



mm

8001380457 (061120)

tr Kurulum talimatları

ar تعليمات التركيب

en Installation instructions

fr Notice d'installation

ka ინსტალაციის ინსტრუქციები

az Quraşdırma təlimatları

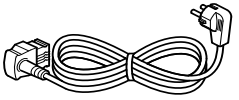

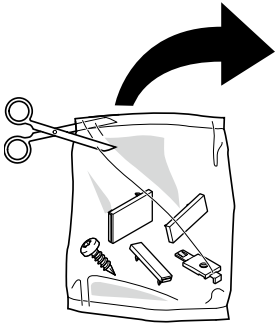

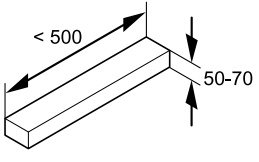
< 500
50-70

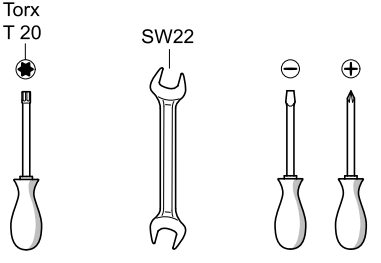
Torx
T 20
SW22

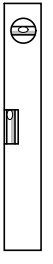

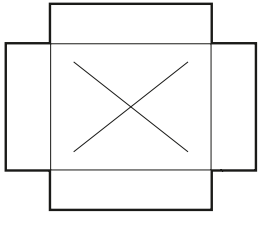

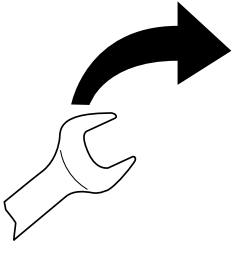

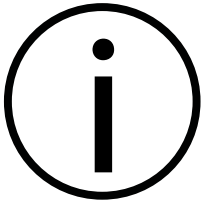

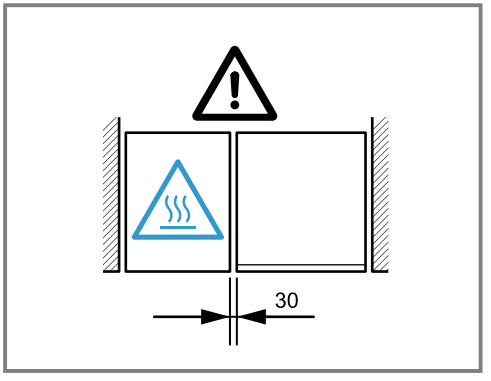
30

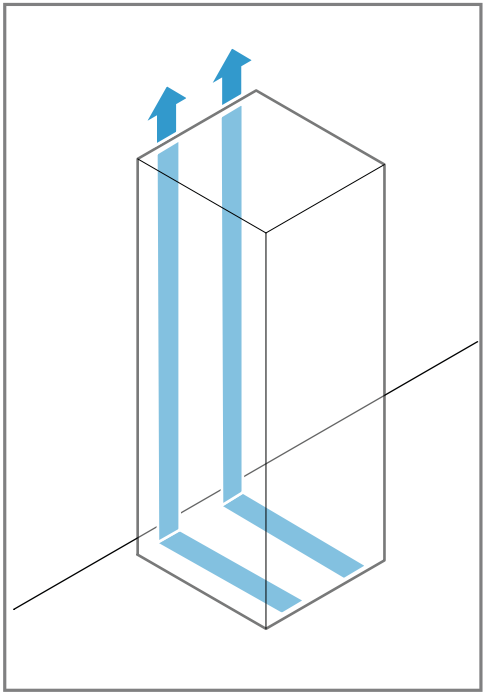

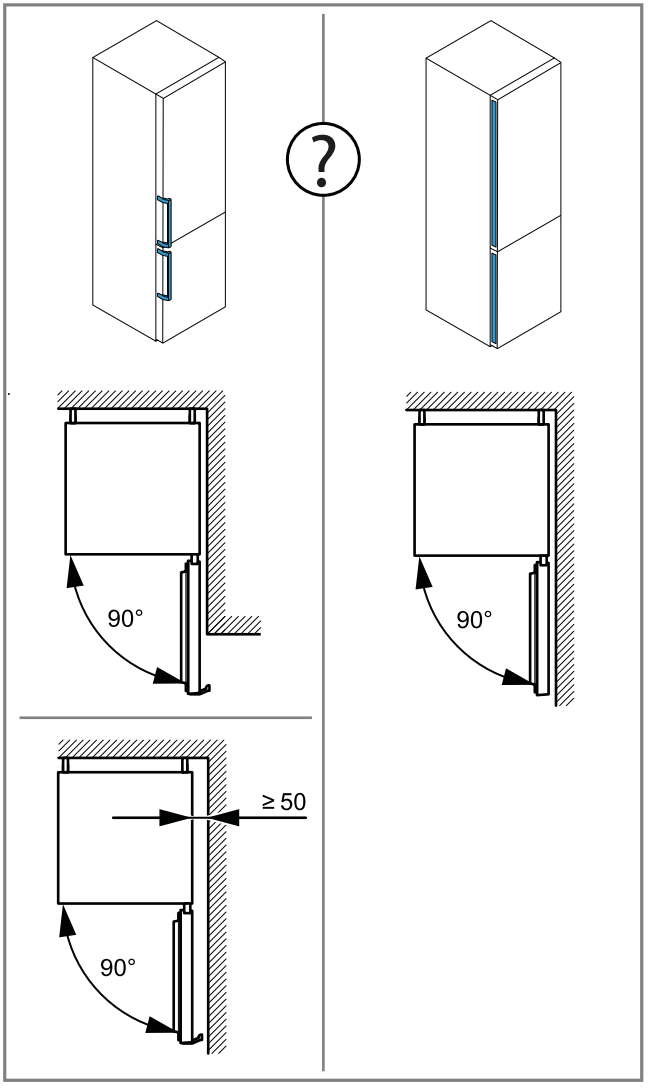
?
90°
90°
≥ 50
90°

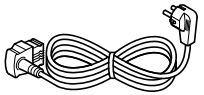

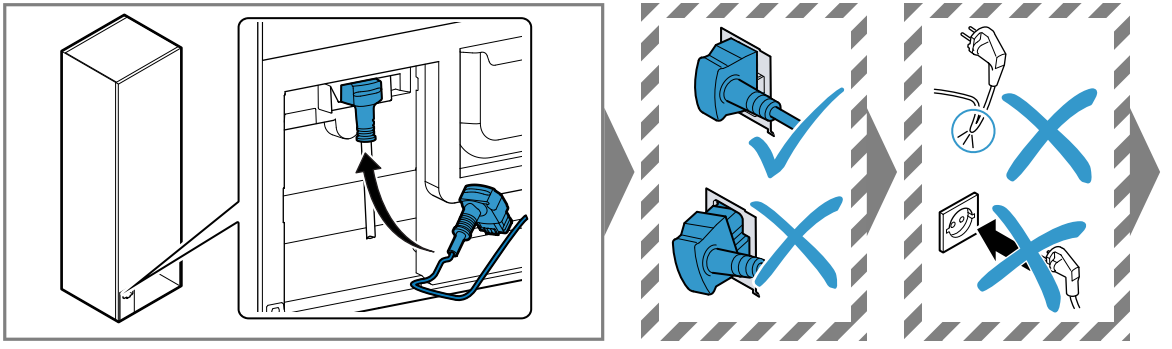

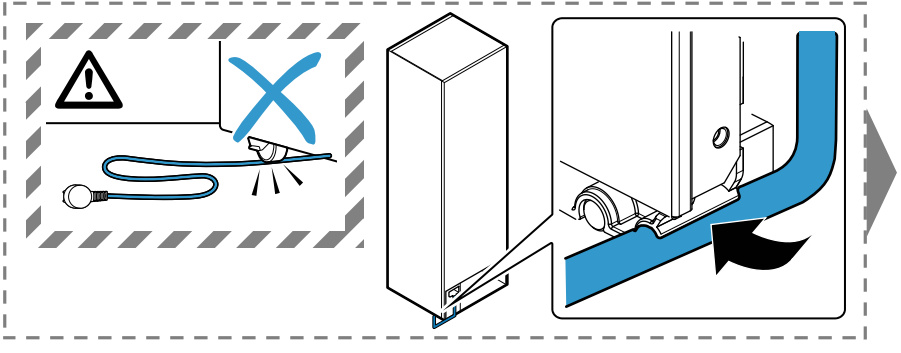

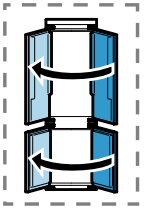

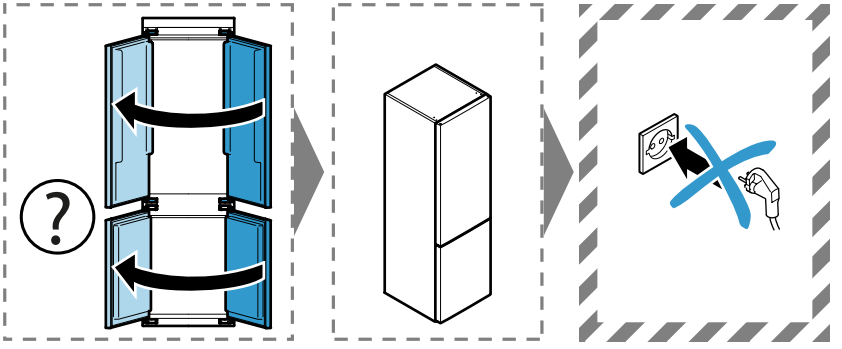
?

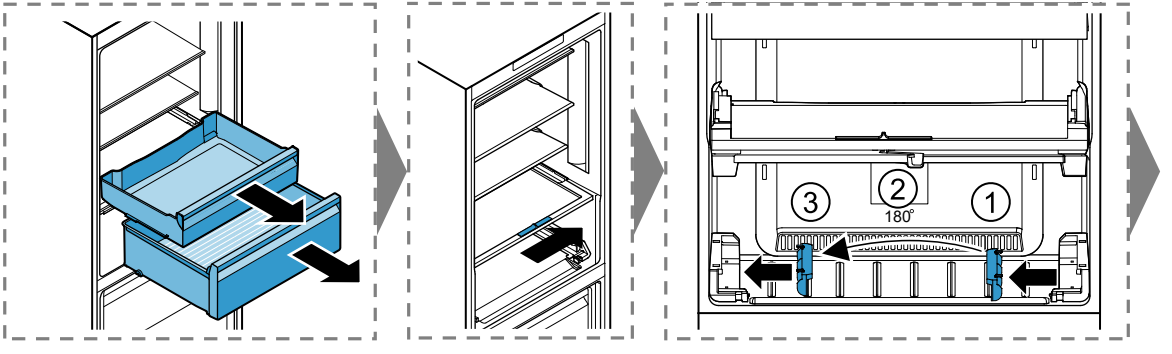
3
2
180°
1

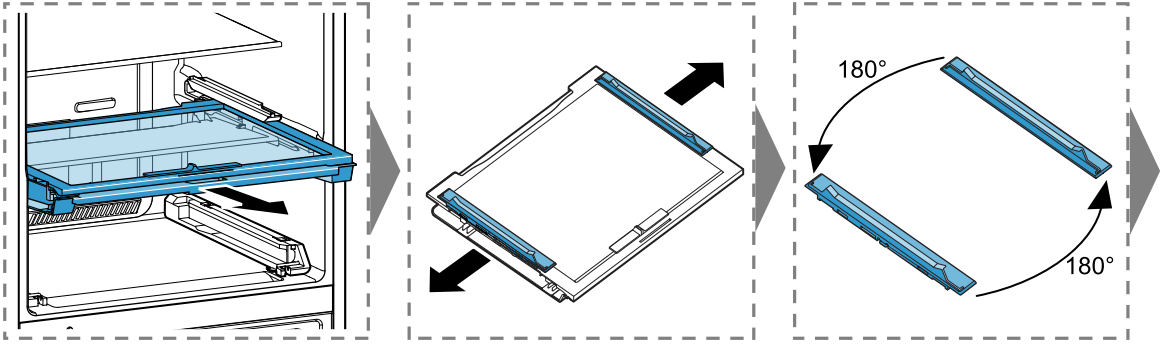
180°
180°

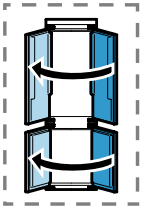

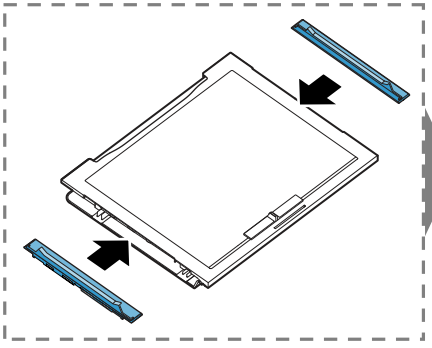

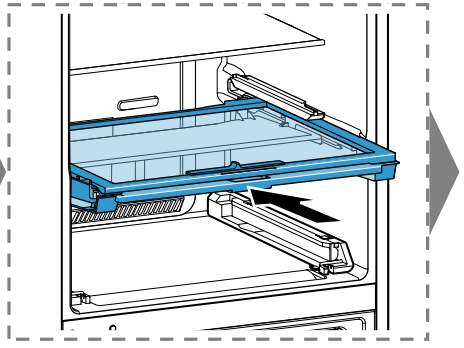

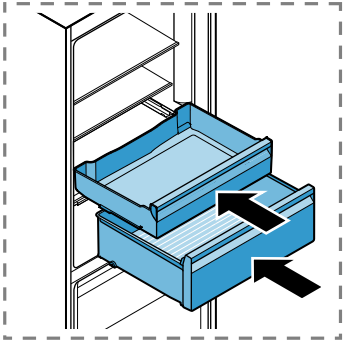

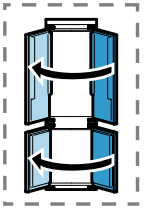

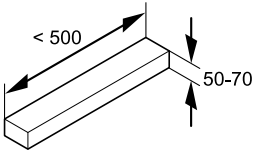

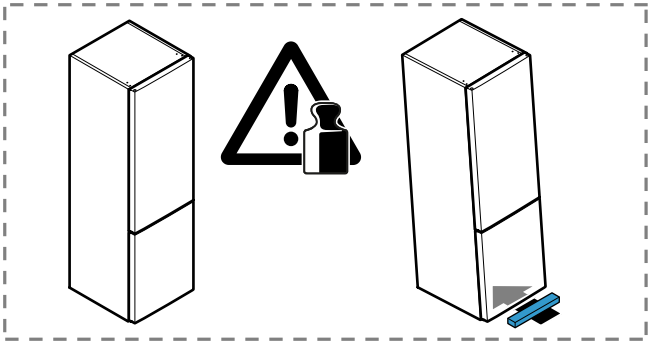

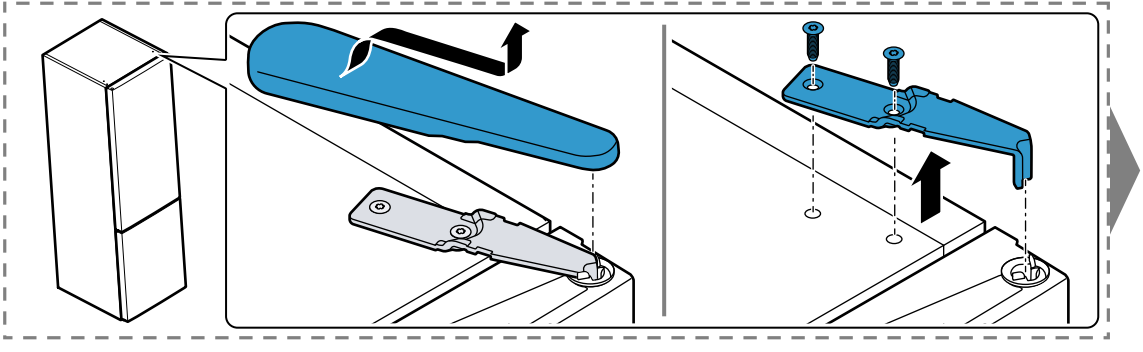

Torx
T 20



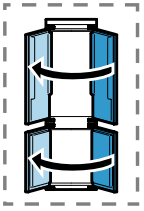

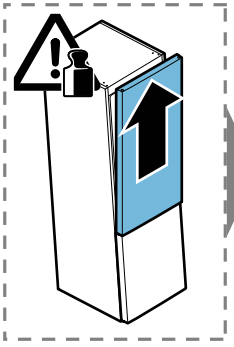

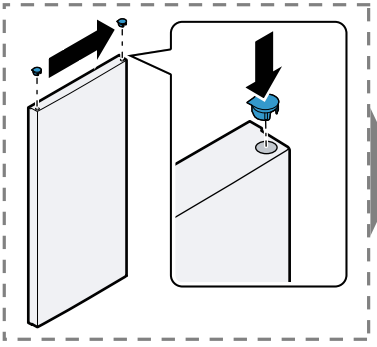

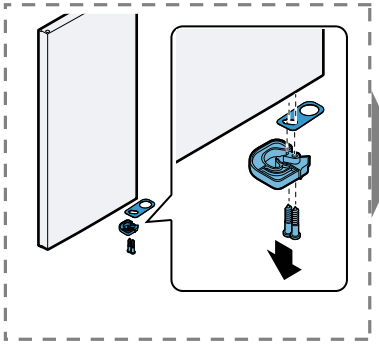

Torx
T 20



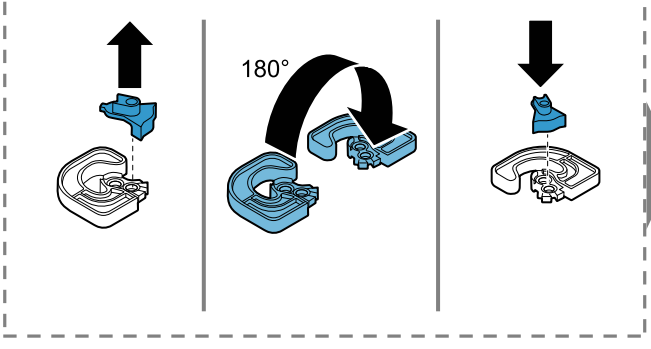

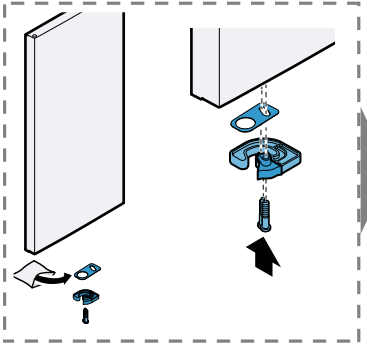

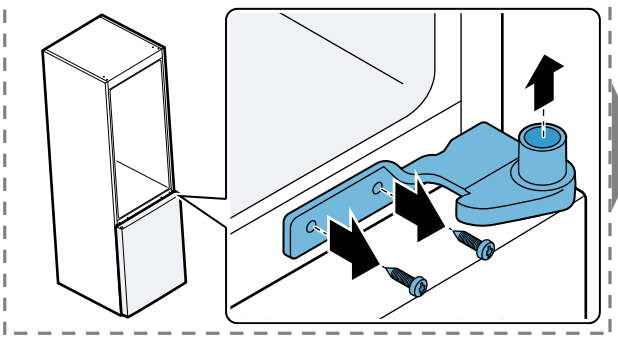

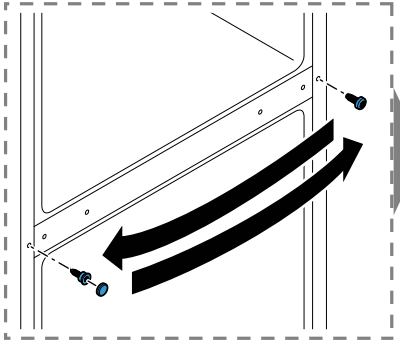

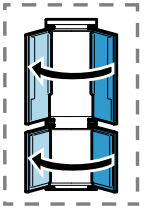

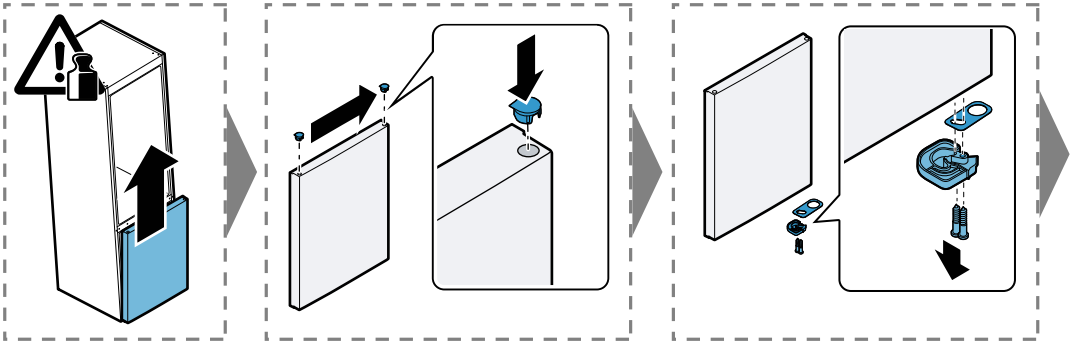

Torx
T 20



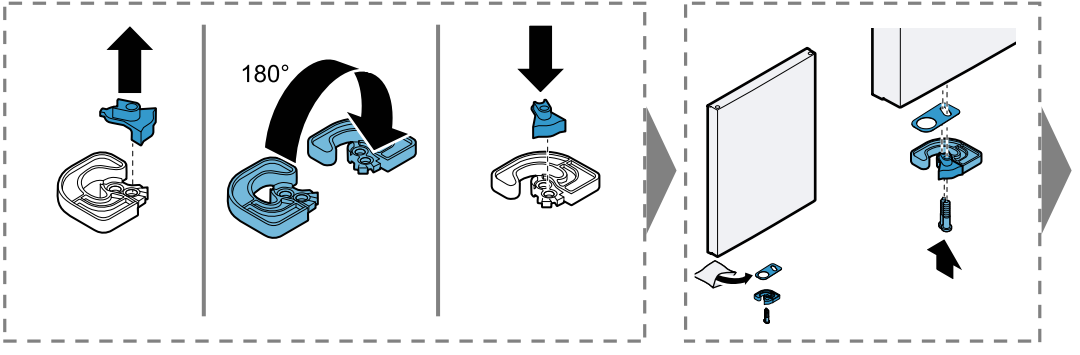

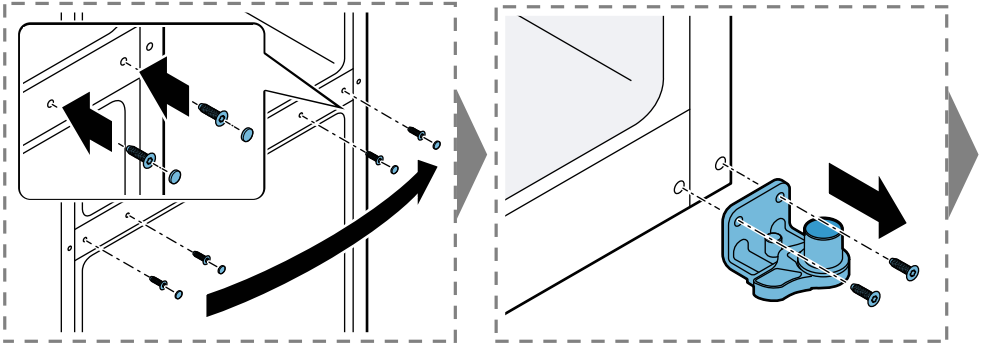

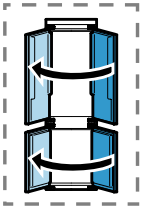

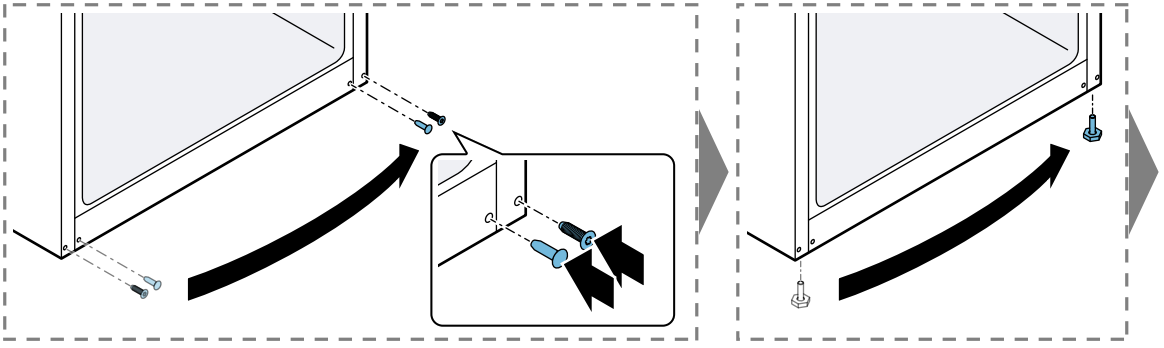

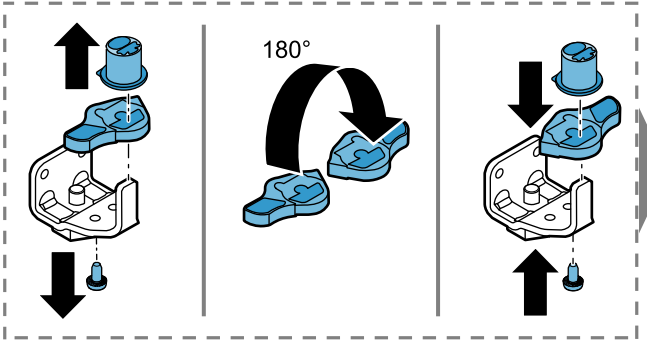

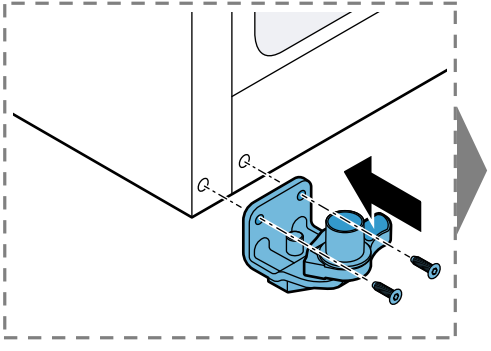

Torx
T 20

SW22

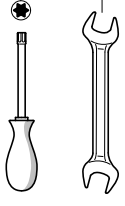

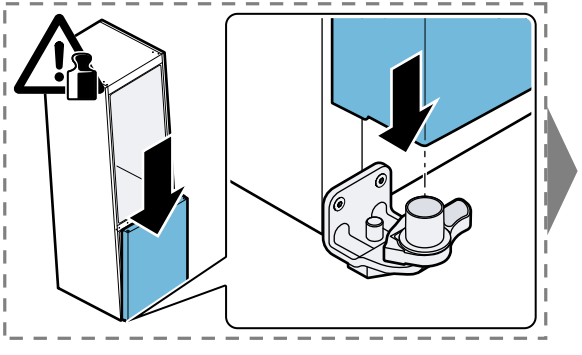

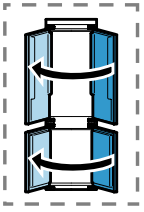

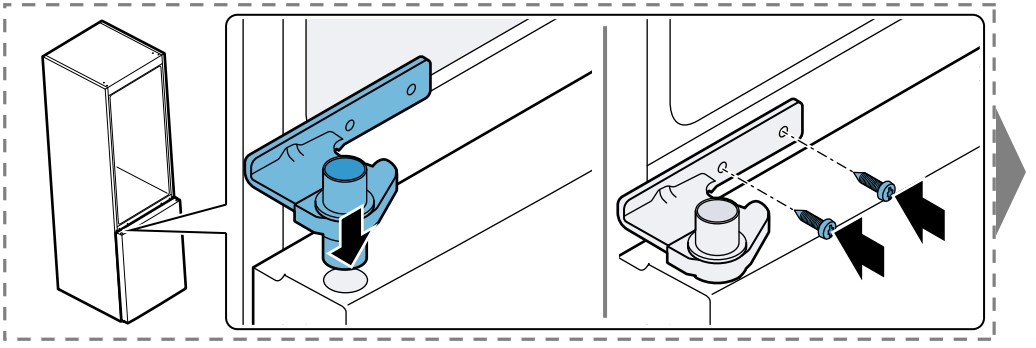

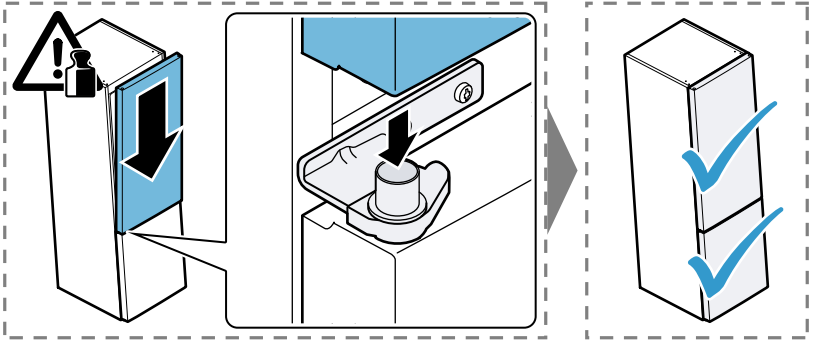

Torx
T 20



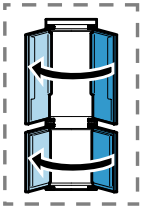

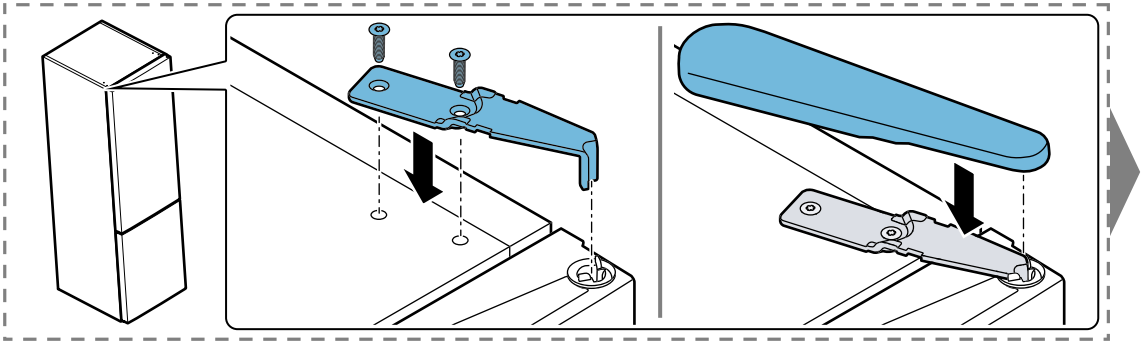

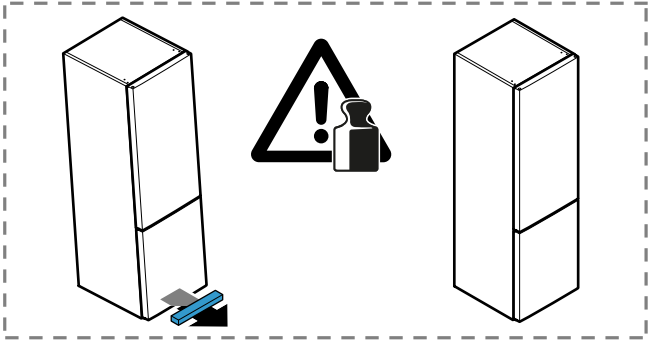

Torx
T 20



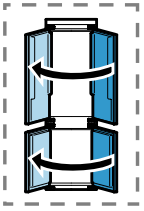

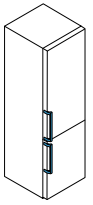

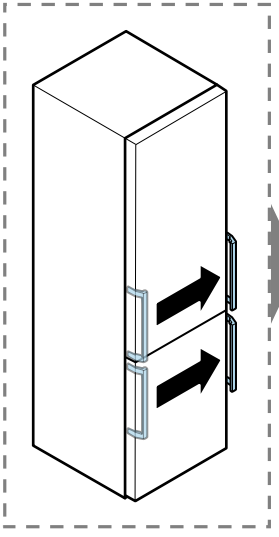

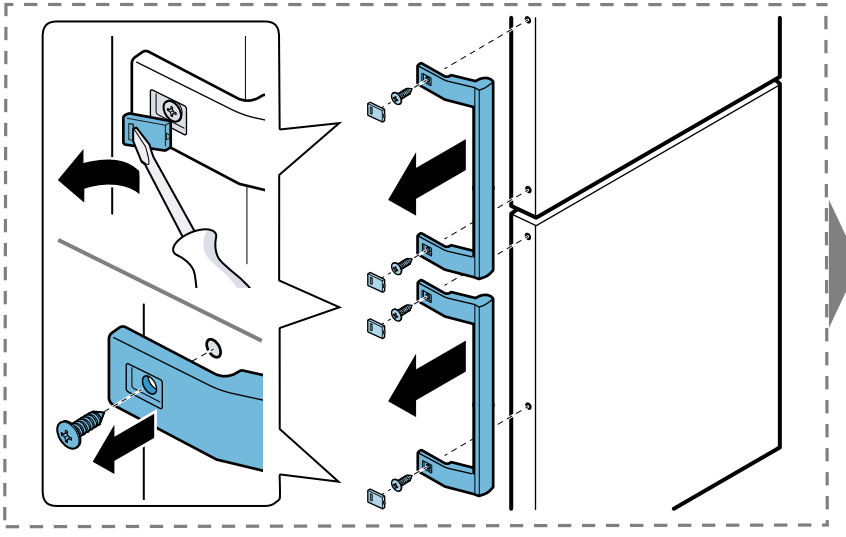

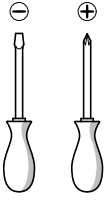

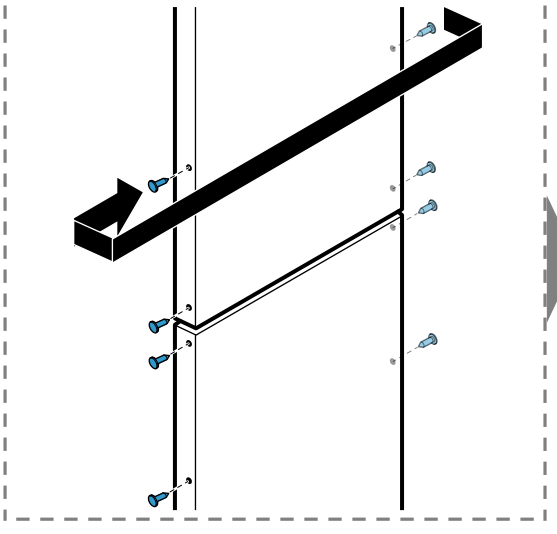

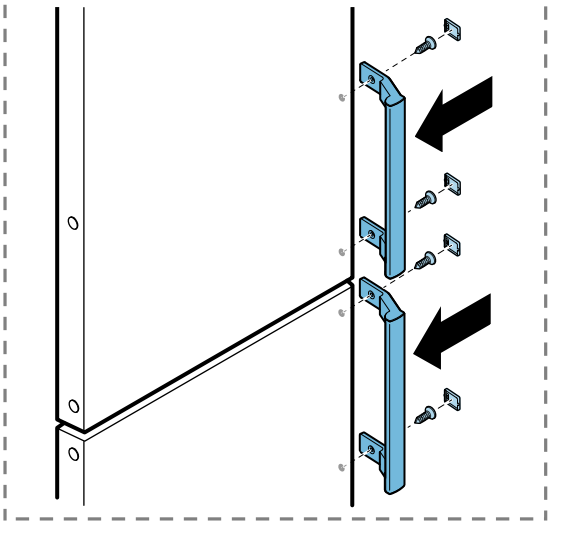

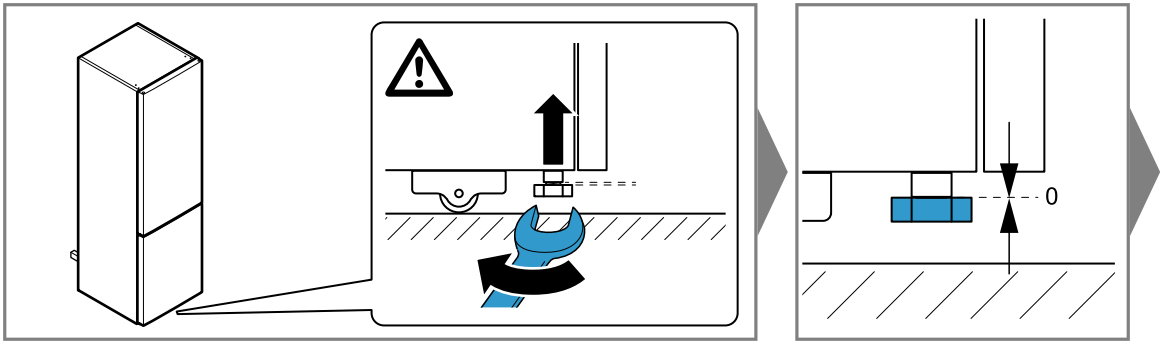
0

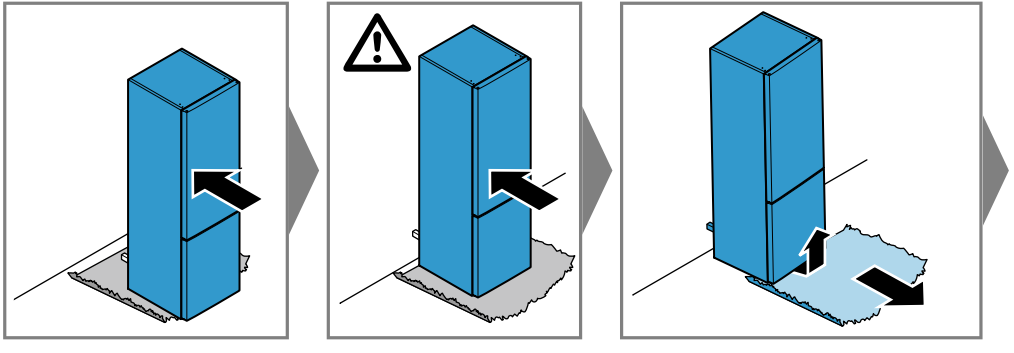

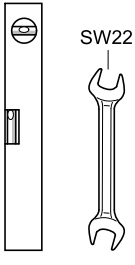

SW22

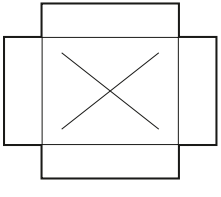

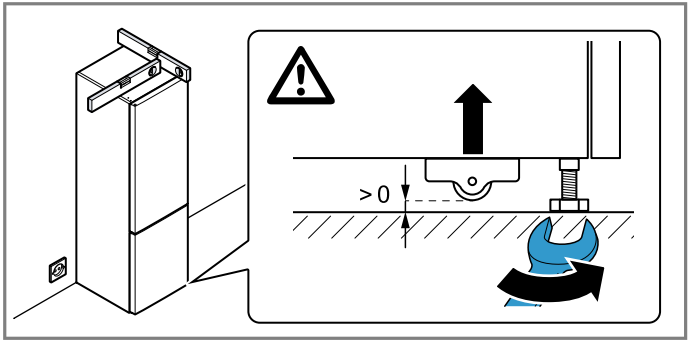
> 0