



mm

8001366892 (061120)

de	Montageanleitung	**sq**	Udhëzimet e instalimit
en	Installation instructions	**sr**	Uputstva za montažu
fr	Notice d'installation	**mk**	Упатства за инсталирање
nl	Installatie-instructies	**sk**	Pokyny na inštaláciu
pl	Instrukcje montażu	**cs**	Pokyny k instalaci
el	Οδηγίες εγκατάστασης	**ru**	Инструкция по установке
tr	Kurulum talimatları	**kk**	Орнату нұсқаулықтар
bg	Инструкции за монтаж	**uz**	O'rnatish bo'yicha yo'riqnomalar
hr	Upute za instalaciju	**ka**	ინსტალაციის ინსტრუქციები
ro	Instrucțiuni de instalare	**az**	Quraşdırma təlimatları
sl	Navodila za montažo	**ar**	تعليمات التركيب

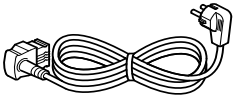

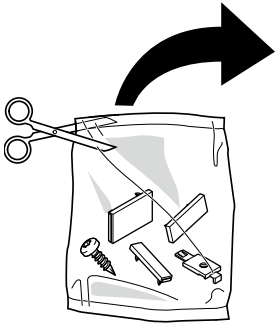

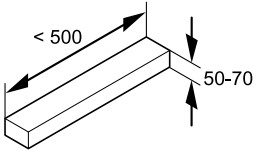
< 500
50-70

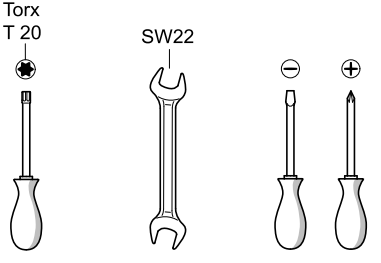
Torx
T 20
SW22

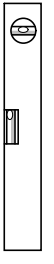

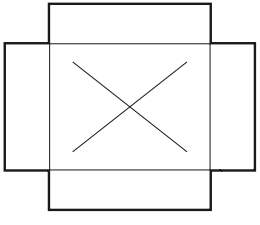

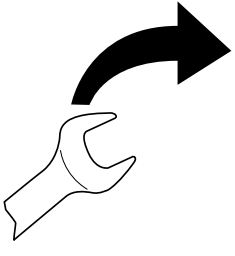

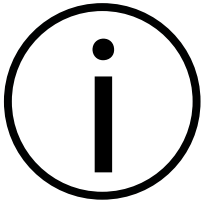

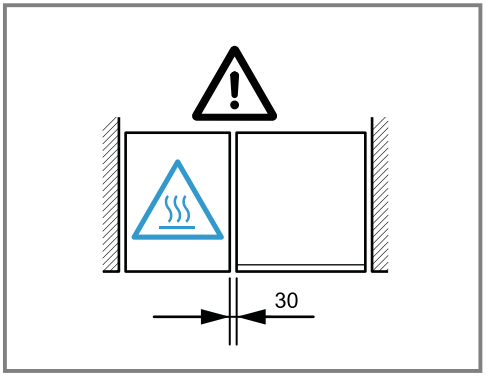
30

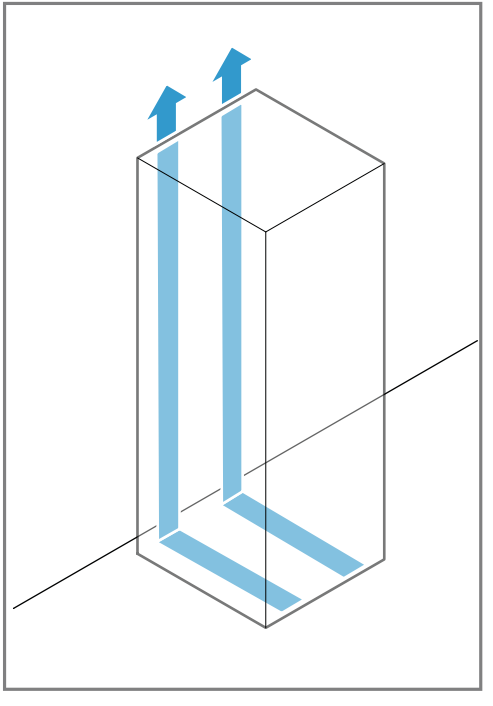

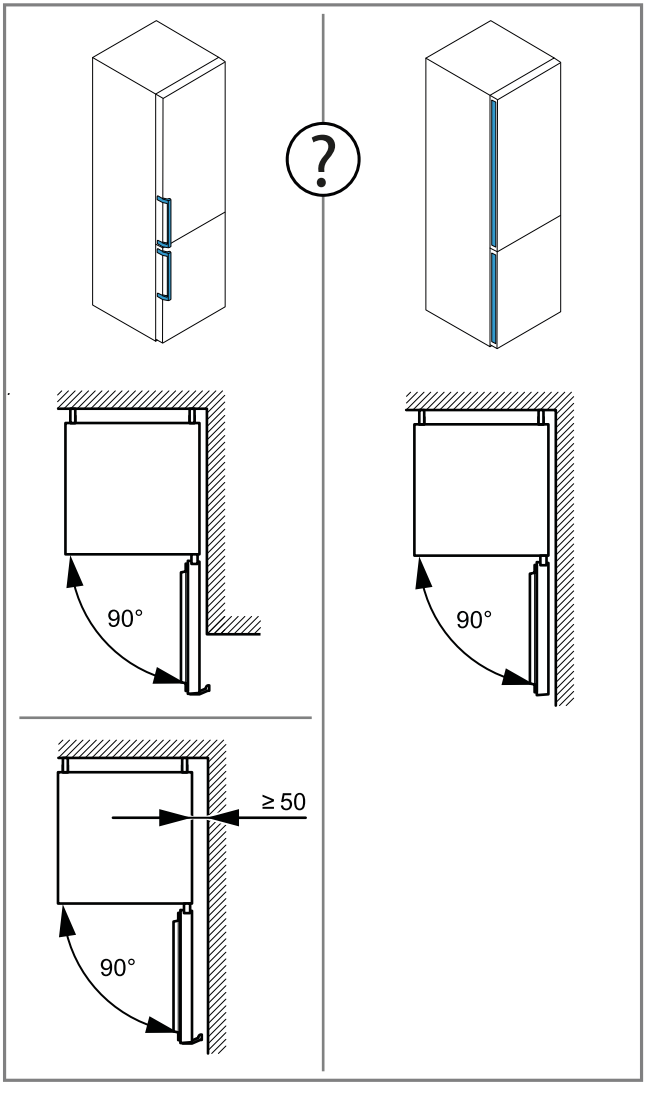
?
90°
90°
≥ 50
90°

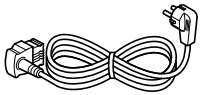

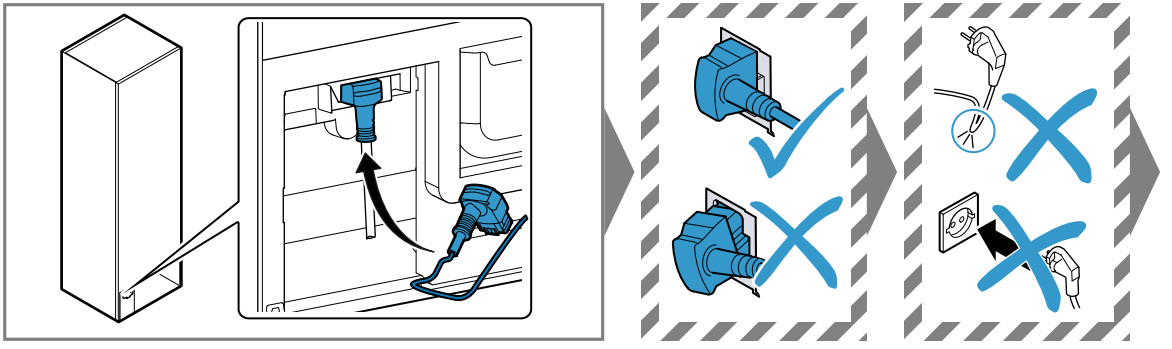

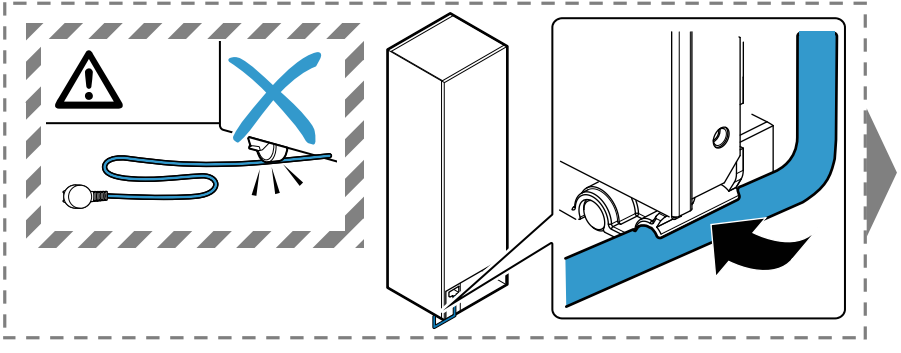

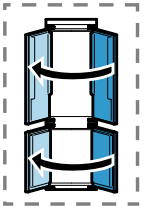

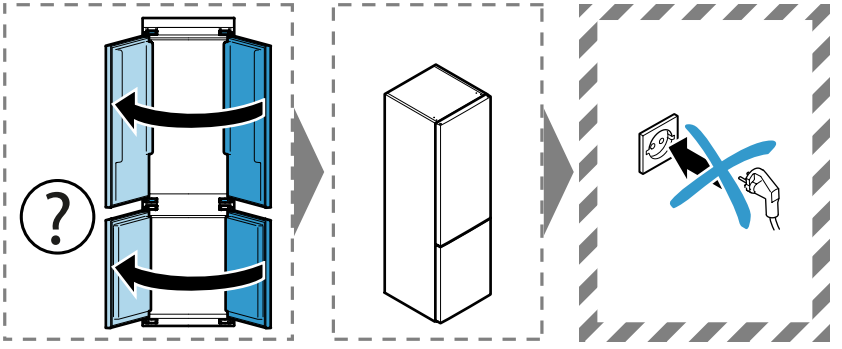
?

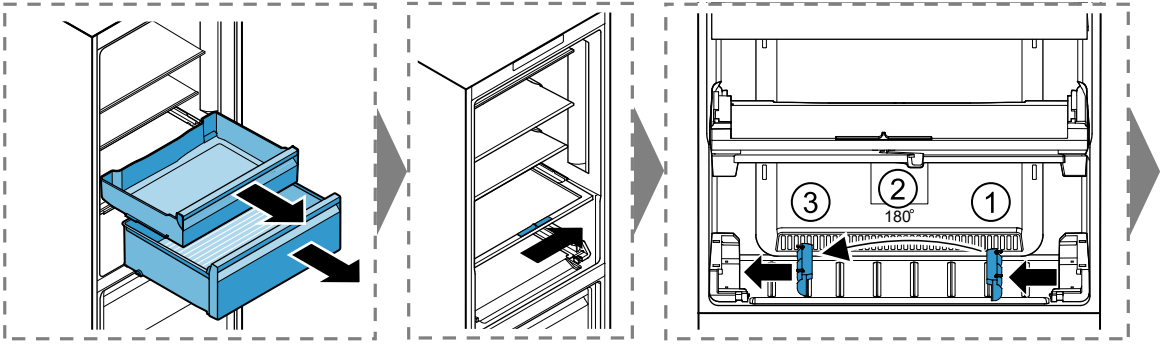
3
2
180°
1

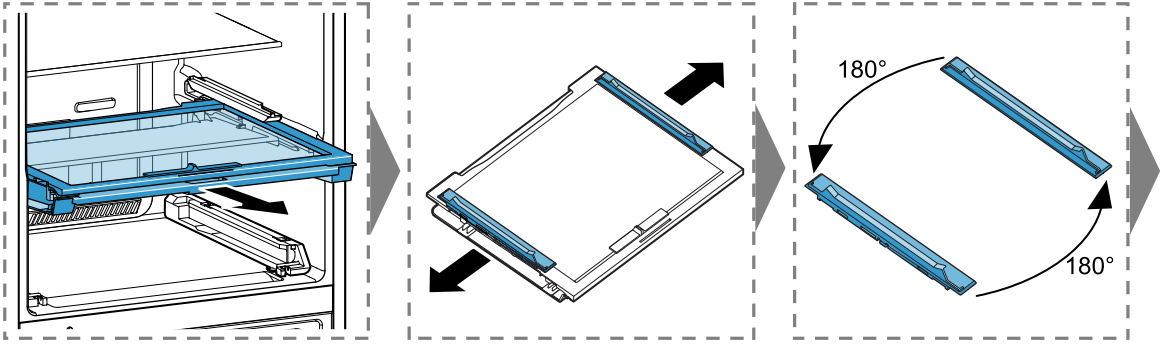
180°
180°

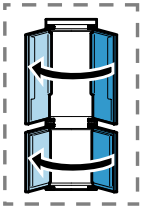

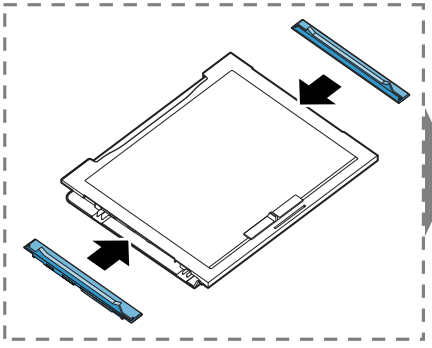

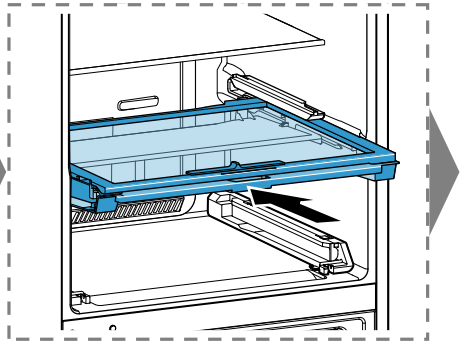

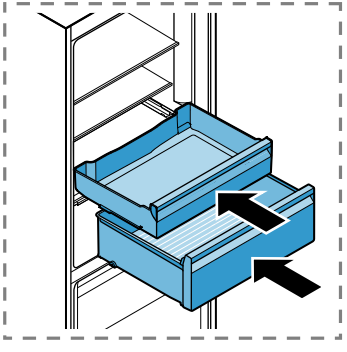

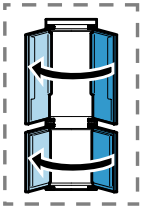

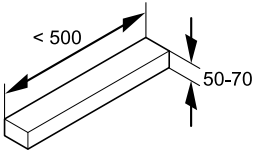

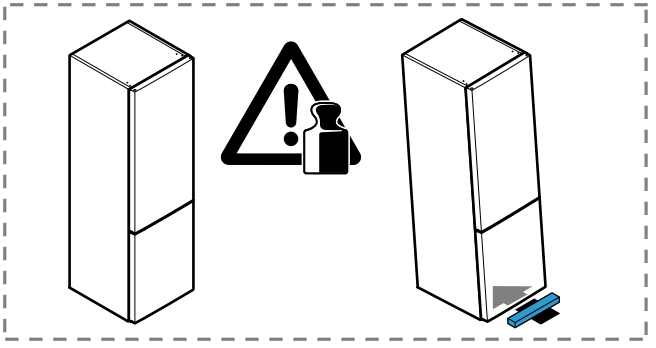

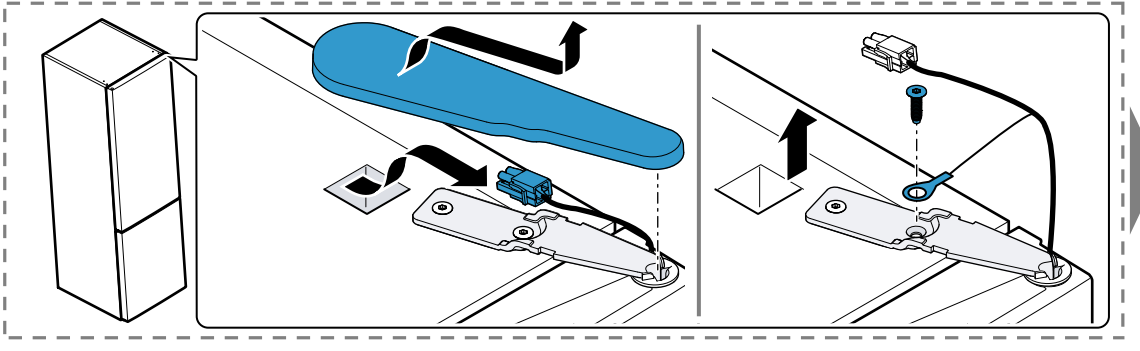

Torx
T 20



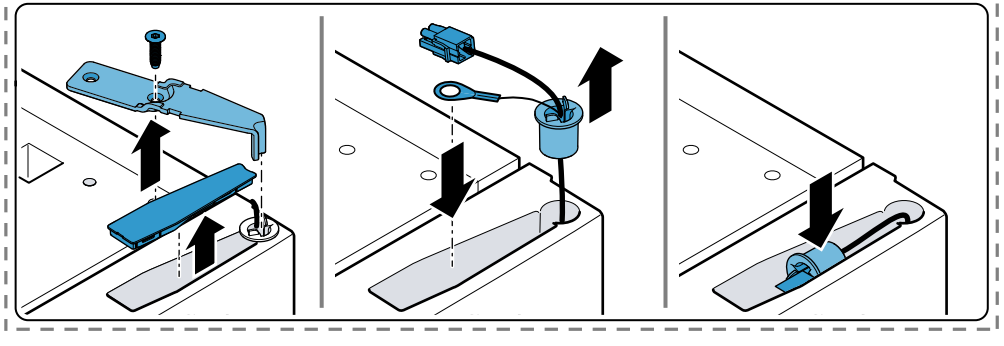

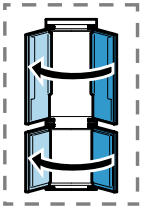

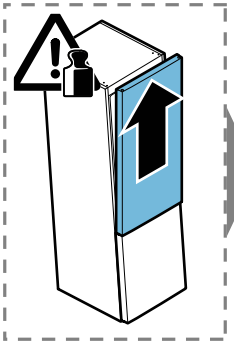

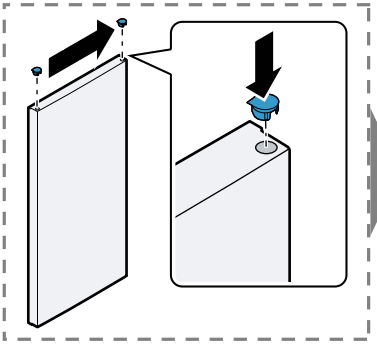

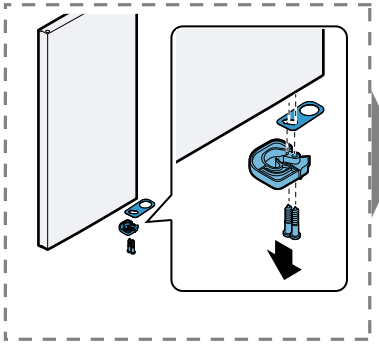

Torx
T 20



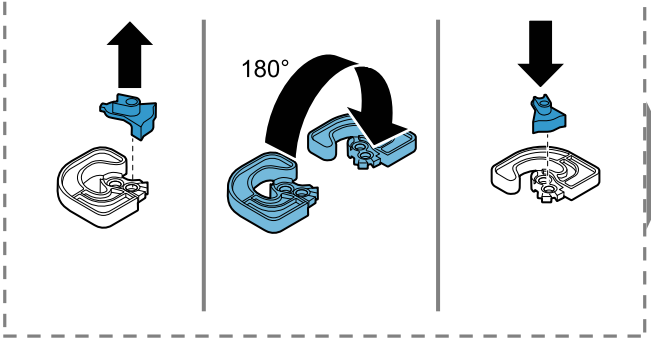

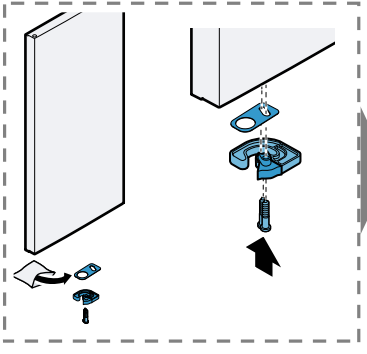

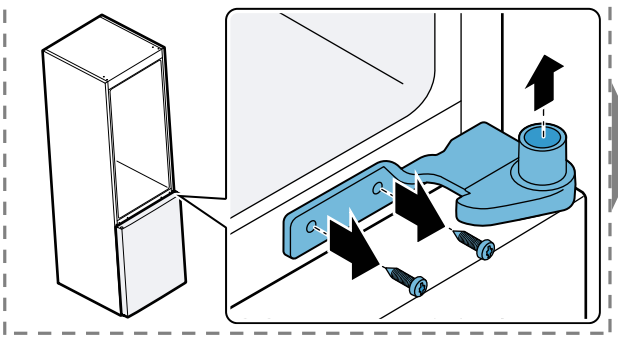

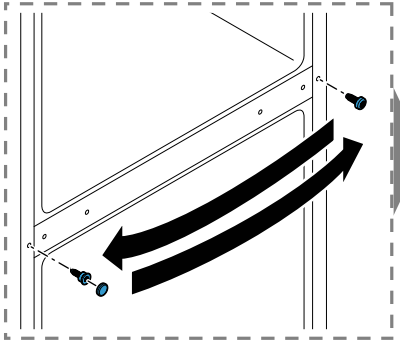

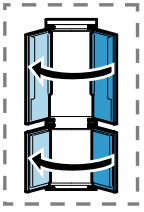

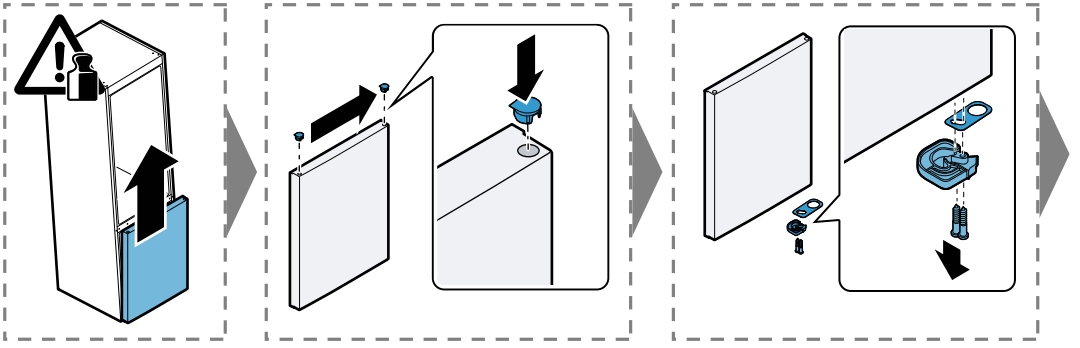

Torx
T 20



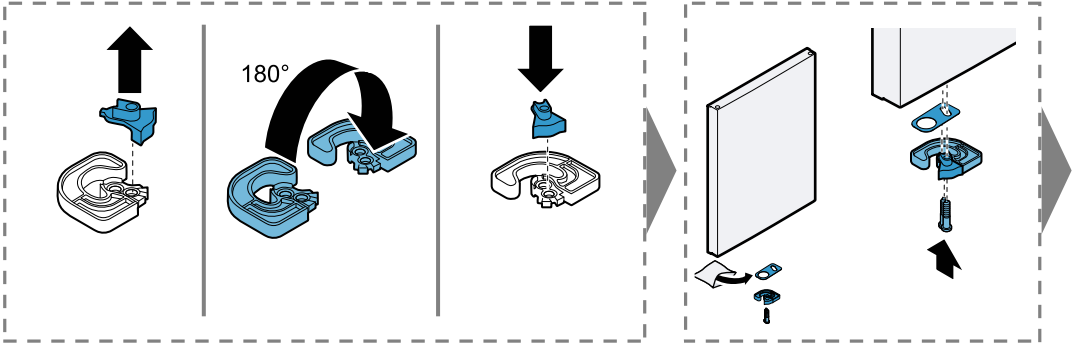

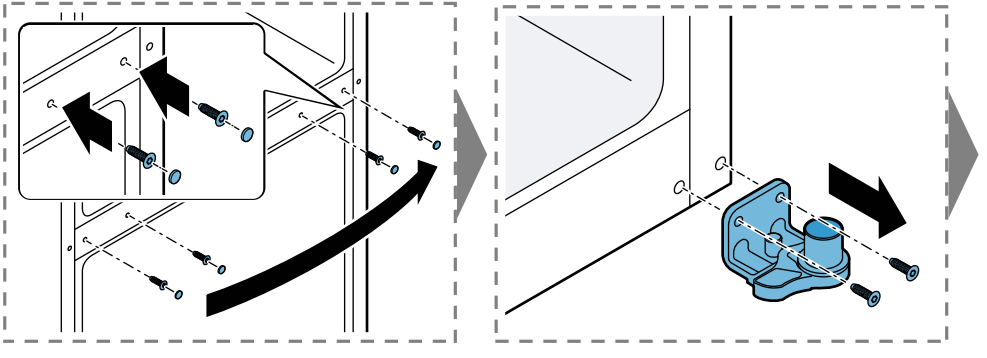

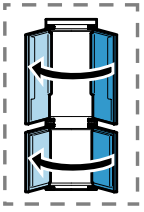

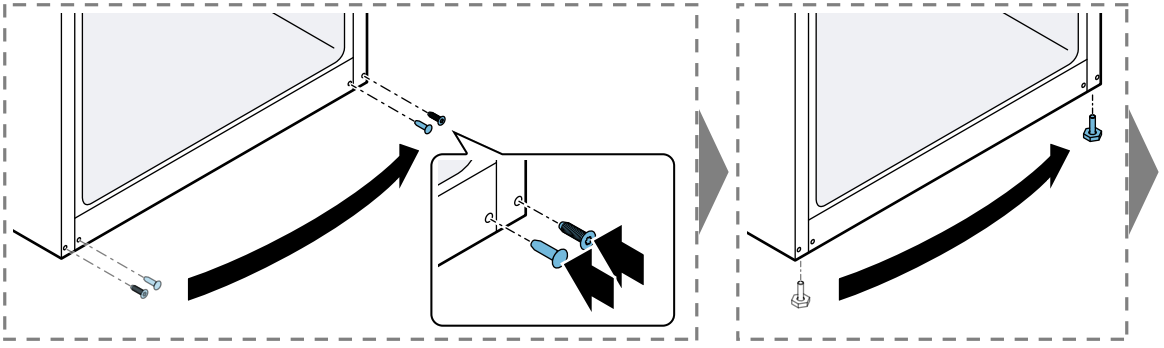

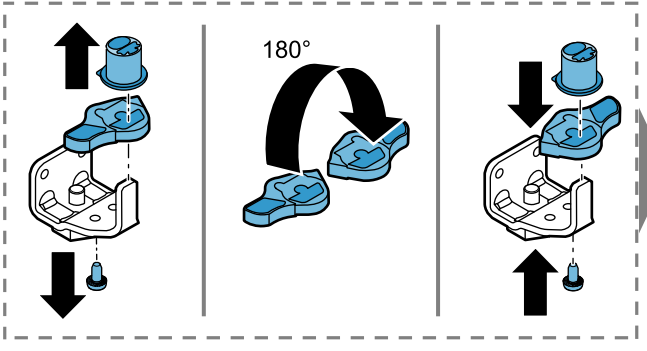

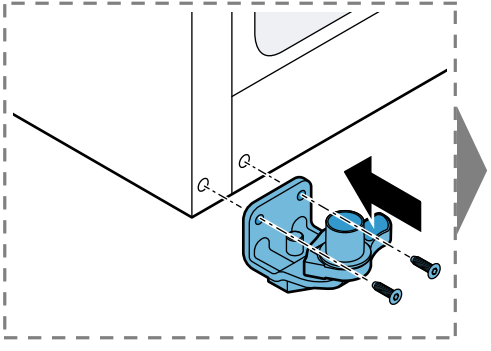

Torx
T 20

SW22

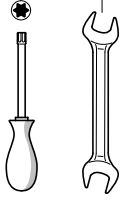

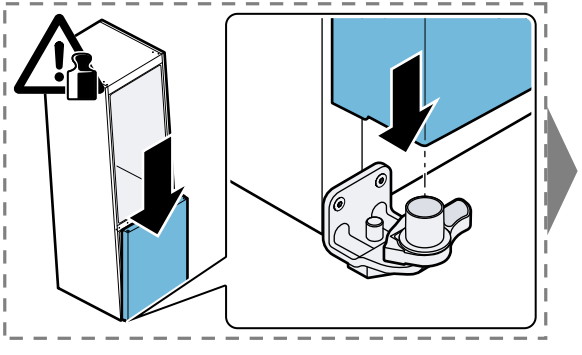

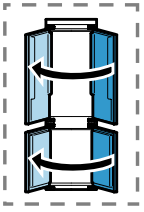

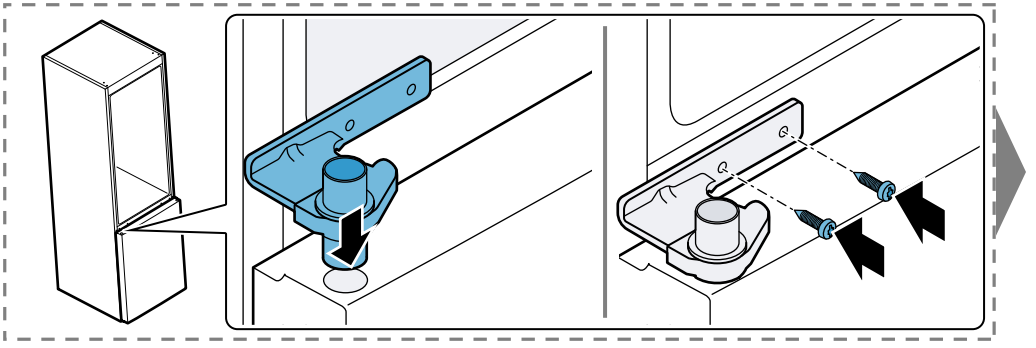

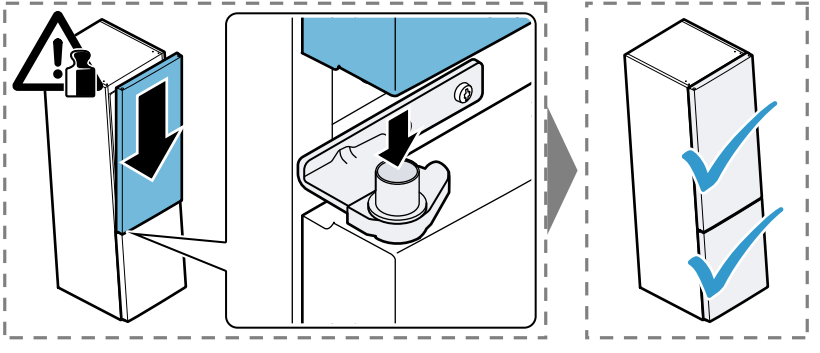

Torx
T 20



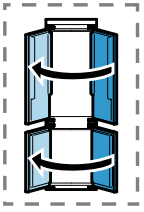

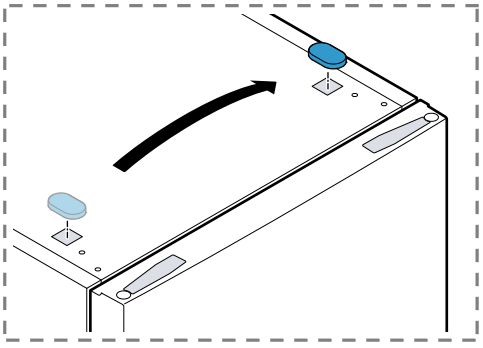

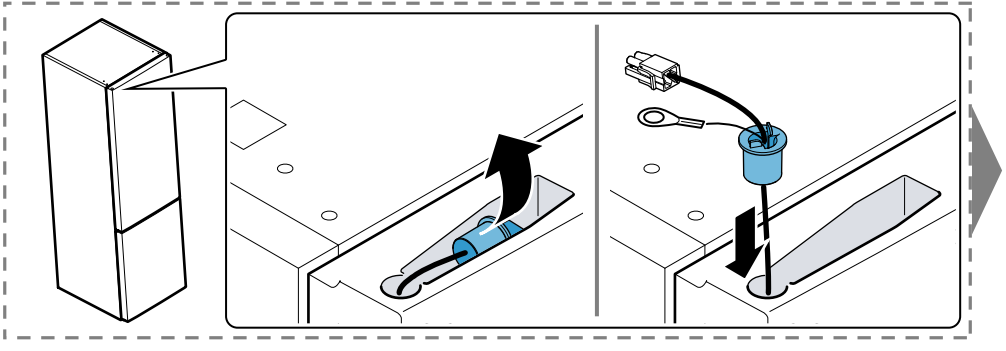

Torx
T 20

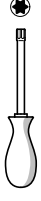

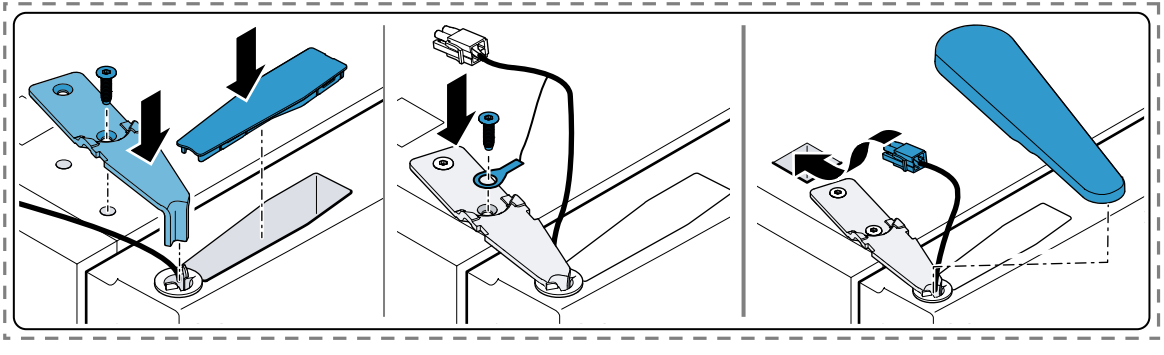

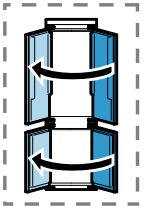

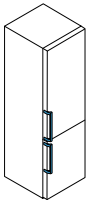

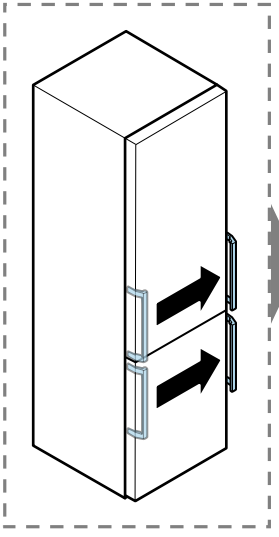

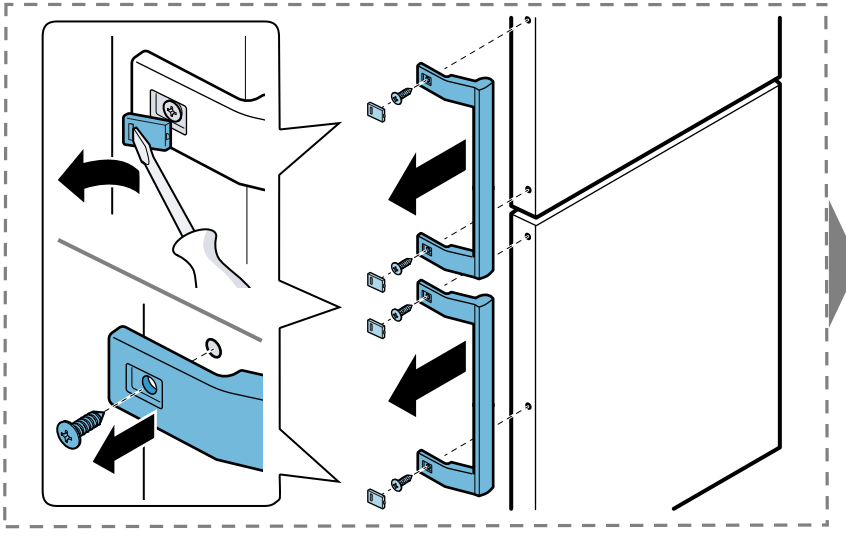

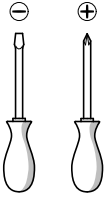

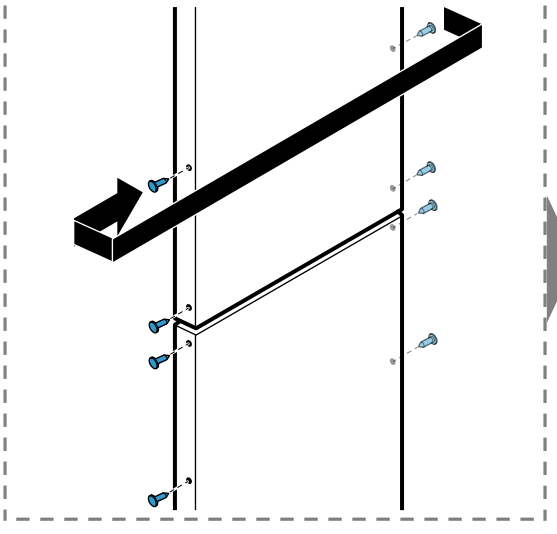

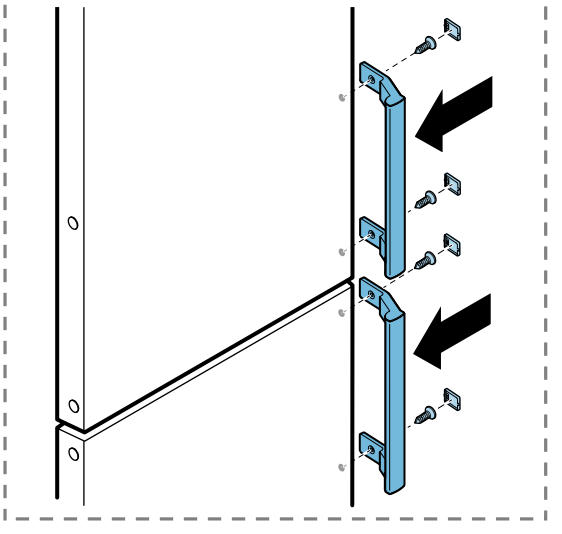

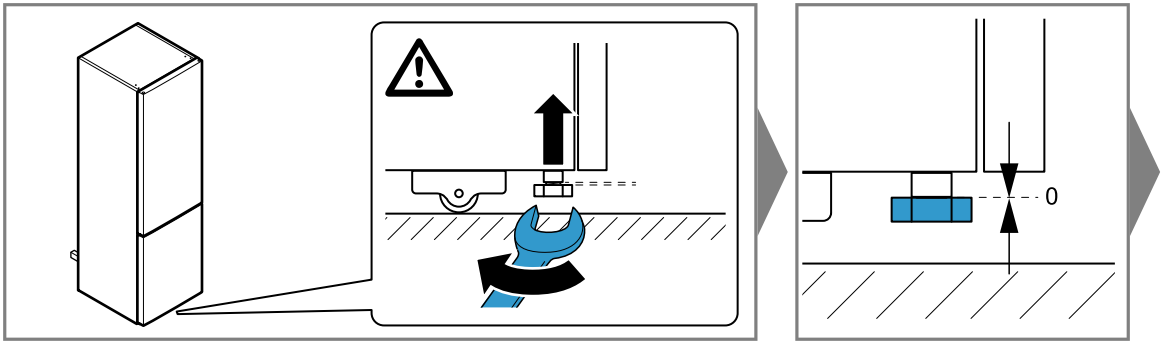
0

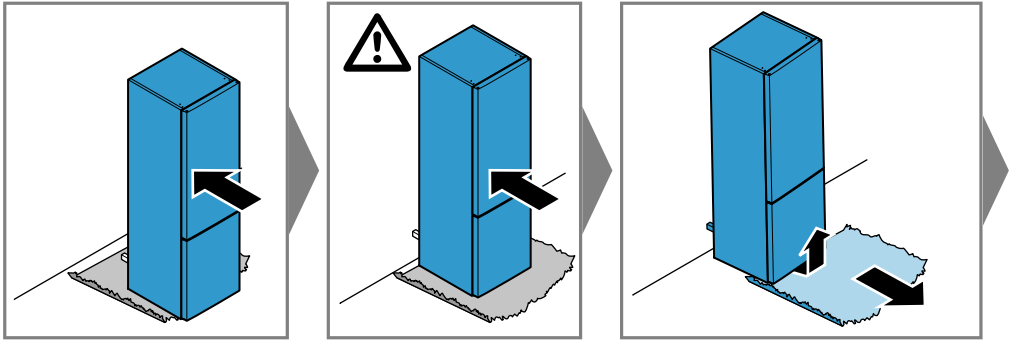

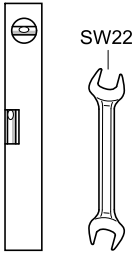

SW22

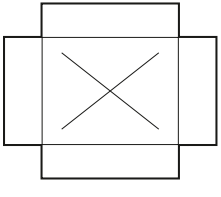

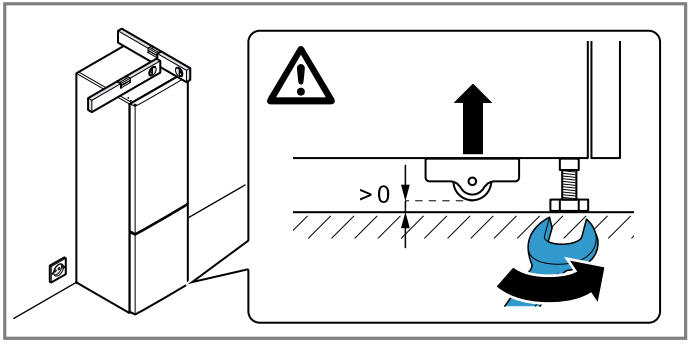
> 0