BOSCH

Register your new appliance now at MyBosch and enjoy benefits free of charge: **bosch-home.com/welcome**

MyBosch

Fully automatic espresso machine

Serie | 8 **CTL9181D0**

[hr]	Upute za upotrebu	Potpuno automatizirani aparat za kavu	8
[sr]	Uputstvo za upotrebu	Potpuno automatizovan aparat za kafu	40
[sl]	Navodila za uporabo	Popolnoma avtomatski kavni aparat	72

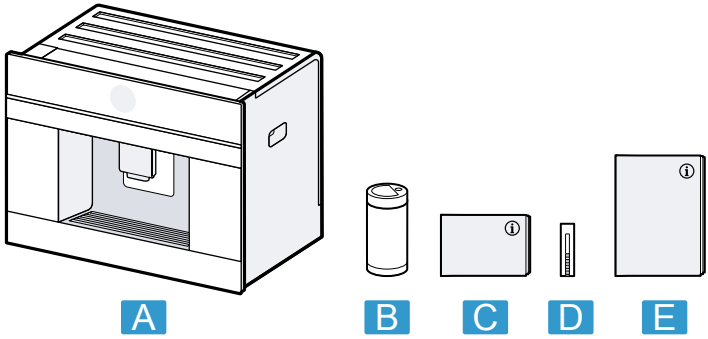

1

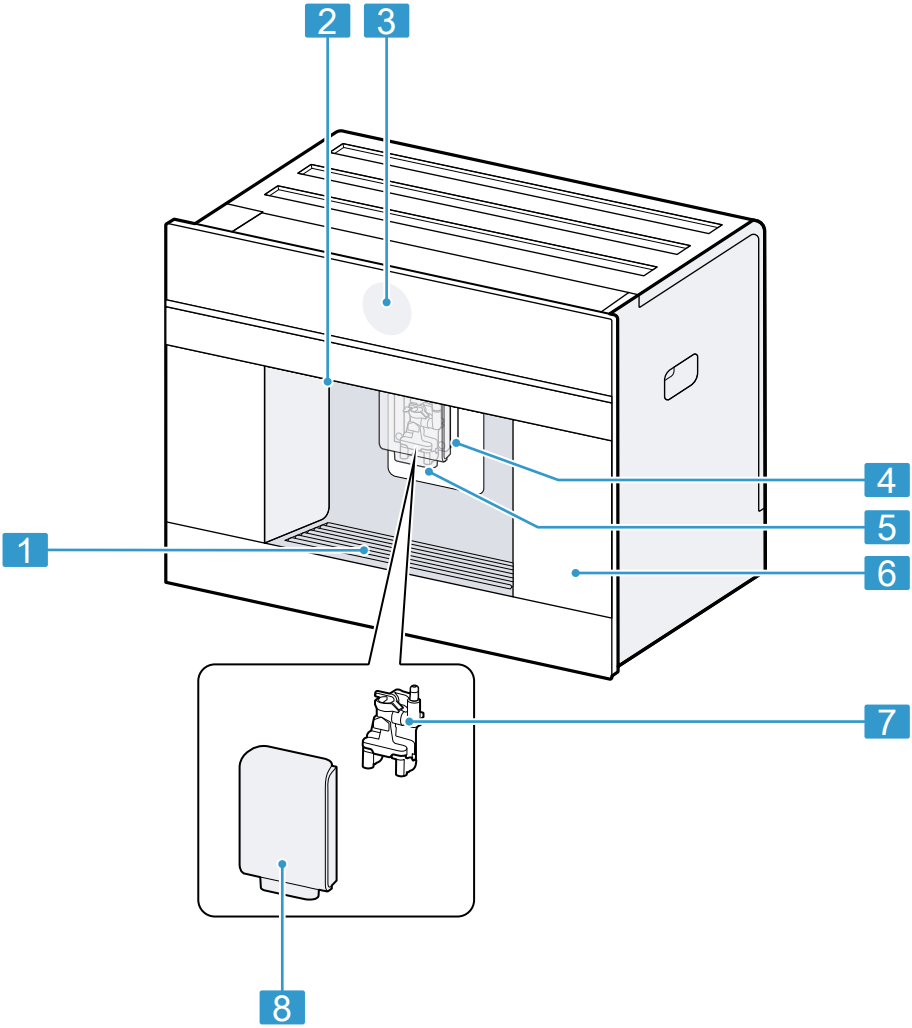

2

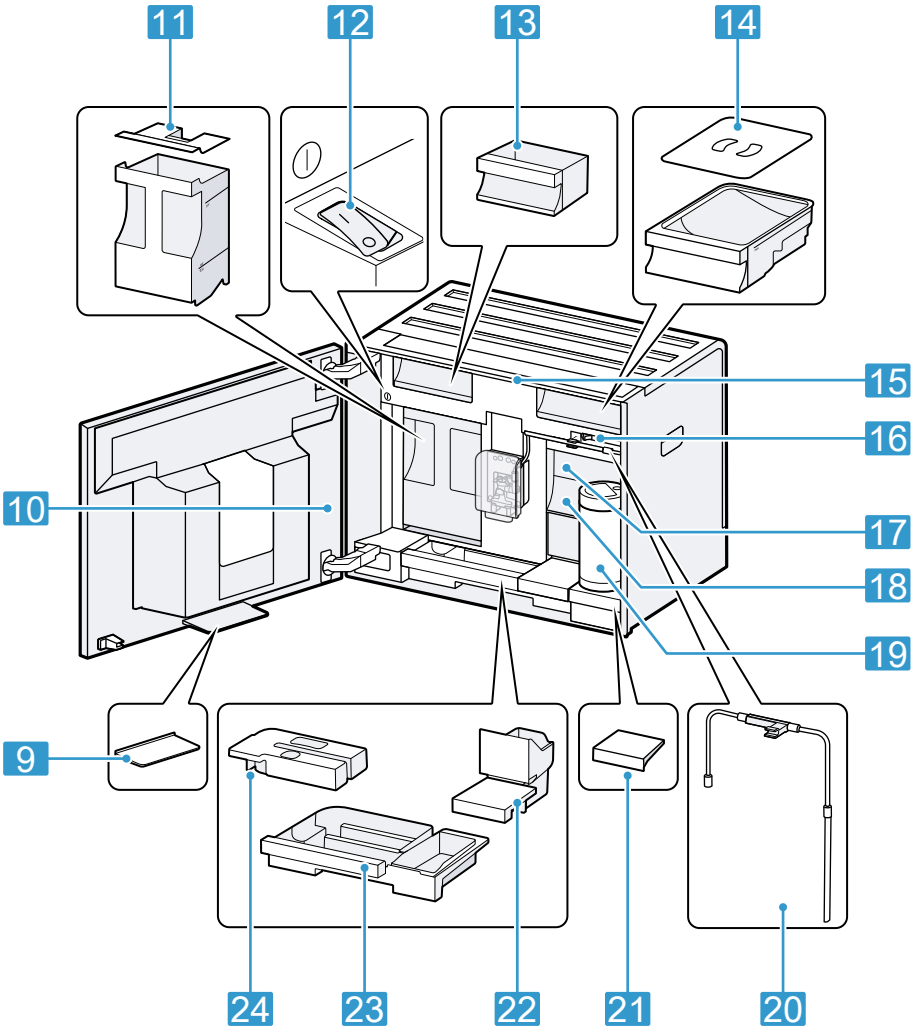

3

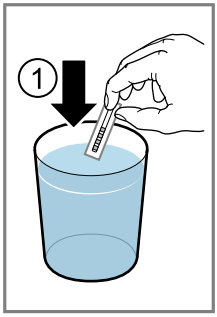

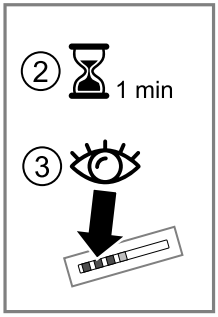

4

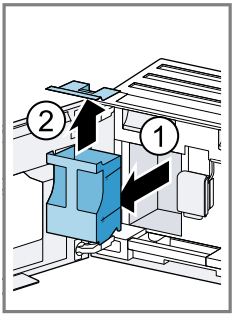

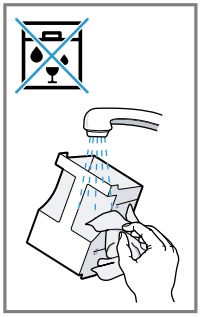

5

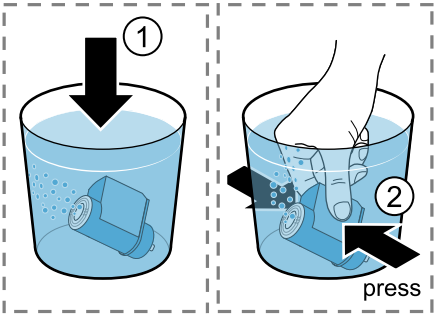

6

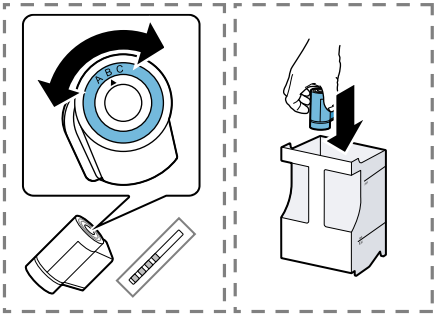

7

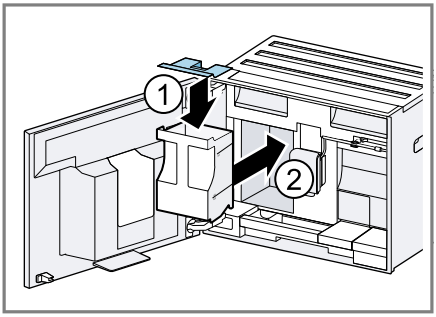

8

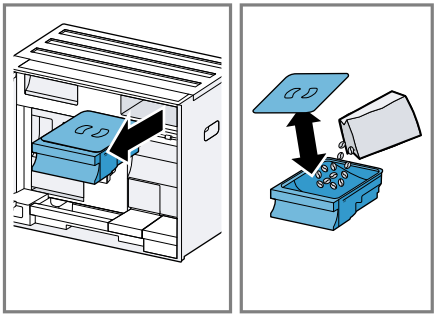

9

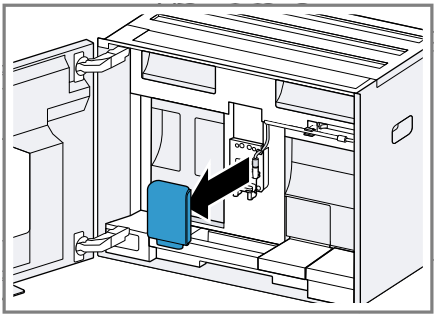

10

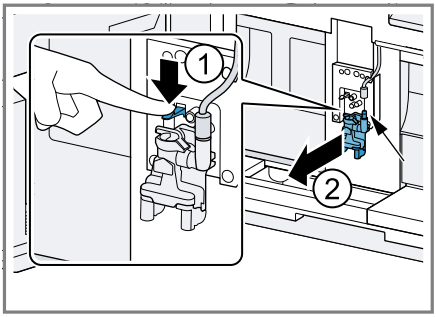

11

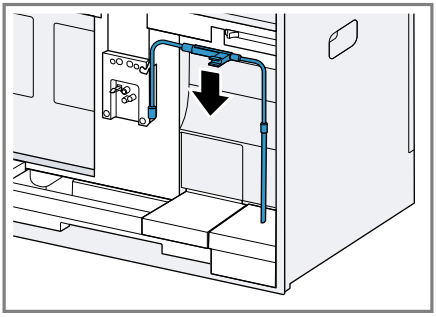

12

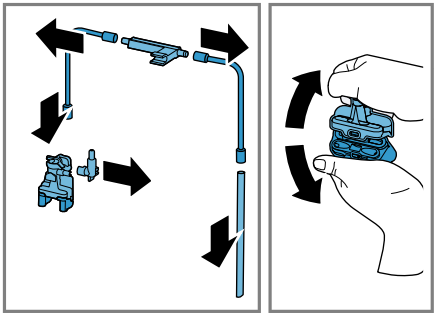

13

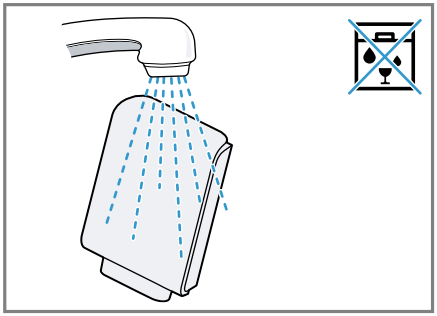

14

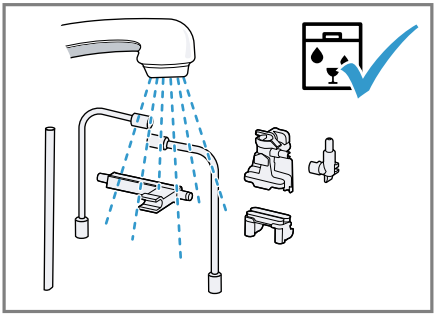

15

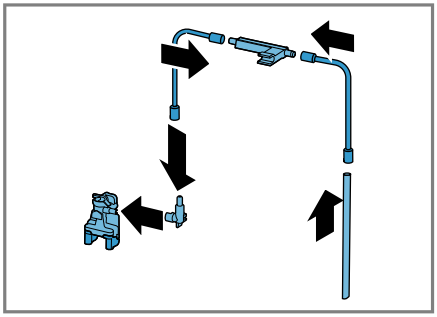

16

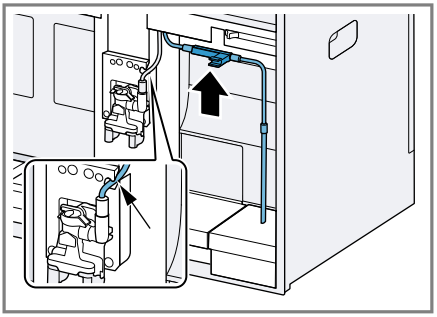

17

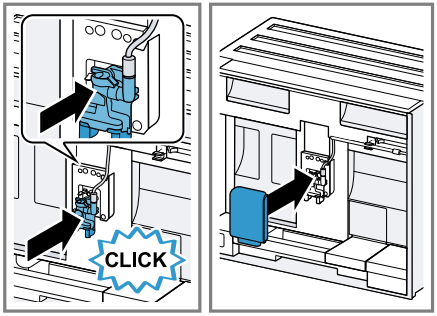

18

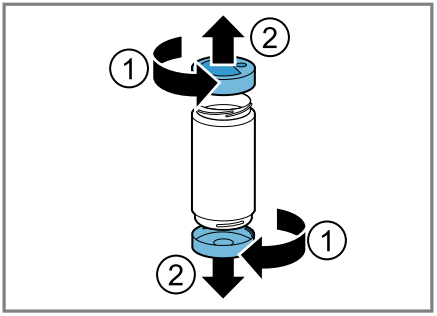

19

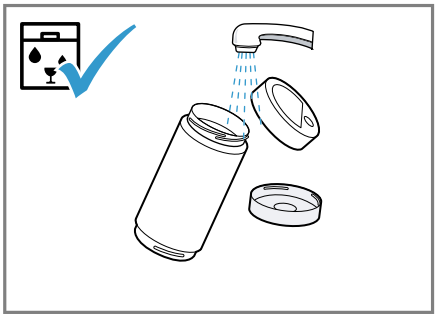

20

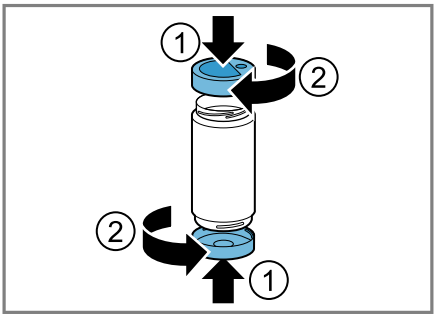

21

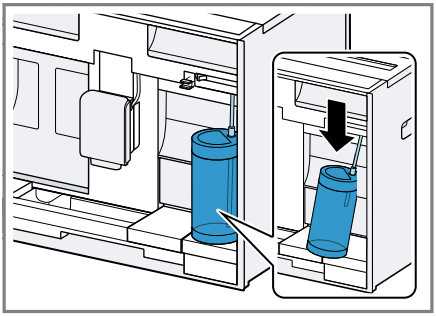

22

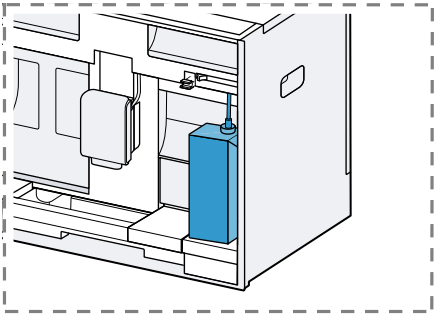

23

24

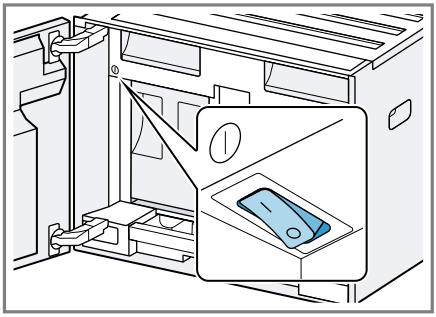

25

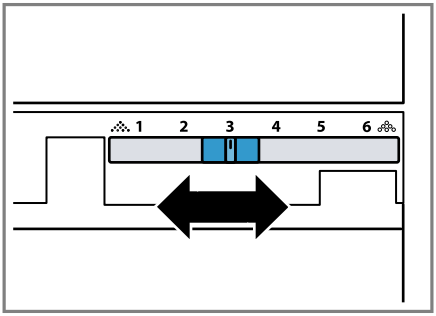

26

27

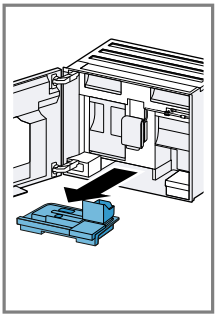

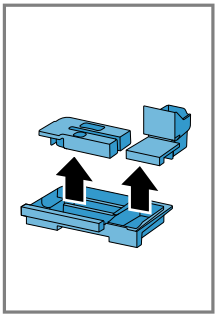

28

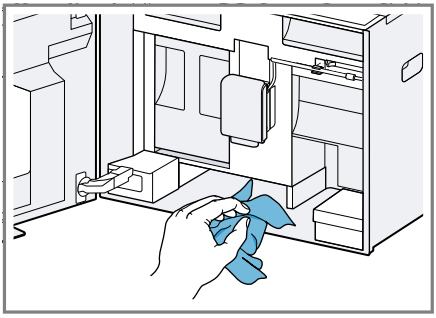

29

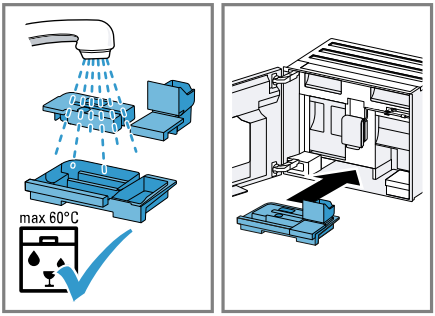

30

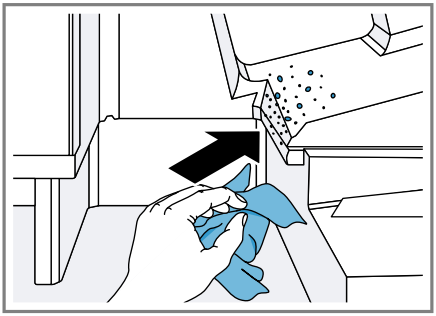

31

Dodatne informacije i objašnjenja možete pronaći na internetu. Skenirajte QR kôd na naslovnoj stranici.



Sadržaj

1 Sigurnost 9
1.1 Definicija signalnih riječi 9
1.2 Opće napomene 9
1.3 Namjenska uporaba 10
1.4 Ograničenje kruga korisnika ... 10
1.5 Sigurna instalacija 10
1.6 Sigurna uporaba 11

2 Izbjegavanje materijalnih šteta 14

3 Zaštita okoliša i ušteda 14
3.1 Zbrinjavanje ambalaže u otpad 14
3.2 Ušteda energije 14

4 Postavljanje i priključivanje 14
4.1 Opseg isporuke 14
4.2 Ugradnja i priključivanje uređaja 15
4.3 Električno priključivanje uređaja 15

5 Upoznavanje 15
5.1 Uređaj 15
5.2 Upravljačka ploča 16

6 Pribor 17

7 Prije prve uporabe 17
7.1 Priprema i čišćenje uređaja 17
7.2 Određivanje tvrdoće vode 17
7.3 Pregled stupnjeva tvrdoće vode 18
7.4 Korištenje filtra za vodu 18
7.5 Prvo puštanje u rad 19
7.6 Opće napomene 19

8 Osnovno rukovanje 20
8.1 Uključite ili isključite uređaj. 20
8.2 Priprava napitaka 20
8.3 "DoubleShot" i "TripleShot" [1] ... 20
8.4 Slow Brew i Cold Brew 20
8.5 Priprema kave s mlijekom 21
8.6 Priprava dvije šalice istodobno 21

9 Stroj za mljevenje 21
9.1 Namještanje finoće mljevenja 22

10 Površina za odlaganje posude za mlijeko 22
10.1 Uporaba površine za odlaganje posude za mlijeko 22
10.2 Uporaba vlastite posude za mlijeko [2] 22

11 Zaštita za djecu 22
11.1 Aktiviranje zaštite za djecu 22
11.2 Deaktiviranje zaštite za djecu 22

12 Favoriti 23
12.1 Postavljanje favorita iz izbornika favorita 23
12.2 Postavljanje favorita iz "Classics" ili "Coffee World" 23
12.3 Promjena favorita 23
12.4 Brisanje favorita 23
12.5 Razvrstavanje favorita 23

13 Home Connect 23
13.1 Namještanje aplikacije Home Connect 24
13.2 Postavke funkcije Home Connect 24
13.3 Ažuriranje softvera 25
13.4 Zaštita podataka 26

[1] Ovisno o napitku
[2] Ovisno o opremi uređaja

14 Osnovne postavke 26
14.1 Promjena postavki 26
14.2 Pregled "Settings" 26
14.3 Namještanje vremena na satu 28
15 Čišćenje i održavanje 28
15.1 Mogućnost pranja u perilici posuđa 28
15.2 Sredstva za čišćenje 29
15.3 Čišćenje uređaja 30
15.4 Čišćenje posude za kapanje i spremnika za talog 30
15.5 Čišćenje posude za mlijeko 30
15.6 Servisni programi 30
16 Uklanjanje smetnji 31
17 Transport, skladištenje i zbrinjavanje 36
17.1 Aktiviranje zaštite od smrzavanja 36
17.2 Zbrinjavanje starih uređaja u otpad 36
18 Servisna služba 36
18.1 Proizvodni broj (E-Nr.), tvornički broj (FD) i redni broj (Z-Nr.) 37
18.2 Jamstvo za AQUA-STOP 37
19 Tehnički podaci 37
19.1 Informacije o besplatnom softveru i softveru otvorenog koda 38
20 Izjava o sukladnosti 39

⚠ 1 Sigurnost

Pridržavajte se sljedećih sigurnosnih napomena.

1.1 Definicija signalnih riječi

Ovdje ćete naći značenje signalnih riječi upotrijebljenih u ovim uputama.

⚠ UPOZORENJE
Pridržavajte se ovih napomena radi izbjegavanja mogućih teških ili smrtnih ozljeda.

POZOR
Pridržavajte se ovih napomena radi izbjegavanja oštećenja na uređaju ili drugih materijalnih šteta.

Napomena: Ovo ukazuje na važne informacije.

1.2 Opće napomene

- Pažljivo pročitajte ove upute.
- Sačuvajte upute i informacije o proizvodu za kasniju uporabu ili za sljedećeg vlasnika.
- Uređaj ne priključujte ako je došlo do oštećenja pri transportu.

1.3 Namjenska uporaba

Uređaj upotrebljavajte samo:
- za pripremu toplih napitaka
- za pripremu hladnih napitaka.
- U zatvorenim prostorijama u kućanstvu i sličnim situacijama primjene, naprimjer: u kuhinjskom području za zaposlenike u trgovinama, uredima i drugim radnim okruženjima; u poljoprivrednim objektima; u hotelima, motelima i drugim uobičajenim stambenim okruženjima, u ugostiteljskim objektima s noćenjem i doručkom.
- do visine od 2000 m iznad nadmorske visine

1.4 Ograničenje kruga korisnika

Djeca starija od 8 godina i osobe sa smanjenim fizičkim, osjetilnim ili mentalnim sposobnostima ili nedostatkom iskustva i/ili znanja smiju se koristiti ovim uređajem samo pod nadzorom ili ako su upućene u sigurno rukovanje uređajem te razumiju opasnosti koje mogu nastati uslijed korištenja uređajem.
Djeca se ne smiju igrati uređajem.
Djeca ne smiju čistiti uređaj i obavljati korisničko održavanje uređaja osim ako imaju 8 ili više godina i ako su pod nadzorom.
Djecu mlađu od 8 godina držite na sigurnoj udaljenosti od uređaja i priključnog voda.

1.5 Sigurna instalacija

⚠ UPOZORENJE – Opasnost od strujnog udara!
Nestručno postavljanje je opasno.
- ▸ Uređaj priključite i koristite samo prema podacima navedenim na označnoj pločici.
- ▸ Uvijek koristite isporučeni mrežni priključni vod novog uređaja.
- ▸ Uređaj priključite samo preko propisno instalirane utičnice s uzemljenjem na strujnu mrežu s izmjeničnom strujom.
- ▸ Sustav zaštitnih vodiča kućne električne instalacije mora biti propisno instaliran.
- ▸ Priključivanje na vodovod smije provesti samo obučeno stručno osoblje.
- ▸ Prilikom priključivanja i izvođenja radova na vodovodu odvojite uređaj od strujne mreže.

- Pridržavajte se nacionalnih zakonskih propisa i propisa lokalnog elektrodistributera i vodovoda.
- Uređaj priključite na strujnu mrežu tek nakon priključivanja na vodovod.

Oštećeni uređaj ili oštećeni mrežni priključni vod predstavljaju izvor opasnosti.

- Nikad nemojte upotrebljavati oštećen uređaj.
- Nikada ne pokrećite uređaj s napuklom ili polomljenom površinom.
- Nikada ne povlačite za mrežni priključni vod kako biste isključili uređaj iz električne mreže. Uvijek Izvucite mrežni utikač iz mrežnog priključnog voda.
- Ako je uređaj ili mrežni priključni vod oštećen, odmah izvucite mrežni utikač iz mrežnog priključnog voda ili isključite osigurač u ormariću s osiguračima.
- Nazovite servisnu službu. →*Stranica 36*

Nestručni popravci su opasni.

- Popravke na uređaju smije vršiti samo obučeno stručno osoblje.
- Za popravak uređaja smiju se upotrebljavati samo originalni rezervni dijelovi.
- Ako je mrežni priključni vod ili priključni vod ovog uređaja oštećen, valja ga zamijeniti posebnim mrežnim priključnim vodom ili priključnim vodom uređaja koji možete nabaviti od proizvođača ili njegove servisne službe.

1.6 Sigurna uporaba

⚠ UPOZORENJE – Opasnost od gušenja!

Djeca mogu navući ambalažni materijal preko glave ili se njime zamotati te se na taj način ugušiti.

- Ambalažni materijal držite podalje od djece.
- Djeci nikada ne dopuštajte igranje s ambalažnim materijalom.

Djeca mogu udahnuti ili progutati sitne dijelove i na taj se način ugušiti.

- Sitne dijelove držite podalje od djece.
- Ne dopustite djeci igranje sa sitnim dijelovima.

⚠ UPOZORENJE – Opasnost od strujnog udara!

Prodrla vlaga može uzrokovati strujni udar.

- Nikada ne potapajte uređaj ili mrežni priključni vod u vodu.

- ▸ Nikakva tekućina ne smije dospjeti na utični spoj uređaja.
- ▸ Uređaj upotrebljavajte samo u zatvorenim prostorima.
- ▸ Uređaj nikada ne izlažite vrućini ili vlazi.
- ▸ Za čišćenje uređaja ne upotrebljavajte parni ili visokotlačni čistač.

⚠ UPOZORENJE – Opasnost od požara!

Uređaj postaje vruć.

- ▸ Uređaj treba primjereno ventilirati.
- ▸ Uređaj nikad nemojte koristiti ako su vrata ormara zatvorena.

Uporaba produžnog mrežnog priključnog voda i nedopuštenih adaptera predstavlja izvor opasnosti.

- ▸ Nemojte upotrebljavati produžne kabele ili višestruke utičnice.
- ▸ Upotrebljavajte samo adaptere i mrežne priključne vodove koje je odobrio proizvođač.
- ▸ Ako je mrežni priključni vod prekratak i duži mrežni priključni vod nije raspoloživ, obratite se električaru i zatražite da prilagodi kućne instalacije.

⚠ UPOZORENJE – Opasnost od opeklina!

Pojedini dijelovi uređaja postaju vrlo vrući.

- ▸ Nikad nemojte dodirivati vruće dijelove uređaja.
- ▸ Nakon uporabe pustite da se vrući dijelovi uređaja prije dodirivanja ohlade.

⚠ UPOZORENJE – Opasnost od opekotina!

Svježe pripravljeni napitci iznimno su vrući.

- ▸ Po potrebi, ostavite napitke da se ohlade.
- ▸ Izbjegavajte dodir kože s iscurjelim tekućinama i isparavanjima.

Daljinsko pokretanje bez nadzora putem aplikacije Home Connect može prouzročiti opekline kod drugih osoba.

- ▸ Tijekom pripreme pića ne postavljajte ruku ispod dijela za istjecanje napitaka.
- ▸ Udaljite druge osobe, osobito djecu, od uređaja.

⚠ UPOZORENJE – Opasnost od ozljede!

Nepravilna uporaba uređaja može ugroziti korisnika.

- ▸ Kako biste izbjegli ozljede, uređaj upotrebljavajte samo u skladu s namjenom.

Priklještenje prstiju prilikom zatvaranja vrata uređaja.
▸ Pripazite na prste prilikom zatvaranja vrata uređaja.

⚠ UPOZORENJE – Opasnost: Magnetizam!


Pozor magnetizam


Pozor za osobe s elektrostimulatorom srca

Uređaj sadrži trajne magnete. Oni mogu utjecati na elektroničke implantate, npr. elektrostimulatore srca ili inzulinske pumpe.
▸ Osobe s elektroničkim implantatima moraju se držati na minimalnoj udaljenosti od 10 cm od uređaja i od vrata uređaja.
▸ Pridržavajte se minimalnog razmaka od 10 cm od spremnika za vodu, posude za mlijeko, spremnika za talog, poklopca dijela za istjecanje, dispenzera napitaka, držača sustava za mlijeko, poklopca prostora za kuhanje i jedinice za kuhanje.

⚠ UPOZORENJE – Opasnost od zdravstveno štetnog djelovanja!

Tijekom postupka filtriranja može doći do blagog povećanja razine kalija, što može utjecati na pacijente na dijalizi i osobe s bolestima bubrega.
▸ Ako imate bolest bubrega ili ste na posebnoj dijeti s kalijem, posavjetujte se s liječnikom prije upotrebe.

Onečišćenja uređaja mogu ugroziti zdravlje.
▸ Iz higijenskih razloga pridržavajte se uputa za čišćenje uređaja.

Onečišćena voda može biti štetna za zdravlje.
▸ Uređaj priključite na priključak za hladnu vodu, gdje optok vode mora biti zajamčen.
▸ Tijekom instalacije i rada pridržavajte se propisa o higijeni.

Voda iz kruga tople vode može predstavljati opasnost po zdravlje.
▸ Uređaj koristite samo sa svježom, hladnom, negaziranom pitkom vodom.

2 Izbjegavanje materijalnih šteta

POZOR
Opasnost od oštećivanja uređaja.
Zbog nestručnog puštanja u rad može doći do oštećenja uređaja.
- ▸ Koristite uređaj samo u prostorijama koje se ne zamrzavaju.
- ▸ Ako se uređaj transportirao ili skladištio pri temperaturama ispod 0 °C, pričekajte da 3 sata postigne sobnu temperaturu prije puštanja u rad.
- ▸ Nakon svakog priključivanja pričekajte oko 5 sekundi.

Neispravna ugradnja može dovesti do oštećenja.
- ▸ Pridržavajte se uputa za montažu iznad ili ispod postavljenog uređaja.
- ▸ U slučaju ugradnje preko ladice za zagrijavanje potrebna je visina niše od 590 mm.
- ▸ Priključivanje na kućnu opskrbu, kao i različiti uređaji i naprave za dovod vode do uređaja, moraju odgovarati važećim propisima dotične države.
- ▸ Priključivanje na vodovod smije provesti samo obučeno stručno osoblje.
- ▸ Uređaj priključite samo na priključak za hladnu vodu.
- ▸ Kvaliteta vode mora biti u skladu s uredbom o pitkoj vodi države u kojoj se uređaj upotrebljava.
- ▸ Optok vode mora biti zajamčen.
- ▸ Provjerite iznosi li tlak vode na vodoopskrbnom sustavu minimalno 50 kPa (0,5 bara) i maksimalno 1000 kPa (10 bara).
- ▸ Ako tlak vode prelazi navedenu maksimalnu vrijednost, treba instalirati redukcijski ventil između priključka na vodovod i kompleta crijeva uređaja.

Nepričvršćeni elementi mogu se prevrnuti.
- ▸ Elemente s običnim kutnikom pričvrstite na zid.

3 Zaštita okoliša i ušteda

3.1 Zbrinjavanje ambalaže u otpad

Ambalažni materijali su ekološki neškodljivi i mogu se reciklirati.
- ▸ Pojedinačne sastavne dijelove zbrinite na otpad odvojene po vrstama.

3.2 Ušteda energije

Ako slijedite sljedeće upute, vaš će uređaj trošiti manje energije.

Interval za automatsko isključivanje namjestite na najmanju vrijednost.
- ✔ Ako se uređaj ne upotrebljava, isključit će se ranije.
  → *"Osnovne postavke", Stranica 26*

Nemojte prijevremeno prekidati istjecanje napitka.
- ✔ Zagrijana količina vode ili mlijeka optimalno se koristi.

Redovito uklanjajte kamenac iz uređaja.
- ✔ Naslage kamenca povećavaju potrošnju energije.

4 Postavljanje i priključivanje

4.1 Opseg isporuke

Nakon raspakiravanja provjerite sve dijelove imaju li oštećenja nastala u transportu te je li isporuka potpuna.

Napomena: Ovisno o vrsti uređaja, priložen je različit pribor. Taj pribor označen je isprekidanim okvirom.
→*Sl.* **1**

A	Potpuno automatizirani aparat za kavu
B	Posuda za mlijeko
C	Upute za montažu
D	Traka za provjeru tvrdoće vode
E	Upute za uporabu

4.2 Ugradnja i priključivanje uređaja

U uputama za montažu opisuju se različiti modeli koji se mogu razlikovati po opsegu isporuke i montaži.

Napomene

- Obratite pozornost na informacije u vezi sa sigurnošću →*Stranica 9* i izbjegavanjem materijalnih šteta →*Stranica 14*.
- Provjerite je li priključak za vodu uvijek dostupan.

▸ Uređaj ugradite i priključite prema uputama za montažu priloženih u kutiji.

4.3 Električno priključivanje uređaja

1. Utikač uređaja utaknite u mrežni priključni vod na uređaju.
2. Mrežni utikač mrežnog priključnog voda na uređaju utaknite u utičnicu u blizini uređaja.
3. Provjerite ima li mrežni utikač čvrst dosjed.

5 Upoznavanje

5.1 Uređaj

Ovdje ćete naći pregled sastavnih dijelova svog uređaja.

Napomena: Ovisno o tipu uređaja moguća su odstupanja u bojama i pojedinostima.

Vanjski prikaz
→*Sl.* **2**

1	Površina za odlaganje, može se ukloniti
2	Osvjetljenje
3	Upravljačka ploča
4	Ispust za napitke, podesiv po visini
5	Osvjetljenje šalica
6	Vrata aparata
7	Dispenzer napitaka
8	Poklopac ispusta za napitak

Prikaz unutrašnjosti
→*Sl.* **3**

9	Prihvatna posuda
10	Označna pločica
11	Spremnik za vodu s poklopcem
12	Glavna sklopka
13	Ladica za pribor
14	Spremnik za kavu u zrnu s poklopcem
15	Unutarnja rasvjeta [1]
16	Namještanje finoće mljevenja
17	Poklopac prostora za kuhanje

[1] Ovisno o opremi uređaja

18	Jedinica za kuhanje
19	Posuda za mlijeko
20	Sustav za mlijeko
21	Površina za odlaganje za posudu za mlijeko, može se ukloniti
22	Spremnik za talog
23	Posuda za kapanje
24	Pokrov plitice za skupljanje prolivene tekućine

5.2 Upravljačka ploča

Putem upravljačke ploče namještate sve funkcije svog uređaja i dobivate informacije o radnom stanju.

⏻	Uključite ili isključite uređaj.
⌂	▪ Izađite iz postavki izbornika. ▪ Vratite se u početni izbornik.
start stop	Pokrenite ili zaustavite program.
Favourites	Odaberite spremljene napitke s osobnim postavkama. →*Stranica 23*
Classics	Odaberite standardne napitke.
Coffee World	Odaberite osnovne napitke koji se mogu proširiti u kombinaciji s aplikacijom Home Connect.
Care & maintenance	Pozovite servisne programe.
Settings	Otvorite ili napustite postavke.

Brzi odabir napitaka

☆	Brzi odabir izravno za "Favourites"
☕	Brzi odabir izravno za "Classics"
☕	Brzi odabir izravno za "Coffee World"

Obavijesti

🔧	Servisna služba
📶	Uređaj je povezan s Home Connect.
📶	Uređaj nije povezan s Home Connect.
📶	Uređaj nije uspostavio vezu s poslužiteljem.
📶	Funkcija popisa za reprodukciju aktivirana je u aplikaciji Home Connect.
🥛	Provjerite posudu za mlijeko.
	Uspite zrna.
💧	Ulijte vodu.
	"Demo mode" je aktiviran.

Postavke napitaka

💧	Količina
	Jačina
	Aroma
🥛	Namjestite udjel mlijeka.
🌡	Temperatura

Rukovanje

‹	Vraćanje na izbornik
☆	Dodavanje favorita
★	Brisanje favorita.
	Priprava dvije šalice

Brzi odabir

⋮	Otvorite brzi odabir.

	Aktiviranje ili deaktiviranje zaštite za djecu.
	Uključivanje ili isključivanje WiFi-ja.

6 Pribor

Upotrebljavajte samo originalni pribor. Usklađen je s vašim uređajem.

Dodatna oprema	Trgovina	Servisna služba
Tablete za čišćenje	TCZ8001A	00312096
Tablete za uklanjanje kamenca	TCZ8002A	00312093
Filtar za vodu	TCZ7003	17000705
Krpa od mikrovlakana	-	00312289
Staklena posuda za mlijeko	-	12043068
Ograničenje za kut otvaranja 92°	-	10020041
Produžetak za dovodno crijevo za vodu	-	00671612
Produžni mrežni priključni kabel, Europa, 5 m	-	12022522
Komplet za održavanje	TCZ8004A	00312107

7 Prije prve uporabe

Pripremite uređaj za uporabu.

7.1 Priprema i čišćenje uređaja

Očistite uređaj i pojedinačne dijelove. Pratite upute na slikama koje se nalaze na početku ovih uputa.

POZOR
Neprikladna zrna mogu začepiti stroj za mljevenje.

- Upotrebljavajte isključivo čiste mješavine prženog zrna za uređaje za espresso ili potpuno automatizirane uređaje.
- Nemojte upotrebljavati glazirana zrna kave.
- Nemojte upotrebljavati karamelizirana zrna kave.
- Nemojte upotrebljavati zrna kave tretirana dodacima koji sadrže šećer.
- Nemojte stavljati mljevenu kavu.

→*Sl.* **4** - **23**

Savjet: Kako biste zadržali optimalnu kvalitetu, zrna kave skladištite u zatvorenoj posudi na hladnom mjestu. Zrna kave možete držati više dana u spremniku za zrna, a da pritom ne izgube aromu.

7.2 Određivanje tvrdoće vode

Ispravna postavka tvrdoće vode važna je kako bi aparat pravodobno pokazao kada je potrebno ukloniti kamenac. Tvrdoću vode možete utvrditi pomoću priložene test trakice ili saznati od nadležne vodoopskrbne službe.

- Kratko uronite test trakicu u svježu vodu iz vodovoda ① i pustite da se iskapa.
  → *"Pregled stupnjeva tvrdoće vode", Stranica 18*
  - Pričekajte minutu ②.
  - Očitajte vrijednost tvrdoće vode na test trakici ③.

  → *Sl.* **4**

Napomena: Ako je u kući instalirano postrojenje za omekšavanje vode, tvrdoću vode možete namjestiti na "Water softening system".

Savjeti

- Postavke možete u svakom trenutku promijeniti.
  → *"Osnovne postavke", Stranica 26*
- Ako je tvrdoća vode veća od 21 °dH (3,8 mmol/l), spremnik za vodu možete napuniti prethodno filtriranom vodom radi smanjenja naslaga kamenca u spremniku.

7.3 Pregled stupnjeva tvrdoće vode

U tablici se prikazuje dodjela stupnja stupnjevima tvrdoće vode.

Stupanj	Postavke prstena na filtru INTENZA	Njemački stupanj tvrdoće u °dH	Ukupna tvrdoća u mmol/l
1	A	1 - 7	< 1,3
2	A	8 - 14	1,3 - 2,5
3	B	15 - 21	2,5 - 3,8
4 [1]	C	22 - 30	> 3,8

7.4 Korištenje filtra za vodu

S pomoću filtra za vodu sprječavate nakupljanje kamenca i smanjujete onečišćenja u vodi.

Napomena: Udio kamenca u vodi utječe na aromu i pjenu kave. Na dnu filtra za vodu BRITA INTENZA nalazi se aromatski prsten. Za postavljanje optimalne razine arome za vodu iz vodovoda, okrenite aromatski prsten.

- Za detaljnije upute za upotrebu filtra za vodu skenirajte sljedeći QR kôd.
  → *Sl.* **24**

Umetanje filtra za vodu

POZOR

Moguće oštećenje uređaja uzrokovano kamencem.

- Pravodobno zamijenite filtar za vodu.
- Zamijenite filtar za vodu najkasnije nakon 2 mjeseca.
- Obratite pažnju na poruke na zaslonu.

1. Odaberite "Care & maintenance".
2. Odaberite "INTENZA filter" i slijedite upute na zaslonu.

Zamjena ili uklanjanje filtra za vodu

Uređaj može raditi i bez filtra za vodu.

1. Odaberite "Care & maintenance".

[1] Tvornička postavka

2. Odaberite "INTENZA filter".
3. Odaberite "Replace" ili "Remove" i slijedite upute na zaslonu.
   → *Sl.* **6**
   → *Sl.* **7**

Napomene
- Iskorišteni filtar za vodu zbrinite u skladu s lokalnim propisima.
- Zamjenske filtre za vodu uvijek čuvajte zatvorene u originalnoj ambalaži na hladnom i suhom mjestu.

Savjeti
- Filtar za vodu trebate zamijeniti i iz higijenskih razloga.
- Ako koristite filtar za vodu, ne trebate tako često uklanjati kamenac s uređaja.
- Ako koristite filtar za vodu, napitci će biti ukusniji.
- Prije uporabe isperite umetnuti filtar za vodu tako da pripravite jednu šalicu vruće vode ako uređaj niste upotrebljavali dulje vrijeme, npr. ako ste bili na godišnjem odmoru.
- Filtar za vodu možete nabaviti u trgovini ili putem servisne službe.
  → *"Pribor", Stranica 17*

7.5 Prvo puštanje u rad

Nakon priključivanja struje namjestite postavke za prvo puštanje u rad. Opcija za puštanje u rad prikazat će se prilikom prvog uključivanja ili nakon vraćanja na tvorničke postavke.

1. Otvorite vrata aparata.
2. Osigurajte da je mrežni prekidač postavljen na |.
   → *Sl.* **25**
3. Zatvorite vrata aparata.
4. Uključite uređaj pritiskom na ⏻ i pričekajte da se uređaj ispere.
5. Slijedite upute na zaslonu.

✔ Zaslon vodi kroz program.

Savjet: Za pozivanje informacija pritisnite i.

Napomene
- Ako želite sad namjestiti Home Connect, slijedite upute u aplikaciji Home Connect.
  → *"Namještanje aplikacije Home Connect", Stranica 24*
- Ako je odabrana opcija "Demo mode", funkcioniraju samo prikazi na zaslonu. Ne možete preuzeti napitak ili provesti program.

7.6 Opće napomene

Pridržavajte se uputa za optimalnu upotrebu uređaja.

Napomene
- Uređaj je tvornički programiran s optimalnim zadanim postavkama.
- Prilikom svakog pripremanja napitaka uključuje se integrirani ventilator i nakon oko5-7 minuta nakon priprave napitka ponovno isključuje.
- Stroj za mljevenje tvornički je namješten za optimalan rad. Ako kava izlazi samo u kapljicama ili je previše rijetka i nema dovoljno kreme, možete prilagoditi stupanj mljevenja.
  → *"Namještanje finoće mljevenja", Stranica 22*
- Ako uređaj ne koristite određeno vrijeme, on će se automatski isključiti. Trajanje možete promijeniti u osnovnim postavkama.
  → *Stranica 26*
- Prvi napitak još neće imati punu aromu ako:
  – Uređaj upotrebljavate prvi put.
  – Proveli ste servisni program.
  – Dulje vrijeme niste upotrebljavali uređaj.

  Ne pijete napitak.

8 Osnovno rukovanje

8.1 Uključite ili isključite uređaj.

Napomene
- Ne pritišćite glavnu sklopku dok uređaj radi.
- Prije nego što isključite glavnu sklopku, isključite uređaj koristeći ⏻. Samo tako će uređaj automatski ispirati.
- Za prijevremeni prekid automatskog ispiranja pritisnite start stop.

▸ Pritisnite ⏻.
Prilikom uključivanja na zaslonu se prikazuje logotip. Prilikom uključivanja i isključivanja uređaj provodi automatsko ispiranje. Prilikom isključivanja uređaj se čisti ispuštajući kapljice u posudu za kapanje. Ako je uređaj prilikom uključivanja još topao ili ako prije isključivanja nije napravljen napitak, uređaj ne provodi ispiranje.

8.2 Priprava napitaka

Saznajte kako pripremiti napitak po svom izboru.

⚠ UPOZORENJE
Opasnost od opekotina!
Svježe pripravljeni napitci iznimno su vrući.
- ▸ Po potrebi, ostavite napitke da se ohlade.
- ▸ Izbjegavajte dodir kože s iscurjelim tekućinama i isparavanjima.

Napomene
- Kod nekih se postavki kava priprema u nekoliko koraka. Pričekajte dok se postupak u cijelosti ne završi.
- Ako pripravljate napitak s mlijekom, uvijek priključite posudu napunjenu mlijekom s cjevčicom za mlijeko i usisnom cijevi.
- Posuda za mlijeko razvijena je specijalno za ovaj uređaj. Posudu za mlijeko upotrebljavajte isključivo za čuvanje mlijeka u domaćinstvu i u hladnjaku.
- Ako sustav za mlijeko nije očišćen, može doći do istjecanja malih količina mlijeka prilikom priprave vruće vode.

8.3 "DoubleShot" i "TripleShot" [1]

Uređaj melje kavu dvaput ili triput. Kako bi se oslobodile samo ukusne i cjelovite arome, uređaj iznova melje i kuha zrna kave.
Što se kava više kuha, u njoj se otpušta više gorke tvari i neželjenih aroma. Gorke tvari i neželjene arome utječu na ukus i korisnost kave.

Napomena: Funkcije "DoubleShot" i "TripleShot" ovise o odabranoj jačini i veličini napitka.

8.4 Slow Brew i Cold Brew

Slow Brew i Cold Brew sporo su priprema pića koja vaš uređaj ispušta u pulsirajućem, nekontinuiranom protoku pića. Ovakav način pripreme kave dostupan je u toploj i hladnoj varijanti. Priprava napitka traje nekoliko minuta.

Napomena: Prije priprave napitka napunite spremnik za vodu svježom, hladnom, negaziranom pitkom vodom.

[1] Ovisno o napitku

8.5 Priprema kave s mlijekom

Saznajte na primjeru kako možete pripremiti Latte Macchiato.

⚠ UPOZORENJE
Opasnost od opeklina!
Sustav za mlijeko postaje jako vruć.
- ▸ Nikad ne dodirujte sustav za mlijeko.
- ▸ Pustite da se vrući sustav za mlijeko ohladi prije nego što ga dodirnete.

Zahtjevi
- Posuda za mlijeko je umetnuta.
- Sustav za mlijeko priključen je na dispenzer napitaka.
- Spremnik za mlijeko napunjen je dovoljnom količinom mlijeka.

1. Stavite čašu ispod dijela za istjecanje napitka.
2. Odaberite "Classics" i pritisnite "Classics".
3. Odaberite "Latte macchiato" i pritisnite "Latte macchiato".
4. Namjestite parametre napitka.
   - ▸ Za promjenu količine punjenja pritisnite segmente.
   - ▸ Za promjenu jačine pritisnite i namjestite jačinu u segmentima.
   - ▸ Za promjenu udjela mlijeka pritisnite i namjestite udjel mlijeka u segmentima.
5. Pritisnite start stop.
   - ▸ Kako biste potpuno zaustavili postupak priprave napitka, pritisnite start stop.
   - ▸ Kako biste zaustavili trenutačni korak pripreme, pritisnite "Skip".

✔ Napitak se priprema i ispušta u čašu.

Napomene
- Ako ne promijenite nijednu postavku oko 30 sekundi, uređaj izlazi iz načina za namještanje.
- Uređaj automatski sprema postavke.

Savjeti
- Možete zagrijati šalice vrućom vodom prije priprave.
- Umjesto mlijeka možete upotrebljavati i biljne napitke, npr. od soje.
- Kvaliteta pjene od mlijeka ovisi o vrsti upotrijebljenog mlijeka ili biljnog napitka.

8.6 Priprava dvije šalice istodobno

Ovisno o napitku, možete istodobno pripremiti 2 šalice.

Napomena: Ako je aktivna funkcija "DoubleShot" ili "TripleShot", nije moguća priprava dvije šalice istodobno.

1. Odaberite željeni napitak.
2. Pritisnite .

✔ Na zaslonu se prikazuje postavka .

3. Postavite dvije šalice slijeva i zdesna ispod dijela za istjecanje napitka.
4. Pritisnite start stop.
   Napitak se priprema u koracima (njih 2). Zrna se melju u ciklusima mljevenja (njih 2).

✔ Napitak se kuha i ispušta u šalice.

5. Pričekajte dok se postupak ne završi.

9 Stroj za mljevenje

Uređaj ima stroj za mljevenje koji se može namjestiti, a omogućuje individualnu prilagodbu stupnja mljevenja zrna kave.

9.1 Namještanje finoće mljevenja

- Namjestite stupanj mljevenja kliznikom između vrlo sitno ⁂ i vrlo krupno ⁂.
  → *Sl.* **26**
  Postavku finoće mljevenja izmijenite samo malo.
  Postavka stupnja mljevenja postaje aktivna tek nakon druge šalice.

Savjet: Ako kava izlazi samo u kapljicama, prilagodite grublji stupanj mljevenja.
Ako se kava prebrzo toči i ima premalo kreme, postavite finiji stupanj mljevenja.

10 Površina za odlaganje posude za mlijeko

Uređaj prepoznaje ako se na površini za odlaganje nalazi posuda za mlijeko.

Napomena: Ako upotrebljavate isporučenu posudu za mlijeko ili karton mlijeka, uređaj to automatski prepoznaje.

10.1 Uporaba površine za odlaganje posude za mlijeko

1. Priključite posudu za mlijeko ili karton mlijeka i postavite na površinu za odlaganje.
2. Pokrenite pripravu.

Napomene

- Ako se prikaže poruka "Please insert milk container.", priprava nije moguća.
- Uređaj na temelju težine prepoznaje količinu mlijeka u posudi za mlijeko ili u kartonu mlijeka. Ako se u posudi za mlijeko nalazi premala količina mlijeka, prikazuje se poruka.[1]

10.2 Uporaba vlastite posude za mlijeko[1]

Kod određenih serija uređaja moguće je upotrebljavati vlastitu posudu za mlijeko.

1. Pripremite vlastitu posudu za mlijeko.
2. Izvagajte vlastitu posudu za mlijeko.
   → *"Pregled Settings", Stranica 26*

Napomena: Ako upotrebljavate standardnu posudu za mlijeko ili karton mlijeka, uređaj to automatski prepoznaje.

11 Zaštita za djecu

Aparat je možete blokirati kako biste djecu zaštitili od oparina i opekotina.

11.1 Aktiviranje zaštite za djecu

Zahtjev: Uređaj je uključen.
1. Pritisnite ⋮.
2. Pritisnite ⊂⊃.
✔ Zaštita za djecu je aktivirana.

11.2 Deaktiviranje zaštite za djecu

1. Pritisnite ⋮.

[1] Ovisno o opremi uređaja

2. Pomičite prst duž prstena dok se prsten ne napuni.

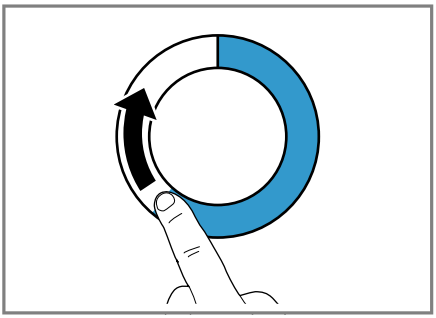

✔ Zaštita za djecu je deaktivirana.

12 Favoriti

Spremite pojedinačne napitke kao favorite kako biste ih brže pripravili. Favorit sadrži napitak s osobnim postavkama. Postavke možete u svakom trenutku promijeniti.

Napomena: Kako biste izašli iz postavki, pritisnite ⌂ ili pokrenite pripravu napitka.

12.1 Postavljanje favorita iz izbornika favorita

1. Pritisnite "Favourites".
2. Pritisnite +.
3. Odaberite napitak.
4. Namjestite parametre napitka.
5. Pritisnite ☆.
6. Unesite naziv.
7. Pritisnite .

12.2 Postavljanje favorita iz "Classics" ili "Coffee World"

1. Odaberite napitak iz "Classics" ili "Coffee World".
2. Namjestite parametre napitka.
3. Pritisnite ☆.
4. Unesite naziv.
5. Pritisnite .

12.3 Promjena favorita

1. Pritisnite "Favourites".
2. Odaberite favorita.
3. Unesite promjene.
4. Pritisnite ✎.
5. Pritisnite "Save".

12.4 Brisanje favorita

1. Pritisnite "Favourites".
2. Odaberite favorita.
3. Pritisnite ★.
4. Pritisnite "Delete".

12.5 Razvrstavanje favorita

Možete promijeniti redoslijed favorita.

1. Pritisnite "Favourites".
2. Odaberite favorita.

✔ Na zaslonu se prikazuju svi favoriti, možete pomaknuti favorita prstom.

✔ Uređaj automatski sprema novi redoslijed.

Savjet: Možete postaviti, izmijeniti, izbrisati ili razvrstati favorite i putem aplikacije Home Connect.

13 Home Connect

Ovaj uređaj ima mogućnost mrežnog povezivanja. Uređaj povežite s mobilnim uređajem kako biste preko aplikacije Home Connect mogli rukovati funkcijama, prilagođavati postavke ili nadzirati trenutačno radno stanje. Usluge Home Connect nisu dostupne u svim zemljama. Dostupnost funkcije Home Connect ovisi o dostupnosti usluga Home Connect u vašoj zemlji. Informacije o tome naći ćete na: *www.home-connect.com*.
Za korištenje funkcijom Home Connect najprije uspostavite vezu s

WLAN kućnom mrežom (Wi-Fi [1]) i s aplikacijom Home Connect.
Aplikacija Home Connect pritom vas vodi kroz čitavi postupak prijave. Slijedite upute i zabilježite informacije u aplikaciji Home Connect.

Napomene
- Pridržavajte se sigurnosnih napomena u ovim uputama za uporabu i provjerite primjenjuju li se i kada uređajem rukujete putem aplikacije Home Connect.
  → *"Sigurnost", Stranica 9*
- Rukovanje na uređaju uvijek ima prednost. Tada nije moguće rukovanje putem aplikacije Home Connect.
- U umreženom stanju pripravnosti uređaju je potrebno maks. 2 W.

13.1 Namještanje aplikacije Home Connect

Zahtjev: Uređaj na mjestu postavljanja ima pristup kućnoj WLAN mreži (Wi-Fi).

1. Skenirajte sljedeći QR kod.
   → *Sl.* **27**
   Putem QR koda možete instalirati aplikaciju Home Connect i povezati uređaj.
2. Slijedite upute u aplikaciji Home Connect.

Napomena: Bluetooth je potreban samo za postupak spajanja. Nakon postupka Bluetooth se automatski deaktivira.

13.2 Postavke funkcije Home Connect

Prilagodite Home Connect svojim potrebama.
Postavke funkcije Home Connect naći ćete u osnovnim postavkama uređaja. Koje će se postavke prikazati na zaslonu, ovisi o tome je li namještena funkcija Home Connect i je li uređaj povezan s kućnom mrežom.

[1] Wi-Fi je zaštićena marka organizacije Wi-Fi Alliance.

Pregled postavki Home Connect

Ovdje ćete naći pregled postavki za Home Connect i mrežnih postavki.

Osnovna postavka	Odabir	Opis
Home Connect Asistent	Pokretanje Prekid veze	Dodajte mobilni uređaj. Odvojite uređaj s mreže.
WiFi	Uklj. Isklj.	Isključite daljinski modul u slučaju duljeg odsustva radi uštede energije **Napomena:** U umreženom stanju pripravnosti uređaju je potrebno maks. 2 W.
Remote start	Uklj Isklj.	Uključite i isključite daljinsko pokretanje na uređaju **Napomena:** Ako je daljinsko pokretanje onemogućeno, uređaj je moguće samo isključiti putem aplikacije Home Connect, ali ne i uključiti.
Ažuriranje softvera	-	**Napomena:** Ova postavka dostupna je samo uz ažuriranje softvera.

Napomena: Ako se uključi "WiFi" i daljinsko pokretanje, na zaslonu se prikazuje .

13.3 Ažuriranje softvera

Uz pomoć ove funkcije možete ažurirati softver uređaja, npr. za optimizaciju, uklanjanje pogrešaka ili ažuriranja važna za sigurnost.

Preduvjeti

- Registrirani ste Home Connect korisnik.
- Aplikacija Home Connect je instalirana na mobilnom krajnjem uređaju.
- Uređaj je povezan s Home Connect poslužiteljem.

Aplikacija Home Connect obavijestit će vas o dostupnim ažuriranjima softvera.

Trenutnu verziju softvera možete naći u aplikaciji Home Connect pod informacijama o uređaju.

Nakon uspješnog preuzimanja možete pokrenuti instalaciju putem aplikacije Home Connect kada ste na kućnoj WLAN mreži (WiFi). Nakon uspješne instalacije bit ćete obaviješteni preko aplikacije Home Connect.

Napomene

- Ažuriranje softvera sastoji se od dva koraka.
  - U prvom koraku izvodi se preuzimanje.
  - U drugom koraku izvodi se instalacija na uređaj.
- Tijekom preuzimanja i dalje možete upotrebljavati uređaj. Ovisno o osobnim postavkama u aplikaciji Home Connect, ažuriranje softvera može se i automatski preuzeti.
- Instalacija traje nekoliko minuta. Tijekom instalacije ne možete koristiti uređaj.
- U slučaju ažuriranja važnog za sigurnost preporučujemo da postu-

pak instalacije provedete u što kraćem roku.

13.4 Zaštita podataka

Obratite pozornost na napomene o zaštiti podataka.

Pri prvom povezivanju uređaja s mrežom spojenom na internet, uređaj prenosi sljedeće kategorije podataka na poslužitelj Home Connect (prva registracija):

- Jedinstveni identifikator uređaja (sastoji se od ključeva uređaja kao i MAC adrese ugrađenog Wi-Fi komunikacijskog modula).
- Sigurnosni certifikat Wi-Fi komunikacijskog modula (za informacijsko-tehničku zaštitu veze).
- Aktualnu verziju softvera i hardvera vašeg kućanskog uređaja.
- Status eventualnog prethodnog povratka na tvorničke postavke.

Ova prva registracija priprema je za korištenje funkcija Home Connect i potrebna je tek u trenutku kada se prvi put poželite koristiti funkcijom Home Connect.

Napomena: Vodite računa da se funkcije Home Connect mogu upotrebljavati samo u kombinaciji s aplikacijom Home Connect. Informacije o zaštiti podataka možete pozvati u aplikaciji Home Connect.

14 Osnovne postavke

Možete namjestiti osnovne postavke uređaja prema svojim potrebama i pozvati dodatne funkcije.

14.1 Promjena postavki

1. Odaberite "Settings".
✔ Na zaslonu se prikazuje popis postavki.
2. Promijenite željenu postavku.
✔ Uređaj automatski sprema postavku.
3. Kako biste se vratili u izbornik, pritisnite ⟨.
4. Za izlazak iz postavki pritisnite ⌂.

Savjet: Za pozivanje informacija pritisnite i.

14.2 Pregled "Settings"

Ovdje ćete naći pregled "Settings".

Language		Namjestite jezik.
Home Connect	Home Connect Asistent	→ *"Namještanje aplikacije Home Connect", Stranica 24*
Vrijeme		Namjestite aktualno vrijeme ili ga automatski prikažite putem Home Connect.
Postavke zaslona	Brightness	Namjestite svjetlinu u stupnjevima.
	Prikaz sata	Postavite ili isključite prikaz sata na ograničeno ili neograničeno vrijeme.

		Napomena: Ako ne ograničite vrijeme prikaza sata, potrošnja energije se povećava.
	Clock display	Postavite ili isključite prikaz sata na ograničeno ili neograničeno vrijeme. **Napomena:** Ako ne ograničite vrijeme prikaza sata, potrošnja energije se povećava.
	Clock	Namjestite prikaz vremena.
	Namještanje	▪ Namjestite vodoravno i okomito usmjerenje zaslona. ▪ Namjestite optimizaciju i centriranje prikaza zaslona na kut gledanja.
Zvučni signali	Zvuk tipki	Isključite i uključite zvuk.
	Glasnoća	Namjestite glasnoću u stupnjevima.
	Zvučni signal	Isključite i uključite zvuk.
	Početna melodija	Isključite i uključite zvuk prilikom pokretanja uređaja.
Namještanje napitka	Temperatura kuhanja	Namještanje temperature kuhanja
	Redoslijed mlijeka	Namještanje redoslijeda mlijeka i kave
		Namještanej pauze između mlijeka i kave
Appliance settings	Illumination	Namjestite svjetlinu osvjetljenja u stupnjevima.
	Automatsko isključivanje	Namjestite trajanje nakon kojeg se uređaj isključuje.
	Tvrdoća vode	Namještanje tvrdoće vode

	Posuda za mlijeko [1]	Namjestite karton mlijeka ili pojedinačne posude za mlijeko. **Napomena:** Ako upotrebljavate standardnu posudu za mlijeko, uređaj to automatski prepoznaje.
Customisation	Početna kategorija	Namjestite prikaz izbornika nakon uključivanja, npr. "Classics".
Factory settings	Reset the appliance to factory settings?	Vraćanje osobnih postavki na tvorničke postavke.
Demo mode	Način rada u svrhu demonstracije	Uključite ili isključite "Demo mode".
Informacije o uređaju	Brojač napitaka	Prikažite broj pripravljenih napitaka
	Informacije o čišćenju	Prikažite vrijeme do sljedeće promjene filtra za vodu ili pokretanja programa servisiranja
	Informacije o verziji	Prikažite informacije o uređaju.
	Informacije o mreži	Prikažite informacije o mreži.

14.3 Namještanje vremena na satu

1. U izborniku pritisnite "Settings".
2. Pritisnite "Time".
3. Za namještanje vremena pritisnite prikaz sati ili prikaz minuta.

✔ Odabrana vrijednost označena je plavo.

4. Prstenom za namještanje namjestite vrijeme.
   ▸ Minute se broje u koracima od 5 minuta. Za točno namještanje minuta pritisnite i držite pritisnuto odgovarajuće područje na prstenu za namještanje oko 1-2 sekunde. Minute se prikazuju u točkama. Prstenom za namještanje namjestite minute.
5. Za izlaz iz osnovnih postavki vratite se na izbornik pritiskom na ⌂ ili isključite uređaj pritiskom na ⏻.

✔ Vrijeme je pohranjeno.

15 Čišćenje i održavanje

15.1 Mogućnost pranja u perilici posuđa

Ovdje možete pronaći pregled dijelova koje možete prati u perilici posuđa.

[1] Ovisno o opremi uređaja

POZOR
Neki su dijelovi osjetljivi na temperaturu i mogu se oštetiti prilikom pranja u perilici posuđa.
- ▸ Pridržavajte se uputa za uporabu perilice posuđa.
- ▸ U perilici posuđa perite samo prikladne dijelove.
- ▸ Upotrebljavajte programe koji ne zagrijavaju dijelove iznad 60 °C.

Prikladno za pranje u perilici posuđa:



- Posuda za kapanje
- Pokrov plitice za skupljanje prolivene tekućine
- Spremnik za talog
- Prihvatna posuda
- Posuda za mlijeko s poklopcem i dnom
- Površina za odlaganje posude za mlijeko
- Dispenzer napitaka
- Sustav za mlijeko

Nije prikladno za pranje u perilici posuđa:



- Spremnik za vodu
- Poklopac spremnika za vodu
- Jedinica za kuhanje
- Poklopac ispusta za napitak
- Poklopac prostora za kuhanje
- Spremnik za kavu u zrnu
- Poklopac spremnika za kavu u zrnu
- Površina za odlaganje

15.2 Sredstva za čišćenje

Upotrebljavajte samo prikladna sredstva za čišćenje.

POZOR
Neprikladna sredstva za čišćenje mogu oštetiti površine uređaja.
- ▸ Nemojte upotrebljavati jaka ili abrazivna sredstva za čišćenje.
- ▸ Ne koristite sredstva za čišćenje s alkoholom ili benzinom.
- ▸ Nemojte upotrebljavati tvrde jastučiće za ribanje ili spužve za čišćenje.

Neprikladna sredstva za čišćenje i za uklanjanje kamenca mogu oštetiti uređaj.
- ▸ Za uklanjanje kamenca ne koristite čistu limunsku kiselinu, ocat ili sredstva na bazi octa.
- ▸ Nemojte upotrebljavati sredstvo za uklanjanje kamenca s fosfornom kiselinom.
- ▸ Upotrebljavajte samo tablete za uklanjanje kamenca i tablete za čišćenje koje su namijenjene specijalno za odgovarajući uređaj.
  → *"Pribor", Stranica 17*

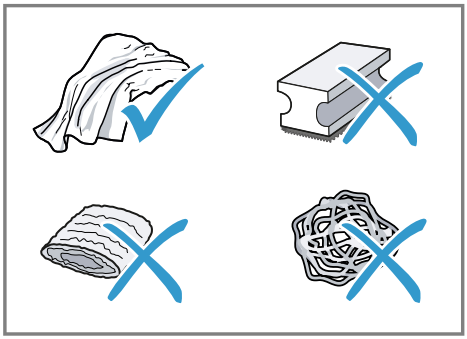

Savjeti
- Temeljito operite nove spužvice za pranje kako biste uklonili eventualne naslage soli. Soli mogu prouzročiti nastanak hrđe na površinama od nehrđajućeg čelika.
- Uvijek odmah uklonite ostatke kamenca, kave, mlijeka, sredstava za čišćenje i otopina za uklanjanje ka-

menca kako biste spriječili nastanak korozije.

15.3 Čišćenje uređaja

⚠ UPOZORENJE
Opasnost od strujnog udara!
Prodrla vlaga može uzrokovati strujni udar.
- ▸ Nikada ne potapajte uređaj ili mrežni priključni vod u vodu.
- ▸ Nikakva tekućina ne smije dospjeti na utični spoj uređaja.
- ▸ Za čišćenje uređaja ne upotrebljavajte parni ili visokotlačni čistač.

⚠ UPOZORENJE
Opasnost od opeklina!
Pojedini dijelovi uređaja postaju vrlo vrući.
- ▸ Nikad nemojte dodirivati vruće dijelove uređaja.
- ▸ Nakon uporabe pustite da se vrući dijelovi uređaja prije dodirivanja ohlade.

1. Očistite kućište, površine visokog sjaja i upravljačku ploču krpom s mikrovlaknima.
2. Ispust za piće očistite nakon pripreme napitka mekanom, vlažnom krpom.
3. Spremnik za vodu isperite svježom, čistom vodom.
4. Ako se uređaj nije koristio dulje vrijeme, npr. tijekom godišnjih odmora, očistite cijeli uređaj, uključujući pokretne dijelove, kao što su jedinica za kuhanje ili spremnik za vodu.

Napomena: Uređaj provodi automatsko ispiranje ako ga uključite u hladnom stanju ili ga isključite nakon pripreme kave. Time se sustav samostalno čisti.

15.4 Čišćenje posude za kapanje i spremnika za talog

Svakodnevno čistite i praznite posudu za kapanje i spremnik za talog kako biste spriječili nastanak naslaga. Pratite upute na slikama koje se nalaze na početku uputa.

→ *Sl.* **28** - **30**

15.5 Čišćenje posude za mlijeko

Posudu za mlijeko treba redovito čistiti iz higijenskih razloga. Posudu za mlijeko možete prati u perilici posuđa. Pratite upute na slikama koje se nalaze na početku uputa.

→ *Sl.* **19** - **22**

15.6 Servisni programi

Ako umetnete ili uklonite filtar za vodu ili radi temeljitog čišćenja uređaja, upotrijebite program za servisiranje. Uređaj javlja ako trebate provesti program za servisiranje, npr. čišćenje.

POZOR
Nestručno ili nepravodobno čišćenje i uklanjanje kamenca može dovesti do oštećenja uređaja.
- ▸ Postupak uklanjanja kamenca odmah provedite prema uputama.
- ▸ U posudu jedinice za kuhanje umećite samo tablete za čišćenje.
- ▸ U posudu jedinice za kuhanje nemojte umetati tablete za uklanjanje kamenca ili druga sredstva.

Napomene
- ▪ Na zaslonu se prikazuje napredak postupka.
- ▪ Ako je uređaj blokiran, njime možete rukovati tek nakon provedenog postupka uklanjanja kamenca.

Savjeti
- Dodatno uz automatski program ispiranja, tjedno izvadite i očistite jedinicu za kuhanje.
- Za bolje i brže otapanje tablete za uklanjanje kamenca upotrijebite mlaku vodu za servisne programe.

Uporaba programa za servisiranje

1. Odaberite "Care & maintenance".
2. Pritisnite "Care & maintenance".
✔ Na zaslonu se prikazuje popis.
3. Pritisnite željeni program.
✔ Zaslon vas vodi kroz program.

Pregled servisnih programa

Ovdje ćete naći pregled servisnih programa.

Napomena: Početna slika prikazuje preostali broj priprava napitaka do provođenja programa i trajanje.

INTENZA filter	Umetnite, zamijenite ili izvadite filtar za vodu.
Cleaning milk system	Automatski isperite sustav za vodu.
Calc'n Clean	Kombinirajte čišćenje i uklanjanje kamenca. Očistite vodove od ostataka kamenca i kave.
Cleaning	Očistite vodove od ostataka kave.
Descale	Očistite vodove od ostataka kamenca.
Zaštita od smrzavanja	Ispraznite vodove radi zaštite uređaja prilikom transportiranja ili skladištenja.
Cleaning brewing unit	Na zaslonu se detaljno prikazuje optimalno čišćenje jedinice za kuhanje.
Cleaning beverage system	Na zaslonu se detaljno prikazuje optimalno čišćenje sustava za istjecanje.
	Ako se servisni program prekine, npr. zbog nestanka struje, uređaj se automatski ispire. Nakon toga uređaj je ponovno spreman za rad.

Savjeti
- Ako pokrenete programe "Descale" ili "Calc'n Clean", pripremite posudu kapaciteta najmanje 0,5 l.
- Ako upotrebljavate filtar za vodu, produljuje se vrijeme potrebno za provođenje servisnog programa.
- Možete sastaviti "Descale" i "Cleaning" putem servisnog programa "Calc'n Clean".

16 Uklanjanje smetnji

Manje smetnje na svom uređaju možete samostalno ukloniti. Iskoristite informacije za uklanjanje smetnji prije nego što se obratite servisnoj službi. Tako ćete izbjeći nepotrebne troškove.

Savjet: Trajno povežite svoj uređaj s aplikacijom Home Connect kako biste primali automatska ažuriranja softvera. Ovako se uklanjaju pogreške, poboljšavaju performanse i dodaju nove funkcije.

⚠ UPOZORENJE
Opasnost od strujnog udara!
Nestručni popravci su opasni.
- ▸ Popravke na uređaju smije vršiti samo obučeno stručno osoblje.
- ▸ Za popravak uređaja smiju se upotrebljavati samo originalni rezervni dijelovi.
- ▸ Ako je mrežni priključni vod ili priključni vod ovog uređaja oštećen, valja ga zamijeniti posebnim mrežnim priključnim vodom ili priključnim vodom uređaja koji možete nabaviti od proizvođača ili njegove servisne službe.

Kvar	Uzrok i rješavanje problema
Home Connect ne radi ispravno.	Mogući su različiti uzroci. ▸ Idite na *www.home-connect.com*.
Iz uređaja izlazi samo voda, ne i kava.	Uređaj ne prepoznaje prazan spremnik za zrna. ▸ Uspite zrna kave.
	Začepljen je otvor za kavu na jedinici za kuhanje. ▸ Očistite jedinicu za kuhanje.
	Zrna kave su previše masna i ne padaju u mlin. ▸ Lagano kucnite spremnik za zrna. ▸ Promijenite vrstu kave. ▸ Nemojte koristiti masna zrna. ▸ Očistite prazan spremnik za zrna vlažnom krpom.
	Jedinica za kuhanje nije pravilno umetnuta. **1.** Provjerite je li jedinica za kuhanje pravilno umetnuta i čvrsto blokirana. **2.** Gurnite crvenu ručicu prema gore lijevo. **3.** Postavite poklopac prostora za kuhanje.
Iz uređaja ne izlazi mliječna pjena.	Sustav za mlijeko je zaprljan. ▸ Sustav za mlijeko očistite ručno ili u perilici posuđa.
	Cjevčica za mlijeko ne uranja u mlijeko. ▸ Koristite više mlijeka. ▸ Provjerite uranja li cjevčica za mlijeko u mlijeko.
	Uređaj ima mnogo kamenca. ▸ Uklonite kamenac iz uređaja.
Sustav za mlijeko ne usisava mlijeko.	Sustav za mlijeko nije pravilno sastavljen. ▸ Pravilno sastavite sustav za mlijeko.
	Cjevčica za mlijeko ne uranja u mlijeko. ▸ Koristite više mlijeka. ▸ Provjerite uranja li cjevčica za mlijeko u mlijeko.
Pjena od mlijeka je prehladno.	Mlijeko je prehladno. ▸ Koristite mlako mlijeko.
Hladno pripremljeni napitak nije dovoljno hladan.	Voda u spremniku za vodu je topla. **1.** Napunite spremnik za vodu svježom, hladnom, negaziranom pitkom vodom.

Kvar	Uzrok i rješavanje problema
Hladno pripremljeni napitak nije dovoljno hladan.	**2.** Da biste dodatno ohladili piće, možete dodati kockice leda.
Iz uređaja ne izlazi vruća voda.	Dispenzer napitaka je zaprljan. ▸ Operite dispenzer napitaka u perilici posuđa.
Iz uređaja ne izlazi napitak.	U filtru za vodu se nalazi zrak. **1.** Filtar za vodu uronite u vodu s otvorom okrenutim prema gore sve dok se ne prestanu stvarati mjehurići zraka. **2.** Ponovno umetnite filtar. ▸ Pritisnite filtar za vodu ravno i čvrsto u priključak spremnika.
	Ostatci sredstva za uklanjanje kamenca začepljuju spremnik za vodu. **1.** Izvadite spremnik za vodu. **2.** Temeljito očistite spremnik za vodu. **3.** Otpustite plovak i ponovno ga učinite pokretnim.
Na unutarnjem dnu uređaja nalazi se kondenzat.	Posuda za kapanje prerano je izvađena. ▸ Posudu za kapanje izvadite tek nekoliko sekundi nakon posljednje pripreme napitka.
Smeđa voda nalazi se ispod spremnika za talog kave ili posude za skupljanje prolivene tekućine.	Talog kave na donjoj strani ruba za kapanje koji se ne vidi uzrokuje curenje vode ispod spremnika za talog kave ili posude za skupljanje prolivene tekućine. **1.** Izvadite posudu za skupljanje prolivene tekućine i spremnik za talog kave. **2.** Skinite poklopac komore za kuhanje. **3.** Uklonite talog kave na rubu za kapanje. → *Sl.* **31**
Nije moguće izvaditi jedinicu za kuhanje.	Zasun nije moguće otpustiti, jedinica za kuhanje je zaglavljena. ▸ Isključite i ponovno uključite uređaj nakon 3 minute.
Stroj za mljevenje ne pokreće se.	Uređaj je prevruć. **1.** Odvojite uređaj od napajanja pomoću sklopke za napajanje. **2.** Pričekajte 1 sat da se uređaj ohladi.
Stroj za mljevenje ne melje zrna iako je spremnik za zrna pun.	Zrna kave su previše masna i ne padaju u mlin. ▸ Lagano kucnite spremnik za zrna. ▸ Promijenite vrstu kave. ▸ Nemojte koristiti masna zrna. ▸ Očistite prazan spremnik za zrna vlažnom krpom.

Kvar	Uzrok i rješavanje problema
Kvaliteta kave odn. pjene od mlijeka jako varira.	Uređaj je začepljen kamencem. ▸ Uklonite kamenac iz uređaja.
Kvaliteta mliječne pjene varira.	Kvaliteta mliječne pjene ovisi o vrsti upotrijebljenog mlijeka ili biljnog napitka. ▸ Optimizirajte rezultat odabirom mlijeka ili biljnog napitka.
Kava ne izlazi ili izlazi u kapljicama. Ne postiže se namještena količina punjenja.	Stupanj mljevenja namješten je na previsok stupanj. ▸ Namjestite grublji stupanj mljevenja.
	Uređaj ima mnogo kamenca. ▸ Uklonite kamenac iz uređaja.
	U filtru za vodu nalazi se zrak. **1.** Filtar za vodu uronite u vodu s otvorom okrenutim prema gore sve dok se ne prestanu stvarati mjehurići zraka. **2.** Ponovno umetnite filtar.
	Uređaj je zaprljan. ▸ Očistite jedinicu za kuhanje. ▸ Uklonite kamenac i očistite uređaj.
Kava nema kreme.	Vrsta kave nije optimalna. ▸ Upotrijebite vrstu kavu s većim udjelom velikih zrna. ▸ Koristite tamnije pržena zrna.
	Zrna kava nisu svježe pržena. ▸ Koristite svježe pržena zrna kave.
	Stupanj mljevenja nije prilagođen zrnima kave. ▸ Namjestite finiji stupanj mljevenja.
Kava je previše kisela.	Namješten je pregrub stupanj mljevenja. ▸ Namjestite finiji stupanj mljevenja.
	Vrsta kave nije optimalna. ▸ Upotrijebite vrstu kavu s većim udjelom velikih zrna. ▸ Koristite tamnije pržena zrna.
Kava je previše gorka.	Stupanj mljevenja namješten je na previsok stupanj. ▸ Namjestite grublji stupanj mljevenja.
	Vrsta kave nije optimalna. ▸ Promijenite vrstu kave.
Kava ima okus kao da je zagorila.	Stupanj mljevenja namješten je na previsok stupanj. ▸ Namjestite grublji stupanj mljevenja.
	Vrsta kave nije optimalna. ▸ Promijenite vrstu kave.

Kvar	Uzrok i rješavanje problema
Kava ima okus kao da je zagorila.	Temperatura kuhanja je previsoka. ▸ Namjestite nižu temperaturu kuhanja.
Zrna kave nisu kompaktna i previše su vlažna.	Stupanj mljevenja nije optimalno namješten. ▸ Namjestite grublji ili finiji stupanj mljevenja.
	Zrna kave su previše masna. ▸ Upotrijebite drugu vrstu kave.
Prikazuje se indikator na zaslonu "Please insert brewing unit.".	Jedinica za kuhanje nije pravilno umetnuta. **1.** Provjerite je li jedinica za kuhanje pravilno umetnuta i čvrsto blokirana. **2.** Gurnite crvenu ručicu prema gore lijevo. **3.** Postavite poklopac prostora za kuhanje.
Indikator na zaslonu "Please fill the water tank." prikazuje se iako je spremnik pun.	Spremnik za vodu pogrešno je umetnut. ▸ Ispravno umetnite spremnik.
	Plovak u spremniku za vodu je zaglavljen. **1.** Izvadite spremnik za vodu. **2.** Temeljito očistite spremnik za vodu. **3.** Otpustite plovak i ponovno ga učinite pokretnim.
	Novi filtar za vodu nije ispran prema uputama. **1.** Isperite filtar za vodu prema uputama. **2.** Pustite filtar za vodu u rad.
	U filtru za vodu nalazi se zrak. **1.** Filtar za vodu uronite u vodu s otvorom okrenutim prema gore sve dok se ne prestanu stvarati mjehurići zraka. **2.** Ponovno umetnite filtar.
	Filtar za vodu je star. ▸ Umetnite novi filtar za vodu.
	Naslage kamenca u spremniku za vodu začepljuju sustav. **1.** Temeljito očistite spremnik za vodu. **2.** Pokrenite program za uklanjanje kamenca.
Prikazuje se indikator na zaslonu "E61: Please clean brewing unit.".	Jedinica za kuhanje je onečišćena. ▸ Očistite jedinicu za kuhanje.
	Mehanizam jedinice za kuhanje teško se pokreće. ▸ Očistite jedinicu za kuhanje.
Prikazuje se indikator na zaslonu za pogrešan napon.	Postoje poteškoće u napajanju. ▸ Koristite uređaj samo s 220–240 V ~.
Prikazuje se indikator na zaslonu za ponovno pokretanje uređaja.	Uređaj ima smetnju. **1.** Postavite glavnu sklopku na ○ i pričekajte 60 sekundi.

Kvar	Uzrok i rješavanje problema
Prikazuje se indikator na zaslonu za ponovno pokretanje uređaja.	**2.** Glavnu sklopku postavite na I.
Indikator na zaslonu Calc' nClean prikazuje se vrlo često.	Omekšana voda sadrži još male količine kamenca. **1.** Umetnite novi filtar za vodu. **2.** Namjestite tvrdoću vode.
	Upotrijebljeno je pogrešno ili premala količina sredstva za uklanjanje kamenca. ▸ Za uklanjanje kamenca koristite isključivo prikladne tablete.
	Servisni program nije proveden do kraja. ▸ Pokrenite servisni program "Special rinsing step /". → *"Servisni programi", Stranica 30*

17 Transport, skladištenje i zbrinjavanje

17.1 Aktiviranje zaštite od smrzavanja

Zaštitite uređaj od mraza prilikom transportiranja i skladištenja.

POZOR
Ostatci tekućine u uređaju mogu oštetiti uređaj prilikom transportiranja ili skladištenja.

▸ Prije transportiranja ili skladištenja ispraznite dovodni sustav.

1. Provedite program "Zaštita od smrzavanja".
→ *"Pregled servisnih programa", Stranica 31*
2. Isključite uređaj iz električne mreže.

17.2 Zbrinjavanje starih uređaja u otpad

Ekološki prikladnim zbrinjavanjem otpada mogu se ponovo iskoristiti vrijedne sirovine.

1. Izvucite mrežni utikač iz mrežnog priključnog voda.
2. Prerežite mrežni priključni vod.
3. Uređaj zbrinite na ekološki prihvatljiv način.
Informacije o aktualnim načinima zbrinjavanja možete dobiti od svog specijaliziranog trgovca ili se raspitajte u komunalnoj ili lokalnoj gradskoj upravi.



Ovaj je uređaj označen u skladu s europskom smjernicom 2012/19/EU o otpadnim električnim i elektronskim uređajima (waste electrical and electronic equipment - WEEE).
Smjernica određuje okvir za povratak i zbrinjavanje otpadnih uređaja valjan u cijeloj Europskoj Uniji.

18 Servisna služba

Možete dobiti od naše korisničke službe originalne rezervne dijelove koji su bitni za funkcioniranje uređaja i mogu su skladištiti do 10 godina

nakon stavljanja vašeg uređaja na tržište.
Za dodatne informacije obratite se našoj servisnoj službi.

Napomena: Angažiranje servisne službe besplatno je u okviru uvjeta jamstva proizvođača.

Detaljne informacije o trajanju jamstva i uvjetima jamstva možete pronaći putem QR koda na priloženom dokumentu o kontaktima servisa i uvjetima jamstva, kod naše servisne službe, svog trgovca ili na našoj internetskoj stranici.
Kontakt podatke za servisnu službu naći ćete putem QR koda na priloženom dokumentu o kontaktima servisa i uvjetima jamstva ili na našoj internetskoj stranici.
Informacije u skladu s Uredbom (EU) 2023/826 možete pronaći online pod *www.bosch-home.com* na stranici proizvoda i stranici servisa vašeg uređaja u uputama za uporabu i dodatnim dokumentima.

18.1 Proizvodni broj (E-Nr.), tvornički broj (FD) i redni broj (Z-Nr.)

Kada kontaktirate korisničku službu, trebat će vam broj proizvoda (E-Nr.), proizvodni broj (FD) i serijski broj (Z-Nr.), koje možete pronaći na natpisnoj pločici uređaja.
Kako biste podatke o svom uređaju i broj telefona servisne službe brzo ponovno pronašli, možete ih zabilježiti.

18.2 Jamstvo za AQUA-STOP

Dodatno na jamstvene obveze prodavača na temelju ugovora o kupnji te dodatno na naše jamstvo proizvođača za uređaj vršimo zamjenu pod sljedećim uvjetima.

- Ukoliko bi uslijed pogreške na našem Aqua-Stop-sustavu došlo do štete koju je prouzročila voda, nadomještamo štetu privatnih korisnika. Da bi se jamčila zaštita od vode, aparat mora biti priključen na električnu mrežu.
- Ova jamstvena obveza vrijedi za trajanja uređaja.
- Preduvjet za jamstvenu obvezu je da je uređaj s funkcijom Aqua-Stop stručno postavljen i priključen sukladno našoj uputi; ona uključuje također i produljenje za stručno montirani Aqua-Stop (originalni pribor). Naše jamstvo se ne odnosi na neispravne dovode ili armature do Aqua-Stop-priključka na pipcu za vodu.
- Uređaje s Aqua-Stop sustavom načelno ne morate nadgledati tijekom rada odn. osigurati nakon toga zatvaranjem slavine za vodu. Ali u slučaju duljeg izbivanja iz stana, npr. tijekom višetjednog godišnjeg odmora, slavinu za vodu treba zatvoriti.

19 Tehnički podaci

Napon	220–240 V ~
Frekvencija	50 / 60 Hz
Priključna vrijednost	1500 W
Maksimalni tlak pumpe, statički	20 bar
Maksimalni kapacitet, spremnik za vodu (bez filtra)	2,2 l
Maksimalni kapacitet, spremnik za kavu u zrnu	400 g
Duljina kabela napajanja	170 cm

Visina uređaja	45,5 cm
Širina uređaja	59,4 cm
Dubina uređaja	37,7 cm
Težina, prazan	20,6 kg
Vrsta stroja za mljevenje	Keramika

Taj proizvod sadrži svjetla razreda energetske učinkovitosti C, E i G. Svjetla su dostupna kao zamjenski dio i smije ih zamijeniti samo osposobljeno stručno osoblje.

19.1 Informacije o besplatnom softveru i softveru otvorenog koda

Ovaj proizvod sadrži komponente softvera koje su od vlasnika autorskih prava licencirane kao besplatne ili kao softver otvorenog koda. Odgovarajuće informacije o licence spremljene su u kućnom uređaju. Pristup odgovarajućim informacijama o licenci moguć je putem aplikacije Home Connect: „Postavke -> Pravna pitanja -> Informacije o licenci“.[1] Možete preuzeti informacije o licenci i na internetskoj stranici proizvoda. (Na internetskoj stranici proizvoda potražite model uređaja i dodatne dokumente.) Alternativno možete zatražiti odgovarajuće informacije na stranici ossrequest@bshg.com ili od BSH Hausgeräte GmbH, Carl-Wery-Str. 34, D-81739 München.
Izvorni kod na koji se to odnosi bit će dostupan na zahtjev.
Pošaljite zahtjev na ossrequest@bshg.com ili na adresu BSH Hausgeräte GmbH, Carl-Wery-Str. 34, D-81739 München.
Predmet: „OSSREQUEST“
Vi snosite troškove obrade zahtjeva. Ta ponuda vrijedi tri godine od datuma kupnje odn. najmanje u razdoblju u kojem pružamo podršku i zamjenske dijelove za odgovarajući uređaj.

[1] Ovisno o opremi uređaja

20 Izjava o sukladnosti

Ovime tvrtka BSH Hausgeräte GmbH izjavljuje da je uređaj s funkcijom Home Connect sukladan s temeljnim zahtjevima i drugim relevantnim odredbama Direktive 2014/53/EU.
Detaljnu RED izjavu o sukladnosti možete pronaći na internetu pod *www.bosch-home.com* na stranici proizvoda vašeg uređaja u dodatnim dokumentima.

CE

Pojas od 2,4 GHz (2400–2483,5 MHz): maks. 100 mW
Pojas od 5 GHz (5150–5350 MHz + 5470–5725 MHz): maks. 200 mW

	BE	BG	CZ	DK	DE	EE	IE	EL	ES
	FR	HR	IT	CY	LI	LV	LT	LU	HU
	MT	NL	AT	PL	PT	RO	SI	SK	FI
	SE	NO	CH	TR	IS	UK (NI)			
5 GHz WLAN (Wi-Fi): Samo za uporabu u unutarnjim prostorima.									

AL	BA	MD	ME	MK	RS	UK	UA
5 GHz WLAN (Wi-Fi): Samo za uporabu u unutarnjim prostorima.							

Dodatne informacije i objašnjenja možete da pronađete na mreži. Skenirajte QR kôd na naslovnoj stranici.



Sadržaj

1 Bezbednost 41
1.1 Definicija signalnih reči 41
1.2 Opšte napomene 41
1.3 Namenska upotreba 42
1.4 Ograničenje kruga korisnika ... 42
1.5 Bezbedna instalacija 42
1.6 Bezbedna upotreba 43

2 Sprečavanje materijalne štete .. 46

3 Zaštita životne sredine i štednja 46
3.1 Odlaganje ambalaže u otpad 46
3.2 Štednja energije 46

4 Postavljanje i priključivanje 47
4.1 Obim isporuke 47
4.2 Ugradnja i priključivanje uređaja 47
4.3 Električno priključivanje uređaja 47

5 Upoznavanje sa uređajem 47
5.1 Uređaj 47
5.2 Komandna površina 48

6 Pribor 49

7 Pre prve upotrebe 49
7.1 Priprema i čišćenje uređaja 49
7.2 Utvrđivanje tvrdoće vode 50
7.3 Pregled stepena tvrdoće vode 50
7.4 Upotreba filtera za vodu 51
7.5 Prvo puštanje u rad 51
7.6 Opšte napomene 52

8 Osnovno rukovanje 52
8.1 Uključite ili isključite uređaj. 52
8.2 Priprema napitka 52
8.3 "DoubleShot" i "TripleShot" [1] ... 53
8.4 Slow Brew i Cold Brew 53
8.5 Priprema napitka od kafe sa mlekom 53
8.6 Istovremeno istakanje napitka u dve šoljice 54

9 Mehanizam za mlevenje 54
9.1 Podešavanje stepena mlevenja 54

10 Površina za odlaganje posude za mleko 54
10.1 Upotreba površine za odlaganje posude za mleko 54
10.2 Upotreba željene posude za mleko [2] 55

11 Osigurač za decu 55
11.1 Aktiviranje osigurača za decu 55
11.2 Deaktiviranje osigurača za decu 55

12 Omiljeni napici 55
12.1 Kreiranje omiljenih napitaka u meniju za omiljene napitke ... 55
12.2 Kreiranje omiljenih napitaka pomoću funkcije „"Classics"“ ili „"Coffee World"“ 56
12.3 Promena omiljenog napitka 56
12.4 Brisanje omiljenog napitka ... 56
12.5 Sortiranje omiljenih napitaka 56

13 Home Connect 56

[1] U zavisnosti od napitka
[2] U zavisnosti od opremljenosti uređaja

13.1 Podešavanje aplikacije Home Connect 57
13.2 Home Connect podešavanja 57
13.3 Ažuriranje softvera 57
13.4 Zaštita ličnih podataka 58
14 Osnovna podešavanja 58
14.1 Promena podešavanja 58
14.2 Pregled "Settings" 59
14.3 Podešavanje vremena 61
15 Čišćenje i održavanje 61
15.1 Mogućnost pranja u mašini za sudove 61
15.2 Sredstva za čišćenje 61
15.3 Čišćenje uređaja 62
15.4 Čišćenje posude za kapanje i posude za talog kafe 63
15.5 Čišćenje posude za mleko ... 63
15.6 Servisni programi 63
16 Otklanjanje smetnji 64
17 Transport, čuvanje i odlaganje u otpad 69
17.1 Aktiviranje zaštite od mraza 69
17.2 Odlaganje starih uređaja u otpad 69
18 Korisnička služba 69
18.1 Broj proizvoda (E-Nr.), proizvodni broj (FD) i serijski broj (Z-Nr.) 69
18.2 Garancija za AQUA-STOP 70
19 Tehnički podaci 70
19.1 Informacije o besplatnom i Open Source softveru 70
20 Izjava o usaglašenosti 71

⚠ 1 Bezbednost

Pridržavajte se sledećih sigurnosnih napomena.

1.1 Definicija signalnih reči

Ovde možete pogledati značenje signalnih reči koje se koriste u ovom uputstvu.

⚠ UPOZORENJE
Obratite pažnju na ove napomene da biste sprečili moguće teške ili smrtonosne povrede.

PAŽNJA
Obratite pažnju na ove napomene da biste sprečili oštećenja uređaja ili drugu materijalnu štetu.

Napomena: Upućuje na važne informacije.

1.2 Opšte napomene

- Pažljivo pročitajte ovo uputstvo.
- Uputstva i informacije o proizvodu sačuvajte za kasniju upotrebu ili za narednog vlasnika.

- Ukoliko postoji oštećenje nastalo tokom transporta, nemojte da priključujete uređaj.

1.3 Namenska upotreba

Uređaj koristite samo:
- za pripremu toplih pića
- za pripremu hladno kuvanih napitaka.
- U zatvorenim prostorijama u domaćinstvu i tokom sličnih primena, na primer: u području kuhinje za zaposlene u prodavnicama, kancelarijama i drugom radnom okruženju; u poljoprivrednim gazdinstvima; od strane gostiju u hotelima, motelima i drugim sličnim stambenim prostorima; u pansionima sa doručkom.
- na nadmorskim visinama do 2000 m.

1.4 Ograničenje kruga korisnika

Deca od 8 godina i starija, kao i osobe sa umanjenim psihičkim, čulnim ili mentalnim sposobnostima, ili osobe bez iskustva i/ili znanja, ovaj uređaj mogu da koriste samo pod nadzorom osobe koja je odgovorna za njihovu bezbednost ili ako su obučene za bezbedno korišćenje uređaja i razumeju kakve opasnosti pri tome postoje.
Deca se ne smeju igrati uređajem.
Čišćenje i korisničko održavanje ne smeju da obavljaju deca, osim ako su starija od 8 godina i to rade pod nadzorom.
Decu mlađu od 8 godina udaljite od uređaja i od priključnog kabla.

1.5 Bezbedna instalacija

⚠ UPOZORENJE – Opasnost od strujnog udara!
Nestručne instalacije su opasne.
- ▸ Uređaj sme da se priključi i upotrebljava samo u skladu sa podacima na pločici sa oznakom tipa.
- ▸ Uvek koristite mrežni priključni vod koji je isporučen sa novim uređajem.
- ▸ Uređaj se može povezati na mrežu naizmenične struje samo pomoću pravilno ugrađene utičnice sa uzemljenjem.
- ▸ Uverite se da je sistem uzemljenja kućne električne instalacije instaliran u skladu sa propisima.

- Samo obučeno stručno osoblje sme da izvodi fiksni priključak za vodu.
- Prilikom priključivanja ili radova na fiksnom priključku za vodu odvojite uređaj od strujne mreže.
- Pridržavajte se zakonskih propisa odgovarajuće zemlje, lokalnog elektrodistributivnog preduzeća i vodovoda.
- Uređaj priključite na strujnu mrežu tek nakon izvođenja fiksnog priključka za vodu.

Oštećeni uređaj ili oštećeni mrežni priključni vod predstavljaju izvor opasnosti.

- Nikad nemojte upotrebljavati oštećeni uređaj.
- Nikada ne upotrebljavajte uređaj sa napuklom ili polomljenom površinom.
- Nikada nemojte povlačiti mrežni priključni vod da biste razdvojili uređaj sa strujne mreže. Uvek povlačite mrežni utikač mrežnog priključnog voda.
- Ukoliko je uređaj ili mrežni priključni vod oštećen, odmah izvucite mrežni utikač mrežnog priključnog voda ili isključite osigurač u kutiji sa osiguračima.
- Pozovite korisnički servis. →*Stranica 69*

Nestručne popravke su opasne.

- Samo za to obučeno stručno osoblje sme da vrši popravke na uređaju.
- Za popravku uređaja se smeju koristiti samo originalni zamenski delovi.
- Ako se ošteti mrežni priključni vod ili priključni kabl ovog uređaja, morate da ga zamenite specijalnim mrežnim priključnim vodom ili specijalnim priključnim kablom, koji možete da poručite od proizvođača ili njegove korisničke službe.

1.6 Bezbedna upotreba

⚠ UPOZORENJE – Opasnost od gušenja!

Deca mogu ambalažni materijal da navuku sebi preko glave ili da se njime umotaju, pa da se tako uguše.

- Ambalažni materijal držite van domašaja dece.
- Deci nipošto nemojte dozvoliti da se igraju sa ambalažnim materijalom.

Deca bi mogla da udahnu i usisaju odn. progutaju sitne delove i da se na taj način uguše.
- ▸ Držite sitne delove van domašaja dece.
- ▸ Deci nipošto nemojte dozvoliti da se igraju sa sitnim delovima.

⚠ UPOZORENJE – Opasnost od strujnog udara!

Vlažnost koja prodire može da prouzrokuje strujni udar.
- ▸ Uređaj ili mrežni priključni vod nemojte nikada potapati u vodu.
- ▸ Na utični spoj uređaja ne sme dospeti nikakva tečnost.
- ▸ Uređaj upotrebljavajte samo u zatvorenim prostorima.
- ▸ Uređaj nemojte nikada da izlažete vrućini i vlazi.
- ▸ Za čišćenje uređaja nemojte da koristite čistač na paru ili čistač pod visokim pritiskom.

⚠ UPOZORENJE – Opasnost od požara!

Uređaj postaje vruć.
- ▸ Dovoljno ventilirajte uređaj.
- ▸ Uređaj nikada ne sme da radi u ormariću sa zatvorenim vratima.

Upotreba produženog kabla za napajanje i nedozvoljenih adaptera predstavlja izvor opasnosti.
- ▸ Nemojte da upotrebljavate produžni kabl ili letve sa višestrukim utičnicama.
- ▸ Upotrebljavajte samo adaptere i mrežne priključne kablove koje je odobrio proizvođač.
- ▸ Ako je mrežni priključni kabl prekratak, a duži mrežni priključni kabl nije na raspolaganju, obratite se stručnom električaru kako biste prilagodili kućnu instalaciju.

⚠ UPOZORENJE – Opasnost od opekotina!

Neki delovi uređaja postaju veoma vrući.
- ▸ Nikada nemojte dodirivati vruće delove uređaja.
- ▸ Nakon upotrebe, sačekajte da se vrući delovi uređaja ohlade pre nego što ih dodirnite.

⚠ UPOZORENJE – Opasnost od opekotina!

Sveže pripremljeni napici su veoma vrući.
- ▸ Po potrebi sačekajte da se napici ohlade.
- ▸ Sprečite da koža dođe u dodir sa tečnostima i isparenjima koji izlaze iz uređaja.

Daljinsko pokretanje bez nadzora putem aplikacije Home Connect može da dovede do oparivanja trećih lica.
- ▸ Ne stavljajte ruke ispod izlaznog otvora prilikom doziranja napitka.
- ▸ Držite osobe, prevashodno decu, podalje od uređaja.

⚠ UPOZORENJE – Opasnost od povrede!
Nenamenska upotreba uređaja može da ugrozi korisnika.
- ▸ Da biste sprečili povrede, koristite uređaj samo u skladu sa namenom.

Prikleštenje prstiju prilikom zatvaranja vrata uređaja.
- ▸ Pazite na prste kada zatvarate vrata uređaja.

⚠ UPOZORENJE – Opasnost: magnetizam!

 Pažnja magnetizam

 Pažnja za osobe sa pejsmejkerom

Uređaj sadrži trajne magnete. Oni mogu da utiču na elektronske implantate, npr. pejsmejkere ili insulinske pumpe.
- ▸ Osobe sa elektronskim implantatima moraju da budu udaljene najmanje 10 cm od uređaja i od vrata uređaja.
- ▸ Pridržavajte se minimalnog razmaka od 10 cm i u odnosu na rezervoar za vodu, posudu za mleko, posudu za talog kafe, poklopac izlaznog otvora za napitke, razdelnik za napitke, izlazni otvor za napitke, držač sistema za mleko, poklopac komore za kuvanje i jedinicu za kuvanje.

⚠ UPOZORENJE – Opasnost od ugrožavanja zdravlja!
Dok traje postupak filtriranja može doći do blagog povećanja udela kalijuma koji može negativno uticati na pacijente na dijalizi i osobe sa oboljenjem bubrega.
- ▸ U slučaju oboljenja bubrega ili posebnog načina ishrane koji podrazumeva smanjeni unos kalijuma, pre upotrebe se treba konsultovati sa lekarom.

Prljavština na uređaju može da ugrozi zdravlje.
- ▸ Uzmite u obzir napomene o čišćenju uređaja radi očuvanja higijene.

Zaprljana voda može da ugrozi zdravlje.
- ▸ Priključite uređaj isključivo na vod za hladnu vodu, pri čemu mora da bude obezbeđena cirkulacija vode.
- ▸ Pridržavajte se propisa o higijeni tokom instalacije i rada.

Voda iz instalacija za toplu vodu može negativno da utiče na zdravlje.
- ▸ Uređaj koristite samo sa svežom i hladnom negaziranom pijaćom vodom.

2 Sprečavanje materijalne štete

PAŽNJA
Opasnost od oštećenja uređaja. U slučaju nepravilnog puštanja u rad može doći do oštećenja uređaja.
- ▸ Uređaj upotrebljavajte samo u prostorijama zaštićenim od mraza.
- ▸ Ako je uređaj transportovan ili skladišten na temperaturama manjim od 0 °C, ostavite uređaj 3 sata na sobnoj temperaturi pre puštanja u rad.
- ▸ Nakon svakog priključivanja sačekajte oko 5 sekundi.

Nepravilna ugradnja može da dovede do pojave materijalne štete.
- ▸ Vodite računa o uputstvu za montažu uređaja koji se nalazi iznad ili ispod.
- ▸ Prilikom montaže iznad grejne fioke pridržavajte se visine niže od 590 mm.
- ▸ Priključak na napajanje vodom za domaćinstvo kao i svi uređaji i mehanizam za dovod vode uređaju moraju da odgovaraju važećim propisima odgovarajuće zemlje.
- ▸ Samo obučeno stručno osoblje sme da izvodi fiksni priključak za vodu.
- ▸ Priključite uređaj isključivo na vod za hladnu vodu.
- ▸ Kvalitet vode mora da bude u skladu sa propisima o vodi za piće zemlje u kojoj se uređaj koristi.
- ▸ Mora da bude obezbeđena cirkulacija vode.
- ▸ Uverite se da pritisak vode na vodovodnoj mreži iznosi minimalno 50 kPa (0,5 bar) i maksimalno 1000 kPa (10 bar).
- ▸ Ukoliko pritisak vode prekoračuje navedenu maksimalnu vrednost, instalirajte ventil za smanjenje pritiska između fiksnog priključka za vodu i crevnog kompleta uređaja.

Nepričvršćeni nameštaj može da padne.
- ▸ Pričvrstite nameštaj za zid pomoću ugaonog dela.

3 Zaštita životne sredine i štednja

3.1 Odlaganje ambalaže u otpad

Ambalažni materijal je ekološki i može se iznova koristiti.
- ▸ Pojedinačne sastavne delove odložite u otpad odvojene po vrstama.

3.2 Štednja energije

Ako se pridržavate ovih napomena, vaš uređaj će trošiti još manje energije.

Podesite interval za automatsko isključivanje na najmanju vrednost.
- ✔ Ako se ne koristi, uređaj se ranije isključuje.
  → *"Osnovna podešavanja", Stranica 58*

Nemojte prevremeno da prekidate točenje napitka.
- ✔ Zagrejana količina vode ili mleka će se iskoristiti na optimalan način.

Redovno uklanjajte kamenac iz uređaja.
- ✔ Naslage kamenca povećavaju potrošnju energije.

4 Postavljanje i priključivanje

4.1 Obim isporuke

Kada otpakujete uređaj, proverite sve delove da li imaju transportnih oštećenja i da li je isporuka potpuna.

Napomena: Uz uređaj se, u zavisnosti od njegovog tipa, prilaže različit dodatni pribor. Ovaj dodatni pribor je obeležen tačkastim okvirom.

→ *Sl.* **1**

A	Kompletan automat za kafu
B	Posuda za mleko
C	Uputstvo za montažu
D	Traka za proveru tvrdoće vode
E	Uputstvo za upotrebu

4.2 Ugradnja i priključivanje uređaja

Uputstvo za montažu opisuje razne modele, koji mogu da se razlikuju po obimu isporuke i načinu montaže.

Napomene
- Vodite računa o informacijama o sigurnosti → *Stranica 41* i sprečavanju materijalne štete → *Stranica 46*.
- Vodite računa da stalno bude omogućen pristup fiksnom priključku za vodu.

▸ Pravilno ugradite i priključite uređaj prateći uputstvo za montažu koje je priloženo u kutiji.

4.3 Električno priključivanje uređaja

1. Utikač uređaja mrežnog kabla utaknite u uređaj.
2. Mrežni utikač mrežnog priključnog voda uređaja utaknite u utičnicu u blizini uređaja.
3. Proverite da li mrežni utikač čvrsto naleže.

5 Upoznavanje sa uređajem

5.1 Uređaj

Ovde ćete naći pregled sastavnih delova uređaja.

Napomena: U zavisnosti od tipa uređaja, moguća su odstupanja u boji i pojedinostima.

Pogled spolja
→ *Sl.* **2**

1	Površina za odlaganje, uklonjiva
2	Osvetljenje
3	Komandna površina
4	Izlazni otvor za napitke, podesive visine
5	Osvetljenje za šoljice
6	Vrata uređaja

7	Razdelnik za napitke
8	Poklopac izlaznog otvora za napitke

Pogled iznutra
→ *Sl.* **3**

9	Prihvatna posuda
10	Tipska pločica
11	Rezervoar za vodu sa poklopcem
12	Mrežni prekidač
13	Fioka za dodatnu opremu
14	Posuda za kafu u zrnu sa poklopcem
15	Unutrašnje osvetljenje [1]
16	Podešavanje stepena mlevenja
17	Poklopac komore za kuvanje
18	Jedinica za kuvanje
19	Posuda za mleko
20	Sistem za mleko
21	Površina za odlaganje posude za mleko, uklonjiva
22	Posuda za talog kafe
23	Posuda za kapanje
24	Poklopac posude za kapanje

5.2 Komandna površina

Preko komandnog polja možete da podesite sve funkcije uređaja i da dobijate informacije o radnom stanju.

⏻	Uključite ili isključite uređaj.
⌂	▪ Napuštanje podešavanja menija. ▪ Povratak u početni meni.
start stop	Pokretanje ili zaustavljanje programa.
Favourites	Izbor sačuvanih napitaka sa ličnim podešavanjima. →*Stranica 55*
Classics	Izaberite standardne napitke.
Coffee World	Izaberite osnovne napitke koji se mogu proširiti u kombinaciji sa aplikacijom Home Connect.
Care & maintenance	Pozivanje servisnih programa.
Settings	Otvorite podešavanja ili ih napustite.

Brzi izbor u izboru napitaka

	Brzi izbor direktno do stavke "Favourites"
	Brzi izbor direktno do stavke "Classics"
	Brzi izbor direktno do stavke "Coffee World"

Informacije

	Servisna služba
	Uređaj je povezan sa aplikacijom Home Connect.
	Uređaj nije povezan sa aplikacijom Home Connect.
	Uređaj nije povezan sa serverom.

[1] U zavisnosti od opremljenosti uređaja

	Funkcija liste za reprodukciju je aktivirana u aplikaciji Home Connect.
	Provera posude za mleko.
	Sipanje zrna.
	Punjenje rezervoara za vodu.
	"Demo mode" je aktivirano.

Podešavanja za napitak

	Količina
	Jačina
	Aroma

	Podešavanje udela mleka.
	Temperatura

Rukovanje

	Listanje menija unazad
	Dodavanje favorita
	Brisanje omiljenog napitka.
	Istakanje napitka u dve šoljice

Brzi izbor

	Otvaranje brzog izbora.
	Aktiviranje ili deaktiviranje osigurača za decu.
	Uključivanje ili isključivanje WiFi mreže.

6 Pribor

Koristite originalni pribor. On je specijalno prilagođen za vaš uređaj.

Dodatni pribor	Trgovina	Servisna služba
Tablete za čišćenje	TCZ8001A	00312096
Tablete za uklanjanje kamenca	TCZ8002A	00312093
Filter za vodu	TCZ7003	17000705
Krpa od mikrovlakana	-	00312289
Staklena posuda za mleko	-	12043068
Graničnik za ugao otvaranja od 92°	-	10020041
Produžetak za dovodno crevo za vodu	-	00671612
Produžetak za mrežni priključni kabl za Evropu, 5 m	-	12022522
Komplet za negu	TCZ8004A	00312107

7 Pre prve upotrebe

Pripremite uređaj za upotrebu.

7.1 Priprema i čišćenje uređaja

Očistite uređaj i pojedinačne delove. Pratite uputstva sa slika na početku ovog uputstva.

PAŽNJA
Neodgovarajuća zrna mogu da zapuše mehanizam za mlevenje.
- ▸ Koristite samo čiste mešavine prženih zrna za espreso ili za kompletne automate.
- ▸ Nemojte da koristite glazirana zrna kafe.
- ▸ Nemojte da koristite karamelizovana zrna kafe.
- ▸ Nemojte da koristite zrna kafe obrađena dodacima koji sadrže šećer.
- ▸ Nemojte da sipate mlevenu kafu.

→ *Sl.* **4** - **23**

Savet: Da biste optimalno očuvali kvalitet, čuvajte zrna kafe na hladnom mestu i u zatvorenoj posudi.
Zrna kafe možete da čuvate nekoliko dana u posudi za kafu u zrnu bez gubitka arome.

7.2 Utvrđivanje tvrdoće vode

Pravilno podešavanje tvrdoće vode je važno da bi uređaj pravovremeno prikazao kada mora da se izvrši uklanjanje kamenca. Tvrdoću vode možete da utvrdite priloženom trakom za proveru ili možete da se raspitate kod lokalnog preduzeća za vodosnabdevanje.

- ▸ Traku za proveru potopite u svežu vodu iz vodovoda ① i ostavite da se ocedi.
  → *"Pregled stepena tvrdoće vode", Stranica 50*
  - ▸ Sačekajte minut ②.
  - ▸ Očitajte vrednost tvrdoće vode na traci za proveru ③.

  → *Sl.* **4**

Napomena: Ako je u kući instaliran uređaj za omekšavanje vode, možete da podesite na "Water softening system".

Saveti
- ▪ Podešavanja možete da izmenite u svakom trenutku.
  → *"Osnovna podešavanja", Stranica 58*
- ▪ Ako je tvrdoća vode veća od 21 °dH (3,8 mmol/l), u rezervoar za vodu možete da sipate filtriranu vodu kako biste smanjili količinu naslaga kamenca u rezervoaru za vodu.

7.3 Pregled stepena tvrdoće vode

U tabeli je prikazana korelacija stepena i stepena tvrdoće vode.

Stepen	Podešavanje prstena na INTENZA filteru	nemačka tvrdoća u °dH	Ukupna tvrdoća u mmol/l
1	A	1 - 7	< 1,3
2	A	8 - 14	1,3 - 2,5
3	B	15 - 21	2,5 - 3,8
4 [1]	C	22 - 30	> 3,8

[1] Fabričko podešavanje

7.4 Upotreba filtera za vodu

Filter za vodu sprečava pojavu naslaga kamenca i smanjuje nivo nečistoće u vodi.

Napomena: Nivo kamenca u vodi utiče na aromu kafe i na to koliko će ona biti kremasta. Na donjoj strani BRITA INTENZA filtera za vodu nalazi se prsten za očuvanje arome. Da biste podesili optimalan stepen arome za vodu iz vodovoda, okrenite prsten za očuvanje arome.

- ▸ Skenirajte sledeći QR kôd da biste pristupili detaljnijem uputstvu za upotrebu filtera za vodu.
  → *Sl.* **24**

Umetanje filtera za vodu

PAŽNJA

Kamenac može da ošteti uređaj.

- ▸ Pravovremeno zamenite filter za vodu.
- ▸ Filter za vodu zamenite najkasnije nakon 2 meseca.
- ▸ Obratite pažnju na poruke na displeju.

1. Izaberite "Care & maintenance".
2. Izaberite "INTENZA filter" i sledite uputstva na displeju.

Zamena ili uklanjanje filtera za vodu

Uređaj možete da pokrećete i bez filtera za vodu.

1. Izaberite "Care & maintenance".
2. Izaberite "INTENZA filter".
3. Izaberite "Replace" ili "Remove" i sledite uputstva na displeju.
   → *Sl.* **6**
   → *Sl.* **7**

Napomene

- Korišćeni filter za vodu odložite na otpad u skladu sa lokalno važećim uslovima.
- Rezervni filter za vodu uvek čuvajte u originalno zatvorenom stanju, na hladnom i suvom mestu.

Saveti

- Filter za vodu zamenite i iz higijenskih razloga.
- Iz uređaja treba ređe uklanjati kamenac ako je umetnut filter za vodu.
- Ako koristite filter za vodu, dobićete napitke od kafe punog ukusa.
- Isperite umetnuti filter za vodu pre upotrebe nakon dužeg nekorišćenja uređaja, npr. tokom odmora, tako što ćete istaći šoljicu vrele vode.
- Filter za vodu možete da pronađete u trgovini ili u servisnoj službi.
  → *"Pribor", Stranica 49*

7.5 Prvo puštanje u rad

Nakon uključivanja u struju izvršite podešavanja za prvo puštanje u rad. Prvo puštanje u rad se prikazuje prilikom prvog uključivanja ili posle vraćanja na fabrička podešavanja.

1. Otvorite vrata uređaja.
2. Uverite se da je mrežni prekidač postavljen na I.
   → *Sl.* **25**
3. Zatvorite vrata uređaja.
4. Uključite uređaj pomoću ⏻ i sačekajte dok se uređaj ne ispere.
5. Sledite uputstva na displeju.

✔ Program se izvršava na displeju.

Savet: Da biste prikazali skraćene informacije, pritisnite i.

Napomene

- Ako želite sada da podesite Home Connect, pratite uputstva u aplikaciji Home Connect.
  → *"Podešavanje aplikacije Home Connect", Stranica 24*
- Ako ste izabrali "Demo mode", funkcionišu samo prikazi na disple-

ju. Ne možete da istačete napitke niti da izvršavate programe.

7.6 Opšte napomene

Obratite pažnju na napomene da biste uređaj mogli da koristite na optimalan način.

Napomene

- Uređaj je fabrički programiran sa standardnim podešavanjima za optimalan rad.
- Pri svakom točenju napitka uključuje se integrisani ventilator, koji se isključuje oko 5-7 minuta nakon istakanja napitka.
- Mehanizam za mlevenje je fabrički podešen za optimalan rad. Ako ističe samo kapljica po kapljica kafe ili je kafa preslaba ili premalo kremasta, možete da prilagodite stepen mlevenja.
  → *"Podešavanje stepena mlevenja", Stranica 54*
- Ukoliko uređaj ne koristite tokom određenog vremena, uređaj se automatski isključuje. To vreme možete da promenite u osnovnim podešavanjima. → *Stranica 58*
- Prvi napitak još uvek neće imati punu aromu kada:
  - uređaj koristite prvi put,
  - pokrenete servisni program i
  - kada uređaj ne koristite neko duže vreme.

  Nemojte da pijete takav napitak.

8 Osnovno rukovanje

8.1 Uključite ili isključite uređaj.

Napomene

- Nemojte pritiskati mrežni prekidač u toku rada.
- Pre nego što isključite mrežni prekidač, isključite uređaj koristeći ⏻. Samo se na taj način uređaj može automatski isprati.
- Da bise pre vremena završili automatsko ispiranje, pritisnite start stop.

▸ Pritisnite ⏻.
Nakon uključivanja, na displeju se prikazuje logotip. Uređaj se automatski ispira prilikom uključivanja i isključivanja. Prilikom isključivanja, uređaj isparava u posudu za kapanje kako bi se očistio. Ako je uređaj još uvek topao prilikom uključivanja ili ako pre isključivanja nije istočen nijedan napitak, uređaj se ne ispira.

8.2 Priprema napitka

Saznajte kako da pripremite željeni napitak.

⚠ UPOZORENJE
Opasnost od opekotina!
Sveže pripremljeni napici su veoma vrući.

▸ Po potrebi sačekajte da se napici ohlade.
▸ Sprečite da koža dođe u dodir sa tečnostima i isparenjima koji izlaze iz uređaja.

Napomene

- U slučaju pojedinih podešavanja kafa se priprema u više koraka. Čekajte dok se postupak kompletno ne završi.
- Kada istačete napitak sa mlekom, uvek priključite mlekom napunjenu činiju sa crevom za mleko i usisnom cevi.
- Posuda za mleko je razvijena posebno za ovaj uređaj. Posudu za mleko koristite isključivo za čuvanje mleka u domaćinstvu i u frižideru.
- Ako sistem za mleko nije očišćen, mala količina mleka može da ističe prilikom točenja vruće vode.

8.3 "DoubleShot" i "TripleShot" [1]

Uređaj melje kafu dvaput ili triput. Da bi se rastvorili samo neškodljivi aromati prijatnog ukusa, uređaj iznova melje i kuva kafu.
Što se kafa duže kuva, to se više gorkih materija i neželjenih aroma rastvara. Gorke materije i neželjene arome narušavaju ukus i prijatnost kafe.

Napomena: Funkcije "DoubleShot" i "TripleShot" zavise od izabrane jačine i količine napitka.

8.4 Slow Brew i Cold Brew

Slow Brew i Cold Brew su napici koji se polako pripremaju i koje vaš uređaj ističe sa pulsirajućim, isprekidanim protokom tečnosti. Kafa može da se priprema na ovaj način u toploj i hladnoj varijanti. Istakanje napitka traje nekoliko minuta.

Napomena: Napunite rezervoar za vodu pre istakanja napitka svežom i hladnom negaziranom vodom za piće.

8.5 Priprema napitka od kafe sa mlekom

U sledećem primeru možete da saznate kako da pripremite late makijato.

⚠ **UPOZORENJE**
Opasnost od opekotina!
Sistem za mleko se veoma zagreva.
- ▸ Nipošto nemojte da dodirujete vreli sistem za mleko.
- ▸ Sačekajte da se ohladi vreli sistem za mleko pre nego što ga dodirnete.

Zahtevi
- Posuda za mleko je umetnuta.
- Sistem za mleko je priključen na razdelnik za napitke.
- Posuda za mleko je napunjena dovoljnom količinom mleka.

1. Stavite čašu ispod izlaznog otvora za napitke.
2. Izaberite "Classics" i pritisnite "Classics".
3. Izaberite "Latte macchiato" i pritisnite "Latte macchiato".
4. Podesite parametre za napitak.
   - ▸ Da biste promenili količinu punjenja ♢, pritisnite segmente.
   - ▸ Da biste promenili jačinu, pritisnite ⌀ i podesite jačinu putem segmenata.
   - ▸ Da biste promenili udeo mleka, pritisnite 🥛 i podesite udeo mleka putem segmenata.
5. Pritisnite start stop.
   - ▸ Da biste zaustavili čitav postupak istakanja napitka, pritisnite start stop.
   - ▸ Da biste prekinuli samo trenutni korak pripreme, pritisnite taster "Skip".

✔ Napitak se priprema i teče u staklenu šolju.

Napomene
- Ako ne promenite nijedno podešavanje tokom oko 30 sekundi, uređaj napušta režim podešavanja.
- Uređaj automatski memoriše podešavanja.

Saveti
- Šoljice možete da zagrejete i vrućom vodom pre istakanja napitka.
- Možete da koristite i biljne napitke umesto mleka, npr. od soje.

[1] U zavisnosti od napitka

- Kvalitet mlečne pene zavisi od vrste korišćenog mleka ili biljnog napitka.

8.6 Istovremeno istakanje napitka u dve šoljice

Pojedine napitke možete da pripremite za 2 šoljice istovremeno.

Napomena: Ako je aktivna funkcija "DoubleShot" ili "TripleShot", funkcija istovremenog istakanja napitka u dve šoljice nije dostupna.

1. Izaberite željeni napitak.
2. Pritisnite ⧉.
✔ Displej prikazuje podešavanje ⧉.
3. Stavite po jednu šolju sleva i zdesna ispod izlaznog otvora za napitke.
4. Pritisnite start stop.
Napitak se priprema u 2 koraka. Zrna se melju u 2 postupka mlevenja.
✔ Napitak se kuva i teče u šoljice.
5. Sačekajte dok se postupak ne završi.

9 Mehanizam za mlevenje

Vaš uređaj je opremljen podesivim mehanizmom za mlevenje kojim možete da prilagodite stepen mlevenja zrna kafe shodno vašim željama.

9.1 Podešavanje stepena mlevenja

- Podesite stepen mlevenja u opsegu od vrlo finog ⁘ do vrlo grubog ⁘ koristeći klizač.
→ *Sl.* **26**
Podešavanje stepena mlevenja menjajte samo u malim koracima. Podešavanje stepena mlevenja se primenjuje tek od druge šoljice kafe.

Savet: Ako ističe samo kapljica po kapljica kafe, možete da podesite grublji stepen mlevenja.
Ako kafa prebrzo ističe i ako je premalo kremasta, podesite finiji stepen mlevenja.

10 Površina za odlaganje posude za mleko

Uređaj prepoznaje kada se posuda za mleko nalazi na površini za odlaganje.

Napomena: Ako koriste isporučenu posudu za mleko ili karton za mleko, uređaj to automatski prepoznaje.

10.1 Upotreba površine za odlaganje posude za mleko

1. Pričvrstite posudu za mleko ili karton za mleko i postavite na površinu za odlaganje.
2. Pokrenite pripremu napitka.

Napomene

- Kada se pojavi poruka "Please insert milk container.", priprema napitka nije moguća.
- Uređaj na osnovu težine prepoznaje koliko je mleka u posudi za mleko ili u kartonu za mleko. Ako je

premalo mleka u posudi za mleko, prikazuje se poruka. [1]

10.2 Upotreba željene posude za mleko [1]

Na uređajima određene serije možete da koristite bilo koju posudu za mleko.

1. Pripremite željenu posudu za mleko.
2. Tarirajte željenu posudu za mleko. → *"Pregled Settings", Stranica 59*

Napomena: Ako koristite standardnu posudu za mleko ili karton za mleko, uređaj to automatski prepoznaje.

11 Osigurač za decu

Uređaj možete da zaključate kako biste zaštitili decu od oparina i opekotina.

11.1 Aktiviranje osigurača za decu

Zahtev: Uređaj je uključen.

1. Pritisnite ⋮.
2. Pritisnite ⊶.

✔ Osigurač za decu je aktiviran.

11.2 Deaktiviranje osigurača za decu

1. Pritisnite ⋮.
2. Pomerajte prst duž kruga sve dok se krug ne popuni.

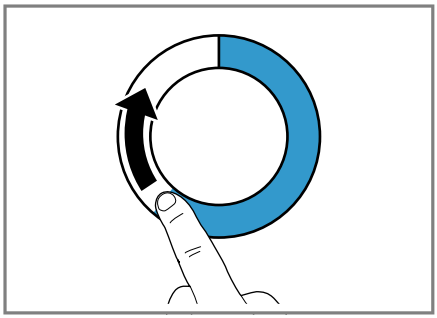

✔ Osigurač za decu je deaktiviran.

12 Omiljeni napici

Sačuvajte pojedinačne napitke kao omiljene kako biste ih brže pripremili. Omiljeni napitak sadrži napitak sa ličnim podešavanjima. Podešavanja možete da izmenite u svakom trenutku.

Napomena: Da biste napustili podešavanja, pritisnite ⌂ ili pokrenite postupak istakanja napitka.

12.1 Kreiranje omiljenih napitaka u meniju za omiljene napitke

1. Pritisnite "Favourites".
2. Pritisnite +.
3. Izaberite napitak.
4. Podesite parametre za napitak.
5. Pritisnite ☆.
6. Unesite naziv.
7. Pritisnite .

[1] U zavisnosti od opremljenosti uređaja

12.2 Kreiranje omiljenih napitaka pomoću funkcije „"Classics"“ ili „"Coffee World"“

1. Izaberite napitak iz opcije "Classics" ili "Coffee World".
2. Podesite parametre za napitak.
3. Pritisnite ☆.
4. Unesite naziv.
5. Pritisnite .

12.3 Promena omiljenog napitka

1. Pritisnite "Favourites".
2. Izaberite omiljeni napitak.
3. Izvršite promene.
4. Pritisnite .
5. Pritisnite "Save".

12.4 Brisanje omiljenog napitka

1. Pritisnite "Favourites".
2. Izaberite omiljeni napitak.
3. Pritisnite ★.
4. Pritisnite "Delete".

12.5 Sortiranje omiljenih napitaka

Raspored omiljenih napitaka možete da promenite.

1. Pritisnite "Favourites".
2. Izaberite omiljeni napitak.

✔ Na displeju se prikazuju svi omiljeni napici. Omiljene napitke možete da premeštate prstom.

✔ Uređaj automatski memoriše novi raspored.

Savet: Omiljene napitke možete da kreirate, promenite, izbrišete ili sortirate i putem aplikacije Home Connect.

13 Home Connect

Ovaj uređaj podržava povezivanje sa mrežom. Povežite svoj uređaj sa mobilnim krajnjim uređajem, da biste preko Home Connect aplikacije rukovali funkcijama, prilagođavali osnovna podešavanja ili nadgledali trenutno radno stanje.

Home Connect usluge nisu dostupne u svim zemljama. Dostupnost Home Connect funkcije zavisi od dostupnosti Home Connect usluga u vašoj zemlji. Informacije o tome naći ćete na: *www.home-connect.com*.

Da biste mogli da koristite funkciju Home Connect, prvo morate da uspostavite vezu sa WLAN kućnom mrežom (Wi-Fi [1]) i Home Connect aplikacijom.

Aplikacija Home Connect će vas voditi kroz postupak prijavljivanja. Pratite uputstva i pridržavajte se napomena u aplikaciji Home Connect.

Napomene

- Obratite pažnju na napomene o bezbednosti u ovom uputstvu za upotrebu i vodite računa o tome da se one poštuju i kada uređajem upravljate putem aplikacije Home Connect.
  → *"Bezbednost", Stranica 41*
- Rukovanje na samom uređaju uvek ima prioritet. Tada nije moguće rukovanje putem Home Connect aplikacije.
- U umreženom stanju pripravnosti uređaju je potrebno maks. 2 W.

[1] Wi-Fi je zaštićena marka preduzeća Wi-Fi Alliance.

13.1 Podešavanje aplikacije Home Connect

Zahtev: Uređaj je u dometu kućne WLAN mreže (Wi-Fi) na mestu na kom je postavljen.

1. Skenirajte sledeći QR kôd.
   → *Sl.* **27**
   Preko QR koda možete da instalirate aplikaciju Home Connect i povežete uređaj.
2. Pratite uputstva u aplikaciji Home Connect.

Napomena: Bluetooth je potreban samo za postupak povezivanja. Bluetooth se automatski deaktivira nakon postupka.

13.2 Home Connect podešavanja

Prilagodite Home Connect svojim potrebama.
Podešavanja za Home Connect možete naći u osnovnim podešavanjima svog uređaja. Koja podešavanja će displej prikazivati zavisi od toga da li je Home Connect funkcija podešena i da li je uređaj povezan sa kućnom mrežom.

Pregled podešavanja za Home Connect

Ovde možete pogledati pregled podešavanja za Home Connect i pregled mrežnih podešavanja.

Osnovno podešavanje	Izbor	Opis
Pomoćnik za Home Connect	Start Prekidanje veze	Dodavanje mobilnog uređaja. Isključivanje uređaja sa mreže.
WiFi	Uklj. Isklj.	Isključivanje radio-modula u slučaju duže odsutnosti ili u cilju uštede energije **Napomena:** U umreženom stanju pripravnosti vašem uređaju je potrebno maks. 2 W.
Remote start	Uklj. Isklj.	Uključivanje i isključivanje daljinskog pokretanja na uređaju **Napomena:** Kada je deaktivirano daljinsko pokretanje, moguće je samo isključivanje uređaja putem aplikacije Home Connect, ne i uključivanje uređaja.
Ažuriranje softvera	-	**Napomena:** Ovo podešavanje je dostupno samo u slučaju ažuriranja softvera.

Napomena: Ako su uključene opcija "WiFi" i daljinsko pokretanje, na displeju se prikazuje .

13.3 Ažuriranje softvera

Pomoću ove funkcije možete da ažurirate softver uređaja, npr. u svrhu optimizacije, otklanjanja grešaka ili ažuriranja relevantnih za bezbednost.

Preduslovi
- Registrovani ste korisnik aplikacije Home Connect.
- Na mobilnom krajnjem uređaju je instalirana aplikacija Home Connect.
- Uređaj je povezan sa Home Connect serverom.

Aplikacija Home Connect vas informiše o dostupnim ažuriranjima softvera. Aktuelna verzija softvera se nalazi u aplikaciji Home Connect u delu sa informacijama o uređaju.
Ako ste povezani sa kućnom WLAN mrežom (Wi-Fi), nakon uspešnog preuzimanja instalaciju možete da pokrenete preko aplikacije Home Connect. Nakon uspešne instalacije, dobijaćete informacije preko aplikacije Home Connect.

Napomene
- Ažuriranje softvera se sastoji iz dva koraka.
  - Prvi korak je preuzimanje.
  - Drugi korak je instalacija na uređaju.
- Za vreme preuzimanja možete i dalje da koristite uređaj. U zavisnosti od ličnih podešavanja u aplikaciji Home Connect, ažuriranje softvera se može preuzeti i automatski.
- Instalacija traje nekoliko minuta. Tokom instalacije ne možete da koristite uređaj.
- U slučaju bezbednosnih ispravki preporučuje se da instalaciju izvršite što je pre moguće.

13.4 Zaštita ličnih podataka

Obratite pažnju na napomene o zaštiti podataka.

Prilikom prvog povezivanja uređaja sa kućnom mrežom koja je povezana na internet, uređaj serveru Home Connect šalje sledeće kategorije podataka (prva registracija):
- Jedinstvena oznaka uređaja (koja se sastoji od ključa uređaja i MAC adrese povezanog Wi-Fi komunikacionog modula).
- Sigurnosni sertifikat Wi-Fi komunikacionog modula (za osiguravanje informacija o vezi).
- Aktuelna verzija softvera i hardvera vašeg kućnog uređaja.
- Status eventualnog prethodnog resetovanja na fabrička podešavanja.

Ova prva registracija priprema korišćenje funkcija Home Connect i potrebna je u trenutku kada prvi put želite da koristite funkcije Home Connect.

Napomena: Imajte na umu da se Home Connect funkcionalnosti mogu upotrebljavati samo u kombinaciji sa Home Connect aplikacijom. Informacije o zaštiti podataka mogu da se pogledaju u aplikaciji Home Connect.

14 Osnovna podešavanja

Osnovna podešavanja uređaja možete da prilagodite svojim potrebama i pozovete dodatne funkcije.

14.1 Promena podešavanja

1. Izaberite "Settings".
✔ Displej prikazuje listu podešavanja.
2. Promenite željeno podešavanje.
✔ Uređaj automatski memoriše podešavanje.
3. Da biste se vratili u meni, pritisnite ⟨.
4. Da biste napustili podešavanja, pritisnite ⌂.

Savet: Da biste prikazali skraćene informacije, pritisnite i.

14.2 Pregled "Settings"

Ovde možete pogledati pregled "Settings".

Language		Podešavanje jezika.
Home Connect	Pomoćnik za Home Connect	→ *"Podešavanje aplikacije Home Connect", Stranica 57*
Vreme		Podešavanje trenutnog vremena ili automatski prikaz putem aplikacije Home Connect.
Podešavanja displeja	Brightness	Podešavanje jačine svetlosti u nivoima.
	Prikaz sati	Prikaz sati podesite tako da bude ograničen ili neograničen, ili ga pak isključite. **Napomena:** Ako prikaz sati niste vremenski ograničili, potrošnja energije će biti veća.
	Clock display	Prikaz sati podesite tako da bude ograničen ili neograničen, ili ga pak isključite. **Napomena:** Ako prikaz sati niste vremenski ograničili, potrošnja energije će biti veća.
	Clock	Podešavanje prikaza vremena.
	Podešavanje	▪ Podešavanje horizontalnog i vertikalnog usmerenja displeja. ▪ Podešavanje optimizacije i centriranja prikaza na displeju prema uglu gledanja.
Zvukovi	Zvuk tastera	Isključivanje i uključivanje tona.
	Jačina zvuka	Podešavanje jačine zvuka u nivoima.

	Zvučni signal	Isključivanje i uključivanje tona.
	Melodija pri pokretanju	Isključivanje i uključivanje tona pri pokretanju uređaja.
Podešavanje napitka	Temperatura kuvanja	Podešavanje temperature kuvanja
	Redosled istakanja mleka	Podešavanje redosleda istakanja mleka i kafe
		Podešavanje pauze između istakanja mleka i kafe
Appliance settings	Illumination	Podešavanje jačine svetlosti osvetljenja u nivoima.
	Automatsko isključivanje	Podešavanje vremena nakon kog se uređaj isključuje.
	Tvrdoća vode	Podešavanje tvrdoće vode
	Posuda za mleko [1]	Podešavanje kartona za mleko ili posude za mleko po izboru. **Napomena:** Ako koristite standardnu posudu za mleko, uređaj je automatski prepoznaje.
Customisation	Početna kategorija	Podešavanje prikaz menija nakon uključivanja, npr. "Classics"
Factory settings	Reset the appliance to factory settings?	Vraćanje ličnih podešavanja na fabrička podešavanja.
Demo mode	Režim rada u svrhu demonstracije	Uključite ili isključite "Demo mode".
Informacije o uređaju	Brojač napitaka	Prikaz broja istočenih napitaka
	Informacije o čišćenju	Prikaz vremena do naredne zamene filtera za vodu

[1] U zavisnosti od opremljenosti uređaja

		ili do pokretanja servisnog programa
	Informacije o verziji	Prikaz informacija o uređaju.
	Informacije o mreži	Prikaz informacija o mreži.

14.3 Podešavanje vremena

1. U meniju pritisnite "Settings".
2. Pritisnite "Time".
3. Za podešavanje vremena, pritisnite prikaz sati ili prikaz minuta.

✔ Izabrana vrednost je obeležena plavom bojom.

4. Pomoću prstena za podešavanje podesite vreme.
   - ▸ Minute odbrojavaju u koracima od 5 minuta. Za precizno podešavanje, držite pritisnut odgovarajući deo u prstenu za podešavanje otprilike 1–2 sekunde. Minute se prikazuju u tačkama. Pomoću prstena za podešavanje podesite minute.
5. Da biste napustili osnovna podešavanja, pomoću ⌂ se vratite u meni ili isključite uređaj pomoću ⏻.

✔ Vreme je sačuvano.

15 Čišćenje i održavanje

15.1 Mogućnost pranja u mašini za sudove

Ovde ćete naći pregled delova koje možete da očistite u mašini za pranje sudova.

PAŽNJA

Pojedini delovi su osetljivi na temperaturu te mogu da se oštete prilikom čišćenja u mašini za pranje sudova.

- ▸ Pridržavajte se uputstva za upotrebu mašine za pranje sudova.
- ▸ U mašini za pranje sudova perite samo odgovarajuće delove.
- ▸ Koristite samo programe u kojima se delovi ne zagrevaju preko 60 °C.



Pogodno za mašinu za pranje sudova:

- Posuda za kapanje
- Poklopac posude za kapanje
- Posuda za talog kafe
- Prihvatna posuda
- Posuda za mleko sa poklopcem i osnovom
- Površina za odlaganje posude za mleko
- Razdelnik za napitke
- Sistem za mleko



Nije pogodno za mašinu za pranje sudova:

- Rezervoar za vodu
- Poklopac rezervoara za vodu
- Jedinica za kuvanje
- Poklopac izlaznog otvora za napitke
- Poklopac komore za kuvanje
- Posuda za kafu u zrnu
- Poklopac posude za kafu u zrnu
- Površina za odlaganje

15.2 Sredstva za čišćenje

Koristite samo odgovarajuća sredstva za čišćenje.

PAŽNJA
Neodgovarajuća sredstva za čišćenje mogu da oštete površine uređaja.
- ▸ Nemojte da upotrebljavate jaka ili abrazivna sredstva za čišćenje.
- ▸ Nemojte da upotrebljavate sredstva za čišćenje koja sadrže alkohol ili špiritus.
- ▸ Nemojte da upotrebljavate tvrde abrazivne jastučiće ili sunđere za ribanje.

Neodgovarajuća sredstva za čišćenje i za uklanjanje kamenca mogu da oštete uređaj.
- ▸ Za skidanje kamenca nikada nemojte da koristite čistu limunsku kiselinu, sirće ili sredstva na bazi sirćeta.
- ▸ Nemojte da koristite sredstva za uklanjanje kamenca koja sadrže fosfornu kiselinu.
- ▸ Koristite samo tablete za uklanjanje kamenca i tablete za čišćenje koje su posebno osmišljene za ovaj uređaj.
  → *"Pribor", Stranica 49*

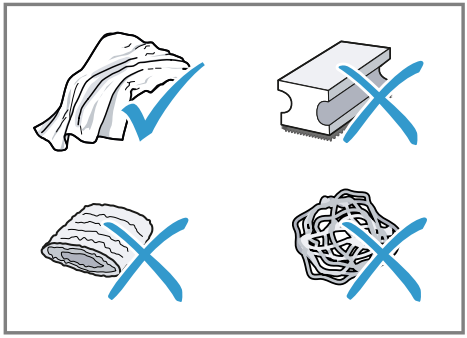

Saveti
- Temeljno operite nove sunđeraste krpe kako biste odstranili soli koje se mogu eventualno nalaziti na njima. Soli mogu da prouzrokuju rđu na površinama od nerđajućeg čelika.
- Obavezno odmah odstranite ostatke kamenca, kafe, mleka, rastvora za čišćenje i rastvora za uklanjanje kamenca kako ne bi došlo do obrazovanja rđe.

15.3 Čišćenje uređaja

⚠ UPOZORENJE
Opasnost od strujnog udara!
Vlaga koja je prodrla unutra može da prouzrokuje strujni udar.
- ▸ Uređaj ili mrežni priključni vod nemojte nikada potapati u vodu.
- ▸ Na utični spoj uređaja ne sme dospeti nikakva tečnost.
- ▸ Za čišćenje uređaja nemojte da koristite čistač na paru ili čistač pod visokim pritiskom.

⚠ UPOZORENJE
Opasnost od opekotina!
Neki delovi uređaja postaju veoma vrući.
- ▸ Nikada nemojte dodirivati vruće delove uređaja.
- ▸ Nakon upotrebe, sačekajte da se vrući delovi uređaja ohlade pre nego što ih dodirnite.

1. Očistite kućište, površine visokog sjaja i komandnu površinu vlažnom krpom od mikrovlakana.
2. Izlazni otvor za napitke očistite mekanom, vlažnom krpom nakon istakanja napitka.
3. Rezervoar za vodu isperite svežom, čistom vodom.
4. Ako uređaj niste koristili duže vreme, npr. tokom godišnjeg odmora, očistite čitav uređaj, uključujući pokretne delove poput jedinice za kuvanje ili rezervoara za vodu.

Napomena: Uređaj se automatski ispira kada ga uključite u hladnom stanju ili kada ga isključite nakon pri-

preme kafe. Sistem se time samostalno čisti.

15.4 Čišćenje posude za kapanje i posude za talog kafe

Svakodnevno praznite i čistite posudu za kapanje i posudu za talog kafe kako biste izbegli stvaranje naslaga. Pratite uputstva sa slika na početku uputstva.

→*Sl.* **28** - **30**

15.5 Čišćenje posude za mleko

Iz higijenskih razloga posudu za mleko morate redovno da čistite. Posudu za mleko možete da očistite u mašini za pranje sudova. Pratite uputstva sa slika na početku uputstva.

→*Sl.* **19** - **22**

15.6 Servisni programi

Koristite servisni program kada umećete ili uklanjate filter za vodu ili u cilju temeljnog čišćenja uređaja. Uređaj vas obaveštava kada bi trebalo sprovesti servisni program, npr. radi čišćenja.

PAŽNJA

Nepravilno ili prekasno čišćenje i uklanjanje kamenca može da dovede do oštećenja uređaja.

- ▸ Odmah sprovedite uklanjanje kamenca u skladu sa uputstvima.
- ▸ U otvor jedinice za kuvanje stavite samo tablete za čišćenje.
- ▸ Nemojte da stavljate tablete za uklanjanje kamenca ili druga sredstva u otvor jedinice za kuvanje.

Napomene

- Na displeju se prikazuje trenutni tok.
- Ako je uređaj blokiran, njime možete da rukujete tek kada se izvrši uklanjanje kamenca.

Saveti

- Izvadite i u nedeljno očistite jedinicu za kuvanje nezavisno od automatskog ispiranja.
- Koristite mlaku vodu za servisne programe radi boljeg i bržeg rastvaranja tablete za uklanjanje kamenca.

Korišćenje servisnih programa

1. Izaberite "Care & maintenance".
2. Pritisnite "Care & maintenance".
✔ Displej prikazuje listu.
3. Pritisnite željeni program.
✔ Displej vas vodi kroz program.

Pregled servisnih programa

Ovde možete pogledati pregled servisnih programa.

Napomena: Na početnom ekranu je prikazano koliko još napitaka možete da pripremite pre sprovođenja programa, kao i trajanje programa.

INTENZA filter	Umetanje, zamena ili skidanje filtera za vodu.
Cleaning milk system	Automatsko ispiranje sistema za mleko.
Calc'n Clean	Kombinovano čišćenje i uklanjanje kamenca. Uklanjanje ostataka kamenca i kafe iz vodova.
Cleaning	Uklanjanje ostataka kafe iz vodova.
Descale	Uklanjanje ostataka kamenca iz vodova.
Zaštita od mraza	Pražnjenje vodova radi zaštite uređaja pri transportu ili skladištenju.
Cleaning brewing unit	Na uređaju se prikazuje optimalni postu-

	pak čišćenja jedinice za kuvanje.
Cleaning beverage system	Na uređaju se prikazuje optimalni postupak čišćenja elementa za istakanje.
	U slučaju prekida servisnog programa, npr. usled nestanka struje, uređaj se automatski ispira. Uređaj je potom ponovo spreman za korišćenje.

Saveti

- Pre nego što pokrenete program "Descale" ili "Calc'n Clean", pripremite činiju kapaciteta najmanje 0,5 l.
- Ako koristite filter za vodu, produžava se period po čijem isteku morate da sprovedete servisni program.
- "Descale" i "Cleaning" možete da obuhvatite servisnim programom "Calc'n Clean".

16 Otklanjanje smetnji

Manje smetnje na uređaju možete sami da otklonite. Pre nego što se obratite korisničkom servisu, pogledajte informacije za otklanjanje smetnji. Tako ćete izbeći nepotrebne troškove.

Savet: Povežite trajno uređaj sa aplikacijom Home-Connect, da biste automatski dobijali ažuriranja softvera. Na taj način se otklanjaju greške, vrše poboljšanja performansi i omogućuju nove funkcije.

⚠ UPOZORENJE
Opasnost od strujnog udara!
Nestručne popravke su opasne.

- ▸ Samo za to obučeno stručno osoblje sme da vrši popravke na uređaju.
- ▸ Za popravku uređaja se smeju koristiti samo originalni zamenski delovi.
- ▸ Ako se ošteti mrežni priključni vod ili priključni kabl ovog uređaja, morate da ga zamenite specijalnim mrežnim priključnim vodom ili specijalnim priključnim kablom, koji možete da poručite od proizvođača ili njegove korisničke službe.

Kvar	Uzrok i rešavanje problema
Home Connect ne funkcioniše pravilno.	Mogući su različiti uzroci. ▸ Idite na *www.home-connect.com*.
Iz uređaja ističe samo voda, ne i kafa.	Uređaj nije prepoznao praznu posudu za kafu u zrnu. ▸ Sipajte kafu u zrnu.
	Začepljen je otvor za kafu na jedinici za kuvanje. ▸ Očistite jedinicu za kuvanje.
	Zrna kafe su previše masna i ne padaju u mehanizam za mlevenje. ▸ Malo kucnite posudu za kafu u zrnu. ▸ Promenite sortu kafe.

Kvar	Uzrok i rešavanje problema
Iz uređaja ističe samo voda, ne i kafa.	▸ Nemojte da koristite masna zrna. ▸ Očistite praznu posudu za kafu u zrnu koristeći vlažnu krpu.
	Jedinica za kuvanje nije pravilno umetnuta. **1.** Proverite da li je jedinica za kuvanje pravilno umetnuta i pričvršćena. **2.** Gurnite crvenu ručicu nagore i nalevo. **3.** Umetnite poklopac komore za kuvanje.
Uređaj ne pravi mlečnu penu.	Sistem za mleko je zaprljan. ▸ Očistite sistem za mleko ručno ili u mašini za pranje sudova.
	Cev za mleko se ne uranja u mleko. ▸ Koristite više mleka. ▸ Proverite da li se cev za mleko uranja u mleko.
	Uređaj je jako zahvatio kamenac. ▸ Uklonite kamenac iz uređaja.
Sistem za mleko ne usisava mleko.	Sistem za mleko nije pravilno sastavljen. ▸ Pravilno sastavite sistem za mleko.
	Cev za mleko se ne uranja u mleko. ▸ Koristite više mleka. ▸ Proverite da li se cev za mleko uranja u mleko.
Mlečna pena je previše hladna.	Mleko je previše hladno. ▸ Koristite toplo mleko.
Hladno kuvani napitak nije dovoljno hladan.	Topla voda u rezervoaru za vodu. **1.** Napunite rezervoar za vodu svežom i hladnom negaziranom vodom za piće. **2.** Da biste još više ohladili napitak, možete da dodate kockice leda.
Iz uređaja ne ističe vruća voda.	Razdelnik za napitke je zaprljan. ▸ Očistite razdelnik za napitke u mašini za pranje sudova.
Iz uređaja ne ističe napitak.	U filteru za vodu je vazduh. **1.** Uranjajte filter za vodu u vodu sa otvorom okrenutim nagore sve dok više ne izlaze mehurići vazduha. **2.** Ponovo postavite filter. ▸ Filter za vodu pravolinijski i čvrsto pritisnite u priključak za rezervoar.
	Ostaci sredstva za uklanjanje kamenca blokiraju rezervoar za vodu. **1.** Izvadite rezervoar za vodu. **2.** Temeljno očistite rezervoar za vodu.

Kvar	Uzrok i rešavanje problema
Iz uređaja ne ističe napitak.	**3.** Otpustite plovak i namestite ga tako da može ponovo da se kreće.
Kapljice vode na unutrašnjem dnu uređaja.	Posuda za kapanje je izvađena prerano. ▸ Posudu za kapanje izvadite tek nekoliko sekundi posle poslednjeg točenja napitka.
Ispod posude za talog kafe ili posude za kapanje nalazi se voda smeđe boje.	Talog kafe na donjoj strani slivnika za kapanje, koju ne vidite, dovodi do toga da voda teče ispod posude za talog kafe ili posude za kapanje. **1.** Izvadite posudu za kapanje i posudu za talog kafe. **2.** Uklonite poklopac komore za kuvanje. **3.** Uklonite talog kafe iz slivnika za kapanje. → *Sl.* **31**
Jedinica za kuvanje ne može da se izvadi.	Bravica ne može da se otpusti, jedinica za kuvanje se zaglavljuje. ▸ Isključite uređaj i zatim ga ponovo uključite nakon 3 minuta.
Mehanizam za mlevenje se ne pokreće.	Uređaj je suviše topao. **1.** Odvojite uređaj sa mreže koristeći mrežni prekidač. **2.** Sačekajte 1 sat da se uređaj ohladi.
Mehanizam za mlevenje ne melje zrna iako je posuda za kafu u zrnu puna.	Zrna kafe su previše masna i ne padaju u mehanizam za mlevenje. ▸ Malo kucnite posudu za kafu u zrnu. ▸ Promenite sortu kafe. ▸ Nemojte da koristite masna zrna. ▸ Očistite praznu posudu za kafu u zrnu koristeći vlažnu krpu.
Velika odstupanja u kvalitetu kafe odn. kvalitetu mlečne pene.	Uređaj je zahvatio kamenac. ▸ Uklonite kamenac iz uređaja.
Odstupanja u kvalitetu mlečne pene.	Kvalitet mlečne pene zavisi od vrste korišćenog mleka ili biljnog napitka. ▸ Optimizujte rezultat izborom odgovarajuće vrste mleka ili biljnog napitka.
Kafa ne ističe ili ističe samo kap po kap. Ne postiže se podešena količina za punjenje.	Podešen je previše fin stepen mlevenja. ▸ Podesite krupniji stepen mlevenja.
	Uređaj je jako zahvatio kamenac. ▸ Uklonite kamenac iz uređaja.
	U filteru za vodu je vazduh. **1.** Uranjajte filter za vodu u vodu sa otvorom okrenutim nagore sve dok više ne izlaze mehurići vazduha. **2.** Ponovo postavite filter.

Kvar	Uzrok i rešavanje problema
Kafa ne ističe ili ističe samo kap po kap. Ne postiže se podešena količina za punjenje.	Uređaj je zaprljan. ▸ Očistite jedinicu za kuvanje. ▸ Uklonite kamenac iz uređaja i očistite ga.
Kafa nema kremast sloj.	Sorta kafe nije odgovarajuća. ▸ Koristite sortu kafe sa većim udelom robusta zrna. ▸ Koristite zrna većeg stepena uprženosti.
	Zrna kafe više nisu sveže ispržena. ▸ Koristite svežu kafu u zrnu.
	Stepen mlevenja nije usklađen sa zrnom kafe. ▸ Podesite finiji stepen mlevenja.
Kafa je previše kisela.	Podešen je previše grub stepen mlevenja. ▸ Podesite finiji stepen mlevenja.
	Sorta kafe nije odgovarajuća. ▸ Koristite sortu kafe sa većim udelom robusta zrna. ▸ Koristite zrna većeg stepena uprženosti.
Kafa je previše gorka.	Podešen je previše fin stepen mlevenja. ▸ Podesite krupniji stepen mlevenja.
	Sorta kafe nije odgovarajuća. ▸ Promenite sortu kafe.
Kafa ima zagoreo ukus.	Podešen je previše fin stepen mlevenja. ▸ Podesite krupniji stepen mlevenja.
	Sorta kafe nije odgovarajuća. ▸ Promenite sortu kafe.
	Temperatura kuvanja je previsoka. ▸ Podesite nižu temperaturu kuvanja.
Talog kafe nije kompaktan i previše je mokar.	Stepen mlevenja nije pravilno podešen. ▸ Podesite grublji ili finiji stepen mlevenja.
	Zrna kafe su previše masna. ▸ Koristite drugu sortu kafe u zrnu.
Na displeju se prikazuje "Please insert brewing unit.".	Jedinica za kuvanje nije pravilno umetnuta. **1.** Proverite da li je jedinica za kuvanje pravilno umetnuta i pričvršćena. **2.** Gurnite crvenu ručicu nagore i nalevo. **3.** Umetnite poklopac komore za kuvanje.
Na displeju se prikazuje "Please fill the water tank." iako je rezervoar za vodu pun.	Rezervoar za vodu je pogrešno stavljen. ▸ Pravilno umetnite rezervoar za vodu.
	Plovak u rezervoaru za vodu se zaglavio. **1.** Izvadite rezervoar za vodu.

Kvar	Uzrok i rešavanje problema
Na displeju se prikazuje "Please fill the water tank." iako je rezervoar za vodu pun.	**2.** Temeljno očistite rezervoar za vodu. **3.** Otpustite plovak i namestite ga tako da može ponovo da se kreće.
	Novi filter za vodu nije ispran prema uputstvu. **1.** Isperite filter za vodu u skladu sa uputstvom. **2.** Pustite filter za vodu u rad.
	U filteru za vodu je vazduh. **1.** Uranjajte filter za vodu u vodu sa otvorom okrenutim nagore sve dok više ne izlaze mehurići vazduha. **2.** Ponovo postavite filter.
	Filter za vodu je star. ▸ Umetnite novi filter za vodu.
	Ostaci kamenca u rezervoaru za vodu blokiraju sistem. **1.** Temeljno očistite rezervoar za vodu. **2.** Pokrenite program uklanjanja kamenca.
Na displeju se prikazuje "E61: Please clean brewing unit.".	Jedinica za kuvanje je zaprljana. ▸ Očistite jedinicu za kuvanje.
	Mehanizam jedinice za kuvanje se teško kreće. ▸ Očistite jedinicu za kuvanje.
Na displeju se prikazuje poruka o pogrešnom naponu.	Postoje problemi sa naponskim napajanjem. ▸ Koristite uređaj samo pri 220–240 V ~.
Na displeju se prikazuje da uređaj treba ponovo pokrenuti.	Uređaj ima smetnju. **1.** Podesite mrežni prekidač na ○ i zatim sačekajte 60 sekundi. **2.** Podesite mrežni prekidač na |.
Na displeju se vrlo često prikazuje Calc'n Clean.	Omekšana vodu još uvek sadrži malu količinu kamenca. **1.** Umetnite novi filter za vodu. **2.** Podesite odgovarajuću tvrdoću vode.
	Upotrebljeno je pogrešno sredstvo za uklanjanje kamenca ili ga nije upotrebljeno dovoljno. ▸ Za uklanjanje kamenca koristite isključivo za to pogodne tablete.
	Servisni program nije izvršen do kraja. ▸ Pokrenite servisni program "Special rinsing step /". → *"Servisni programi", Stranica 63*

17 Transport, čuvanje i odlaganje u otpad

17.1 Aktiviranje zaštite od mraza

Zaštitite uređaj od mraza prilikom transporta i skladištenja.

PAŽNJA
Ostaci tečnosti u uređaju mogu da oštete uređaj prilikom transporta ili skladištenja.

- Ispraznite kolo uređaja pre transporta i skladištenja.

1. Izvršite program "Zaštita od mraza".
   → *"Pregled servisnih programa", Stranica 63*
2. Isključite uređaj iz strujne mreže.

17.2 Odlaganje starih uređaja u otpad

Ekološki prihvatljivim odlaganjem u otpad mogu da se recikliraju dragocene sirovine.

1. Izvucite mrežni utikač mrežnog priključnog voda.
2. Presecite mrežni priključni vod.
3. Uređaj odložite u otpad na ekološki prihvatljiv način.
   O aktuelnim načinima odlaganja u otpad informišite se kod svog specijalizovanog prodavca ili u svojoj opštinskoj odn. gradskoj upravi.



Ovaj je aparat označen u skladu sa evropskom smernicom 2012/19/EU o otpadnim električnim i elektronskim aparatima (waste electrical and electronic equipment - WEEE).
Smernica određuje okvir za povratak i reciklažu otpadnih aparata koji važi u celoj Evropskoj Uniji.

18 Korisnička služba

Od našeg korisničkog servisa do 10 godina od stavljanja vašeg uređaja na tržište možete da dobijete funkcijski relevantne originalne rezervne delove koji se mogu skladištiti.
Za dodatne informacije obratite se našem korisničkom servisu.

Napomena: Angažovanje servisne službe je besplatno u okviru garantnih uslova proizvođača.

Detaljne informacije o garantnom periodu i uslovima garancije u vašoj zemlji možete dobiti preko QR koda u priloženom dokumentu za podatke za kontakt servisa i uslovima garancije, u korisničkom servisu, kod prodavca ili na našoj internet stranici.
Podatke za kontakt korisničkog servisa možete dobiti preko QR koda u priloženom dokumentu za podatke za kontakt servisa i uslovima garancije ili na našoj internet stranici.
U skladu sa direktivom (EU) 2023/826, informaciju možete da pogledate online na *www.bosch-home.com* na stranici uređaja i stranici za servis vašeg uređaja u uputstvu za upotrebu i dodatnim dokumentima.

18.1 Broj proizvoda (E-Nr.), proizvodni broj (FD) i serijski broj (Z-Nr.)

Kada se obraćate korisničkom servisu, navedite broj proizvoda (E-Nr.), fabrički broj (FD) i serijski broj (Z-Nr.) koje možete da pronađete na tipskoj pločici uređaja.
Da biste brzo mogli da pronađete podatke o uređaju i telefonski broj kori-

sničke službe, podatke možete i da zabeležite.

18.2 Garancija za AQUA-STOP

Dodatno za zahteve na garancije prodavca na osnovu ugovora o kupovini i dodatno na našu garanciju proizvođača vršimo obeštećenje pod sledećim uslovima.

- Ukoliko bi usled greške na našem Aqua-Stop sistemu došlo do štete koju je prouzrokovala voda, nadoknađujemo štetu privatnim korisnicima. Da bi se obezbedila zaštita od vode aparat mora biti priključen na električnu mrežu.
- Ova garantna obaveza važi koliko i vek trajanja uređaja.
- Preduslov za pravo na garanciju je da je uređaj sa Aqua-Stop sistemom stručno postavljen i priključen u skladu sa našim uputstvom; ona takođe uključuje i stručno montirano Aqua-Stop produženje (originalni pribor). Naša garancija ne obuhvata neispravne dovode ili armature do Aqua-Stop priključka na slavini za vodu.
- Uređaje sa Aqua-Stop sistemom načelno ne morate da nadgledate za vreme rada odn. da ih nakon toga osiguravate zatvaranjem slavine za vodu. Međutim, u slučaju dužeg odsustva iz stana, npr. tokom višenedeljnog godišnjeg odmora, treba da zatvorite slavinu za vodu.

19 Tehnički podaci

Napon	220–240 V ~
Frekvencija	50 / 60 Hz
Priključna vrednost	1500 W
Maksimalni pritisak pumpe, statički	20 bar
Maksimalni kapacitet rezervoara za vodu (bez filtera)	2,2 l
Maksimalan kapacitet posude za kafu u zrnu	400 g
Dužina dovoda	170 cm
Visina uređaja	45,5 cm
Širina uređaja	59,4 cm
Dubina uređaja	37,7 cm
Težina, prazan uređaj	20,6 kg
Vrsta mehanizma za mlevenje	Keramika

Ovaj proizvod sadrži izvore svetlosti C, E i G klase energetske efikasnosti. Izvori svetlosti su dostupni kao rezervni deo i sme da ih zameni samo u tu svrhu obučeno stručno osoblje.

19.1 Informacije o besplatnom i Open Source softveru

Ovaj proizvod sadrži softverske komponente koje nosioci autorskog prava licenciraju kao besplatan ili Open Source softver.
Odgovarajuće informacije o licenci sačuvane su na kućnom aparatu. Odgovarajućim informacijama o licenci možete da pristupite putem aplikacije Home Connect: „Profil -> Pravne informacije ->Informacije o licenci“. [1] Informacije o licenci možete da preuzmete i sa veb-stranice za odgovarajući proizvod. (Na veb-lokaciji za proizvod pretražite model vašeg aparata i druga dokumenta.) Druga mogućnost je da odgovarajuće informacije zatražite na adresi ossrequest@bshg.com

[1] U zavisnosti od opremljenosti uređaja

ili BSH Hausgeräte GmbH, Carl-Wery-Str. 34, D-81739 München.
Odgovarajući izvorni kôd se može dobiti na zahtev.
Pošaljite zahtev na adresu ossrequest@bshg.com ili BSH Hausgeräte GmbH, Carl-Wery-Str. 34, D-81739 München.
Tema: „OSSREQUEST“
Troškovi obrade vašeg zahteva biće fakturisani. Ova ponuda važi tri godine od datuma kupovine odn. najmanje u periodu u kom nudimo podršku i rezervne delove za odgovarajući uređaj.

20 Izjava o usaglašenosti

BSH Hausgeräte GmbH ovime izjavljuje da je uređaj sa Home Connect funkcionalnošću usaglašen sa osnovnim zahtevima i ostalim dotičnim odredbama Direktive 2014/53/EU.
Detaljnu RED izjavu o usaglašenosti možete naći na internetu na adresi *www.bosch-home.com* na stranici proizvoda sa vašim uređajem, kod dodatnih dokumenata.

CE

Opseg od 2,4 GHz (2400–2483,5 MHz): maks. 100 mW
Opseg od 5 GHz (5150–5350 MHz + 5470–5725 MHz): maks. 200 mW

	BE	BG	CZ	DK	DE	EE	IE	EL	ES
	FR	HR	IT	CY	LI	LV	LT	LU	HU
	MT	NL	AT	PL	PT	RO	SI	SK	FI
	SE	NO	CH	TR	IS	UK (NI)			
5-GH WLAN (Wi-Fi): samo za upotrebu u unutrašnjim prostorijama.									

AL	BA	MD	ME	MK	RS	UK	UA
5-GH WLAN (Wi-Fi): samo za upotrebu u unutrašnjim prostorijama.							

Dodatne informacije in pojasnila lahko najdete na spletu. Odčitajte kodo QR na naslovnici.



Kazalo

1 Varnost 73
1.1 Definicija opozorilnih besed 73
1.2 Splošna navodila 73
1.3 Namenska uporaba 74
1.4 Omejitev kroga uporabnikov .. 74
1.5 Varna instalacija 74
1.6 Varna uporaba 75

2 Preprečevanje materialne škode 78

3 Varstvo okolja in varčevanje 78
3.1 Odlaganje embalaže novega aparata 78
3.2 Varčevanje z energijo 78

4 Namestitev in priključitev 78
4.1 Obseg dobave 78
4.2 Vgradnja in priključitev aparata 79
4.3 Priklop aparata na električno napajanje 79

5 Spoznavanje 79
5.1 Aparat 79
5.2 Upravljalno polje 80

6 Pribor 81

7 Pred prvo uporabo 81
7.1 Priprava aparata in čiščenje ... 81
7.2 Določanje trdote vode 81
7.3 Pregled stopnje trdote vode ... 82
7.4 Uporaba vodnega filtra 82
7.5 Prva uporaba 83
7.6 Splošna navodila 83

8 Osnovno upravljanje 83
8.1 Vklopite ali izklopite aparat. 83
8.2 Priprava napitka 84
8.3 "DoubleShot" in "TripleShot" [1] 84
8.4 Slow Brew in Cold Brew 84
8.5 Priprava kavnega napitka z mlekom 84
8.6 Pripravljanje napitka za dve skodelici hkrati 85

9 Mlin 85
9.1 Nastavitev stopnje mletja 85

10 Odlagalna površina za posodo za mleko 85
10.1 Uporaba odlagalne površine za posodo za mleko 86
10.2 Uporaba lastne posode za mleko [2] 86

11 Otroško varovalo 86
11.1 Vklop otroškega varovala 86
11.2 Izklop otroškega varovala 86

12 Priljubljene 86
12.1 Pripravljanje priljubljenih napitkov iz menija »Priljubljeni« 86
12.2 Pripravljanje priljubljenih napitkov iz "Klasično" ali "Coffee World" 86
12.3 Spreminjanje priljubljenega programa 87
12.4 Brisanje priljubljenega programa 87
12.5 Razvrstitev priljubljenih programov 87

13 Home Connect 87
13.1 Nastavitev Home Connect 87
13.2 Nastavitve Home Connect 88

[1] Glede na napitek
[2] Odvisno od opreme aparata

13.3 Posodobitev programske opreme 88
13.4 Varstvo podatkov 89
14 Osnovne nastavitve 89
14.1 Sprememba nastavitev 89
14.2 Pregled "Nastavitve" 89
14.3 Nastavitev ure 91
15 Čiščenje in nega 92
15.1 Primernost za pomivanje v pomivalnem stroju 92
15.2 Čistila 92
15.3 Čiščenje aparata 93
15.4 Čiščenje odkapne posode in posode za kavno usedlino 93
15.5 Čiščenje posode za mleko ... 93
15.6 Servisni programi 93
16 Odpravljanje motenj 94
17 Transport, skladiščenje in odstranjevanje 99
17.1 Aktiviranje zaščite proti zmrzovanju 99
17.2 Odstranitev starega aparata v odpad 99
18 Servisna služba 100
18.1 Številka izdelka (E-Nr.), proizvodna številka (FD) in številka številka (Z-Nr.) 100
18.2 Jamstvo za AQUA-STOP 100
19 Tehnični podatki 100
19.1 Informacije o brezplačni programski opremi in opremi Open Source 101
20 Izjava o skladnosti 102

⚠ 1 Varnost

Upoštevajte naslednja varnostna navodila.

1.1 Definicija opozorilnih besed

Tu boste našli pomen opozorilnih besed, uporabljenih v teh navodilih.

⚠ OPOZORILO
Upoštevajte ta navodila, da preprečite možne težke ali smrtno nevarne poškodbe.

POZOR
Upoštevajte ta navodila, da preprečite škodo na aparatu ali drugo materialno škodo.

Opomba: To vas opozarja na pomembne informacije.

1.2 Splošna navodila

- Skrbno preberite ta navodila.
- Navodila za uporabo in informacije o izdelku shranite za kasnejšo uporabo ali za novega lastnika.
- Če opazite poškodbo zaradi transporta, aparata ne priključite.

1.3 Namenska uporaba

Aparat uporabljajte samo:
- Za pripravo vročih napitkov.
- za pripravo hladno kuhanih napitkov;
- v zaprtih prostorih v gospodinjstvu in podobnih primerih uporabe, npr.: v kuhinjskem območju za zaposlene v podjetjih, pisarnah in drugih delovnih okoljih; v kmetijskih obratih; za stranke v hotelih, motelih in drugih običajnih bivanjskih okoljih; pri nočitvah z zajtrkom.
- do najvišje nadmorske višine 2000 m.

1.4 Omejitev kroga uporabnikov

Ta aparat lahko otroci, starejši od 8 let, ter osebe z zmanjšanimi fizičnimi, senzoričnimi ali duševnimi sposobnostmi ali osebe, ki ne razpolagajo z izkušnjami in/ali znanjem uporabljajo le, ko so pod nadzorom, ali če so bili poučeni o varni uporabi in so razumeli nevarnosti, ki izhajajo iz uporabe aparata.
Otroci se ne smejo igrati z aparatom.
Otroci ne smejo čistiti ali vzdrževati aparata, razen če so stari več kot 8 let in so pod nadzorom.
Otroci, mlajši od 8 let, naj se ne približujejo aparatu in priključnemu kablu.

1.5 Varna instalacija

⚠ OPOZORILO – Nevarnost električnega udara!
Nestrokovna vgradnja je nevarna.
- ▸ Pri priključitvi in uporabi aparata obvezno upoštevajte podatke na tipski ploščici.
- ▸ Vedno uporabljajte priključni kabel, ki je priložen novemu aparatu.
- ▸ Aparat je dovoljeno priključiti na električno omrežje z izmeničnim tokom le preko ozemljene vtičnice, ki je instalirana v skladu s predpisi.
- ▸ Sistem ozemljitve hišne električne napeljave mora biti instaliran v skladu s predpisi.
- ▸ Priklop na javno vodovodno omrežje sme izvesti samo izšolano strokovno osebje.

- Pri priklopu ali delih na vodovodnem priključku aparat odklopite od električnega omrežja.
- Upoštevati je treba zakonske predpise posamezne države, lokalnega podjetja za oskrbo z električno energijo in organa, pristojnega za vodovod.
- Šele po priklopu na javno vodovodno omrežje lahko aparat priklopite na električno omrežje.

Poškodovan aparat ali poškodovan omrežni priključni kabel je nevaren.

- Nikoli ne uporabljajte poškodovanega aparata.
- Nikoli ne uporabljajte aparata s počeno ali zlomljeno površino.
- Nikoli ne vlecite za priključni kabel, da izključite aparat iz električnega omrežja. Vedno vlecite za vtič omrežnega priključnega kabla.
- Če je aparat ali omrežni priključni kabel v okvari, takoj izvlecite vtič omrežnega priključnega kabla iz vtičnice ali izklopite varovalko v omarici z varovalkami.
- Pokličite pooblaščeni servis. →*Stran 100*

Nestrokovna popravila so nevarna.

- Popravila aparata sme izvajati samo izšolano strokovno osebje.
- Za popravilo aparata je dovoljeno uporabljati samo originalne nadomestne dele.
- Če je omrežni priključni kabel ali priključni kabel aparata poškodovan, ga morate zamenjati s posebnim omrežnim priključnim kablom ali priključnim kablom aparata, ki je na voljo pri proizvajalcu oziroma njegovi servisni službi.

1.6 Varna uporaba

⚠ OPOZORILO – Nevarnost zadušitve!

Otroci se lahko zavijejo v embalažo ali pa si slednje potegnejo preko glave in se tako zadušijo.

- Poskrbite, da otroci ne bodo prišli v stik z embalažnim materialom.
- Ne dovolite otrokom, da se igrajo z embalažnim materialom.

Otroci lahko vdihnejo ali pogoltnejo majhne dele in se tako zadušijo.

- Poskrbite, da otroci ne bodo prišli v stik z majhnimi deli.
- Ne dovolite otrokom, da se igrajo z majhnimi deli.

⚠ OPOZORILO – Nevarnost električnega udara!

Vdirajoča vlaga lahko povzroči električni udar.

- ▸ Aparata ali omrežnega priključnega vodnika nikoli ne potopite v vodo.
- ▸ Na vtično povezavo aparata ne sme priti tekočina.
- ▸ Aparat uporabljajte samo v zaprtih prostorih.
- ▸ Aparata nikoli ne izpostavljajte visokim temperaturam in vlagi.
- ▸ Za čiščenje aparata ne uporabljajte parnega čistilnika ali visokotlačnega čistilnika.

⚠ OPOZORILO – Nevarnost požara!

Aparat se močno segreje.

- ▸ Poskrbite za zadostno zračenje aparata.
- ▸ Aparata nikoli ne uporabljajte pri zaprtih vratih omare.

Uporaba podaljšanega električnega kabla in nedovoljenih adapterjev je nevarna.

- ▸ Ne uporabljajte podaljškov ali električnih razdelilnikov.
- ▸ Uporabljajte samo adapterje in omrežne priključne vode, ki jih je odobril proizvajalec.
- ▸ Če je omrežni priključni vod prekratek in daljši omrežni priključni vod ni na voljo, se obrnite na usposobljenega električarja, ki bo prilagodil hišno instalacijo.

⚠ OPOZORILO – Nevarnost opeklin!

Nekateri deli aparata se zelo segrejejo.

- ▸ Nikoli se ne dotikajte vročih delov aparata.
- ▸ Po uporabi počakajte, da se vroči deli aparata ohladijo, preden se jih dotaknete.

⚠ OPOZORILO – Nevarnost oparin!

Sveže pripravljeni napitki so zelo vroči.

- ▸ Po potrebi pustite, da se napitki ohladijo.
- ▸ Preprečite stik kože z iztekajočimi tekočinami in paro.

Nenameren daljinski zagon prek aplikacije Home Connect lahko privede do opeklin.

- ▸ Med pripravo napitkov ne segajte pod odmernik za pijačo.
- ▸ Osebe, zlasti otroci, naj ne bodo v bližini aparata.

⚠ OPOZORILO – Nevarnost poškodb!

Nepravilna uporaba aparata lahko ogrozi uporabnika.

- ▸ Da se izognete poškodbam, aparat uporabljajte samo v namene, za katere je bil izdelan.

Ukleščenje prstov pri zapiranju vrat aparata.

- ▸ Pri zapiranju vrat aparata pazite na prste.

⚠ OPOZORILO – Nevarnost: magnetizem!

 Pozor, magnetizem

 Opozorilo za osebe s srčnim spodbujevalnikom

Aparat vsebuje trajne magnete. Ti lahko vplivajo na elektronske vsadke, kot so srčni spodbujevalniki ali inzulinske črpalke.

- ▸ Osebe z elektronskimi vsadki morajo biti od aparata in vrat aparata oddaljene vsaj 10 cm.
- ▸ Tudi od rezervoarja za vodo, posode za mleko, posode za kavni ostanek, pokrova iztočne enote, razdelilnika napitkov, iztočne enote, držala sistema za pripravo mleka, pokrova grelnega prostora in grelne enote morate biti oddaljeni vsaj 10 cm.

⚠ OPOZORILO – Nevarnost ogroženosti zdravja!

Med postopkom filtriranja lahko pride do rahlega zvišanja ravni kalija, kar lahko vpliva na bolnike na dializi in bolnike z boleznijo ledvic.

- ▸ Če imate bolezen ledvic ali ste na posebni dieti za uravnavanje kalija, se pred uporabo posvetujte z zdravnikom.

Umazanija na aparatu lahko ogrozi vaše zdravje.

- ▸ Upoštevajte navodila za čiščenje za higieno aparata.

Umazana voda lahko ogrozi vaše zdravje.

- ▸ Aparat priključite izključno na cevovod za hladno vodo, zagotovljeno mora biti kroženje vode.
- ▸ Med namestitvijo in delovanjem upoštevajte higienske predpise.

Voda iz krogotoka za toplo vodo lahko ogrozi vaše zdravje.

- ▸ Aparat uporabljajte izključno s svežo, hladno pitno vodo brez ogljikovega dioksida.

2 Preprečevanje materialne škode

POZOR
Nevarnost poškodb aparata. Aparat se lahko zaradi nepravilnega zagona poškoduje.
- ▸ Aparat uporabljajte le v prostorih, kjer se ne pojavlja zmrzal.
- ▸ Če je bil aparat transportiran ali skladiščen pod 0 °C, pred zagonom počakajte 3 ure pri sobni temperaturi.
- ▸ Po vsakem priklopu počakajte pribl. 5 sekund.

Nepravilna vgradnja lahko povzroči materialno škodo.
- ▸ Upoštevajte navodila za montažo zgoraj ali spodaj nameščenega aparata.
- ▸ Pri vgradnji nad grelnim predalom upoštevajte višino niše 590 mm.
- ▸ Priključek na hišni vodovod, vse naprave in priprave za dovod vode do aparata morajo ustrezati veljavnim predpisom posamezne države.
- ▸ Priklop na javno vodovodno omrežje sme izvesti samo izšolano strokovno osebje.
- ▸ Aparat priključite samo na cevovod za hladno vodo.
- ▸ Kakovost vode mora biti v skladu s predpisi o pitni vodi posamezne države, v kateri se aparat uporablja.
- ▸ Zagotovljeno mora biti kroženje vode.
- ▸ Prepričajte se, da je tlak vode v vodovodni napeljavi vsaj 50 kPa (0,5 bar) in največ 1000 kPa (10 bar).
- ▸ Če vodni tlak presega navedeno najvišjo vrednost, namestite reducirni ventil med priključek za pitno vodo in komplet cevi aparata.

Nepritrjeno pohištvo se lahko prevrne.
- ▸ Pohištvo pritrdite na steno z običajnim kotnikom.

3 Varstvo okolja in varčevanje

3.1 Odlaganje embalaže novega aparata

Material embalaže je okolju prijazen in primeren za ponovno uporabo.
- ▸ Posamezne sestavne dele ločeno sortirajte v odpad.

3.2 Varčevanje z energijo

Če upoštevate te napotke, bo vaš aparat porabil manj električne energije.

Interval za samodejni izklop nastavite na najmanjšo vrednost.
- ✔ Če aparata ne uporabljate, se ta prej izklopi.
  → *"Osnovne nastavitve", Stran 89*

Priprave napitka ne prekinjajte.
- ✔ Segreta količina vode ali mleka se optimalno porabi.

Vodni kamen redno odstranjujte iz aparata.
- ✔ Obloge vodnega kamna povečajo porabo energije.

4 Namestitev in priključitev

4.1 Obseg dobave

Ko razpakirate vse dele, jih preverite, če so se ob transportu poškodovali. Preverite tudi popolnost obsega dobave.

Opomba: Glede na tip aparata je priložen različen pribor. Ta pribor je označen s črtkanim okvirjem.
→ *Sl.* **1**

A	Popolnoma avtomatski kavni aparat
B	Posoda za mleko
C	Navodilo za montažo
D	Listič za preizkušanje trdote vode
E	Navodila za uporabo

4.2 Vgradnja in priključitev aparata

V navodilih za montažo so opisani različni modeli, ki se lahko razlikujejo po obsegu dobave in montaži.

Opombe

- Upoštevajte informacije o varnosti →*Stran 73* in preprečevanju materialne škode →*Stran 78*.
- Pazite, da je fiksni priključek za vodo vedno dostopen.

▸ Aparat vgradite in priključite v skladu s priloženimi navodili za montažo, ki so v škatli.

4.3 Priklop aparata na električno napajanje

1. Vtič priključnega kabla vključite v aparat.
2. Vtič omrežnega priključnega vodnika priključite na vtičnico v bližini aparata.
3. Preverite omrežni vtič glede dobre pritrditve.

5 Spoznavanje

5.1 Aparat

Tukaj najdete pregled sestavnih delov svojega aparata.

Opomba: Glede na tip aparata so možna odstopanja v barvi in podrobnostih.

Pogled zunanjosti
→ *Sl.* **2**

1	Odlagalna površina, snemljiva
2	Osvetlitev
3	Upravljalno polje
4	Iztočna enota, nastavljiva po višini
5	Osvetlitev skodelice
6	Vrata aparata
7	Razdelilnik napitkov
8	Pokrov iztočne enote

Pogled notranjosti
→ *Sl.* **3**

9	Prestrezalna posoda
10	Tipska tablica
11	Posoda za vodo s pokrovom
12	Stikalo
13	Predal za pribor
14	Posoda za kavna zrna s pokrovom
15	Osvetlitev notranjosti [1]
16	Nastavitev stopnje mletja
17	Pokrov prostora za oparjanje

[1] Odvisno od opreme aparata

18	Grelna enota
19	Posoda za mleko
20	Sistem za pripravo mleka
21	Odlagalna površina za posodo za mleko, snemljiva
22	Posoda za kavno usedlino
23	Odkapna posoda
24	Pokrov odcejalnega pladnja

5.2 Upravljalno polje

Prek upravljalnega polja nastavite vse funkcije svojega aparata in dobite informacije o stanju delovanja.

⏻	Vklopite ali izklopite aparat.
⌂	▪ Zapustite nastavitve menija. ▪ Pomaknite se nazaj na začetni meni.
start stop	Zaženite ali zaustavite program.
Priljubljeni	Izberite shranjene napitke z individualnimi nastavitvami. →*Stran 86*
Klasično	Izberite običajne napitke.
Coffee World	Izberite osnovne napitke, ki jih lahko razširite z aplikacijo Home Connect.
Nega in vzdrževanje	Prikličite servisni program.
Nastavitve	Odprite ali zapustite nastavitve.

Hitra izbira pri izbiri napitka

	Neposredna hitra izbira "Priljubljeni"
	Neposredna hitra izbira "Klasično"
	Neposredna hitra izbira "Coffee World"

Informacije

	Servisna služba
	Aparat je povezan z Home Connect.
	Aparat ni povezan z Home Connect.
	Aparat ni povezan s strežnikom.
	Funkcija predvajalnega seznama je vklopljena v aplikaciji Home Connect.
	Preverite posodo za mleko.
	Napolnite kavna zrna.
	Napolnite vodo.
	"Demo. način" je aktivirano.

Nastavitve za napitke

	Količina
	Intenzivnost
	Aroma
	Nastavitev deleža mleka.
	Temperatura

Upravljanje

	Vrnite se nazaj v meni
	Dodajanje priljubljenega programa
★	Izbrišite priljubljeni program.
	Pripravite napitek za dve skodelici

Hitra izbira

	Odprite hitro izbiro.

	Vklopite ali izklopite otroško varovalo.
	Vklopite ali izklopite WiFi.

6 Pribor

Uporabljajte originalni pribor. Ta je prilagojen vašemu aparatu.

Pribor	Trgovina	Servisna služba
Čistilne tablete	TCZ8001A	00312096
Tablete za odstranjevanje apnenca	TCZ8002A	00312093
Vodni filter	TCZ7003	17000705
Krpa iz mikrovlaken	-	00312289
Steklena posoda za mleko	-	12043068
Omejilnik za kot odpiranja 92°	-	10020041
Podaljšek dovodne cevi	-	00671612
Podaljšek priključnega kabla za Evropo, 5 m	-	12022522
Komplet za nego	TCZ8004A	00312107

7 Pred prvo uporabo

Pripravite aparat na uporabo.

7.1 Priprava aparata in čiščenje

Očistite aparat in posamezne dele. Sledite navodilom na sliki na začetku teh navodil.

POZOR

Neprimerna zrna lahko zamašijo mlin.

- Uporabljajte izključno mešanico praženih kavnih zrn espresso ali mešanico za kavne avtomate.
- Ne uporabljajte kavnih zrn, ki so glazirana.
- Ne uporabljajte kavnih zrn, ki so karamelizirana.
- Ne uporabljajte kavnih zrn, katerim je dodan sladkor.
- Ne dodajajte mlete kave.

→ *Sl.* **4** - **23**

Namig: Da bi ohranili optimalno kakovost kavnih zrn, jih skladiščite na hladnem mestu in zaprte.
Kavna zrna lahko v posodi za kavna zrna hranite več dni brez izgube arome.

7.2 Določanje trdote vode

Pravilna nastavitev trdote vode je pomembna zato, da aparat pravočasno prikaže, kdaj morate odstraniti apnenec. Trdoto vode lahko ugotovite s priloženim testnim trakom ali se pozanimajte pri vodovodnem podjetju.

- Testni trak na kratko potopite v svežo vodo iz pipe ① in pustite, da se odcedi.
  → *"Pregled stopnje trdote vode", Stran 82*
  - Počakajte eno minuto ②.
  - Vrednost trdote vode razberite s testnega traku ③.

  → *Sl.* **4**

Opomba: Če je v hiši nameščena naprava za mehčanje vode, lahko nastavite "Mehčalna naprava".

Namigi

- Nastavitve lahko kadar koli spremenite.
  → *"Osnovne nastavitve", Stran 89*
- Če je trdota vode višja od 21 °dH (3,8 mmol/l), lahko posodo za vodo napolnite s predhodno filtrirano vodo, da zmanjšate nabiranje vodnega kamna v posodi za vodo.

7.3 Pregled stopnje trdote vode

V preglednici so prikazani razredi stopenj trdote vode.

Stopnja	Nastavitev obroča na filtru INTENZA	Nemška trdota v °dH	Skupna trdota v mmol/l
1	A	1 - 7	< 1,3
2	A	8 - 14	1,3 - 2,5
3	B	15 - 21	2,5 - 3,8
4 [1]	C	22 - 30	> 3,8

7.4 Uporaba vodnega filtra

Z vodnim filtrom preprečite obloge vodnega kamna in zmanjšate umazanijo v vodi.

Opomba: Vsebnost apnenca v vodi vpliva na aromo in peno kave. Na spodnji strani vodnega filtra BRITA INTENZA je obroč za aromo. Za nastavitev optimalne stopnje arome glede na vašo vodo iz vodovoda zavrtite obroč za aromo.

- Za podrobnejša navodila za uporabo vodnega filtra odčitajte naslednjo kodo QR.
  → *Sl.* **24**

Vstavljanje vodnega filtra

POZOR

Morebitna okvara aparata zaradi vodnega kamna.

- Pravočasno zamenjajte vodni filter.
- Vodni filter zamenjajte najpozneje po 2 meseca.
- Upoštevajte sporočila na prikazovalniku.

1. Izberite "Nega in vzdrževanje".
2. Izberite "Filter INTENZA" in sledite navodilom na zaslonu.

Odstranjevanje ali zamenjava vodnega filtra

Aparat lahko obratuje tudi brez vodnega filtra.

1. Izberite "Nega in vzdrževanje".
2. Izberite "Filter INTENZA".
3. Izberite "Zamenjaj" ali "Odstrani" in sledite navodilom na zaslonu.
   → *Sl.* **6**
   → *Sl.* **7**

Opombe

- Izrabljen vodni filter zavrzite v skladu s krajevnimi predpisi.
- Nadomestne vodne filtre hranite v originalni embalaži na hladnem in suhem mestu.

[1] Tovarniška nastavitev

Namigi
- Vodni filter menjujte tudi iz higienskih razlogov.
- Z uporabo vodnega filtra iz aparata ni treba tako pogosto čistiti vodnega kamna.
- Če uporabljate vodni filter, bodo kavni napitki boljšega okusa.
- Če aparata dlje časa niste uporabljali, npr. ko ste na dopustu, pred uporabo izperite vstavljeni vodni filter, in sicer tako, da pripravite skodelico vroče vode.
- Vodni filtri so na voljo v trgovini ali pri servisni službi.
  → *"Pribor", Stran 81*

7.5 Prva uporaba

Ko aparat priključite na električno omrežje, izvedite nastavitve za prvo uporabo aparata. Prva uporaba se pojavi samo pri prvem vklopu ali po ponastavitvi na tovarniške nastavitve.

1. Odprite vrata aparata.
2. Prepričajte se, da je omrežno stikalo nastavljeno na I.
   → *Sl.* **25**
3. Zaprite vrata aparata.
4. Z ⏻ vklopite aparat in počakajte, da se aparat izpere.
5. Sledite navodilom na zaslonu.

✔ Prikazi na zaslonu vas vodijo skozi program.

Namig: Da prikličete informacije, pritisnite i.

Opombe
- Če želite zdaj nastaviti Home Connect, sledite navodilom v aplikaciji Home Connect.
  → *"Nastavitev Home Connect", Stran 24*
- Ko je izbrana možnost "Demo. način", delujejo samo prikazi na zaslonu. Ne morete pripravljati napitkov ali izvajati programov.

7.6 Splošna navodila

Upoštevajte navodila, da boste lahko svoj aparat uporabljali optimalno.

Opombe
- Aparat je tovarniško nastavljen na standardne nastavitve za optimalno delovanje.
- Med pripravljanjem napitka se vedno vklopi vgrajen ventilator, ki se po pribl. 5-7 min. znova izklopi.
- Mlin je tovarniško nastavljen na optimalno delovanje. Če kava teče le po kapljicah ali je preredka ali nima dovolj pene, lahko prilagodite stopnjo mletja.
  → *"Nastavitev stopnje mletja", Stran 85*
- Če aparata določen čas ne upravljate, se ta samodejno izklopi. Trajanje lahko spremenite v osnovnih nastavitvah. →*Stran 89*
- Prvi napitek še nima polne arome, če:
  – aparat uporabljate prvič;
  – izvedete servisni program;
  – aparata dalj časa niste uporabljali.

  Napitka ne spijte.

8 Osnovno upravljanje

8.1 Vklopite ali izklopite aparat.

Opombe
- Med delovanjem naprave ne pritiskajte stikala.
- Pred izklopom stikala odklopite aparat z ⏻. Samo tako se lahko aparat samodejno izpira.
- Če želite predčasno končati samodejno izpiranje, pritisnite start stop.

▸ Pritisnite ⏻.
Pri vklopu se na zaslonu prikaže logotip. Pri vklopu ali izklopu apa-

rat izpira samodejno. Pri izklopu aparat uporabi paro za čiščenje in jo spusti v posodo za izmet. Če je aparat pri vklopu še topel ali pred izklopom ni bil pripravljen noben napitek, se aparat ne izpere.

8.2 Priprava napitka

Izvedite, kako si pripravite napitek po želji.

⚠ OPOZORILO
Nevarnost oparin!
Sveže pripravljeni napitki so zelo vroči.
- ▸ Po potrebi pustite, da se napitki ohladijo.
- ▸ Preprečite stik kože z iztekajočimi tekočinami in paro.

Opombe
- Pri nekaterih nastavitvah se kava pripravi v več korakih. Počakajte, da se postopek povsem zaključi.
- Če pripravljate napitek z mlekom, vedno priključite z mlekom napolnjeno posodo s cevjo za mleko in sesalno cevjo.
- Posoda za mleko je bila razvita posebej za ta aparat. Posodo za mleko uporabljajte izključno za hranjenje mleka v gospodinjstvu in hladilniku.
- Če sistem za pripravo mleka ni očiščen, se lahko pri pripravi vroče vode zraven izceja tudi manjša količina mleka.

8.3 "DoubleShot" in "TripleShot" [1]

Aparat zmelje kavo dvakrat ali trikrat. Aparat znova zmelje in skuha kavna zrna za bolj poln okus in sproščanje aromatičnih snovi.

Dlje kot se kava kuha, več grenkobe in neželenih arom se sprosti. Grenkoba in neželene arome vplivajo okus in užitek ob pitju kave.

Opomba: Funkciji "DoubleShot" in "TripleShot" sta odvisni od izbrane jakosti in velikosti napitka.

8.4 Slow Brew in Cold Brew

Slow Brew in Cold Brew sta napitka, ki se kuhata počasi ter iz vašega aparata pritečeta v pulzirajočem, prekinjenem toku. Ta vrsta priprave kave je na voljo v vroči in hladni različici. Priprava napitka traja več minut.

Opomba: Rezervoar za vodo pred pripravo napitka napolnite s svežo, hladno pitno vodo brez ogljikovega dioksida.

8.5 Priprava kavnega napitka z mlekom

Z naslednjim primerom se naučite pripraviti Latte Macchiato.

⚠ OPOZORILO
Nevarnost opeklin!
Sistem za pripravo mleka se zelo segreje.
- ▸ Vročega sistema za pripravo mleka se ne dotikajte.
- ▸ Počakajte, da se vroči sistem za pripravo mleka ohladi, preden se ga dotaknete.

Zahteve
- Posoda za mleko je vstavljena.
- Sistem za pripravo mleka je priključen na razdelilnik napitkov.
- Posoda za mleko je napolnjena z zadostno količino mleka.

1. Pod iztočno enoto postavite kozarec.

[1] Glede na napitek

2. Izberite "Klasično" in pritisnite "Klasično".
3. Izberite "Latte macchiato" in pritisnite "Latte macchiato".
4. Nastavite parametre napitka.
   - ▸ Če želite spremeniti količine polnjenja, pritisnite segmente.
   - ▸ Če želite spremeniti jakost napitka, pritisnite in jakost nastavite v segmentih.
   - ▸ Če želite spremeniti delež mleka, pritisnite in delež mleka nastavite v segmentih.
5. Pritisnite start stop.
   - ▸ Če želite pripravo napitka v celoti zaustaviti, pritisnite start stop.
   - ▸ Za zaustavitev trenutnega koraka pritisnite "Preskoči".

✔ Napitek se pripravi in napolni v kozarec.

Opombe
- Če pribl. 30 sekund ne spremenite nobene nastavitve, aparat zapusti način nastavitve.
- Aparat samodejno shrani nastavitve.

Namigi
- Pred pripravo lahko skodelice segrejete z vročo vodo.
- Namesto mleka lahko uporabite tudi rastlinske napitke, npr. iz soje.
- Kakovost mlečne pene je odvisna od vrste uporabljenega mleka ali rastlinskega napitka.

8.6 Pripravljanje napitka za dve skodelici hkrati

Glede na izbran napitek lahko hkrati pripravljate napitek za dve skodelici.

Opomba: Če sta aktivni funkciji "DoubleShot" ali "TripleShot", potem funkcija priprave napitka za dve skodelici hkrati ni mogoča.

1. Izberite želeni napitek.
2. Pritisnite .

✔ Na zaslonu se prikaže nastavitev .

3. Pod iztočno enoto levo in desno postavite dve skodelici.
4. Pritisnite start stop.
   Napitek se pripravi v toliko korakih: 2. Zrna se zmeljejo v 2 postopkih mletja.

✔ Napitek se pripravi in napolni v skodelici.

5. Počakajte, da se postopek zaključi.

9 Mlin

Aparat je opremljen z nastavljivim mlinom, s katerim lahko individualno prilagajate stopnjo mletja kavnih zrn.

9.1 Nastavitev stopnje mletja

- ▸ Stopnjo mletja lahko z drsnikom nastavite med zelo drobno in zelo grobo.
  → *Sl.* **26**
  Nastavitev stopnje mletja le malenkost spremenite.
  Nastavitev stopnje mletja se pokaže šele po drugi skodelici.

Namig: Če kava teče le po kapljicah, nastavite stopnjo mletja na bolj grobo.
Če kava prehitro teče in je premalo kremasta, nastavite stopnjo mletja na bolj fino.

10 Odlagalna površina za posodo za mleko

Aparat bo prepoznal, ko na odlagalni površini stoji posoda za mleko.

Opomba: Če uporabljate priloženo posodo za mleko ali kartonsko embalažo za mleko, aparat to samodejno prepozna.

10.1 Uporaba odlagalne površine za posodo za mleko

1. Posodo za mleko ali kartonsko embalažo za mleko priključite in postavite na odlagalno površino.
2. Začnite pripravo.

Opombe

- Če se prikaže sporočilo "Vstavite posodo za mleko.", priprava ni mogoča.
- Aparat na podlagi teže zazna količino mleka v posodi za mleko ali kartonski embalaži za mleko. Če v posodi za mleko ni dovolj mleka, se prikaže sporočilo. [1]

10.2 Uporaba lastne posode za mleko [1]

Pri določenih vrstah aparatov lahko uporabljate lastno posodo za mleko.

1. Pripravite lastno posodo za mleko.
2. Lastno posodo za mleko stehtajte.
→ *"Pregled Nastavitve", Stran 89*

Opomba: Če uporabljate standardno posodo za mleko ali kartonsko embalažo za mleko, ju aparat samodejno prepozna.

11 Otroško varovalo

Da bi zaščitili otroke pred opeklinami in oparinami, lahko aparat zaklenete.

11.1 Vklop otroškega varovala

Zahteva: Aparat je vklopljen.

1. Pritisnite ⋮.
2. Pritisnite ⊶.

✔ Varovalo za otroke je vklopljeno.

11.2 Izklop otroškega varovala

1. Pritisnite ⋮.
2. Prst premikajte po obodu obroča, dokler obroč ni napolnjen.

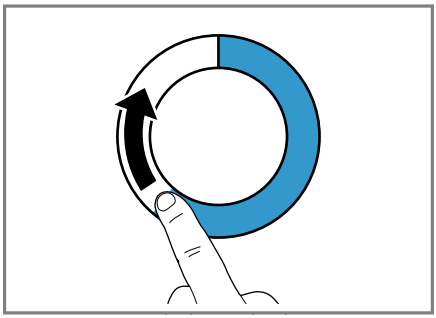

✔ Varovalo za otroke je izklopljeno.

12 Priljubljene

Za hitrejšo pripravo lahko posamezne napitke shranite kot priljubljene. Priljubljen program vsebuje napitek z individualnimi nastavitvami. Nastavitve lahko kadar koli spremenite.

Opomba: Če želite zapustiti nastavitve, pritisnite ⌂ ali zaženite pripravo napitka.

12.1 Pripravljanje priljubljenih napitkov iz menija »Priljubljeni«

1. Pritisnite "Priljubljeni".
2. Pritisnite +.
3. Izberite napitek.
4. Nastavite parametre napitka.
5. Pritisnite ☆.
6. Vnesite ime.
7. Pritisnite .

12.2 Pripravljanje priljubljenih napitkov iz "Klasično" ali "Coffee World"

1. Izberite napitek iz "Klasično" ali "Coffee World".

[1] Odvisno od opreme aparata

2. Nastavite parametre napitka.
3. Pritisnite ☆.
4. Vnesite ime.
5. Pritisnite .

12.3 Spreminjanje priljubljenega programa

1. Pritisnite "Priljubljeni".
2. Izberite priljubljeni napitek.
3. Izvedite spremembe.
4. Pritisnite .
5. Pritisnite "Shrani".

12.4 Brisanje priljubljenega programa

1. Pritisnite "Priljubljeni".
2. Izberite priljubljeni napitek.
3. Pritisnite ★.
4. Pritisnite "Brisanje".

12.5 Razvrstitev priljubljenih programov

Vrstni red priljubljenih lahko spremenite.

1. Pritisnite "Priljubljeni".
2. Izberite priljubljeni napitek.

✔ Na zaslonu so prikazani vsi priljubljeni programi, med katerimi se lahko pomikate s prstom.

✔ Aparat samodejno shrani novi vrstni red.

Namig: Priljubljene programe lahko nastavljate, spreminjate, brišete ali razvrščate tudi prek aplikacije Home Connect.

13 Home Connect

Ta aparat je možno priklopiti na internetno omrežje. Svoj aparat povežite z mobilno končno napravo, da boste lahko upravljali funkcije prek aplikacije Home Connect, prilagajali osnovne nastavitve ali nadzorovali trenutno stanje delovanja.

Storitve Home Connect niso na voljo v vsaki državi. Razpoložljivost funkcije Home Connect je odvisna od razpoložljivosti storitev Home Connect v vaši državi. Informacije so vam na voljo na: *www.home-connect.com*.

Da bi lahko uporabljali Home Connect, najprej vzpostavite povezavo z domačim omrežjem WLAN (Wi-Fi [1]) in aplikacijo Home Connect.

Aplikacija Home Connect vas vodi skozi celotni postopek prijave. Sledite navodilom in upoštevajte napotke v aplikaciji Home Connect.

Opombe

- Upoštevajte varnostne napotke v teh navodilih za uporabo in zagotovite, da bodo upoštevani tudi, ko aparat upravljate prek aplikacije Home Connect.
  → *"Varnost", Stran 73*
- Upravljanje na aparatu ima vedno prednost. V tem času upravljanje prek aplikacije Home Connect ni mogoče.
- Ko je aparat povezan in v stanju pripravljenosti, porabi največ 2 W.

13.1 Nastavitev Home Connect

Zahteva: Aparat na mestu postavitve sprejema signal domačega omrežja WLAN (Wi-Fi).

1. Skenirajte naslednjo QR kodo.
   → *Sl.* **27**
   Prek kode QR lahko namestite aplikacijo Home Connect in povežete aparat.
2. Sledite navodilom v aplikaciji Home Connect.

[1] Wi-Fi je zaščitena blagovna znamka združenja Wi-Fi Alliance.

Opomba: Funkcija Bluetooth je potrebna samo za postopek povezovanja. Po postopku se funkcija Bluetooth samodejno deaktivira.

13.2 Nastavitve Home Connect

Prilagodite Home Connect svojim potrebam.

Nastavitve Home Connect najdete v osnovnih nastavitvah aparata. Nastavitve, ki se prikažejo na prikazovalniku, so odvisne od tega, ali je Home Connect nastavljena in ali je aparat povezan z domačim omrežjem.

Pregled nastavitev Home Connect

Tu boste našli pregled nastavitev Home Connect in omrežnih nastavitev.

Osnovna nastavitev	Izbira	Opis
Pomočnik Home Connect	Zagon Prekinitev povezave	Dodajte mobilno napravo. Aparat izklopite iz omrežja.
Wi-Fi	Vklop Izklopljeno	Brezžični modul v primeru daljše odsotnosti ali varčevanja z energijo izklopite **Opomba:** V povezanem načinu pripravljenosti aparat porablja najv. 2 W.
Zagon na dalj.	Vklop Izklopljeno	Vklop in izklop vklopa na daljavo na aparatu **Opomba:** Če je vklop na daljavo deaktiviran, je prek aplikacije Home Connect mogoč samo izklop, ne pa tudi vklop aparata.
Posodobitev programske opreme	-	**Opomba:** Ta nastavitev je na voljo samo pri posodobitvi programske opreme.

Opomba: Ko sta "Wi-Fi" in vklop na daljavo vklopljena, se na zaslonu prikaže ᯤ.

13.3 Posodobitev programske opreme

S to funkcijo lahko posodobite programsko opremo aparata, npr. za optimiziranje, odpravljanje napak ali varnostno pomembne posodobitve.

Pogoji

- Ste registriran uporabnik Home Connect.
- Na mobilni napravi je nameščena aplikacija Home Connect.
- Aparat je povezan s strežnikom Home Connect.

Aplikacija Home Connect vas obvešča o razpoložljivih posodobitvah programske opreme.
Trenutno različico programske opreme lahko najdete v aplikaciji Home Connect pod informacijami o aparatu.
Po uspešnem prenosu lahko prek aplikacije Home Connect zaženete namestitev, če se nahajate v doma-

čem omrežju WLAN (WiFi). Po uspešni namestitvi vas aplikacija Home Connect o tem obvesti.

Opombe
- Posodobitev programske opreme poteka v dveh korakih.
  - Prvi korak je prenos.
  - Drugi korak je namestitev na vaš aparat.
- Med prenosom lahko aparat še naprej uporabljate. Odvisno od osebnih nastavitev v aplikaciji Home Connect lahko prenos programske opreme poteka tudi samodejno.
- Namestitev traja nekaj minut. Med namestitvijo aparata ne morete uporabljati.
- V primeru varnostne posodobitve priporočamo, da namestitev opravite čimprej.

13.4 Varstvo podatkov

Upoštevajte navodila za varstvo podatkov.

Ko se vaš aparat prvič poveže z domačim omrežjem, priključenim na internet, aparat posreduje strežniku Home Connect naslednje kategorije podatkov (prva registracija):
- Jasna oznaka aparata (ki jo predstavljajo kode aparata in naslov MAC vgrajenega komunikacijskega modula Wi-Fi).
- Varnostni certifikat komunikacijskega modula Wi-Fi (za informacijsko-tehnično zaščito povezave).
- Trenutna različica programske opreme in strojne opreme vašega hišnega aparata.
- Stanje morebitne predhodne ponastavitve na tovarniške nastavitve.

S to prvo registracijo pripravite aparat za uporabo funkcij Home Connect in jo morate opraviti šele takrat, ko želite prvič uporabiti funkcije Home Connect.

Opomba: Upoštevajte, da se lahko funkcije Home Connect uporabljajo le v povezavi z aplikacijo Home Connect. Informacije o varstvu podatkov lahko odprete v aplikaciji Home Connect.

14 Osnovne nastavitve

Osnovne nastavitve aparata lahko prilagodite svojim potrebam in vklopite dodatne funkcije.

14.1 Sprememba nastavitev

1. Izberite "Nastavitve".
✔ Na zaslonu je prikazan seznam nastavitev.
2. Spremenite želeno nastavitev.
✔ Aparat samodejno shrani nastavitev.
3. Če se želite vrniti v meni, pritisnite ‹.
4. Če želite zapustiti nastavitve, pritisnite ⌂.

Namig: Da prikličete informacije, pritisnite i.

14.2 Pregled "Nastavitve"

Tu boste našli pregled "Nastavitve".

Jezik		Nastavite jezik.
Home Connect	Pomočnik Home Connect	→ *"Nastavitev Home Connect", Stran 87*

Ura		Nastavite trenutno uro ali omogočite samodejni prikaz prek Home Connect.
Nastavitve zaslona	Osvetlitev	Svetlost nastavite v stopnjah.
	Prikaz ure	Nastavite lahko časovno omejen oziroma neomejen prikaz ure ali ga izklopite. **Opomba:** Če prikaza ure časovno ne omejite, se poraba energije poveča.
	Prikaz ure	Nastavite lahko časovno omejen oziroma neomejen prikaz ure ali ga izklopite. **Opomba:** Če prikaza ure časovno ne omejite, se poraba energije poveča.
	Ura	Nastavitev prikaza ure.
	Poravnava	▪ Nastavite vodoravni in navpični položaj zaslona. ▪ Nastavite optimalen prikaz zaslon na sredino glede na zorni kot.
Zvoki	Zvok tipk	Zvok lahko izklopite ali vklopite.
	Glasnost	Glasnost nastavite v stopnjah.
	Zvočni signal	Zvok lahko izklopite ali vklopite.
	Začetna melodija	Zvok ob zagonu aparata lahko izklopite ali vklopite.
Nastavitve napitka	Temperatura kuhanja	Nastavitev temperature kuhanja
	Zaporedje za mleko	Nastavitev zaporedja za mleko in kavo
		Nastavitev premora med mlekom in kavo
Nastavitve aparata	Osvetlitev	Jakost osvetlitve nastavite v stopnjah.

	Samodejni izklop	Nastavite čas, po katerem se aparat izklopi.
	Trdota vode	Nastavitev trdote vode
	Posoda za mleko [1]	Nastavite kartonsko embalažo za mleko ali posamezno posodo za mleko. **Opomba:** Če uporabljate standardno posodo za mleko, jo aparat samodejno prepozna.
Osebne nastavitve	Začetna kategorija	Nastavite prikaz menija po vklopu, npr. "Klasično".
Tovarniške nastavitve	Želite ponastaviti aparat na tovarniške nastavitve?	Individualne nastavitve ponastavite na tovarniške.
Demo. način	Način obratovanja za namen predstavitve	Vklop ali izklop "Demo. način"
Podatki o napravi	Števec napitkov	Prikaže se število pripravljenih napitkov
	Informacije o čiščenju	Prikaže se čas do naslednje zamenjave vodnega filtra ali zagona servisnega programa
	Informacije o različici	Prikažejo se informacij o aparatu.
	Informacije o omrežju	Prikaz informacij o omrežju.

14.3 Nastavitev ure

1. V meniju pritisnite "Nastavitve".
2. Pritisnite "Ura".
3. Da nastavite uro, pritisnite na prikaz ur ali prikaz minut.

✔ Izbrana vrednost je označena modro.

4. Z nastavitvenim obročem nastavite uro.
   ▸ Minute se prikazujejo v korakih po 5 minut. Da nastavite uro na minuto natančno, 1 do 2 sekundi držite ustrezno območje na nastavitvenem obroču. Minute se prikazujejo s pikami. Z nastavitvenim obročem nastavite minute.
5. Da zaprete osnovne nastavitve, se z ⌂ pomaknite nazaj v meni ali z ⏻ izklopite aparat.

✔ Ura je shranjena.

[1] Odvisno od opreme aparata

15 Čiščenje in nega

15.1 Primernost za pomivanje v pomivalnem stroju

Tukaj je seznam komponent, ki jih lahko čistite v pomivalnem stroju.

POZOR

Nekatere komponente so občutljive na temperaturo in se lahko pri čiščenju v pomivalnem stroju poškodujejo.

- ▸ Upoštevajte navodila za uporabo pomivalnega stroja.
- ▸ V pomivalnem stroju pomivajte samo za to primerne komponente.
- ▸ Uporabljajte samo programe, ki komponent ne segrejejo na več kot 60 °C.

Primerno za pomivalni stroj:



- Odkapna posoda
- Pokrov posode za izmet
- Posoda za kavno usedlino
- Prestrezalna posoda
- Posoda za mleko s pokrovom in dnom
- Odlagalna površina za posodo za mleko
- Razdelilnik napitkov
- Sistem za pripravo mleka

Ni primerno za pomivalni stroj:



- Rezervoar za vodo
- Pokrov rezervoarja za vodo
- Grelna enota
- Pokrov iztočne enote
- Pokrov prostora za oparjanje
- Rezervoar za kavna zrna
- Pokrov posode za kavna zrna
- Odlagalna površina

15.2 Čistila

Uporabljajte samo primerna čistila.

POZOR

Neustrezna čistilna sredstva lahko poškodujejo površine aparata.

- ▸ Ne uporabljajte agresivnih ali abrazivnih čistil.
- ▸ Ne uporabljajte čistilnih sredstev, ki vsebujejo alkohol ali špirit.
- ▸ Ne uporabljajte trdih čistilnih blazinic ali gobic.

Neprimerna čistilna sredstva in sredstva za odstranjevanje vodnega kamna lahko poškodujejo aparat.

- ▸ Za odstranjevanje vodnega kamna nikoli ne uporabljajte citronske kisline, kisa ali sredstev na osnovi kisa.
- ▸ Ne uporabljajte sredstva za odstranjevanje vodnega kamna s fosforjevo kislino.
- ▸ Uporabljajte samo tablete za odstranjevanje vodnega kamna in tablete za čiščenje, ki so bile razvite za ta aparat.
  → *"Pribor", Stran 81*

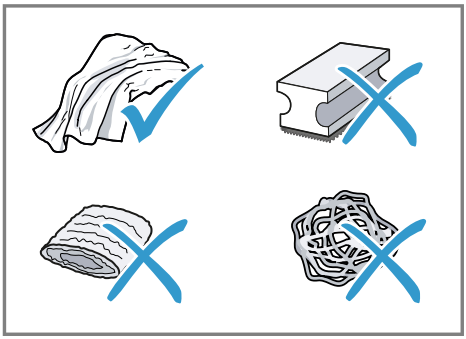

Namigi

- Nove gobice za čiščenje temeljito sperite, da razmastite morebitne navzoče soli. Sol lahko povzroči rjo na površinah iz nerjavečega jekla.

- Takoj odstranite ostanke vodnega kamna, kave, mleka, čistil in sredstev za odstranjevanje vodnega kamna, da preprečite nastajanje korozije.

15.3 Čiščenje aparata

⚠ OPOZORILO
Nevarnost električnega udara!
Vdirajoča vlaga lahko povzroči električni udar.
- ▸ Aparata ali omrežnega priključnega vodnika nikoli ne potopite v vodo.
- ▸ Na vtično povezavo aparata ne sme priti tekočina.
- ▸ Za čiščenje aparata ne uporabljajte parnega čistilnika ali visokotlačnega čistilnika.

⚠ OPOZORILO
Nevarnost opeklin!
Nekateri deli aparata se zelo segrejejo.
- ▸ Nikoli se ne dotikajte vročih delov aparata.
- ▸ Po uporabi počakajte, da se vroči deli aparata ohladijo, preden se jih dotaknete.

1. Ohišje, visokosvetleče površine in upravljalno polje očistite s krpo iz mikrovlaken.
2. Iztočno enoto po pripravi napitka očistite z mehko, mokro krpo.
3. Rezervoar za vodo izperite s čisto svežo vodo.
4. Če aparat dalj časa ni bil uporabljan, npr. med počitnicami, očistite celoten aparat, vključno z gibljivimi deli, npr. grelno enoto ali rezervoar za vodo.

Opomba: Aparat samodejno izpira, če ga vklopite v hladnem stanju ali izklopite po pripravi kave. Aparat se tako očisti sam.

15.4 Čiščenje odkapne posode in posode za kavno usedlino

Odkapno posodo in posodo za kavno usedlino vsak dan izpraznite in očistite, da preprečite obloge. Sledite navodilom na sliki na začetku teh navodil.

→*Sl.* **28** - **30**

15.5 Čiščenje posode za mleko

Iz higienskih razlogov morate posodo za mleko redno čistiti. Posodo za mleko lahko očistite v pomivalnem stroju. Sledite navodilom na sliki na začetku teh navodil.

→*Sl.* **19** - **22**

15.6 Servisni programi

Za vstavljanje ali odstranjevanje vodnega filtra ali za temeljito čiščenje aparata uporabite servisni program. Če je potrebno izvesti servisni program, bo aparat to sporočil, npr. ko je treba izvesti čiščenje.

POZOR
Nepravilno ali nepravočasno čiščenje in odstranjevanje vodnega kamna lahko poškoduje aparat.
- ▸ Takoj izvedite postopek odstranjevanja vodnega kamna v skladu z navodili.
- ▸ V posodo enote za oparjanje vstavite samo čistilne tablete.
- ▸ V posodo za kuhanje enote za kuhanje ne vstavljajte tablet za odstranjevanje vodnega kamna ali drugih sredstev.

Opombe
- Na zaslonu je prikazan potek postopka.
- Če je aparat zaklenjen, ga lahko znova upravljate šele po izvede-

nem postopku odstranjevanja vodnega kamna.

Namigi
- Poleg samodejnega postopka izpiranja tedensko odstranjujte in očistite enoto za kuhanje.
- Da bi se tableta za odstranjevanje vodnega kamna bolje in hitreje raztopila, za servisne programe uporabite mlačno vodo.

Uporaba servisnih programov

1. Izberite "Nega in vzdrževanje".
2. Pritisnite "Nega in vzdrževanje".
✔ Na zaslonu se prikaže seznam.
3. Pritisnite želeni program.
✔ Prikazi na zaslonu vas vodijo skozi program.

Pregled servisnih programov

Tu boste našli pregled servisnih programov.

Opomba: Na začetnem zaslonu se prikažejo preostali postopki priprave napitkov do izvajanja programa in trajanje.

Filter INTENZA	Vodni filter vstavite, zamenjate ali odstranite.
Čiščenje sistema za mleko	Sistem za pripravo mleka se samodejno očisti.
Calc'n Clean	Združite čiščenje in odstranjevanje vodnega kamna. Z vodov odstranite ostanke vodnega kamna in kave.
Čiščenje	Z vodov odstranite ostanke kave.
Odstr. vod. kamna	Z vodov odstranite ostanke vodnega kamna.
Zašč. proti zmrz.	Za zaščito aparata med prevozom ali shranjevanjem izpraznite vode.
Čiščenje grelne enote	Na zaslonu se prikažejo koraki za optimalno čiščenje enote za oparjenje.
Čiščenje sistema za pijače	Na zaslonu se prikažejo koraki za optimalno čiščenje iztočne enote.
	Če je izvajanje servisnega programa prekinjeno, npr. zaradi izpada toka, se aparat samodejno izpere. Nato je aparat znova pripravljen za delovanje.

Namigi
- Ko zaženete program "Odstr. vod. kamna" ali "Calc'n Clean", postavite posodo s kapaciteto najmanj 0,5 l.
- Če uporabljate vodni filter, se časovni interval za izvajanje servisnega programa podaljša.
- Postopka "Odstr. vod. kamna" in "Čiščenje" lahko združite s servisnim programom "Calc'n Clean".

16 Odpravljanje motenj

Manjše motnje na aparatu lahko odpravite sami. Preverite informacije za odpravljanje motenj, preden se obrnete na pooblaščeni servis. Tako se izognete nepotrebnim stroškom.

Namig: Aparat trajno povežite z aplikacijo Home Connect, da boste samodejno prejemali posodobitve programske opreme. Tako bodo napake odpravljene, izvedene bodo izboljšave delovanja in dodane nove funkcije.

⚠ OPOZORILO

Nevarnost električnega udara!

Nestrokovna popravila so nevarna.

- Popravila aparata sme izvajati samo izšolano strokovno osebje.
- Za popravilo aparata je dovoljeno uporabljati samo originalne nadomestne dele.
- Če je omrežni priključni kabel ali priključni kabel aparata poškodovan, ga morate zamenjati s posebnim omrežnim priključnim kablom ali priključnim kablom aparata, ki je na voljo pri proizvajalcu oziroma njegovi servisni službi.

Napaka	Vzrok in odprava napak
Home Connect ne deluje pravilno.	Možni so različni vzroki. ▸ Pomaknite se na *www.home-connect.com*.
Aparat izdaja samo vodo, brez kave.	Prazne posode za kavna zrna aparat ne prepozna. ▸ Napolnite s kavnimi zrni.
	Kavni kanal na grelni enoti je blokiran. ▸ Očistite grelno enoto.
	Kavna zrna so preveč oljnata in ne padejo v mlin. ▸ Rahlo potrkajte po posodi za kavna zrna. ▸ Zamenjajte vrsto kave. ▸ Ne uporabljajte oljnatih zrn. ▸ Očistite prazno posodo za kavna zrna z vlažno krpo.
	Grelne enote ni mogoče pravilno vstaviti. **1.** Preverite, ali je grelna enota vstavljena pravilno in varno zaklenjena. **2.** Potisnite rdeč ročaj levo navzgor. **3.** Namestite pokrov prostora za oparjanje komore.
Aparat ne izdaja mlečne pene.	Sistem za pripravo mleka je umazan. ▸ Sistem za pripravo mleka očistite ročno ali v pomivalnem stroju.
	Cevi za mleko se ne potopi v mleko. ▸ Uporabite več mleka. ▸ Preverite, ali se cev za mleko potopi v mleko.
	V aparatu je veliko vodnega kamna. ▸ Iz aparata odstranite vodni kamen.
Sistem za pripravo mleka ne vsesava mleka.	Sistem za pripravo mleka ni pravilno sestavljen. ▸ Sistem za pripravo mleka pravilno sestavite.
	Cevi za mleko se ne potopi v mleko. ▸ Uporabite več mleka. ▸ Preverite, ali se cev za mleko potopi v mleko.

Napaka	Vzrok in odprava napak
Mlečna pena je premrzla.	Mleko je premrzlo. ▸ Uporabite mlačno mleko.
Hladno kuhan napitek ni dovolj hladen.	Voda v rezervoarju za vodo je topla. **1.** Rezervoar za vodo dnevno polnite s svežo, hladno pitno vodo brez ogljikovega dioksida. **2.** Če želite napitek še bolj ohladiti, lahko dodate ledene kocke.
Aparat ne izda vroče vode.	Razdelilnik napitkov je umazan. ▸ Razdelilnik napitkov očistite v pomivalnem stroju.
Aparat ne izda napitka.	V vodnem filtru je zrak. **1.** Vodni filter z navzgor usmerjeno odprtino potopite v vodo tako dolgo, da nehajo nastajati zračni mehurčki. **2.** Ponovno vstavite filter. ▸ Vodni filter naravnost in čvrsto pritisnite v priključek rezervoarja.
	Ostanki sredstva za odstranjevanje vodnega kamna zamašijo rezervoar za vodo. **1.** Odstranite rezervoar za vodo. **2.** Posodo za vodo temeljito očistite. **3.** Sprostite plovec in poskrbite, da je ponovno gibljiv.
Na notranjem dnu aparata je voda.	Posodo za izmet ste odstranili prehitro. ▸ Odkapno posodo odstranite šele nekaj sekund po zadnjem pripravljenem napitku.
Pod posodo za kavni ostanek ali posodo za izmet je rjava voda.	Kavni ostanek na spodnji strani izmetnega roba, ki ni vidna, povzroči, da voda teče pod posodo za kavni ostanek oziroma posodo za izmet. **1.** Odstranite posodo za izmet in posodo za kavni ostanek. **2.** Odstranite pokrov prostora za kuhanje. **3.** Odstranite kavni ostanek z izmetnega roba. → *Sl.* **31**
Grelne enote ni mogoče sneti.	Zaklepa ni mogoče sprostiti, grelna enota se je zataknila. ▸ Izklopite aparat in ga po pribl. 3 minutah znova vklopite.
Mlin se ne zažene.	Aparat je prevroč. **1.** Aparat s stikalom izključite iz omrežja. **2.** Počakajte 1 ura, da se aparat ohladi.

Napaka	Vzrok in odprava napak
Mlinček ne melje zrn, čeprav je posoda za kavna zrna napolnjena.	Kavna zrna so preveč oljnata in ne padejo v mlin. ▸ Rahlo potrkajte po posodi za kavna zrna. ▸ Zamenjajte vrsto kave. ▸ Ne uporabljajte oljnatih zrn. ▸ Očistite prazno posodo za kavna zrna z vlažno krpo.
Kakovost kave in spenjenega mleka močno niha.	V aparatu se je nabral vodni kamen. ▸ Iz aparata odstranite vodni kamen.
Kakovost spenjenega mleka niha.	Kakovost mlečne pene je odvisna od vrste uporabljenega mleka ali rastlinskega napitka. ▸ Optimizirajte rezultat z izbiro mleka ali rastlinskega vrste napitka.
Kava ne teče ali teče samo po kapljicah. Nastavljena količina polnjenja se ne doseže.	Stopna mletja je nastavljena na preveč fino. ▸ Nastavite bolj grobo stopnjo mletja.
	V aparatu je veliko vodnega kamna. ▸ Iz aparata odstranite vodni kamen.
	V vodnem filtru je zrak. **1.** Vodni filter z navzgor usmerjeno odprtino potopite v vodo tako dolgo, da nehajo nastajati zračni mehurčki. **2.** Ponovno vstavite filter.
	Aparat je umazan. ▸ Očistite grelno enoto. ▸ Iz aparata odstranite vodni kamen in ga očistite.
Na kavi se ne naredi pena.	Vrsta kave ni optimalna. ▸ Uporabite vrsto kave z večjim deležem zrn tipa Robusta. ▸ Uporabite temneje praženo kavo.
	Kavna zrna niso več sveže pražena. ▸ Uporabite sveža kavna zrna.
	Stopnja mletja ni prilagojena kavnim zrnom. ▸ Nastavite bolj fino stopnjo mletja.
Kava je prekisla.	Stopna mletja je nastavljena na preveč grobo. ▸ Nastavite bolj fino stopnjo mletja.
	Vrsta kave ni optimalna. ▸ Uporabite vrsto kave z večjim deležem zrn tipa Robusta. ▸ Uporabite temneje praženo kavo.
Kava je pregrenka.	Stopna mletja je nastavljena na preveč fino. ▸ Nastavite bolj grobo stopnjo mletja.

Napaka	Vzrok in odprava napak
Kava je pregrenka.	Vrsta kave ni optimalna. ▸ Zamenjajte vrsto kave.
Kava ima okus po zažganem.	Stopna mletja je nastavljena na preveč fino. ▸ Nastavite bolj grobo stopnjo mletja.
	Vrsta kave ni optimalna. ▸ Zamenjajte vrsto kave.
	Temperatura kuhanja je previsoka. ▸ Nastavite nižjo temperaturo kuhanja.
Kavna usedlina ni kompaktna in je premokra.	Stopnja mletja ni ustrezno nastavljena. ▸ Nastavite bolj grobo ali bolj fino stopnjo mletja.
	Kavna zrna so preveč oljnata. ▸ Uporabite drugo vrsto kavnih zrn.
Prikaže se prikaz na zaslonu "Vstavite enoto za kuhanje.".	Grelne enote ni mogoče pravilno vstaviti. **1.** Preverite, ali je grelna enota vstavljena pravilno in varno zaklenjena. **2.** Potisnite rdeč ročaj levo navzgor. **3.** Namestite pokrov prostora za oparjanje komore.
Prikaz na zaslonu "Napolnite rezervoar za vodo." sveti kljub polnemu rezervoarju za vodo.	Rezervoar za vodo ni pravilno vstavljen. ▸ Pravilno vstavite rezervoar za vodo.
	Plovec v rezervoarju za vodo se je zataknil. **1.** Odstranite rezervoar za vodo. **2.** Posodo za vodo temeljito očistite. **3.** Sprostite plovec in poskrbite, da je ponovno gibljiv.
	Nov vodni filter ni bil splaknjen v skladu z navodili. **1.** Splaknite vodni filter v skladu z navodili. **2.** Začnite z uporabo vodnega filtra.
	V vodnem filtru je zrak. **1.** Vodni filter z navzgor usmerjeno odprtino potopite v vodo tako dolgo, da nehajo nastajati zračni mehurčki. **2.** Ponovno vstavite filter.
	Vodni filter je star. ▸ Vstavite nov vodni filter.
	Obloge vodnega kamna v rezervoarju za vodo zamašijo sistem. **1.** Posodo za vodo temeljito očistite. **2.** Vklopite program za odstranjevanje vodnega kamna.
Prikaže se prikaz na zaslonu "E61: Očistite enoto za kuhanje.".	Grelna enota je umazana. ▸ Očistite grelno enoto.
	Mehanizem grelne enote je težko pomičen. ▸ Očistite grelno enoto.

Napaka	Vzrok in odprava napak
Prikaže se prikaz Napačna napetost.	Prisotne so težave z električnim napajanjem. ▸ Aparat vedno uporabljajte le pri 220–240 V ~.
Prikaže se prikaz na zaslonu za ponoven zagon aparata.	V aparatu je prišlo do motnje. **1.** Stikalo nastavite na ○ in počakajte 60 sekund. **2.** Stikalo nastavite na I.
Prikaz na zaslonu Calc'n Clean se prikaže zelo pogosto.	Zmehčana voda še vsebuje majhne količine vodnega kamna. **1.** Vstavite nov vodni filter. **2.** Ustrezno nastavite trdoto vode.
	Uporabljeno napačno ali premalo sredstva za odstranjevanje vodnega kamna. ▸ Za odstranjevanje vodnega kamna uporabljajte izključno temu namenjene tablete.
	Servisni program se ni izvedel v celoti. ▸ Zaženite servisni program "Posebno spiranje Korak /". → *"Servisni programi", Stran 93*

17 Transport, skladiščenje in odstranjevanje

17.1 Aktiviranje zaščite proti zmrzovanju

Zaščitite svoj aparat pred zmrzaljo med transportom in skladiščenjem.

POZOR
Ostanki tekočin v aparatu lahko pri transportu ali med skladiščenjem poškodujejo aparat.

▸ Pred transportom ali skladiščenjem izpraznite sistem napeljav.

1. Izvedite program "Zašč. proti zmrz.".
→ *"Pregled servisnih programov", Stran 94*
2. Aparat izključite iz električnega omrežja.

17.2 Odstranitev starega aparata v odpad

Okolju prijazna odstranitev v odpad omogoča ponovno uporabo dragocenih surovin.

1. Izvlecite vtič iz omrežnega priključnega vodnika.
2. Prerežite omreži priključni vodnik.
3. Aparat odstranite na okolju prijazen način.
Informacije o aktualnih možnostih odstranitve v odpad dobite pri strokovnem prodajalcu kot tudi na občinski ali mestni upravi.



Ta naprava je označena v skladu z evropsko smernico o odpadni električni in elektronski opremi (waste electrical and electronic equipment - WEEE). V okviru smernice sta določena prevzem in recikliranje starih naprav, ki ve-

ljata v celotni Evropski uniji.

18 Servisna služba

Pri naši službi za podporo strankam lahko dobite originalne nadomestne dele, ki so pomembni za delovanje in jih je mogoče skladiščiti, do 10 let od dne, ko je aparat dan na trg.
Za več informacij se obrnite na našo službo za podporo strankam.

Opomba: Poseg storitvenega servisa za stranke je v okviru garancijskih pogojev proizvajalca brezplačen.

Podrobne informacije o garancijskem roku in garancijskih pogojih v vaši državi lahko pridobite prek kode QR na priloženem dokumentu s kontaktnimi podatki za servis in z garancijskimi pogoji, pri naši službi za podporo strankam, pri prodajalcu ali na naši spletni strani.
Kontaktne podatke službe za podporo strankam lahko pridobite prek kode QR na priloženem dokumentu s kontaktnimi podatki za servis in z garancijskimi pogoji ali na naši spletni strani.
Informacije v skladu z uredbo (EU) 2023/826 lahko najdete na spletu pod *www.bosch-home.com* na strani izdelka in na servisni strani vašega aparata pri navodilih za uporabo in dodatnih dokumentih.

18.1 Številka izdelka (E-Nr.), proizvodna številka (FD) in številna številka (Z-Nr.)

Ko pokličete službo za podporo strankam, potrebujete številko proizvoda (E-Nr.) in proizvodno številko (FD) in številno številko (Z-Nr.), ki jih najdete na tipski tablici aparata.

Da boste svoje podatke o aparatu in telefonsko številko servisne službe hitro našli, si jih zapišite.

18.2 Jamstvo za AQUA-STOP

Poleg jamstva za kupce, ki izhaja iz nakupne pogodbe in garancije proizvajalca nudimo garancijska nadomestila pod sledečimi pogoji.

- Če zaradi napake na našem sistemu Aqua-Stop pride do poplave, zasebnim uporabnikom nadomestimo škodo, ki jo je povzročila voda. Za zagotovitev zaščite pred vodo mora biti stroj priklopljen na električno omrežje.
- Jamstvo za obveznosti velja za celotno življenjsko dobo stroja.
- Pogoj za uveljavljanje garancijskega zahtevka je, da je aparat s sistemom Aqua-Stop strokovno postavljen in priključen v skladu z našimi navodili; pogoj vključuje tudi strokovno nameščen podaljšek Aqua-Stop (originalen pribor). Garancija ne velja za poškodovane dovodne cevi ali armature do priključka sistema Aqua-Stop na vodni pipi.
- Strojev s sistemom Aqua-Stop med obratovanjem ni treba nadzorovati oz. jih po koncu pomivanja zavarovati z zapiranjem vodne pipe. Vodno pipo morate zapreti le v primeru daljše odsotnosti iz stanovanja, npr. pri večtedenskem dopustu.

19 Tehnični podatki

Napetost	220– 240 V ~
Frekvenca	50 / 60 Hz
Priključna vrednost	1500 W

Največja moč statične črpalke	20 bar
Največja kapaciteta rezervoarja za vodo (brez filtra)	2,2 l
Največja kapaciteta posode za kavna zrna	400 g
Dolžina napajalnega kabla	170 cm
Višina aparata	45,5 cm
Širina aparata	59,4 cm
Globina aparata	37,7 cm
Teža, prazen	20,6 kg
Vrsta enote za mletje	Keramika

Ta proizvod vsebuje vire svetlobe razreda energetske učinkovitosti C, E in G. Viri svetlobe so na voljo kot nadomestni deli, ki jih sme zamenjati le za to izšolano strokovno osebje.

19.1 Informacije o brezplačni programski opremi in opremi Open Source

Ta izdelek vsebuje programsko opremo, ki so jo imetniki avtorskih pravic licencirali kot brezplačno programsko opremo ali programsko opremo Open Source.
Ustrezne informacije o licenci so shranjene na aparatu. Dostop do ustreznih informacij o licenci je možen tudi prek aplikacije Home Connect: „Profil -> Pravni napotki -> Informacije o licenci“. [1] Informacije o licenci lahko prenesete tudi s spletne strani blagovne znamke. (Na spletni strani iščite svoj model aparata in druge dokumente.) Alternativno lahko ustrezne informacije pridobite prek ossrequest@bshg.com ali BSH Hausgeräte GmbH, Carl-Wery-Str. 34, D-81739 München.
Na zahtevo vam bodo posredovali zadevno izvorno kodo.
Svojo zahtevo pošljite na ossrequest@bshg.com ali BSH Hausgeräte GmbH, Carl-Wery-Str. 34, D-81739 München.
Zadeva: „OSSREQUEST“
Zaračunani vam bodo stroški za obdelavo vaše zahteve. Ta ponudba velja tri leta od datuma nakupa oz. vsaj v časovnem obdobju, v katerem nudimo podporo in nadomestne dele za ustrezni aparat.

[1] Odvisno od opreme aparata

20 Izjava o skladnosti

S tem podjetje BSH Hausgeräte GmbH izjavlja, da je aparat s funkcijo Home Connect skladen s temeljnimi zahtevami in ostalimi zadevnimi določili direktive 2014/53/EU.
Podrobno izjavo o skladnosti RED najdete na spletnem naslovu *www.bosch-home.com* na strani vašega aparata med dodatnimi dokumenti.

CE

Pas 2,4 GHz (2400–2483,5 MHz): maks. 100 mW
Pas 5 GHz (5150–5350 MHz + 5470–5725 MHz): maks. 200 mW

	BE	BG	CZ	DK	DE	EE	IE	EL	ES
	FR	HR	IT	CY	LI	LV	LT	LU	HU
	MT	NL	AT	PL	PT	RO	SI	SK	FI
	SE	NO	CH	TR	IS	UK (NI)			
WLAN 5 GHz (Wi-Fi): samo za uporabo v zaprtih prostorih.									

AL	BA	MD	ME	MK	RS	UK	UA
WLAN 5 GHz (Wi-Fi): samo za uporabo v zaprtih prostorih.							

Bosch Home Connect App

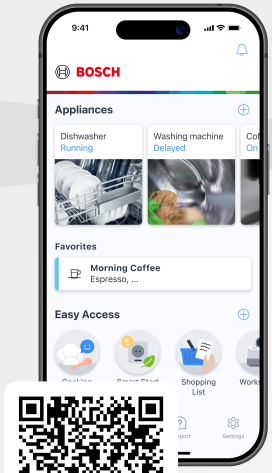

Connect your home appliance today and enjoy the following benefits:

- **Everything to hand, anywhere: get appliance information, start programmes and discover recipes and inspiration at any time.**
- **Your appliance is always improving: activate extra features, such as the coffeePlaylist, and improve performance with free updates.**
- **Easy to maintain: use reminders, keep track of your appliance's status and open digital instructions at any time.**

Need some help? You can find it here.

Expert advice on your Bosch home appliances, help with problems or repairs by professionals from Bosch.

Discover all the different ways Bosch can assist you:
www.bosch-home.com/service

The contact details of all countries are listed in the attached service directory.

BSH Hausgeräte GmbH
Carl-Wery-Straße 34
81739 München, GERMANY
www.bosch-home.com

A Bosch Company

8001324895 (061014)
hr, sr, sl