cs Pokyny k instalaci

sk Pokyny na inštaláciu

mm

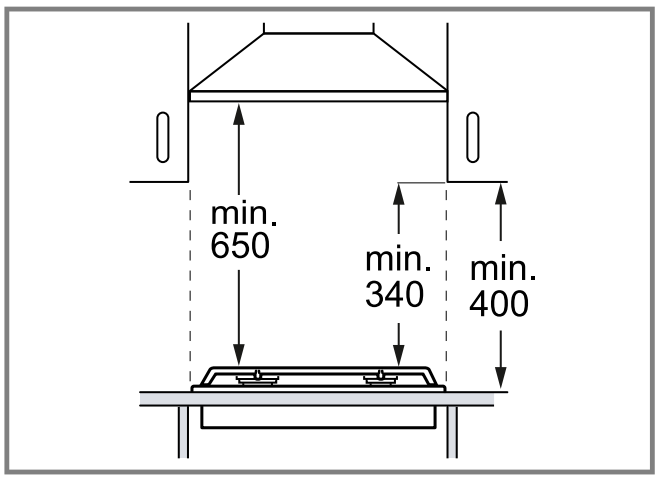

1

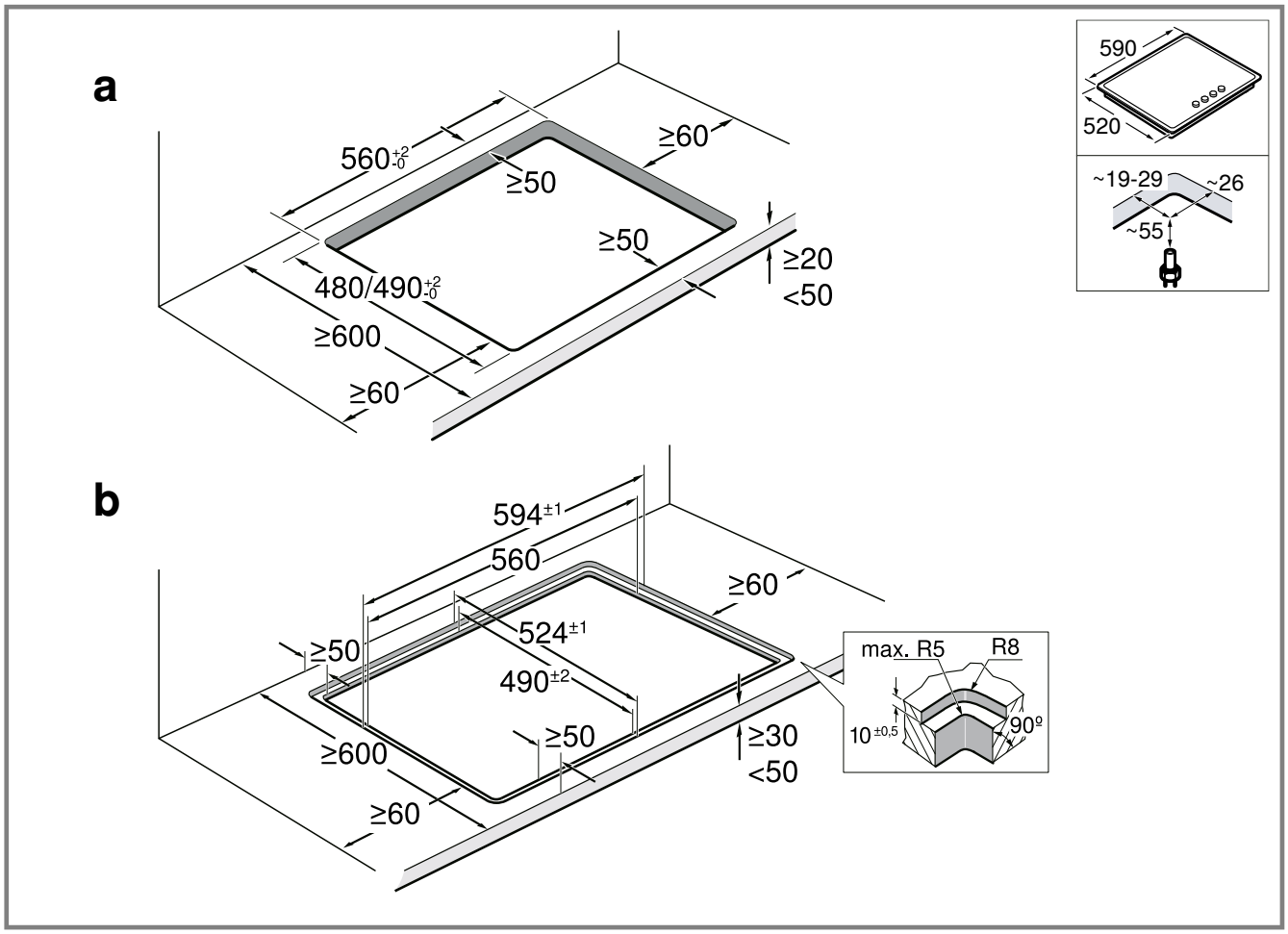

2

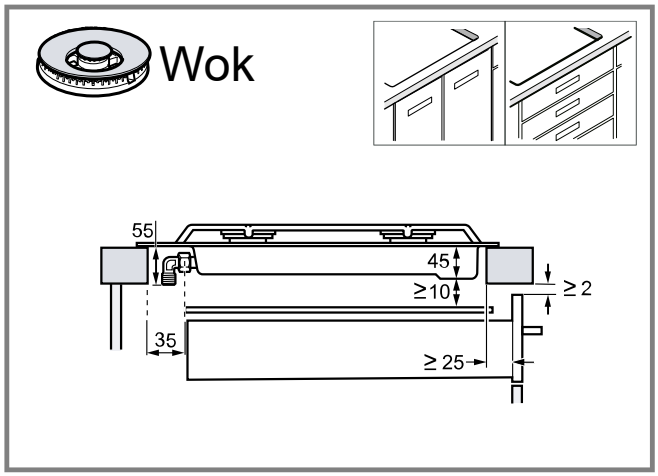

3

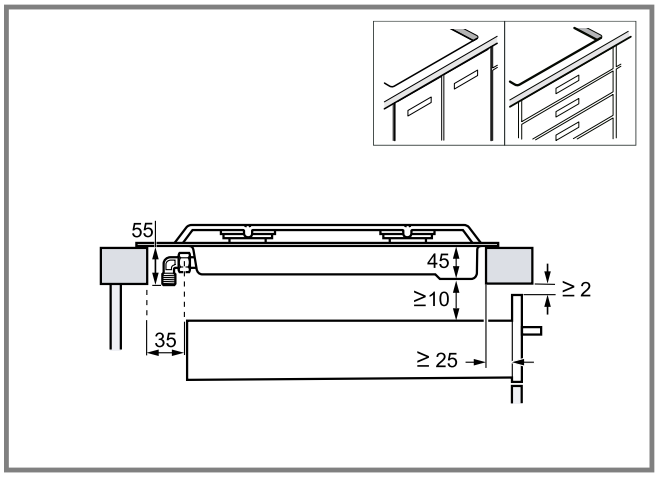

4

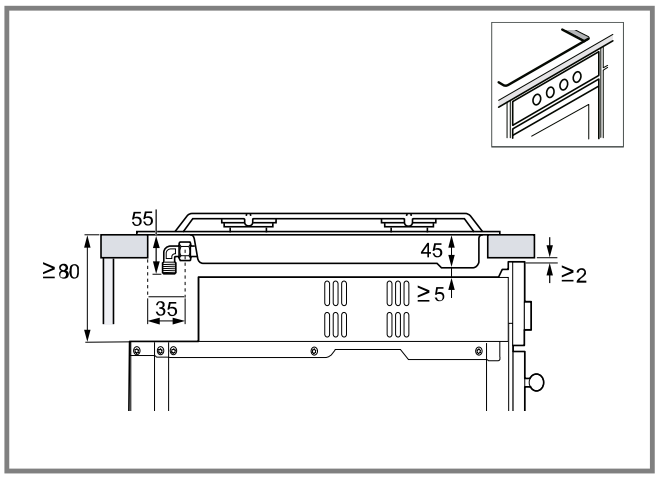

5

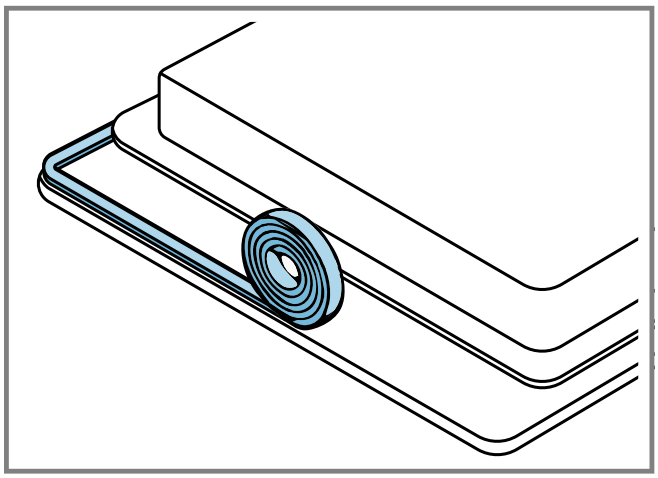

6

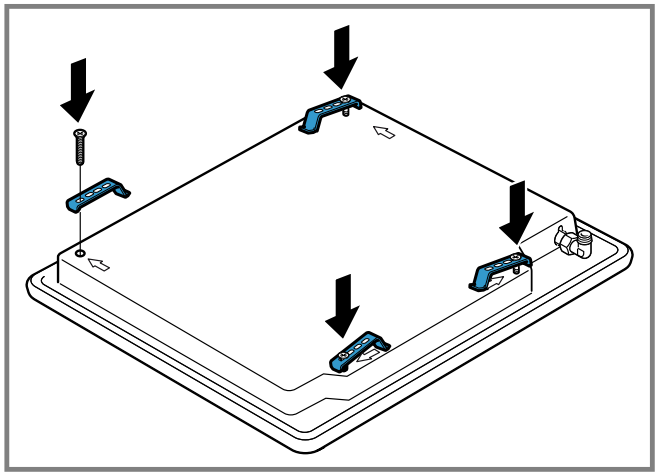

7

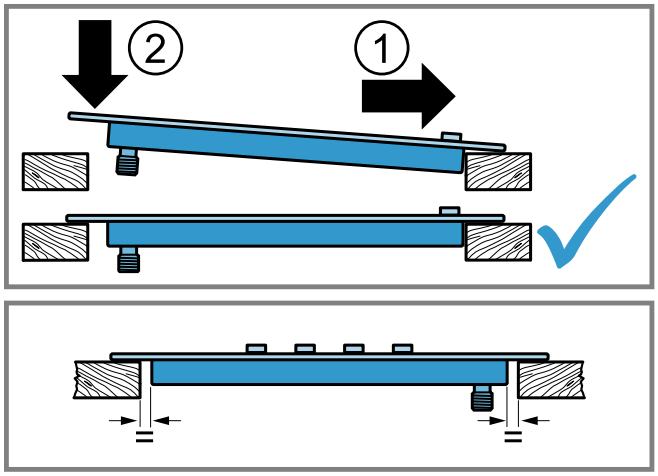

8

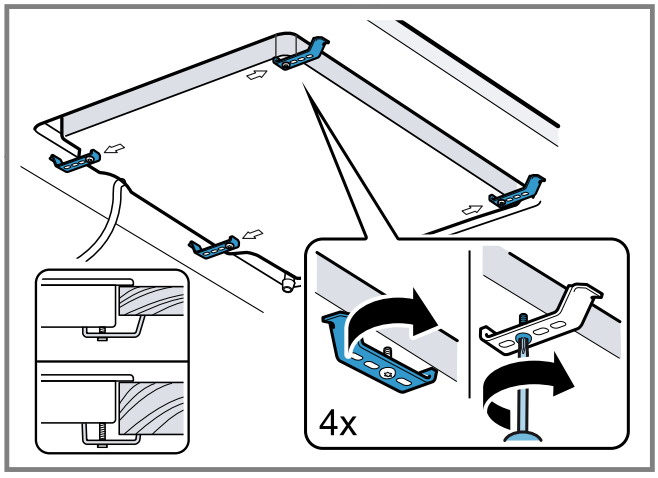

9

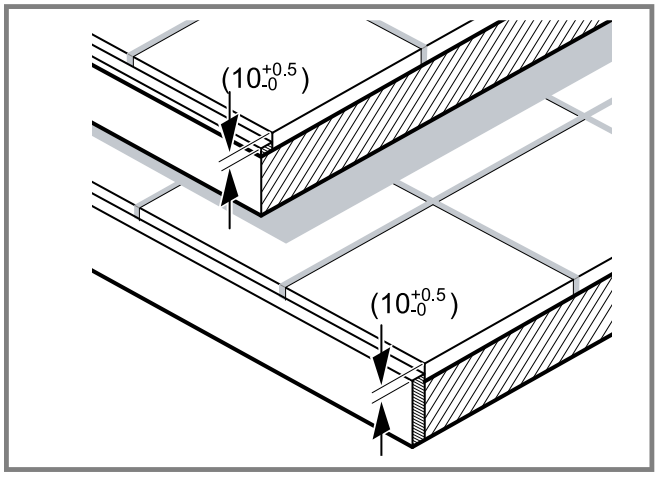

10

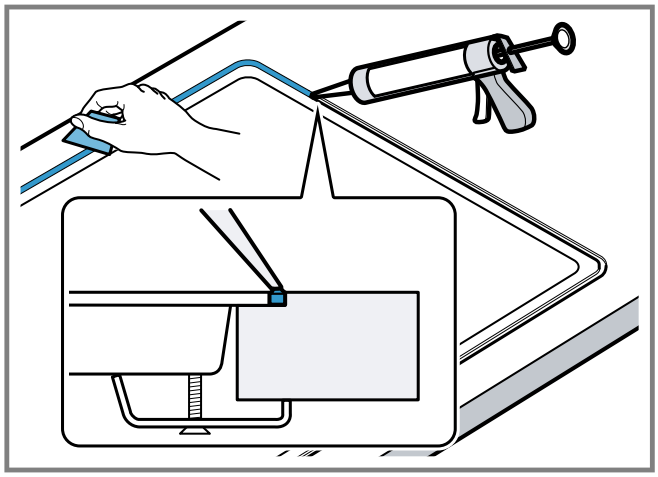

11

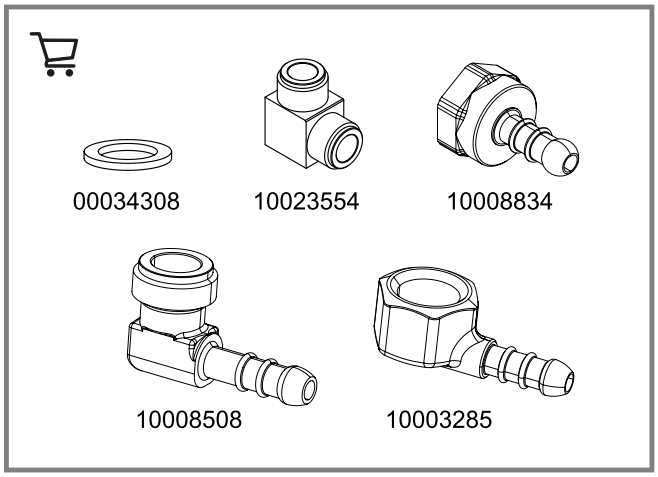

12

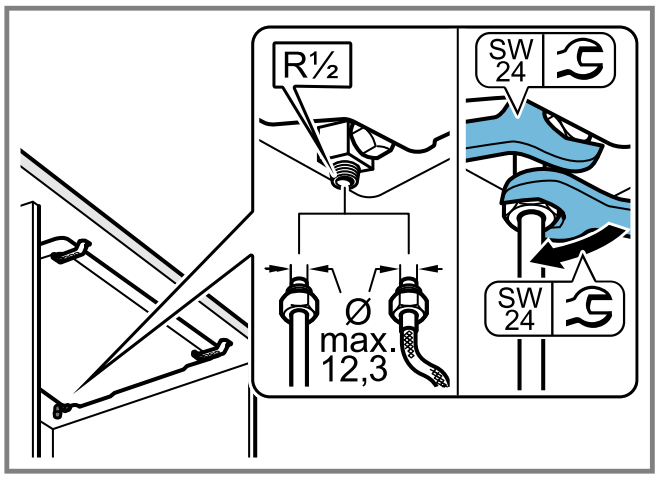

13

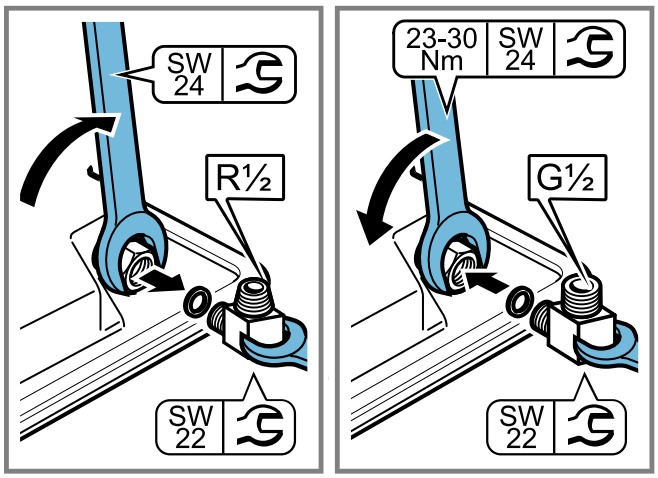

14

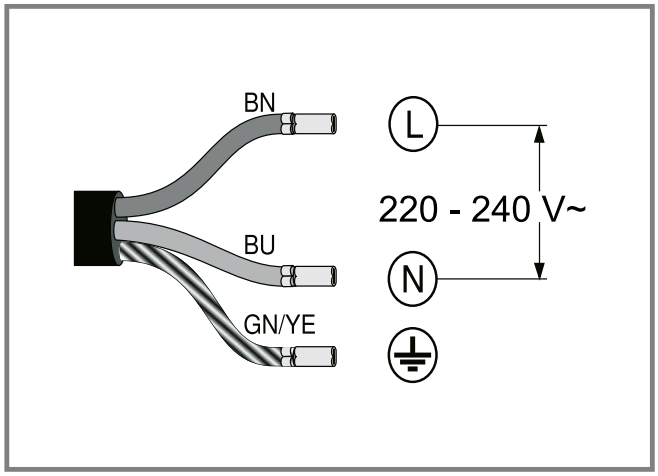

15

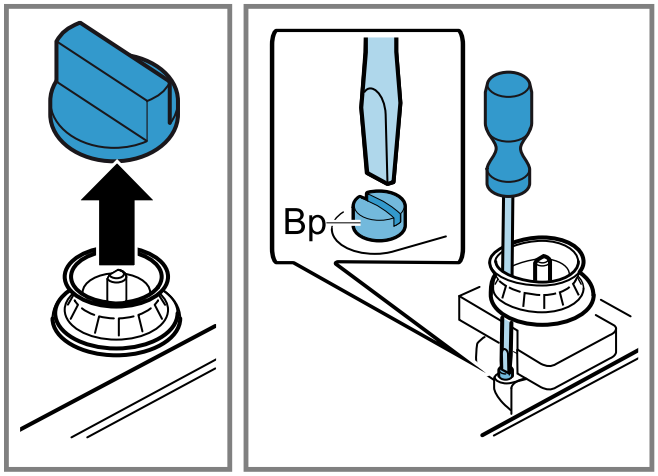

16

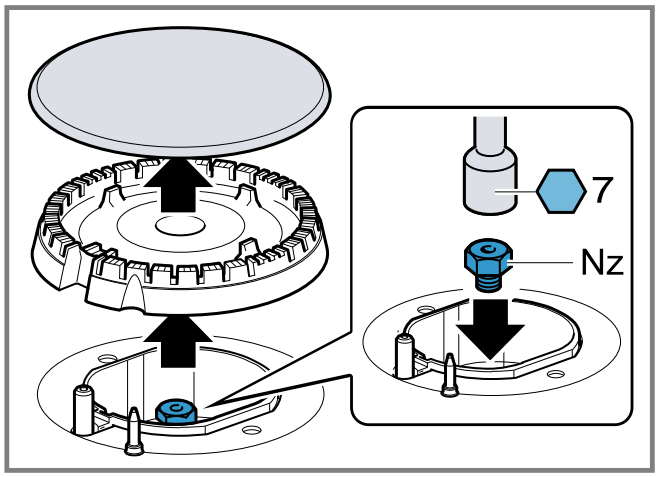

17

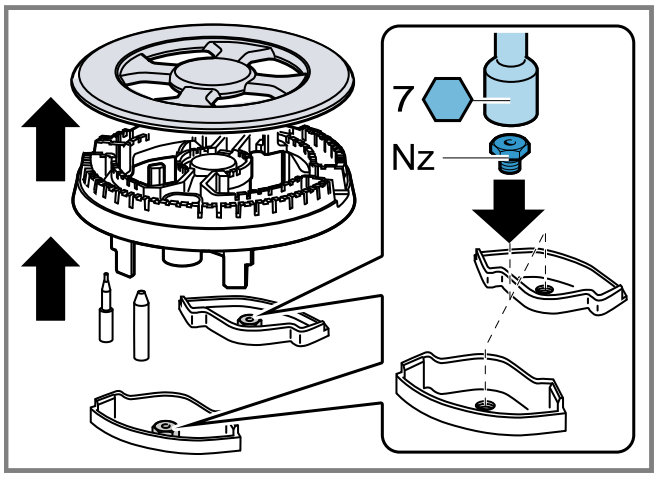

18

ID	Gas	Nz	Qn (kW)	m^3/h	g/h	Bp	M
C	G20/20 mbar	72	1,00	0,095	-	30	B
C	G20/25 mbar	68	1,00	0,095	-	30	B
C	G25/20 mbar	73	1,00	0,111	-	30	B
C	G25.1/25 mbar	72	1,00	0,111	-	30	B
C	G25.3/25 mbar	72	1,02	0,111	-	30	B
C	G30/29 mbar	50	1,00	-	73	30	A
C	G30/37 mbar	48	1,00	-	73	30	A
C	G30/50 mbar	43	1,00	-	73	26	A
C	G31/37 mbar	50	1,00	-	71	30	A
D	G20/20 mbar	100	1,75	0,167	-	32	B
D	G20/25 mbar	91	1,75	0,167	-	32	B
D	G25/20 mbar	100	1,75	0,194	-	32	B
D	G25.1/25 mbar	98	1,75	0,194	-	32	B
D	G25.3/25 mbar	98	1,80	0,195	-	32	B
D	G30/29 mbar	67	1,75	-	127	32	A
D	G30/37 mbar	63	1,75	-	127	32	A
D	G30/50 mbar	58	1,75	-	127	29	A
D	G31/37 mbar	67	1,75	-	125	32	A
E	G20/20 mbar	115	3,00	0,286	-	39	B
E	G20/25 mbar	110	3,00	0,286	-	39	B
E	G25/20 mbar	132	3,00	0,333	-	39	B
E	G25.1/25 mbar	128	3,00	0,333	-	39	B
E	G25.3/25 mbar	128	3,10	0,336	-	39	B
E	G30/29 mbar	85	3,00	-	218	39	A
E	G30/37 mbar	82	3,00	-	218	39	A
E	G30/50 mbar	74	3,00	-	218	35	A
E	G31/37 mbar	85	3,00	-	214	39	A
F	G20/20 mbar	103	3,30	0,314	-	61	B
F	G20/25 mbar	95	3,30	0,314	-	61	B
F	G25/20 mbar	109	3,30	0,366	-	61	B
F	G25.1/25 mbar	104	3,30	0,366	-	61	B
F	G25.3/25 mbar	104	3,40	0,369	-	61	B
F	G30/29 mbar	68	3,30	-	240	61	A
F	G30/37 mbar	62	3,30	-	240	61	A
F	G30/50 mbar	60	3,30	-	240	55	A
F	G31/37 mbar	68	3,30	-	236	61	A

cs

Bezpečná montáž

Při montáži spotřebiče dodržujte tyto bezpečnostní pokyny.

- Pečlivě si přečtěte tento návod.
- Obrázky v tomto návodu jsou orientační.
- Pouze při odborné vestavbě odpovídající návodu k montáži je zaručené bezpečné používání. Montér odpovídá za správné fungování na místě instalace.
- Po vytvoření spojení proveďte kontrolu těsnosti.

⚠ VÝSTRAHA – Nebezpečí výbuchu!

Unikající plyn může způsobit výbuch.

- Veškeré práce při instalaci, připojení, regulaci a změně na jiný druh plynu musí provádět autorizovaný odborník při dodržování příslušných aplikovatelných předpisů a zákonných požadavků a dále předpisů místních elektrorozvodných závodů a plynáren. Obzvláštní pozornost je třeba věnovat ustanovením a směrnicím, které platí pro větrání. Pro provedení prací při změně na jiný druh plynu doporučujeme zavolat zákaznický servis.
- Dbejte na dostatečné větrání kuchyně, obzvláště při provozu plynového vařiče.
- Spotřebič nepřipojujte k odvodu zplodin hoření.
- Tento spotřebič nikdy neinstalujte v lodích nebo vozidlech.
- Záruka platí pouze při používání spotřebiče v souladu s určeným účelem.
- Před instalací spotřebiče zkontrolujte, zda jsou místní podmínky dodavatele kompatibilní s nastaveními spotřebiče uvedenými na typovém štítku (druh a tlak plynu, výkon, napětí).
- Síťový kabel připevněte ke skříňce, aby se nedotýkal horkých částí trouby nebo varné desky.
- Před prováděním veškerých prací na spotřebiči přerušte přívod proudu a přívod plynu.

- Spotřebiče s elektrickým napájením uzemněte.
- Neprovádějte žádné změny uvnitř spotřebiče. V případě potřeby se obraťte na náš technický zákaznický servis.

Před instalací

- Tento spotřebič odpovídá třídě 3 podle EN 30-1-1 pro spotřebiče na plynná paliva: vestavný spotřebič.
- Skříňka, do které bude spotřebič vestavěný, musí být odpovídajícím způsobem upevněná a stabilní.
- Skříňky v blízkosti spotřebiče, laminované povrchové úpravy a lepidlo, kterým jsou přilepené, musí být z nehořlavých a žáruvzdorných materiálů.
- Tento spotřebič neinstalujte na lednice, pračky, myčky a podobně.
- Spotřebič se smí instalovat pouze na pečicí troubu s nuceným větráním. Zkontrolujte rozměry trouby v návodu k instalaci trouby.
- Pokud chcete pod varnou desku zabudovat pečicí troubu, může být tloušťka pracovní desky odlišná od údajů rozměrů v tomto návodu. Dodržujte pokyny v návodu k montáži pečicí trouby.
- Pokud instalujete ventilátor, resp. digestoř, řiďte se návodem k instalaci tohoto spotřebiče. Vždy dodržujte svislou minimální vzdálenost od varné desky.

→ *Obr.* **1**

Příprava skříňky

- V pracovní desce vyřízněte otvor s požadovanými rozměry v závislosti na požadovaném způsobu instalace: normální (a) nebo v rovině (b).

→ *Obr.* **2**

- Panel, který je umístěn blíže k výřezu, než je stanovená vzdálenost, musí být vyroben z nehořlavého materiálu. Mezi panelem a spotřebičem musí být vždy vzdálenost minimálně 5 mm. Maximální rozměry panelu: tloušťka 30 mm × výška 70 mm.
- Řezné plochy dřevěných pracovních desek ošetřete speciálním lepidlem na ochranu proti vlhkosti.
- Veškeré vyřezávací práce na pracovní desce se musí provést v odborné dílně.
- Řezy musí být čisté a přesné, protože řezná hrana je na povrchu vidět. I po vyřezání musí být zachována stabilita skříňky.
- Používejte pouze speciálně tepelně- a voděodolné pracovní desky (např. přírodní kámen nebo dlaždice).
- Vestavná skříňka musí být odolná vůči teplotám do 90 °C.

Příprava skříňky pro standardní instalaci (a)

- Používejte pracovní desky o tloušťce od 20 mm do 50 mm.

Poznámka: Pracovní desky o tloušťce od 12 mm do 20 mm se musí používat s rozpěrkou, kterou lze zakoupit u zákaznického servisu.

Příprava skříňky pro vestavbu do roviny (b)

- Používejte pouze pracovní desky o tloušťce minimálně 30 mm.

Montáž na zásuvce nebo na skříňce

⚠ VÝSTRAHA – Nebezpečí popálení!
Přístupné části mohou být za provozu horké.
Když se pod varnou deskou nenachází vestavná trouba a spodní část je přístupná, dodržujte tyto pokyny:

Pro plynové varné desky s hořákem wok umístěte nehořlavou vloženou desku (např. z kovu nebo překližky) ve vzdálenosti 10 mm od varné desky.
→ *Obr.* **3**
Pro plynové varné desky bez hořáku wok doporučujeme umístit pod varnou desku vloženou desku.
→ *Obr.* **4**
V obou případech musí být vzdálenost vložené desky od uzemnění minimálně 10 mm.
Tloušťka vložené desky musí odpovídat rozměrům na obrázku.

Vestavba nad pečicí troubou

→ *Obr.* **5**

Umístění spotřebiče

1. Varnou desku položte horní stranou dolů na hladký, stabilní podklad.
2. Na spodní hranu varné desky nalepte dodané těsnění. Nalepené těsnění zabraňuje proniknutí kapalin.
   → *Obr.* **6**
3. Dodané svorky zašroubujte na uvedených místech tak, aby se volně otáčely.
   → *Obr.* **7**
4. Obraťte varnou desku a vsaďte ji do výřezu. Varnou desku vsaďte k přední straně výřezu.
   → *Obr.* **8**
5. Otočte svorky a utáhněte je.
   → *Obr.* **9**
   Poloha svorek závisí na tloušťce pracovní desky.
   Poznámka: Nepřilepujte spotřebič k pracovní desce silikonem.

Vestavba spotřebiče do roviny

Poznámka: Používejte pouze pracovní desky o tloušťce minimálně 30 mm.

1. Nainstalujte spotřebič tak, aby po obvodu vznikla stejnoměrná mezera. → *"Umístění spotřebiče", Strana 5*
   – Varná deska by se měla nacházet kousek pod pracovní deskou. U pracovních desek obložených dlaždicemi je případně potřeba dosedací plochy zvýšit pomocí tepelně- a voděodolných lišt.
   → *Obr.* **10**
2. Zkontrolujte funkci a polohu spotřebiče.
3. Mezeru mezi pracovní deskou a varnou deskou vyplňte vhodným běžně prodávaným silikonem.
   → *Obr.* **11**
   Než se vytvoří pevná vrstva, uhlaďte silikon špachtlí nebo prstem navlhčeným mýdlem.

Poznámka: Než budete spotřebič používat, nechte silikon zaschnout.

Tip: Pokud byste na povrchu z přírodního kamene použili nevhodný silikon, může dojít ke zbarvení, které už nepůjde odstranit. Vhodný silikon můžete zakoupit u našeho technického zákaznického servisu.

Demontáž spotřebiče

1. Odpojte spotřebič od přípojek proudu a plynu.
2. Vyšroubujte svorky a postupujte v opačném pořadí.

Připojení plynu

Dodržujte směrnice platné pro příslušnou zemi.

⚠ POZOR – Nebezpečí výbuchu!

Unikající plyn může způsobit výbuch.

- ▸ Pokud pracujete s přípojkami, vždy zkontrolujte jejich těsnost.
- Přípojka plynu musí být umístěná tak, aby byl uzavírací kohout přístupný.
- Zkontrolujte, zda údaje na typovém štítku o druhu plynu a tlaku plynu souhlasí s místními podmínkami připojení.
- Spotřebič připojte k pevnému plynovému potrubí nebo flexibilnímu kovovému potrubí.
- Flexibilní kovové potrubí se nesmí dotýkat pohyblivých částí skříňky (např. zásuvky), ve které je spotřebič zabudovaný, a nesmí vést prostorem, který může být zastavěný.
- Kolínko pro připojení plynu na spotřebiči: R 1/2.
- Kolínkem nepohybujte a neotáčejte.

Připojení k plynové láhvi nebo nádrži na kapalný plyn

- ▸ Pokud je plamen velký nebo nestabilní, zkontrolujte, zda správně funguje regulátor plynové láhve nebo nádrže na kapalný plyn.

Poznámka: Můžete nainstalovat ochranu proti přetlaku, která omezí nebo přeruší přívod plynu v případě poruchy regulátoru plynové láhve nebo nádrže na kapalný plyn.

Náhradní díly pro připojení plynu

Pokud to dovolují předpisy příslušné země, díly pro připojení plynu obdržíte u technického zákaznického servisu.
→ *Obr.* 12

Přípojka plynu R 1/2

→ *Obr.* 13

Přípojka plynu G 1/2

1. Kolínko pro připojení plynu na spotřebiči vyměňte za kolínko pro připojení plynu G 1/2, které se nachází v dodaném sáčku s příslušenstvím.
   → *Obr.* 14
2. Nasaďte těsnění mezi přípojku plynu spotřebiče a přívod plynu.

Připojení k elektrické síti

- Spotřebič patří k typu Y: Přívodní kabel nesmí vyměňovat uživatel, nýbrž pouze technický zákaznický servis. Dodržujte typ kabelu a minimální průřez.
- Varné desky se dodávají se síťovým kabelem se zástrčkou nebo bez zástrčky.
- V případě výměny smí být použit pouze originální kabel. Lze jej obdržet u zákaznického servisu.
- Nepoužívejte prodlužovací kabely ani rozbočky.
- Spotřebiče, které jsou vybavené zástrčkou, zapojujte pouze do síťových zásuvek s řádně nainstalovaným ochranným vodičem.
- Spotřebič připojujte k pevné elektroinstalaci a nainstalujte odpovídající jističe podle předpisů pro instalaci.

→ *Obr.* 15

- BN: hnědý
- BU: modrý
- GN/YE: žluto-zelený

Změna druhu plynu

Pokud to dovolují předpisy příslušné země, lze u tohoto spotřebiče provést změnu na jiné druhy plynu, pokud jsou uvedené na typovém štítku.
Příslušné díly se nacházejí v sáčku, který se dodává se spotřebičem, nebo si je můžete zakoupit u zákaznického servisu. V tabulce → *Obr.* najdete vhodnou kombinaci příslušného hořáku a druhu plynu.

C	Úsporný hořák
D	Normální hořák
E	Silný hořák
F	Vícekorunkový hořák miniwok

Regulace kohoutů

1. Ovládací prvky nastavte do polohy minimálního výkonu a vytáhněte je.
2. Špičkou šroubováku zatlačte na pružný gumový držák, abyste se dostali k regulačnímu šroubu.
   → *Obr.* 16
   Nikdy neodstraňujte těsnicí kroužek. Těsnicí kroužky zabraňují proniknutí kapalin a nečistot dovnitř spotřebiče, což by mohlo negativně ovlivnit funkčnost.
3. Při nastavování regulačních šroubů (M) plochým šroubovákem se řiďte podle údajů v tabulce → *Obr.*.
   – A: Regulační šrouby pevně utáhněte.
   – B: Regulační šrouby otáčejte, dokud z hořáků neproudí správně plyn.

Výměna trysek

1. Odstraňte mřížky, víčka hořáků a rozdělovače.
2. Trysky nasaďte zpět pomocí vhodného klíče a pečlivě je utáhněte, aby byla zabezpečená těsnost.
   → *Obr.* 17, → *Obr.* 18
   Dbejte na to, aby se tryska při vyjímání nebo upevňování neuvolnila.

Opětovná montáž spotřebiče

- ▸ Součásti spotřebiče znovu namontujte opačným postupem.

Kontrola funkčnosti

1. Zkontrolujte, zda při otáčení otočného knoflíku mezi polohou pro maximální výkon a polohou pro minimální výkon hořák nezhasne nebo nedojde k zpětnému zapálení.
2. Pokud plyn z hořáku neproudí správně:
   – V tabulce → *Obr.* zkontrolujte, zda je správná tryska a správný regulační šroub.
   – Regulační šroub utáhněte nebo povolte tak, aby plyn z hořáku proudil správně.

Zdokumentování změny druhu plynu

- ▸ V blízkosti typového štítku umístěte nálepku s uvedeným novým druhem plynu.

sk

Bezpečná montáž

Pri montáži spotrebiča rešpektujte tieto bezpečnostné upozornenia.

- Starostlivo si prečítajte tento návod.
- Vyobrazenia nachádzajúce sa v tomto návode sú orientačné.

- Len pri odbornej montáži podľa montážneho návodu je zaručená bezpečnosť pri používaní. Inštalatér je zodpovedný za bezchybné fungovanie na mieste inštalácie.
- Po vytvorení pripojení vykonajte skúšku tesnosti.

⚠ VAROVANIE – Riziko výbuchu!
Unikajúci plyn môže viesť k explózii.
- ▸ Všetky práce súvisiace s inštaláciou, pripojením, reguláciou a prestavením na iný druh plynu musí uskutočniť autorizovaný odborník, pričom musí zohľadniť všetky príslušné pravidlá a zákonné ustanovenia, ako aj predpisy miestnych dodávateľov elektrickej energie a plynu. Mimoriadnu pozornosť je potrebné venovať ustanoveniam a smerniciam platným pre ventiláciu. V prípade prestavenia na iný druh plynu odporúčame obrátiť sa na zákaznícky servis.
- Dbajte na dostatočné vetranie kuchyne, predovšetkým počas prevádzky plynového spotrebiča.
- Spotrebič nepripájajte k zariadeniu na odvod spalín pre spaľovacie výrobky.
- Tento spotrebič sa nesmie používať v člnoch alebo vo vozidlách.
- Záruka platí iba v prípade, že sa spotrebič používa v súlade s určeným účelom.
- Pred inštaláciou spotrebiča skontrolujte, či sú miestne podmienky dodávateľa kompatibilné s nastaveniami spotrebiča uvedenými na typovom štítku (druh plynu a tlak plynu, výkon, napätie).
- Sieťový kábel pripevnite ku skrinke tak, aby sa nedotýkal horúcich častí rúry alebo varného panela.
- Pred akýmikoľvek prácami na spotrebiči vypnite prívod elektrického prúdu a prívod plynu.
- Spotrebiče s napájaním spojte so zemou.
- Vnútri spotrebiča nevykonávajte žiadne zmeny. V prípade potreby sa obráťte na náš technický zákaznícky servis.

Pred inštaláciou
- Tento spotrebič zodpovedá triede 3 podľa EN 30-1-1 pre plynové zariadenia: zabudovaný spotrebič.
- Nábytok, v ktorom bude spotrebič zabudovaný, musí byť vhodne pripevnený a stabilný.
- Nábytok v blízkosti spotrebiča, laminovaný obklad a lepidlo, ktorým je pripevnený, musia byť vyrobené z nehorľavých a žiaruvzdorných materiálov.
- Neinštalujte tento spotrebič na chladničku, práčku, umývačku riadu alebo podobné spotrebiče.
- Spotrebič sa smie nainštalovať iba na rúru na pečenie s núteným vetraním. Rozmery rúry skontrolujte v návode na inštaláciu rúry.
- Ak sa pod varný panel namontuje rúra na pečenie, môže sa hrúbka pracovnej dosky líšiť od rozmerových údajov uvedených v tomto návode. Dodržiavajte pokyny uvedené v návode na montáž rúry na pečenie.
- Ak inštalujete odvetrávací ventilátor alebo odsávač pár, postupujte podľa pokynov na ich inštaláciu. Vždy dodržujte minimálnu vertikálnu vzdialenosť od varného panela.

→ *Obr.* **1**

Príprava nábytku
- Na pracovnej doske vyrežte výrez požadovaných rozmerov, v závislosti od požadovaného režimu inštalácie: normálny (a) alebo v jednej rovine (b).

→ *Obr.* **2**
- Panel, ktorý je umiestnený k montážnemu výklenku bližšie ako je stanovená vzdialenosť, musí byť vyrobený z nehorľavého materiálu. Medzi panelom a spotrebičom vždy dodržiavajte vzdialenosť minimálne 5 mm. Maximálne rozmery panela: hrúbka 30 mm x výška 70 mm.
- Na plochy rezu na drevenej pracovnej doske naneste špeciálne lepidlo, aby ste ich ochránili pred vlhkosťou.
- Všetky orezávacie práce na pracovnej ploche sa musia vykonávať v odbornej dielni.
- Rezy musia byť čisté a presné, pretože rezná hrana je na povrchu viditeľná. Stabilita nábytku musí byť zaručená aj po vykonaní rezacích prác.
- Používajte iba špeciálne pracovné plochy odolné voči teplu a vode (napr. prírodný kameň alebo dlaždice).
- Kuchynská linka musí byť odolná voči teplote do 90 °C.

Príprava nábytku na štandardnú inštaláciu (a)
- Používajte pracovné plochy s hrúbkou od 20 mm do 50 mm.

Poznámka: Pracovné plochy s hrúbkou od 12 mm do 20 mm musia byť namontované s dištančnou podložkou, ktorú získate v technickom zákazníckom servise.

Príprava nábytku na montáž v rovine (b)
- Používajte iba pracovné plochy s hrúbkou minimálne 30 mm.

Montáž na zásuvku alebo na skriňu

⚠ VAROVANIE – Riziko popálenia!
Prístupné časti sa môžu počas prevádzky zahrievať. Ak sa pod varným panelom nenachádza zabudovaná rúra a spodná časť je prístupná, postupujte podľa týchto pokynov:
Pri plynových varných paneloch s horákom wok vložte nehorľavý dištančný prvok (napríklad z kovu alebo preglejky) vo vzdialenosti 10 mm od varnej plochy.
→ *Obr.* **3**
Pri plynových varných paneloch bez horáka wok sa odporúča vložiť dištančný prvok pod varný panel.
→ *Obr.* **4**
V oboch prípadoch musí byť vzdialenosť medzi dištančným prvkom a uzemnením spotrebiča najmenej 10 mm.
Hrúbka dištančného prvku musí zodpovedať vzdialenostiam na obrázku.

Montáž nad rúrou na pečenie
→ *Obr.* **5**

Umiestnenie spotrebiča
1. Varný panel položte hornou stranou nadol na hladký, stabilný podklad.
2. Dodané lepiace tesnenie nalepte na dolnú hranu varného panela. Lepiace tesnenie zabraňuje vniknutiu tekutín.
   → *Obr.* **6**
3. Dodané svorky zaskrutkujte v uvedenej polohe tak, aby sa dali voľne otáčať.
   → *Obr.* **7**
4. Varný panel otočte a vložte do výrezu. Vložte varný panel na prednú stranu výrezu.
   → *Obr.* **8**
5. Svorky otočte a utiahnite.
   → *Obr.* **9**
   Pozícia svoriek závisí od hrúbky pracovnej dosky.
   Poznámka: Spotrebič nefixujte k pracovnej doske silikónom.

Montáž spotrebiča v rovine

Poznámka: Používajte iba pracovné plochy s hrúbkou minimálne 30 mm.

1. Nainštalujte spotrebič tak, aby bola okolo neho rovnomerná medzera. → *"Umiestnenie spotrebiča", Strana 7*
   – Varný panel by sa mal nachádzať kúsok pod pod pracovnou plochou. V prípade dlaždicových pracovných dosiek je potrebné kontaktné plochy zvýšiť napr. lištami, ktoré sú odolné voči teplu a vode.
   → *Obr.* 10
2. Skontrolujte funkčnosť a polohu spotrebiča.
3. Medzeru medzi pracovnou plochou a varným panelom vyplňte vhodným, bežne dostupným silikónovým lepidlom.
   → *Obr.* 11
   Skôr, než sa vytvorí pevná vrstva, vyhlaďte silikónové lepidlo špachtľou alebo prstom navlhčeným v mydle.

Poznámka: Skôr, než budete spotrebič používať, nechajte silikónové lepidlo zaschnúť.

Tip: Ak na povrchy z prírodného kameňa použijete nevhodné silikónové lepidlo, môže dôjsť k zafarbeniu, ktoré sa nebude dať odstrániť. Vhodné lepidlo si môžete zakúpiť v našom technickom zákazníckom servise.

Demontáž spotrebiča

1. Odpojte spotrebič od elektrických a plynových prípojok.
2. Uvoľnite svorky a postupujte v opačnom poradí.

Pripojenie plynu

Dodržiavajte smernice platné v danej krajine.

⚠ **UPOZORNENIE – Riziko výbuchu!**
Unikajúci plyn môže spôsobiť explóziu.

- Po práci na prípojkách skontrolujte ich tesnosť.
- Umiestnite plynovú prípojku tak, aby bol prístupný uzatvárací kohút.
- Uistite sa, že údaje na typovom štítku týkajúce sa druhu plynu a tlaku plynu sa zhodujú s miestnymi podmienkami pre pripojenie.
- Pripojte spotrebič k pevnému plynovému vedeniu alebo flexibilnému kovovému vedeniu.
- Flexibilné kovové vedenie nesmie prísť do styku s pohyblivými časťami nábytku, v ktorom je spotrebič nainštalovaný (napr. zásuvka), a nesmie viesť cez zabudovateľné priestory.
- Uhol plynovej prípojky na spotrebiči: R 1/2.
- Uhol plynovej prípojky neposúvajte ani neotáčajte.

Prípojka na plynovú fľašu alebo nádrž so skvapalneným plynom

- Pri veľkom alebo nestabilnom plameni skontrolujte, či regulátor plynovej fľaše alebo nádrže so skvapalneným plynom funguje riadne.

Poznámka: Môžete inštalovať pretlakovú poistku, ktorá obmedzí alebo odpojí prívod plynu, ak vypadne regulátor plynovej fľaše alebo nádrže so skvapalneným plynom.

Náhradné diely pre plynovú prípojku

Ak to dovoľujú predpisy krajiny, náhradné diely pre plynovú prípojku zakúpite v technickom zákazníckom servise.
→ *Obr.* 12

Plynová prípojka R 1/2

→ *Obr.* 13

Plynová prípojka G 1/2

1. Vymeňte uhol plynovej prípojky na spotrebiči za uhol plynovej prípojky G 1/2 dodaný vo vrecku s príslušenstvom.
   → *Obr.* 14
2. Medzi plynovú prípojku spotrebiča a prívod plynu vložte tesnenie.

Elektrické pripojenie

- Tento spotrebič je typ Y: Pripojovací kábel nesmie vymieňať používateľ, ale iba technický zákaznícky servis. Dodržiavajte typ kábla a minimálny prierez.
- Varné panely sa dodávajú so sieťovým káblom so zástrčkou alebo bez zástrčky.
- Prívodný kábel možno vymeniť len za originálny kábel. Môžete ho dostať v zákazníckom servise.
- Nepoužívajte predlžovacie káble ani viacnásobné zásuvky.
- Spotrebiče vybavené zástrčkou pripájajte iba do zásuviek s riadne nainštalovaným ochranným vodičom.
- Spotrebič pripojte na pevnú inštaláciu a podľa predpisov na inštaláciu zabezpečte príslušné odpájacie spínače.

→ *Obr.* 15

- BN: hnedá
- BU: modrá
- GN/YE: žltá a zelená

Prestavenie druhu plynu

Ak to dovoľujú predpisy krajiny, môžete tento spotrebič upraviť na iné druhy plynu, pokiaľ sú uvedené na typovom štítku.
Príslušné diely nájdete vo vrecku, ktoré sa dodáva spolu so spotrebičom, alebo si ich môžete zakúpiť v zákazníckom servise. V tabuľke → *Obr.* ▮ nájdete kombináciu vhodnú pre príslušný horák a druh plynu.

C	Úsporný horák
D	Normálny horák
E	Silný horák
F	Viackorunkový Mini wok horák

Regulácia kohútov

1. Nastavte ovládacie prvky na minimálny stupeň výkonu a vytiahnite ich.
2. Stlačte flexibilný gumený držiak pomocou hrotu skrutkovača, aby ste sa dostali k obtokovej skrutke.
   → *Obr.* 16
   Nikdy neodoberajte tesniaci krúžok. Tesniace krúžky zabraňujú vniknutiu kvapalín a nečistoty do vnútra spotrebiča, čo by mohlo nepriaznivo ovplyvniť jeho funkčnosť.
3. Pri nastavovaní obtokových skrutiek (M) pomocou plochého skrutkovača postupujte podľa tabuľky → *Obr.* ▮.
   – A: Obtokové skrutky pevne utiahnite.
   – B: Otáčajte obtokové skrutky, až kým nedôjde k správnemu výstupu plynu z horákov.

Výmena dýz

1. Odoberte mriežky, kryty horákov a rozvádzače.
2. Pomocou vhodného skrutkového kľúča vložte dýzy naspäť a starostlivo ich dotiahnite, aby ste zaistili tesnosť.
   → *Obr.* 17, → *Obr.* 18
   Dbajte na to, aby sa dýza pri odoberaní alebo upevňovaní neuvoľnila.

Opätovná montáž spotrebiča

▸ Komponenty spotrebiča namontujte naspäť v opačnom poradí.

Kontrola funkčnosti

1. Skontrolujte, či otáčanie otočného gombíka medzi polohou pre maximálny výkon a polohou pre minimálny výkon nevedie k zhasnutiu horáka alebo k spätnému zapáleniu.
2. Ak je výstup plynu z horáka nesprávny:
   – v tabuľke → *Obr.* ▮ skontrolujte, či sú dýza a obtoková skrutka správne.
   – Utiahnite alebo uvoľnite obtokovú skrutku, kým výstup plynu z horáka nebude správny.

Dokumentácia pri prestavení druhu plynu

▸ Nalepte štítok s údajmi o novom druhu plynu v blízkosti typového štítku.