KULLANICI KILAVUZU

KLİMA

UZAKTAN KUMANDA İLE İLGİLİ AÇIKLAMALAR

AS09IAW40N	AS09OAW40N
AS12IAW40N	AS12OAW40N
AS18IAW30N	AS18OAW30N

SIEMENS

Lütfen klimanızı kullanmadan önce bu kullanım kılavuzunu dikkatlice okuyunuz.

İÇİNDEKİLER

Uzaktan kumandanın kullanımı 2

Uzaktan kumandanın özellikleri 3

Kumanda düğmeleri 5

LCD ekrandaki göstergeler 7

Düğmelerin kullanımı 8

Otomatik modu 8

Soğutma/Isıtma/Fan modu 8

Nem giderme modu 9

Hava akışı yönünün ayarlanması 9

Zamanlayıcı kullanımı 10

SLEEP/FRESH modu 13

LED/FOLLOW ME modu 14

TURBO/SELF CLEAN modu 14

Uzaktan kumandanın kullanımı

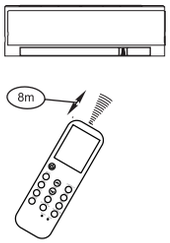

Uzaktan kumandanın konumlandırılması.

- Uzaktan kumandayı cihazla 8 metrelik mesafe aralığında kumandayı alıcıya doğru yönelterek kullanın. Sinyal alımı bip sesiyle onaylanır.

⚠ DİKKAT

- Perdeler, kapılar veya diğer nesneler uzaktan kumandadan iç üniteye giden sinyalleri engellerse, klima çalışmayacaktır.
- Uzaktan kumandaya sıvı kaçmasını engelleyin. Uzaktan kumandayı doğrudan güneş ışığına veya ısıya maruz bırakmayın
- İç ünite üzerindeki kızılötesi sinyal alıcısı doğrudan güneş ışığına maruz bırakılırsa, klima doğru çalışmayabilir. Güneş ışığının alıcıya gelmesini önlemek için perde kullanın.
- Diğer elektrikli cihazlar uzaktan kumandayı algılıyorsa, bu cihazları başka bir yere taşıyın veya bayinizle irtibata geçin

Pillerin değiştirilmesi

Uzaktan kumanda, arka kısımda bulunan ve bir kapakla korunan iki kuru pil (R03/LR03X2) ile çalışır.

(1) Bastırıp kaydırarak kapağı çıkarın.
(2) Eski pilleri çıkarın ve (+) ve (-) uçları doğru şekilde yerleşecek şekilde yeni pilleri takın.
(3) Kapağı yerine kaydırarak yeniden takın.

NOT: Piller çıkarıldığında, uzaktan kumandanın tüm programlamaları silinir. Yeni pilleri taktıktan sonra uzaktan kumanda yeniden programlanmalıdır.

⚠ DİKKAT

- Eski ve yeni pilleri veya farklı tipte pilleri birlikte kullanmayın.
- Uzaktan kumanda 2 veya 3 ay boyunca kullanılmayacaksa, pilleri uzaktan kumandanın içinde bırakmayın.
- Pilleri ayrıştırılmamış evsel atık olarak atmayın. Bu tür atıkların özel arıtmaya tabi tutulmak üzere ayrı olarak toplanması gerekir.

Uzaktan Kumanda'nın Özellikleri

Model	RG36F/BGEF, RG36F1/BGEF, RG36F6/BGEF
Nominal Voltaj	3.0V (Kuru piller R03/LR03×2)
Sinyal Algılama Menzili	8m
Ortam	-5°C~60°C

Performans Özellikleri

1. Çalışma Modu: OTOMATİK, SOĞUTMA, NEM ALMA, ISITMA (Yalnızca soğutmalı olmayan model) ve FAN.
2. 24 saatlik Zamanlayıcı Ayar Fonksiyonu.
3. İç ünite Ayar Sıcaklık Aralığı: 17°C~30°C.
4. Tam fonksiyonlu LCD (Sıvı Kristal Ekran).

NOT:
Ünitenizdeki düğme tasarımları, gösterilen örnekten biraz farklı olabilir.

- İç ünitenin özel bir işlevi yoksa, o işlevin uzaktan kumandadaki düğmesine basılmasının hiçbir etkisi olmayacaktır.
- İşlev açıklamasında Uzaktan Kumanda Kılavuzu ile KULLANIM KILAVUZU arasında büyük farklılıklar olduğunda,
- KULLANIM KILAVUZU geçerli olacaktır.

Kumanda düğmeleri

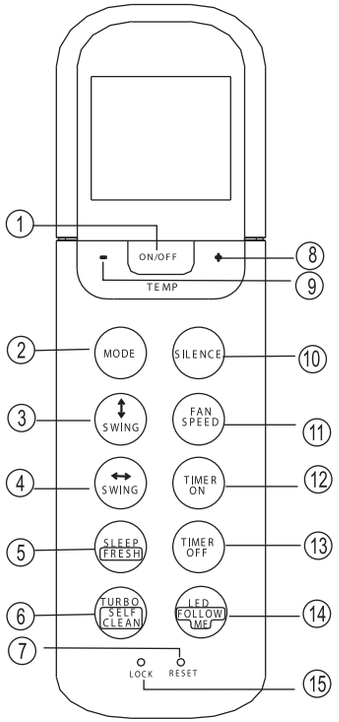

Model A:RG36F/BGEF

❶ **AÇMA/KAPAMA düğmesi**
Bu düğmeye basıldığında ünite çalışmaya başlar, tekrar basıldığında durur.

❷ **MOD Düğmesi**
Düğmeye her bastığınızda, çalışma modu şu sırayla değişir:

OTOMATİK → SOĞUTMA → KURUTMA → ISITMA → FAN

NOT: *Isıtma modu yalnızca Soğutmalı - Isıtmalı modeller içindir.*

❸ **Salınım ⇕ Düğmesi**
Yatay panjur hareketini başlatmak veya durdurmak için veya yukarı/aşağı hava akış yönünü ayarlamak için kullanılır. Panjurun açısı her basıldığında 6 derece değişir. Düğmeye 2 saniyeden daha uzun süre basıldığında, panjur otomatik olarak yukarı ve aşağı salınıma başlar.

❹ **Salınım ⇔ Düğmesi**
Dikey panjur hareketini başlatmak veya durdurmak için veya sola/sağa hava akış yönünü ayarlamak için kullanılır. Dikey panjur açısı her basıldığında 6 derece değişir.

❺ **SLEEP/FRESH (isteğe bağlı) Düğmesi**
Aktif/Devre Dışı UYKU işlevi. 2 saniyeden fazla basarsanız, FRESH işlevi etkinleştirilecek ve devre dışı bırakmak için tekrar 2 saniyeden fazla basmak gerekecektir.
NOT: *Ünite UYKU modunda çalışırken MOD, FAN HIZI veya AÇMA/KAPAMA düğmesine basıldığında iptal olur.*

❻ **TURBO/SELF CLEAN Düğmesi**
Etkin/Devre Dışı TURBO işlevi. 2 saniyeden fazla basarsanız, SELF CLEAN işlevi etkinleştirilecek ve devre dışı bırakmak için tekrar 2 saniyeden fazla basmak gerekecektir.

Kumanda düğmeleri

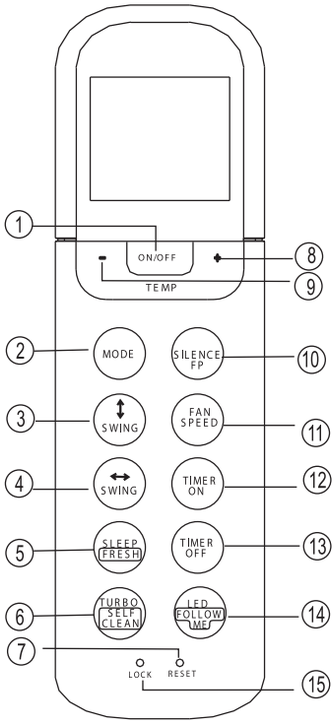

Model B:RG36F1/BGEF

❼ **RESET Düğmesi:**
Gömülü RESET (SIFIRLAMA) düğmesine bastığınızda, mevcut tüm ayarlar iptal edilir ve kontrol başlangıç ayarlarına döner.

❽ **Yukarı Düğmesi (+)**
Ayar sıcaklığını artırmak veya Zamanlayıcı ayarı sırasında Saati artırmak için bu düğmeye basın.

❾ **AŞAĞI Düğmesi (-)**
Zamanlayıcı ayarı sırasında ayar sıcaklığını azaltmak veya Saati azaltmak için bu düğmeye basın.

❿ **SILENCE Düğmesi (RG36F/BGEF modeli için)**
SILENCE işlevini başlatmak için bu düğmeye basın. Bekleme modu etkinleştirildiğinde, kompresör düşük frekansta çalışacak ve iç ünite hafif bir esinti getirecek, bu da gürültüyü en düşük seviyeye indirecek ve sizin için sessiz ve konforlu bir oda yaratacaktır. Kompresörün düşük frekansta çalışması nedeniyle soğutma ve ısıtma kapasitesi yetersiz olabilir.

SILENCE/FP Düğmesi
(RG36F1/BGEF, RG36F6/BGEF modelleri için):

- SILENCE modunu açar/kapatır.
- Bekleme modu etkinleştirildiğinde, kompresör düşük frekansta çalışacak ve iç ünite hafif bir esinti getirecek, bu da gürültüyü en düşük seviyeye indirecek ve sizin için sessiz ve konforlu bir oda yaratacaktır. Kompresörün düşük frekansta çalışması nedeniyle soğutma ve ısıtma kapasitesi yetersiz olabilir.
- Isıtma işlemi sırasında (yalnızca ayar modu ISITMA olduğunda), Bu düğmeye 2 saniyeden fazla basıldığında FP işlevi etkinleştirilir. Ünite, sıcaklık otomatik olarak 8°C'ye ayarlanarak yüksek fan hızında çalışacaktır. İç ünitenin ekran penceresinde FP görüntülenecektir. Ekran alanı olmayan ünite için Defrost gösterge ışığı 2 saniye boyunca yanık kalır ve ardından 2 saniye boyunca sırayla söner. AÇMA/KAPAMA, UYKU, FP, MODE, FAN HIZI, YUKARI, AŞAĞI düğmelerine çalışırken basmak FP işlevini iptal edecektir.

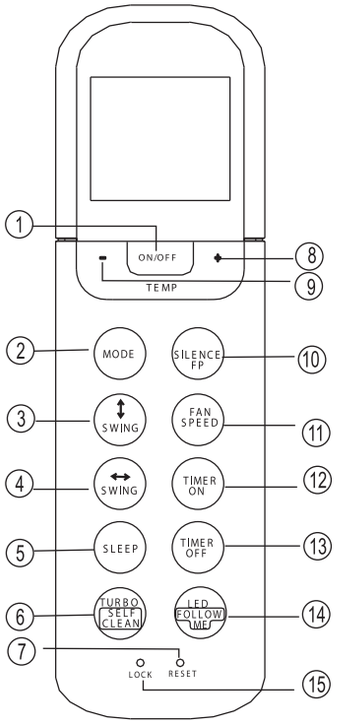

Model B:RG36F6/BGEF

⓫ **FAN HIZI Düğmesi**
Fan devrini dört adımda seçmek için kullanılır:
OTOMATİK → DÜŞÜK → ORTA → YÜKSEK

⓬ **ZAMANLAYICI AÇIK Düğmesi**
Otomatik açma zamanlamasını başlatmak için bu düğmeye basın. Düğmeye her basıldığında, otomatik zamanlama ayarı 30 dakikalık artışlarla artar. Ayar süresi 10H görüntülendiğinde, her basışta otomatik zamanlamalı ayar 60 dakikalık artışlarla artar. Otomatik zamanlama programını iptal etmek için, otomatik açılma süresini 0:0 olarak ayarlayın.

⓭ **ZAMANLAYICI KAPALI Düğmesi**
Otomatik kapanma zamanlamasını başlatmak için bu düğmeye basın. Düğmeye her basıldığında, otomatik zamanlama ayarı 30 dakikalık artışlarla artar. Ayar süresi 10H görüntülendiğinde, her basışta otomatik zamanlamalı ayar 60 dakikalık artışlarla artar. Otomatik zamanlama programını iptal etmek için, otomatik açılma süresini 0:0 olarak ayarlayın.

⓮ **LED/FOLLOW ME modu**
İç ünite ekran Göstergesini Açma/Kapatma. 2 saniyeden fazla basarsanız, FOLLOW ME işlevi etkinleştirilecek ve devre dışı bırakmak için tekrar 2 saniyeden fazla basmak gerekecektir.

⓯ **LOCK Düğmesi**
Gömülü LOCK (KİLİTLE) düğmesine bastığınızda, tüm mevcut ayarlar kilitlenir ve uzaktan kumanda KİLİTLE dışında hiçbir işlemi kabul etmez. KİLİTLE modunu iptal etmek için düğmeye tekrar basın.

LCD ekrandaki göstergeler

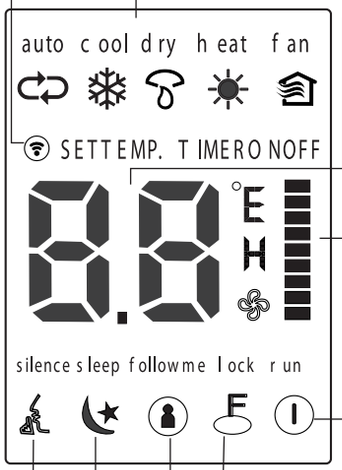

İletim Göstergesi
Bu aktarım göstergesi, uzaktan kumanda sinyalleri iç üniteye ilettiğinde yanar.

Mod göstergesi
Mevcut çalışma modunu görüntüler. Otomatik (), soğutma (), kurutma (), ısıtma () (Yalnızca soğutmalı modeller için geçerli değildir), fan () ve otomatik dönüş () dahil.

Sıcaklık/Zamanlayıcı ekranı
Sıcaklık ayarını gösterir (17°C~30°C). Çalışma modunu FAN olarak ayarladığınızda, sıcaklık ayarı görüntülenmez. ZAMANLAYICI modundaysa, ZAMANLAYICININ AÇIK ve KAPALI ayarlarını gösterir.

Fan devri göstergesi
Seçilen fan hızını görüntüler, OTOMATİK(görüntü yok) ve üç fan hızı seviyesi "▪" (DÜŞÜK) "▪▪" (ORTA) "▪▪▪" (YÜKSEK) gösterilebilir. Çalışma modu OTOMATİK veya NEM ALMA olduğunda fan hızı OTOMATİK'tir.

AÇIK/KAPALI göstergesi
AÇMA/KAPAMA düğmesine basılarak görüntülenir. Kaldırmak için AÇMA/KAPAMA düğmesine tekrar basın.

Kilit Ekranı
KİLİTLE modu etkinleştirildiğinde görüntülenir.

BENİ TAKİP ET Ekranı
BENİ TAKİP işlevi etkinleştirildiğinde görüntülenir.

Uyku Ekranı
Uyku Modu çalışmasında görüntülenir.
Kaldırmak için SLEEP düğmesine tekrar basın.

Sessiz Ekranı
SILENCE modu aktif hale getirildiğinde görüntülenir.

Not:
Şekilde gösterilen tüm göstergeler açık ve net görünümü belirtmek içindir. Ancak gerçek çalışma sırasında, ekran penceresinde sadece ilgili fonksiyonun işaretleri gösterilir.

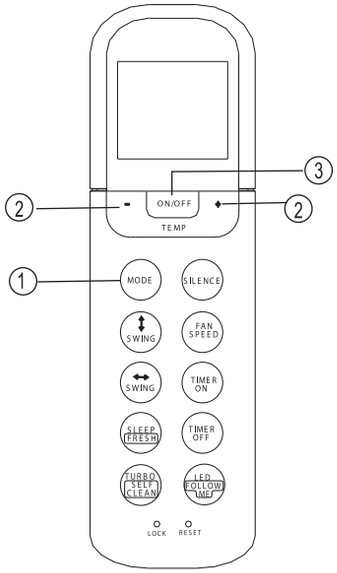

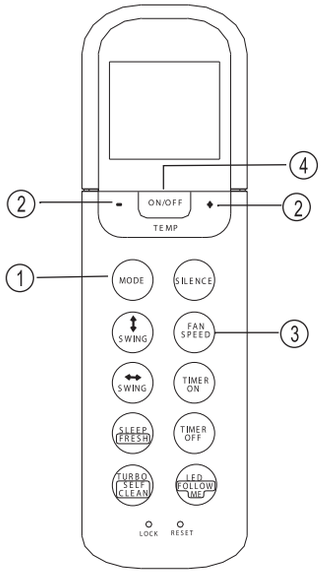

Düğmelerin kullanımı

Otomatik mod

Ünitenin fişinin takılı olduğundan ve elektriğin kesik olmadığından emin olun. İç ünitenin gösterge panelindeki ÇALIŞMA göstergesi yanıp sönmeye başlar.

1. Otomatik çalışma modunu seçmek için **MOD** düğmesine basın.
2. İstenilen sıcaklığa ayarlamak için **AŞAĞI/YUKARI** düğmesine basın. Sıcaklık, 17°C~ 30°C aralığında 1°C'lik artışlarla ayarlanabilir.
3. Klimayı çalıştırmak için **AÇMA/KAPAMA** düğmesine basın.

NOT

1. *Otomatik modda, klima, gerçek oda sıcaklığı ile uzaktan kumandadaki ayar sıcaklığı arasındaki farkı algılar ve değerlendirerek Soğutma, Fan ve Isıtma modunu seçebilir.*
2. *Otomatik modda fan devrini değiştiremezsiniz. Devir otomatik olarak kontrol edilir.*
3. *Otomatik modda kendinizi rahat hissetmezseniz, istediğiniz modu manuel olarak seçebilirsiniz.*

Soğutma/Isıtma/Fan modu

Ünitenin fişinin takılı olduğundan ve elektriğin kesik olmadığından emin olun.

1. SOĞUTMA, ISITMA (sadece hem soğutma hem de ısıtma özelliği bulunan modellerde) veya FAN modunu seçmek için **MOD** düğmesine basın.
2. İstediğiniz sıcaklığa ayarlamak için **AŞAĞI/YUKARI** düğmelerine basın. Sıcaklık, 17°C~ 30°C aralığında 1°C'lik artışlarla ayarlanabilir.
3. **Fan** devrini dört adımda - Otomatik, Düşük, Orta veya Yüksek - seçmek için FAN düğmesine basın.
4. Klimayı çalıştırmak için **AÇMA/KAPAMA** düğmesine basın.

NOT

FAN modunda, ayar sıcaklığı uzaktan kumandada gösterilmez ve oda sıcaklığını kontrol etmeniz de mümkün değildir. Bu durumda sadece 1.,3. ve 4. adımlar gerçekleştirilebilir.

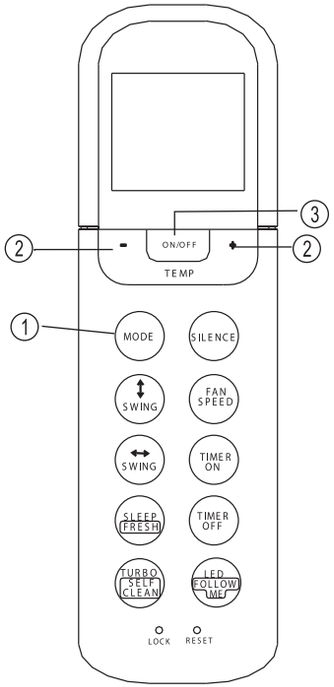

Nem giderme modu

Ünitenin fişinin takılı olduğundan ve elektriğin kesik olmadığından emin olun. İç ünitenin gösterge panelindeki ÇALIŞMA göstergesi yanıp sönmeye başlar.

1. NEM ALMA modunu seçmek için **MOD** düğmesine basın.
2. İstediğiniz sıcaklığa ayarlamak için **AŞAĞI / YUKARI** düğmelerine basın. Sıcaklık, 17°C~ 30°C aralığında 1°C'lik artışlarla ayarlanabilir.
3. Klimayı çalıştırmak için **AÇMA/KAPAMA** düğmesine basın.

NOT

Nem alma modunda fan hızı düğmesine basamazsınız. Zaten otomatik olarak kontrol edilmiştir.

Hava akışı yönünün ayarlanması

İstenen hava akış yönünü ayarlamak için SWING ⇕ ve SWING ⇔ düğmelerini kullanın.

1. SWING ⇕ düğmesine basıldığında, yatay panjur her basışta 6 derecelik açı değiştirir.
   Düğmeye 2 saniyeden uzun süre basıldığında, panjur otomatik olarak yukarı ve aşağı hareket etmeye başlar.
2. SWING ⇔ düğmesine basıldığında, dikey panjur her basışta 6 derecelik açı değiştirir.
   2 saniyeden fazla basarsanız, panjur otomatik olarak sola ve sağa döner.

NOT : Yatay/dikey panjur, klimanın soğutma veya ısıtma etkisini etkileyecek bir konuma döndüğünde veya hareket ettiğinde, salınım/ hareket yönünü otomatik olarak değiştirir.

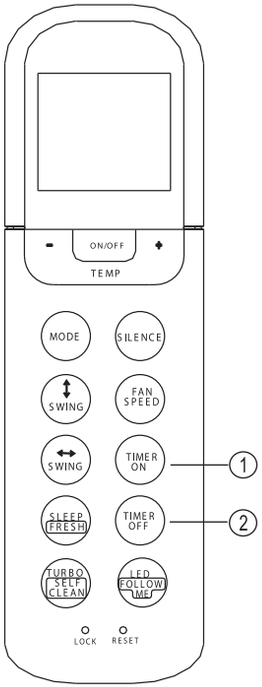

Zamanlayıcı kullanımı

ZAMANLAYICI AÇIK düğmesine basmak, ünitenin otomatik açılma süresini ayarlayabilir. ZAMANLAYICI KAPALI düğmesine basıldığında ünitenin otomatik kapatılan zamanlayıcısı ayarlanabilir.

Otomatik açılma zamanını ayarlamak için.

1. ZAMANLAYICI AÇIK düğmesine basın.
   Uzaktan kumanda, ZAMANLAYICI AÇIK'ı, son Otomatik açılma ayar süresini gösterir ve LCD ekran alanında «h» sinyali gösterilir. Çalışmayı BAŞLATMAK için Otomatik çalışan zamanlayıcı şimdi sıfırlanmaya hazırdır.
2. Otomatik zamanlayıcıyı açmak için ZAMANLAYICI AÇIK düğmesine yeniden basın. Düğmeye her basışınızda süre 0 ile 10 saat arasında yarım saat, 10 ile 24 saat arasında bir saat artar.
3. ZAMANLAYICI AÇIK ayarlandıktan sonra uzaktan kumanda sinyali klimaya göndermeden önce bir saniyelik gecikme olacaktır. Ardından yaklaşık 2 saniye sonra «h» işareti kaybolacak ve ayarlanan sıcaklık LCD gösterge ekranında yeniden görünecektir.

Otomatik kapanma zamanını ayarlamak için.

1. ZAMANLAYICI KAPALI düğmesine basın.
   Uzaktan kumandada ZAMANLAYICI KAPALI ifadesi gösterildiğinde, LCD ekranda ayarlanan son otomatik kapanma zamanı ve «h» ifadesi gösterilecektir. Çalışmayı durdurmak için Otomatik kapatılan zamanlayıcı şimdi sıfırlanmaya hazırdır.
2. Otomatik zamanlayıcıyı kapatmak için ZAMANLAYICI KAPALI düğmesine yeniden basın. Düğmeye her basışınızda süre 0 ile 10 saat arasında yarım saat, 10 ile 24 saat arasında bir saat artar.
3. ZAMANLAYICI KAPALI ayarlandıktan sonra uzaktan kumanda sinyali klimaya göndermeden önce bir saniyelik gecikme olacaktır. Ardından yaklaşık 2 saniye sonra «h» işareti kaybolacak ve ayarlanan sıcaklık LCD gösterge ekranında yeniden görünecektir.

⚠ DİKKAT

- Zamanlayıcı fonksiyonu için uzaktan kumanda ile ayarlanan etkin çalışma süresi aşağıdaki ayarlarla sınırlıdır: 0.5, 1.0, 1.5, 2.0, 2.5, 3.0, 3.5, 4.0, 4.5, 5.0, 5.5, 6.0, 6.5, 7.0, 7.5, 8.0, 8.5, 9.0, 9.5, 10, 11, 12, 13, 14, 15, 16, 17, 18, 19, 20, 21, 22, 23 ve 24.

Zamanlayıcı ayarına örnek

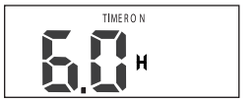

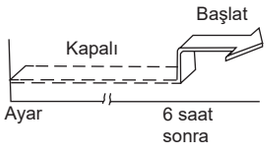

ZAMANLAYICI AÇIK
(Otomatik açma Çalıştırması)
ZAMANLAYICI AÇIK özelliği, eve dönmeden önce ünitenin otomatik olarak açılmasını istediğiniz zaman kullanışlıdır. Klima ayarlanan saatte otomatik olarak çalışmaya başlayacaktır.

Örnek:
Klimayı 6 saat sonra çalıştırmak için.

1. ZAMANLAYICI AÇIK düğmesine bastığınızda, ekran alanında son ayarlanan çalışmaya başlatma zamanı ve «h» sinyali gösterilir.
2. Uzaktan kumandanın ZAMANLAYICI AÇIK ekranında «6:0h»nin görüntülenmesi için ZAMANLAYICI AÇIK düğmesine basın.
3. 3 saniye bekleyin, dijital ekran alanı sıcaklığı yeniden gösterecektir. «ZAMANLAYICI AÇIK» göstergesi yanmaya devam eder ve bu fonksiyon etkinleştirilir.

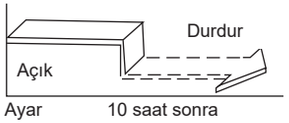

ZAMANLAYICI KAPALI
(Otomatik kapanma Çalıştırması)
ZAMANLAYICI KAPALI özelliği, yattıktan sonra ünitenin otomatik olarak kapanmasını istediğinizde kullanışlıdır. Klima, ayarlanan zamanda otomatik olarak duracaktır.

Örnek:
Klimayı 10 saat içinde durdurmak için.

1. ZAMANLAYICI KAPALI düğmesine basın, çalışma zamanı durdurma son ayarı ve «h» sinyali ekran alanında görünür.
2. Uzaktan kumandanın ZAMANLAYICI KAPALI ekranında «10h»nin görüntülemek için ZAMANLAYICI KAPALI düğmesine basın.
3. 3 saniye bekleyin, dijital ekran alanı sıcaklığı yeniden gösterecektir. «ZAMANLAYICI KAPALI» göstergesi yanmaya devam eder ve bu fonksiyon etkinleştirilir.

BİRLEŞİK ZAMANLAYICI
(Hem AÇIK ve hem de KAPALI zamanlayıcılarının aynı anda ayarlanması)

ZAMANLAYICI KAPALI → ZAMANLAYICI AÇIK
(Açık → Dur → Çalışmaya başla)
Yatağınıza yattıktan sonra klimanın durmasını ve uyandığınızda veya eve döndüğünüzde sabah yeniden çalışmasını istediğinizde bu özellik çok kullanışlıdır.

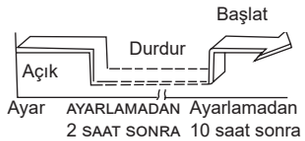

Örnek:
Klimanın ayarladıktan 2 saat sonra durdurulması ve ayarladıktan 10 saat sonra yeniden başlatılması.

1. ZAMANLAYICI KAPALI düğmesine basın.
2. ZAMANLAYICI KAPALI göstergesinde 2.0h'yi görüntülemek için ZAMANLAYICI KAPALI düğmesine yeniden basın.
3. ZAMANLAYICI AÇIK düğmesine basın.
4. ZAMANLAYICI AÇIK göstergesinde 10h'yi görüntülemek için ZAMANLAYICI AÇIK düğmesine yeniden basın.
5. 3 saniye bekleyin, dijital ekran alanı sıcaklığı yeniden gösterecektir. «ZAMANLAYICI AÇIK KAPALI» ışığı açık kalır ve bu fonksiyon etkinleştirilir.

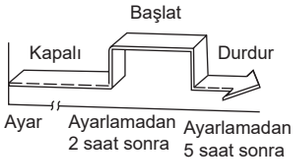

ZAMANLAYICI AÇIK → ZAMANLAYICI KAPALI
(Kapalı → Çalış → Çalışmayı durdur)
Uyanmadan önce klimayı başlatmak ve evden çıktıktan sonra klimayı durdurmak istiyorsanız bu özellik çok kullanışlıdır.

Örnek:
Klimanın ayarladıktan 2 saat sonra başlatılması ve ayarladıktan 5 saat sonra durdurulması.

1. ZAMANLAYICI AÇIK düğmesine basın.
2. ZAMANLAYICI AÇIK göstergesinde 2.0h'yi görüntülemek için ZAMANLAYICI AÇIK düğmesine yeniden basın.
3. ZAMANLAYICI KAPALI düğmesine basın.
4. ZAMANLAYICI KAPALI göstergesinde 5.0h'yi görüntülemek için ZAMANLAYICI KAPALI düğmesine yeniden basın.
5. 3 saniye bekleyin, dijital ekran alanı sıcaklığı yeniden gösterecektir. «ZAMANLAYICI AÇIK KAPALI» ışığı açık kalır ve bu fonksiyon etkinleştirilir.

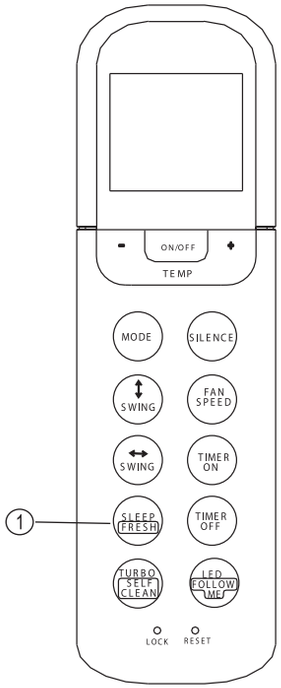

SLEEP/FRESH modu

- Bu düğmeye 2 saniyeden az basılması UYKU işlevini başlatacaktır. Ve bu düğmeye 2 saniyeden fazla basmaya devam ederseniz, FRESH işlevi başlatılır.
- UYKU fonksiyonu, siz uyurken (ve konfor için aynı sıcaklık ayarına ihtiyacınız yokken) enerji tüketimini azaltmak için kullanılır. Bu fonksiyon, yalnızca uzaktan kumanda ile çalıştırılabilir.
- FRESH işlevi başlatıldığında, İyonlaştırıcı/Plazma Toz Toplayıcıya (modellere bağlı olarak) enerji verilir ve havadaki polenleri ve yabancı maddeleri temizlemeye yardımcı olur.

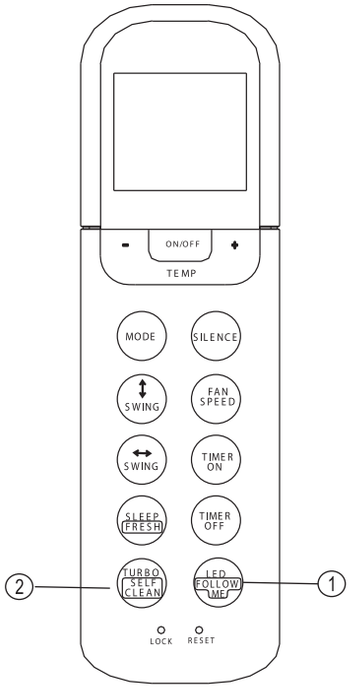

LED/FOLLOW ME modu

- Bu düğmeye 2 saniyeden az basılması LED işlevini başlatacaktır. Ve bu düğmeye 2 saniyeden fazla basmaya devam ederseniz, FOLLOW ME işlevi başlatılır.
- Beni Takip Et işlevi etkinleştirildiğinde, uzak gösterge, bulunduğu yerdeki gerçek sıcaklıktır. Beni Takip Et düğmesine tekrar basılıncaya kadar, uzaktan kumanda her 3 dakikada bir bu sinyali klimaya gönderecektir.
- Beni Takip Et işlevi, KURUTMA ve FAN modunda kullanılamaz.
- Çalışma modunu değiştirmek veya üniteyi kapatmak, Follow Me işlevini otomatik olarak iptal edecektir.

TURBO/SELF CLEAN modu

- TURBO işlevini başlatmak veya durdurmak için kullanılır. Ve bu düğmeye 2 saniyeden fazla basmaya devam ederseniz, SELF CLEAN işlevi başlatılır.
- Turbo işlevi, ünitenin önceden ayarlanmış sıcaklığa en kısa sürede ulaşmasını sağlar. Soğutma modunda bu düğmeye basıldığında, ünite süper yüksek fan hızıyla güçlü soğutma havası üfleyecektir. Isıtma modunda bu düğmeye basıldığında (ünite elektrikli ısıtma elemanlarını benimser, elektrikli ısıtma elemanları etkinleşir ve hızlı ısıtma işlemini getirir.
- KENDİNİ TEMİZLEME modunda, klima, Evaporatörü otomatik olarak temizleyecek ve kurutacak ve bir sonraki işlem için taze kalmasını sağlayacaktır.