BOSCH

Register your new device on MyBosch now and get free benefits: **bosch-home.com/welcome**

MyBosch

Автоматична кавомашина

Serie 2
VeroCafe
TIE20...
[uk] Керівництво з експлуатації

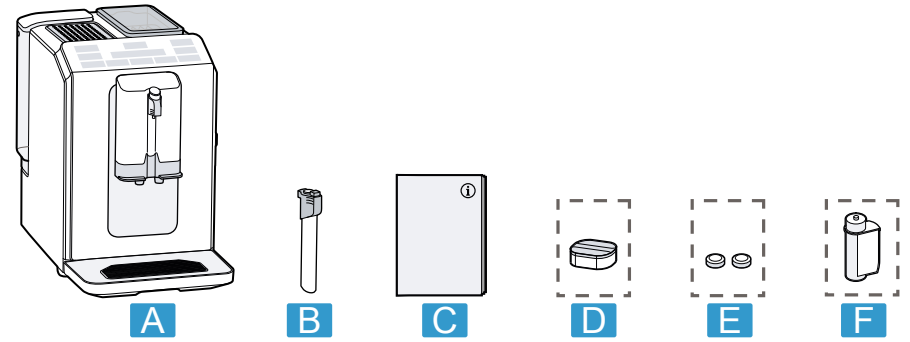

1

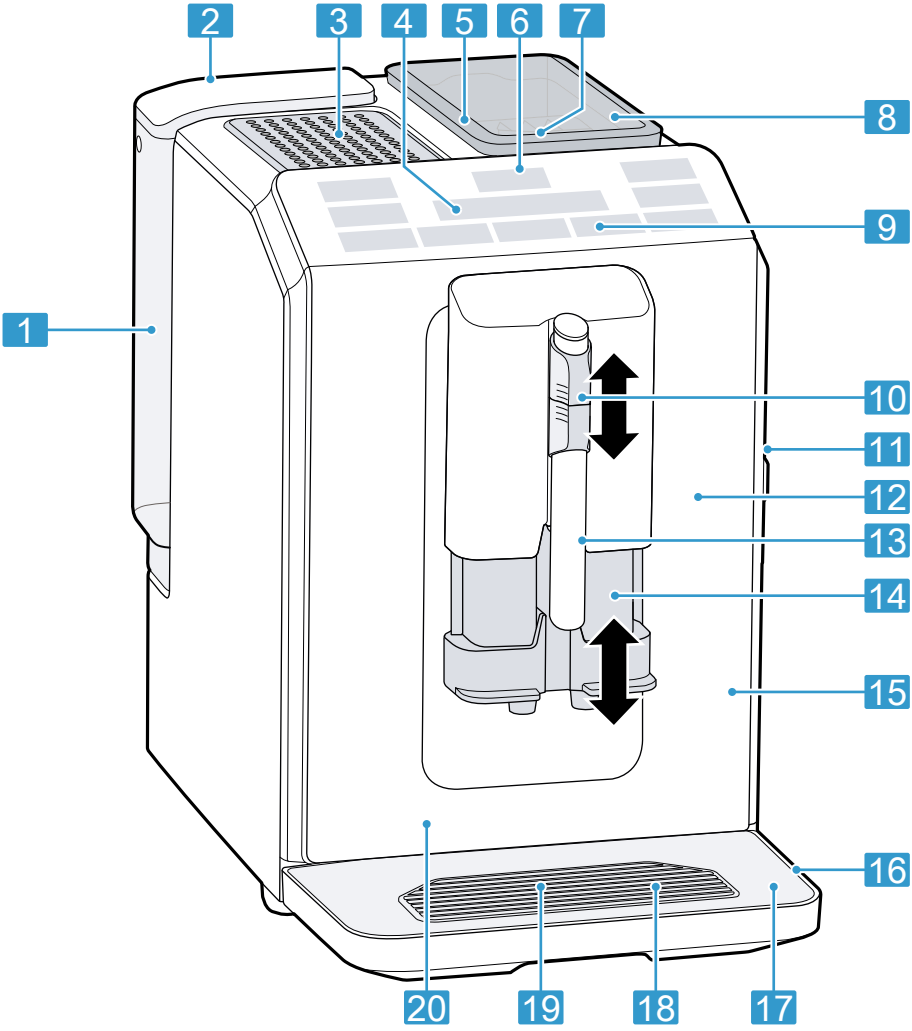

2

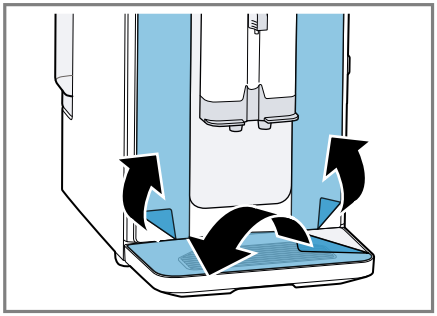

3

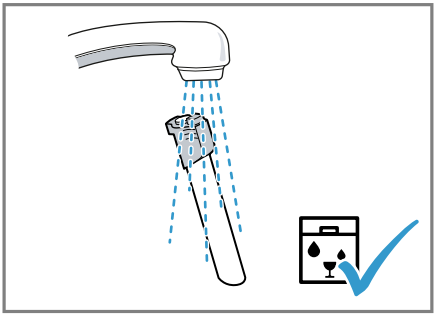

4

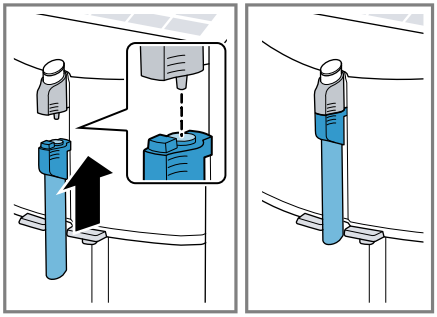

5

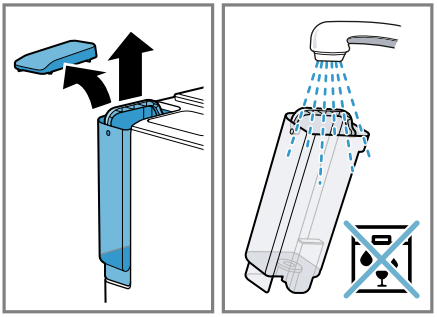

6

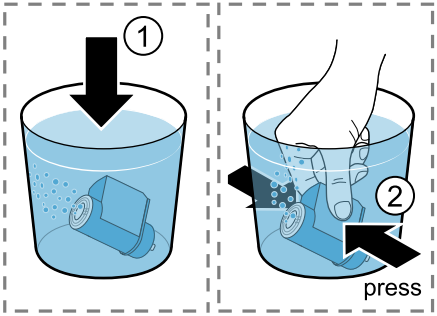

7

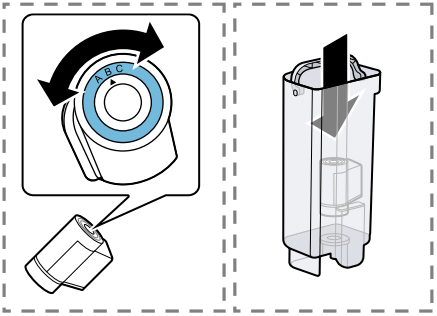

8

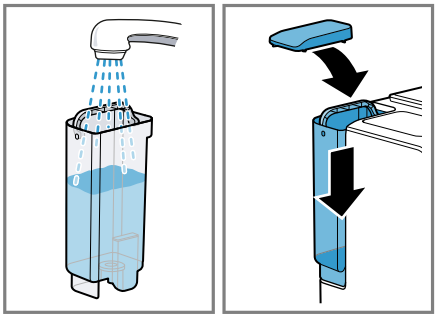

9

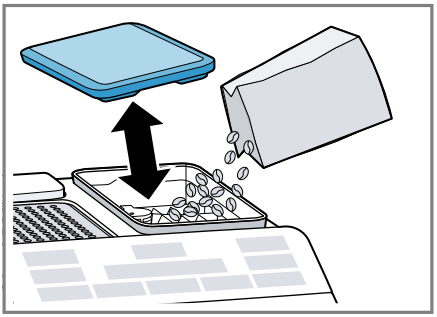

10

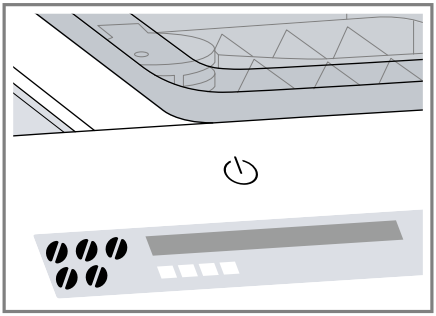

11

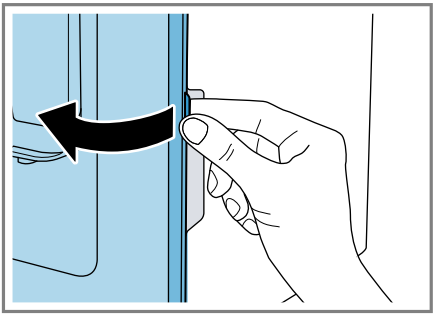

12

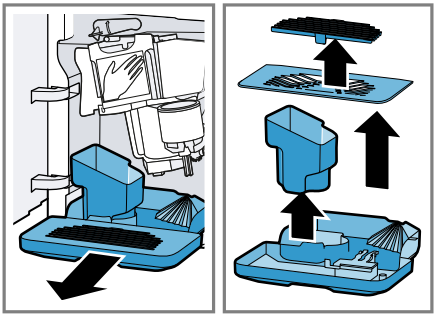

13

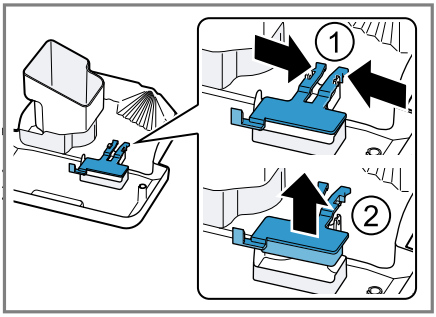

14

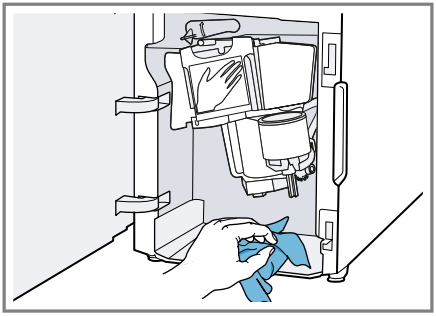

15

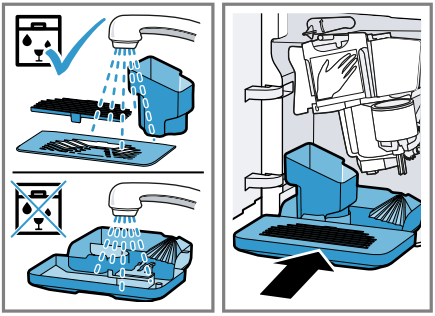

16

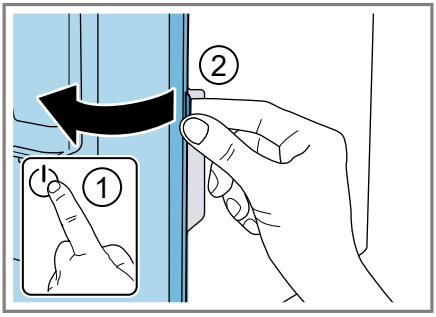

17

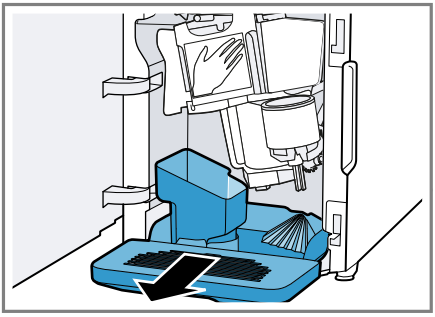

18

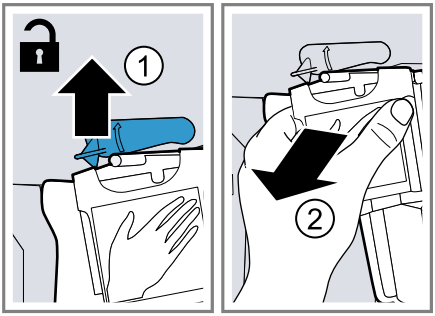

19

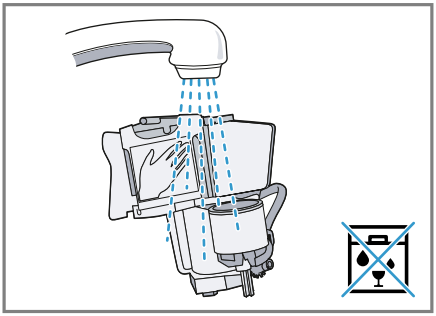

20

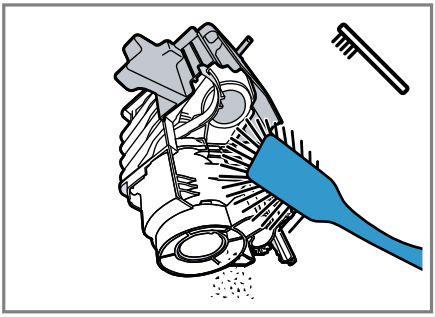

21

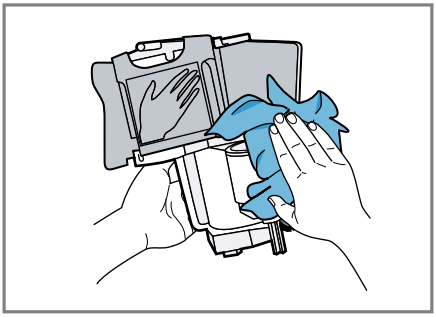

22

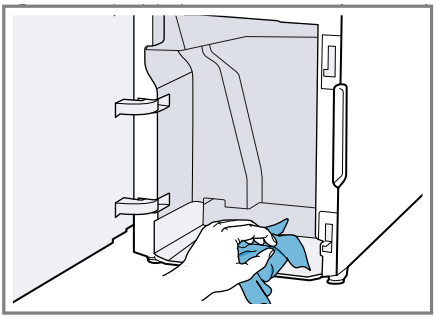

23

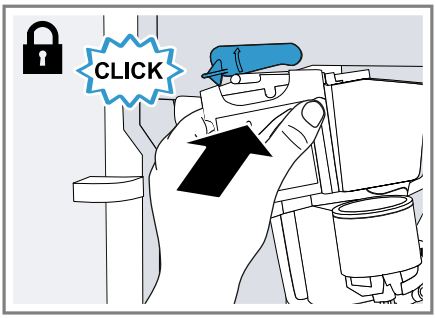

24

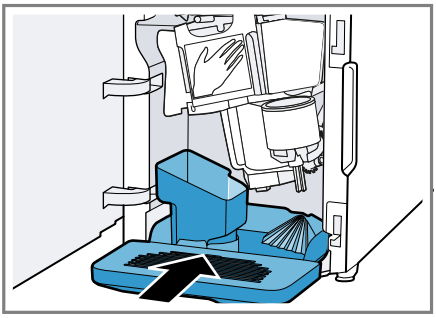

25

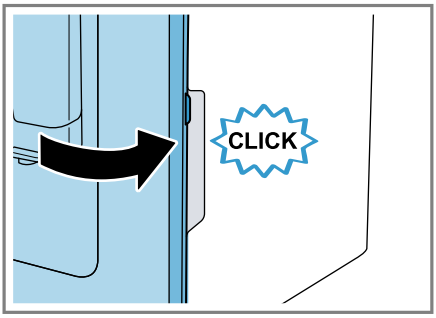

26

Додаткову інформацію і пояснення можна знайти онлайн. Зіскануйте QR-код на титульній сторінці.



Зміст

1 Безпека 7
1.1 Загальні вказівки 7
1.2 Використання за призначенням 7
1.3 Обмеження кола користувачів 7
1.4 Правила техніки безпеки 7

2 Охорона довкілля й ощадливе користування 10
2.1 Утилізація упаковки 10
2.2 Заощадження енергії 10

3 Установлення й підключення ... 11
3.1 Комплект поставки 11
3.2 Установлення й підключення приладу 11

4 Знайомство 11
4.1 Прилад 11
4.2 Панель керування 12
4.3 Дисплей 12

5 Приладдя 13

6 Перед першим використанням 13
6.1 Підготовка й чищення приладу 13
6.2 Перше введення в експлуатацію 13
6.3 Загальні вказівки 14
6.4 Водяний фільтр [1] 14

7 Основні відомості про користування 15
7.1 Увімкнення або вимкнення приладу 15
7.2 Приготування напоїв 15
7.3 Приготування кавового напою зі свіжих зерен 15
7.4 Приготування напоїв із молоком 16
7.5 Приготування кавового напою з молоком 16
7.6 Спінювання молока 16
7.7 Параметри напоїв 16

8 Кавомолка 18
8.1 Вибір ступеня помелу 18

9 Підігрів чашок [1] 18
9.1 Активація і деактивація підігрівача чашок [1] 18

10 Основні параметри 18
10.1 Зміна основних параметрів .. 18
10.2 Огляд основних параметрів .. 19

11 Чищення та догляд 20
11.1 Придатність до миття в посудомийній машині 20
11.2 Засоби для очищення 20
11.3 Чищення приладу 21
11.4 Чищення піддона для крапель і контейнера для кавової гущі 21
11.5 Очищення спінювача молока 21
11.6 Очистити заварювальний блок 22
11.7 Сервісні програми 22

12 Усунення несправностей 23

13 Транспортування, зберігання й утилізація 28
13.1 Активація захисту від морозу 28
13.2 Утилізація старих приладів 29

14 Сервісні центри 29
14.1 Номер виробу (E-Nr.) і заводський номер (FD) 29

[1] Залежно від комплектації приладу

15 Технічні характеристики 30

⚠ 1 Безпека

Дотримуйтеся наступних правил техніки безпеки.

1.1 Загальні вказівки

- Будь ласка, уважно прочитайте цю інструкцію.
- Збережіть інструкцію й інформацію про прилад для пізнішого користування або для наступного власника приладу.
- Не підключайте прилад, якщо його пошкоджено під час транспортування.

1.2 Використання за призначенням

Користуйтеся приладом лише за таких умов:
- для приготування гарячих напоїв.
- у приватних домогосподарствах і в закритих приміщеннях побутового призначення.
- на висоті щонайбільше 2000 м над рівнем моря.

1.3 Обмеження кола користувачів

Діти віком від 8 років, а також особи з обмеженими фізичними, сенсорними або розумовими здібностями чи з браком досвіду та/або знань можуть користуватися цим приладом тільки під наглядом або після отримання вказівок із безпечного користування приладом і після того, як вони усвідомили можливі пов'язані з цим небезпеки.
Дітям заборонено гратися з приладом.
Дітям можна чистити й обслуговувати прилад лише з 8-річного віку й під наглядом дорослих.
Прилад і кабель живлення слід берегти від дітей віком до 8 років.

1.4 Правила техніки безпеки

⚠ ПОПЕРЕДЖЕННЯ – Небезпека удушення !
Діти можуть натягти пакувальні матеріали собі на голову або загорнутися в них і задихнутися.
▸ Бережіть пакувальні матеріали від дітей.

▸ Не дозволяйте дітям гратися з пакувальним матеріалом.
Діти можуть удихнути чи проковтнути дрібні деталі й унаслідок цього задихнутися.
▸ Бережіть дрібні деталі від дітей.
▸ Не дозволяйте дітям гратися з дрібними деталями.

⚠ ПОПЕРЕДЖЕННЯ – Небезпека ураження електричним струмом!

Монтаж, виконаний неналежним чином, може становити небезпеку для користувача.
▸ Прилад дозволено підключати до електромережі й експлуатувати лише відповідно до даних, зазначених на заводській табличці.
▸ Прилад можна підключати до електромережі змінного струму тільки через заземлену розетку, змонтовану згідно з чинними нормами.
▸ Заземлювальний провід електричної системи оселі має бути прокладений згідно з чинними нормами.
▸ Забороняється використання приладу в приміщеннях, де електрична мережа не обладнана заземлювальним проводом.
Пошкоджений прилад або пошкоджений мережний кабель — джерело небезпеки.
▸ Ніколи не користуйтеся пошкодженим приладом.
▸ Заборонено користуватися приладом, поверхня якого тріснула чи зламалася.
▸ Не тягніть за мережний кабель, щоб від'єднати прилад від мережі. Завжди тягніть тільки за мережний штекер мережного кабелю.
▸ Якщо прилад або мережний кабель пошкоджений, негайно від'єднайте мережевий штекер розподільного блока або вимкніть запобіжник у розподільному блоці.
▸ Зателефонуйте до сервісної служби. →*Сторінка 29*
Ремонтні роботи, виконані неналежним чином, можуть складати небезпеку для користувача.
▸ Ремонтувати прилад дозволено тільки фахівцям.
▸ Для ремонту приладу дозволяється використовувати лише оригінальні запчастини.
▸ Щоб уникнути небезпек, у разі пошкодження кабелю живлення цього приладу його заміну має виконувати виробник, сервісний центр або особа з відповідною кваліфікацією.

Рідина, що витекла, може спричинити ураження електричним струмом.
- ▸ Ніколи не занурюйте ні прилад, ні кабель живлення у воду.
- ▸ На рознімний з'єднувач приладу не має потрапляти рідина.
- ▸ Використовуйте прилад лише в закритих приміщеннях.
- ▸ Бережіть прилад від високої температури й вологи.
- ▸ Не можна чистити прилад за допомогою парового або високотискового приладу.

⚠ ПОПЕРЕДЖЕННЯ – Небезпека пожежі!

Прилад нагрівається.
- ▸ Забезпечте достатню вентиляцію приладу.
- ▸ Заборонено користуватися приладом у шафі.

Застосовувати подовжений кабель живлення й недозволені адаптери небезпечно.
- ▸ Не застосовуйте подовжувачі або багатомісні розетки.
- ▸ Застосовуйте лише адаптери, які дозволив виробник.
- ▸ Якщо шнур живлення є коротким і немає довшого шнура живлення, зверніться до професійної електромайстерні, щоб адаптувати місце монтажу вдома.

⚠ ПОПЕРЕДЖЕННЯ – Небезпека опіків!

Деякі частини приладу дуже нагріваються.
- ▸ Не торкайтеся гарячих деталей приладу.
- ▸ Після користування дайте гарячим деталям приладу охолонути.

⚠ ПОПЕРЕДЖЕННЯ – Небезпека ошпарювання!

Щойно приготовані напої дуже гарячі.
- ▸ У разі потреби давайте напоям охолонути.
- ▸ Уникайте потрапляння на шкіру рідин і пари, що виходять із приладу.

⚠ ПОПЕРЕДЖЕННЯ – Небезпека травмування!

Неправильне використання приладу може створити небезпеку для користувача.
- ▸ Щоб уникнути травм, користуйтеся приладом лише за призначенням.

Затискання пальців під час зачинення дверцят приладу.
- ▸ Зачиняючи дверцята приладу, бережіть пальці.

Кавомолка обертається.
- ▸ Не просовуйте пальці в кавомолку.

⚠ ПОПЕРЕДЖЕННЯ – Небезпека: магнетизм!
Цей прилад містить постійні магніти. Вони можуть впливати на електронні імплантати, наприклад кардіостимулятори чи інсулінові помпи.
- ▸ Людям з електронними імплантатами необхідно триматися на безпечній відстані — принаймні 10 см від приладу.
- ▸ Безпечну відстань у 10 см слід тримати й від вийнятого резервуара для води.

⚠ ПОПЕРЕДЖЕННЯ – Небезпека шкоди здоров'ю!
Під час фільтрування можливе легке підвищення вмісту калію; це може вплинути на здоров'я осіб із хворими нирками й пацієнтів діалізу.
- ▸ Якщо у вас хворі нирки або ви уникаєте калію з інших причин, перед споживанням проконсультуйтеся з лікарем.

Забруднення приладу може становити небезпеку для здоров'я.
- ▸ Виконуйте вказівки щодо гігієнічного чищення приладу.

Вода з контуру гарячої води може становити небезпеку для здоров'я.
- ▸ Використовуйте прилад тільки зі свіжою і холодною негазованою питною водою.

2 Охорона довкілля й ощадливе користування

2.1 Утилізація упаковки

Пакувальні матеріали екологічно безпечні і можуть використовуватися повторно.
- ▸ Окремі складники потрібно розсортувати й утилізувати роздільно.

2.2 Заощадження енергії

Якщо ви будете виконувати ці вказівки, прилад споживатиме менше електроенергії.

Установіть найменшу тривалість затримки автоматичного вимкнення.
- ✔ Коли приладом не будуть користуватися, він вимикатиметься раніше.
  → *"Основні параметри", Сторінка 18*

Не переривайте приготування напоїв передчасно.
- ✔ Нагріта кількість води або молока буде використана оптимально.

Регулярно видаляйте з приладу накип.
- ✔ Відклади накипу підвищують енергоспоживання.

3 Установлення й підключення

3.1 Комплект поставки

Після розпакування перевірте, чи комплект повний і чи не пошкодило якісь частини під час транспортування.

Нотатка: Залежно від моделі приладу в комплект входять різні аксесуари. Додаткові аксесуари позначені пунктирною рамкою.

→ *Мал.* **1**

A	Кавомашина
B	Спінювач молока
C	Інструкція з експлуатації
D	Таблетка для очищення [1]
E	Таблетка для видалення накипу [1]
F	Фільтр для води [1]

3.2 Установлення й підключення приладу

УВАГА

Небезпека пошкодження приладу. Неправильне введення в експлуатацію може пошкодити прилад.

- Використовуйте прилад лише в приміщеннях, захищених від морозу.
- Якщо прилад транспортують або зберігають за температури, нижчої від 0 °C, перед введенням в експлуатацію слід витримати його 3 години за кімнатної температури.
- Після кожного підключення слід почекати приблизно 5 секунд.

1. Установіть прилад на рівній водостійкій поверхні, здатній витримати його вагу.
2. Вставте штепсельну вилку приладу до належним чином встановленої розетки.

4 Знайомство

4.1 Прилад

Тут можна познайомитися зі складниками приладу.

Нотатка: Залежно від моделі приладу можливі деякі відмінності кольору та деталей.

→ *Мал.* **2**

1	Резервуар для води
2	Кришка резервуара для води
3	Підігрів чашок [1]
4	Дисплей
5	Поворотний регулятор ступеня помелу
6	Кнопка ввімк./вимк.
7	Кришка для збереження аромату
8	Контейнер для кавових зерен
9	Панель управління
10	Тримач спінювача молока
11	Блок заварювання
12	Заводська табличка
13	Спінювач молока
14	Дозатор
15	Дверцята заварювальної камери
16	Піддон для крапель

[1] Залежно від комплектації приладу

17	Піддон
18	Індикатор рівня, механічний
19	Решітка піддона
20	Контейнер для кавової гущі

4.2 Панель керування

За допомогою панелі управління можна настроювати функції приладу й одержувати інформацію про його робочий стан.

⏻	Увімкнення або вимкнення приладу.
Espresso	Приготування еспресо.
Coffee	▪ Приготування кави ▪ Навігація на дисплеї "<" назад, без збереження
Cappuccino	▪ Приготування капучино ▪ Навігація на дисплеї ▼ вниз
Latte Macchiato	▪ Приготування латемак'ято ▪ Навігація на дисплеї "ok" — підтвердження і збереження
Milk	Спінювання молока.
	Міцність → *"Регулювання міцності кави", Сторінка 16*
calc´n Clean	Запуск сервісної програми. →*Сторінка 22*
	Одночасне приготування 2 чашок еспресо або крем-кави. →*Сторінка 17*
	Увімкнення або вимкнення підігрівача чашок [1].

Індикація

	підсвічується, на дисплеї з'являється повідомлення	▪ Наповніть резервуар для води ▪ Відсутній резервуар для води ▪ Замініть водяний фільтр
	▪ світиться ▪ блимає	▪ Спорожніть піддони ▪ Зачиніть дверцята заварювальної камери
Індикатори	▪ світяться ▪ пульсують ▪ блимають ▪ вимк.	▪ готовність до роботи ▪ триває приготування ▪ очікується дія користувача, наприклад, під час програми Calc'nClean ▪ недоступність

4.3 Дисплей

На дисплеї відображаються вибрані напої, параметри й можливі варіанти вибору, а також повідомлення про робочий стан.
На дисплей виводяться й додаткові відомості, а також інструкції. Відомості за короткий час зникають самі; мож-

[1] Залежно від комплектації приладу

на також приховати їх, натиснувши кнопку. Інструкції зникають після виконання.

Нотатка: Якщо ваша національна мова не підтримується, виберіть наявну мову відображення, наприклад, англійську.

5 Приладдя

Використовуйте оригінальне приладдя. Воно розроблене для вашого приладу.

Приладдя	Магазин	Сервісний центр
Таблетки для очищення	TCZ8001A	00312096
Таблетки для видалення накипу	TCZ8002A	00312093
Фільтр для води	TCZ7003	17000705
Серветка з мікроволокна	-	00460770
Набір для догляду	TCZ8004A	00312107

6 Перед першим використанням

Підготуйте прилад до застосування.

6.1 Підготовка й чищення приладу

Зніміть захисні плівки, почистьте прилад і його окремі частини. Керуйтеся графічною інструкцією на початку цього документа.

УВАГА

Непридатні зерна можуть засмітити кавомолку.

- Використовуйте лише чисті суміші смажених кавових зерен для еспресо-машин / автоматичних кавомашин.
- Не використовуйте глазуровані кавові зерна.
- Не використовуйте карамелізовані кавові зерна.
- Не використовуйте кавові зерна, оброблені цукровмісними добавками.
- Не засипайте мелену каву.

→ *Мал.* **3** - **10**

Нотатка: Щодня заповнюйте резервуар для води свіжою і холодною негазованою питною водою.

Порада: Щоб зберігати оптимальну якість, зберігайте кавові зерна в прохолодному місці в закритій ємності.

Кавові зерна в контейнері приладу зберігають аромат упродовж кількох днів.

6.2 Перше введення в експлуатацію

Приєднавши прилад до електромережі, виберіть мову. Меню вибору мови з'являється тільки після першого ввімкнення.

1. Увімкніть прилад кнопкою ⏻.
✔ На дисплеї з'явиться стандартна мова.
2. Натискайте кнопку ▼ Cappuccino, доки на дисплеї не з'явиться бажана мова.
3. Щоб підтвердити налаштування, натисніть кнопку "ok" Latte Macchiato.
✔ Прилад промивається. Коли дисплей показує "Choose beverage", прилад готовий до роботи.

Порада: Мову можна змінити в будь-який момент.
→ *"Основні параметри", Сторінка 18*

6.3 Загальні вказівки

Щоб оптимально користуватися приладом, зважайте на вказівки.

Нотатки

- На заводі встановлено стандартні параметри для оптимального режиму роботи приладу.
- Кавомолку відрегульовано на заводі для оптимальної роботи. Якщо кава тече лише краплями або надто рідка й має замало пінки, можна підкоригувати ступінь помелу під час роботи кавомолки.
  → *"Вибір ступеня помелу", Сторінка 18*
- Під час користування на вентиляційних щілинах можлива поява крапель води.
- Якщо нічого не робити з приладом упродовж певного часу, він автоматично вимкнеться. Тривалість цього періоду можна змінити в основних параметрах.
  → *Сторінка 18*
- З технічних причин зсередини приладу може виходити пара.

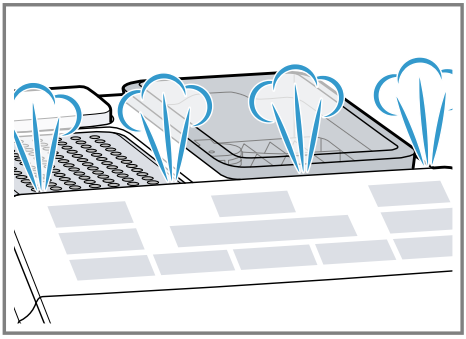

- Коли натиснути кнопку, лунає звуковий сигнал. Вимкнути звуковий сигнал можна в основних параметрах.

Порада: Перш ніж користуватися приладом, перевірте й установіть твердість води.

Нотатка

Перший приготований напій не буде мати вираженого аромату, якщо:

- Ви користуєтеся приладом уперше.
- Ви щойно виконали сервісну програму.
- Ви довго не вмикали прилад.

Не пийте цього напою.

Порада: Стабільна дрібнопориста кремова пінка досягається після приготування кількох чашок від початку користування приладом.

6.4 Водяний фільтр [1]

За допомогою фільтра для води можна сповільнювати появу накипу й робити воду чистішою.
Вміст вапняку у воді впливає на аромат і пінку кави. З нижнього боку водяного фільтра BRITA INTENZA є регулювальне кільце. За допомогою регулювального кільця можна встановити оптимальний аромат залежно від характеристик вашої води.

Вставлення або заміна водяного фільтра

Якщо пора замінити водяний фільтр, на дисплеї світиться .

УВАГА

Можливе пошкодження приладу внаслідок появи накипу.

- ▸ Своєчасно замінюйте фільтр для води.
- ▸ Заміняти фільтр для води потрібно не пізніше ніж через 2 місяці.
- ▸ Зважайте на дисплейну індикацію.

Вимога: Прилад увімкнено.

1. Одночасно натисніть і щонайменше 3 секунди втримуйте кнопки і calc´n Clean.

[1] Залежно від комплектації приладу

2. Натискайте кнопку ▼ Cappuccino, доки на дисплеї не з'явиться "W. hardness".
3. Для підтвердження натисніть кнопку "ok" Latte Macchiato.
4. Натискайте кнопку ▼ Cappuccino, доки на дисплеї не з'явиться "Water filter".
5. Для підтвердження натисніть кнопку "ok" Latte Macchiato.

✔ На дисплеї відображається "Filter act.".

6. Занурте водяний фільтр отвором догори у склянку води, трохи стисніть з боків і почекайте, доки з нього перестануть виходити бульбашки повітря.
   → *"Водяний фільтр", Сторінка 14*
   → *Мал.* **7**
7. За допомогою регулювального кільця водяного фільтра встановіть твердість води.
   ▸ Щільно втисніть водяний фільтр у порожній резервуар для води.
   → *Мал.* **8**
   Твердість води можна дізнатися в місцевого водопостачальника.
8. Заповніть резервуар водою до позначки «max».
9. Вставте резервуар для води у прилад.
10. Поставте під дозатор посудину місткістю не менше 1 l.
11. Щоб зберегти налаштування й розпочати промивання, натисніть кнопку "ok" Latte Macchiato.

✔ Вода потече через фільтр.

12. Щоб вийти з меню, натисніть кнопку "<" Coffee.
13. Спорожніть посудину.

✔ Прилад готовий до роботи.

Виймання водяного фільтра

Приладом можна користуватися й без фільтра для води.

1. Вийміть водяний фільтр.
2. Установіть твердість води.
   → *"Основні параметри", Сторінка 18*

Поради

- Заміняти фільтр для води слід також із гігієнічних міркувань.
- За наявності водяного фільтра видаляти накип із приладу можна рідше.
- За наявності фільтра для води кавові напої виходять смачнішими.
- Придбати фільтр для води можна в магазині або сервісному центрі.
  → *"Приладдя", Сторінка 13*

7 Основні відомості про користування

7.1 Увімкнення або вимкнення приладу

▸ Натисніть ⏻.
Під час увімкнення й вимкнення прилад автоматично промивається. Вимикаючись, прилад чиститься, випускаючи пару в піддон. Якщо прилад на момент увімкнення ще теплий або перед вимкненням напої не готували, прилад не промивається.

7.2 Приготування напоїв

Тут ви дізнаєтеся, як приготувати вибраний напій.

⚠ ПОПЕРЕДЖЕННЯ
Небезпека ошпарювання!
Щойно приготовані напої дуже гарячі.
- ▸ У разі потреби давайте напоям охолонути.
- ▸ Уникайте потрапляння на шкіру рідин і пари, що виходять із приладу.

7.3 Приготування кавового напою зі свіжих зерен

1. Поставте чашку під дозатор.
2. Щоб відрегулювати міцність кави, натискайте кнопку ∅.

3. Натисніть кнопку Espresso або Coffee.
✔ Кава заварюється, а потім наливається в чашку.

Порада: Щоб дочасно зупинити поточний етап приготування, натисніть кнопку Espresso або Coffee.

7.4 Приготування напоїв із молоком

Ви можете готувати кавові напої з молоком або спінювати молоко.

⚠ ПОПЕРЕДЖЕННЯ
Небезпека опіків!
Спінювач молока дуже сильно нагрівається.
▸ Перш ніж торкатися спінювача молока, дайте йому охолонути.

УВАГА
Залишки молока можуть присохнути, і їх буде тяжко видалити.
▸ Чистьте спінювач молока після кожного користування.

Поради
- Замість молока можна використовувати й напої рослинного походження, наприклад соєве молоко.
- Якість молочної пінки залежить від сорту використовуваного молока або напою рослинного походження.

7.5 Приготування кавового напою з молоком

На вибір доступні капучино й латемак'ято.

1. Для приготування капучино налийте у велику чашку або склянку приблизно 100 ml молока, для приготування лате-мак'ято — приблизно 150 ml.
2. Поставте чашку або склянку під дозатор.
3. Зсуньте дозатор і спінювач молока до упору вниз.
4. Щоб відрегулювати міцність кави, натискайте кнопку ∅.
5. Натисніть кнопку Cappuccino або Latte Macchiato.
✔ Спочатку спінюється молоко в чашці або склянці. Потім заварюється й наливається кава.

Порада: Щоб дочасно зупинити поточний етап приготування, натисніть кнопку Cappuccino або Latte Macchiato.

7.6 Спінювання молока

1. Налийте у велику чашку або склянку приблизно 100 ml молока.
2. Поставте чашку або склянку під дозатор.
3. Зсуньте дозатор і спінювач молока до упору вниз.
4. Натисніть кнопку Milk.
✔ Молоко спіниться.

Нотатка: Щоб дочасно зупинити приготування, натисніть кнопку Milk.

7.7 Параметри напоїв

Приготуйте напій на свій смак.

Регулювання міцності кави

Перш ніж готувати напій, можна відрегулювати міцність кави.

▸ Щоб відрегулювати міцність кави, натискайте кнопку ∅.

●	дуже слабка
●●	слабка
●●●	звичайна
●●● ●	міцна
●●● ●●	дуже міцна
●●● ●●●	aromaIntense [1]

Нотатка: Установлена міцність кави чинна для всіх кавових напоїв.

[1] Залежно від моделі

Регулювання об'єму

Об'єм порції напою можна змінювати.

1. Поставте чашку під дозатор.
2. Натисніть і 3 секунди втримуйте кнопку Espresso або Coffee.

✔ Почнеться приготування, вибрана кнопка блиматиме.

✔ Перебіг відображатиметься на дисплеї.
→ *Мал.* **11**

3. Досягнувши бажаного об'єму, натисніть ту саму кнопку, щоб зупинити процес.

Нотатки

- Новий установлений об'єм застосується лише до наступної порції напою.
- Для еспресо можна встановити об'єм 25-60 ml, для кави — 80-200 ml.
- Прилад завжди заварює мінімальну кількість, а саме приблизно 25 ml еспресо або приблизно 80 ml кави.

Порада: Налаштування можна змінити в будь-який момент.
→ *"Основні параметри", Сторінка 18*

Регулювання тривалості спінювання

Тривалість спінювання напоїв можна змінювати.

1. Для приготування капучино налийте у велику чашку або склянку приблизно 100 ml молока, для приготування лате-мак'ято — приблизно 150 ml.
2. Поставте чашку або склянку під дозатор.
3. Зсуньте дозатор і спінювач молока до упору вниз.
4. Натисніть і 3 секунди втримуйте кнопку Cappuccino, Latte Macchiato або Milk.

✔ Молоко спінюється, вибрана кнопка блимає.

✔ Перебіг відображатиметься на дисплеї.
→ *Мал.* **11**

5. Досягнувши бажаної тривалості спінювання, натисніть ту саму кнопку, щоб зупинити процес.

Нотатки

- Можлива тривалість обмежена залежно від напою.
- Установлена тривалість спінювання не впливає на об'єм порції.

Порада: Налаштування можна змінити в будь-який момент.
→ *"Основні параметри", Сторінка 18*

Одночасне приготування двох чашок

Для деяких напоїв можна готувати водночас дві чашки.

1. Натисніть кнопку ⧉.

✔ На дисплеї 5 секунд відображається "Double cup on".

2. Поставте дві чашки ліворуч і праворуч під дозатор.
3. Натисніть кнопку Espresso або Coffee.

✔ Світлодіод кнопки пульсуватиме.

✔ Напій готується у 2 етапи. Зерна мелються 2 рази.

✔ Напої заварюються й наливаються в чашки.

4. Дочекайтеся завершення процесу.
5. Щоб вимкнути функцію «Дві чашки», натисніть кнопку ⧉.

Нотатки

- Функцію «Дві чашки» можна ввімкнути тільки для Espresso або Coffee.
- Готувати інші напої з функцією «Дві чашки» не можна.
- Якщо не натиснути ніякої іншої кнопки протягом 90 секунд, прилад автоматично вибере налаштування "Double cup off".

8 Кавомолка

Цей прилад обладнаний регульовною кавомолкою, що дає змогу індивідуально коригувати ступінь помелу кавових зерен.

8.1 Вибір ступеня помелу

Під час молоття кавових зерен можна встановлювати бажаний ступінь помелу.

⚠ ПОПЕРЕДЖЕННЯ
Небезпека травмування!
Кавомолка обертається.
- ▸ Не просовуйте пальці в кавомолку.

УВАГА
Небезпека пошкодження кавомолки. Неправильне встановлення ступеня помелу може спричинити пошкодження кавомолки.
- ▸ Установлюйте ступінь помелу тільки тоді, коли кавомолка працює.
- ▸ Ступінь помелу можна ступінчасто регулювати поворотним регулятором.

Ступінь помелу	Установлене значення
Тонший помел для світло-обсмажених зерен	Поверніть регулятор проти годинникової стрілки. 
Грубіший помел для темнообсмажених зерен	Поверніть регулятор за годинниковою стрілкою. 

Установлений ступінь помелу застосовується тільки після другої чашки.

Порада: Якщо кава тече лише краплями, установіть грубіший ступінь помелу.
Якщо кава ллється надто швидко й має замало пінки, установіть тонший ступінь помелу.

9 Підігрів чашок [1]

Чашки можна підігрівати за допомогою підігрівача чашок.

9.1 Активація і деактивація підігрівача чашок [1]

⚠ ПОПЕРЕДЖЕННЯ
Небезпека опіків!
Підігрівач чашок [1] дуже нагрівається.
- ▸ Ніколи не торкайтеся гарячого підігрівача чашок [1].
- ▸ Перш ніж торкатися гарячого підігрівача чашок [1], дайте йому охолонути.

Порада: Для оптимального підігріву чашок ставте чашки дном на підігрівач [1].
- ▸ Щоб активувати або деактивувати підігрівач чашок [1], натисніть кнопку .

10 Основні параметри

Ви можете встановити основні установки вашого приладу відповідно до власних потреб, а також викликати додаткові функції.

10.1 Зміна основних параметрів

1. Одночасно натисніть і щонайменше 3 секунди втримуйте кнопки і calc´n Clean.

[1] Залежно від комплектації приладу

2. Натискайте кнопку ▼ Cappuccino, доки на дисплеї не з'явиться бажане налаштування.
3. Для підтвердження натисніть кнопку "ok" Latte Macchiato.
4. Щоб змінити налаштування, натисніть кнопку ▼ Cappuccino.
5. Для підтвердження натисніть кнопку "ok" Latte Macchiato.

✔ На дисплеї відображається "Settings saved".

6. Щоб вийти з меню, натисніть кнопку "<" Coffee.

Нотатка: Якщо не натиснути ніякої іншої кнопки протягом 90 секунд, прилад не збереже зміни й перейде до вибору напою.

Порада: Налаштування можна змінити в будь-який момент.
→ *"Основні параметри", Сторінка 18*

10.2 Огляд основних параметрів

Тут наведений огляд основних параметрів.

Налаштування	Вибір	Опис
Language	див. вибір на приладі	Вибір мови меню. Зміни негайно відображаються на дисплеї.
Factory reset	Виберіть потрібну мову.	Скидання параметрів до заводської конфігурації. **Нотатка:** Прилад промиється і скине всі індивідуальні налаштування.
W. hardness	▪ "W. hardness" 1, 2, 3, 4 ▪ Water filter ▪ H2O-Softener	Регулювання приладу під місцеву твердість води. **Порада:** Твердість води можна дізнатися в місцевого водопостачальника. **Нотатка:** Якщо в оселі є водопом'якшувальна установка, виберіть варіант "H2O-Softener".
Auto Stand-by	див. вибір на приладі	Установлення проміжку часу від приготування останнього напою до автоматичного вимкнення приладу.
Sound	▪ Sound on ▪ Sound off	Увімкнення або вимкнення звукових сигналів.

11 Чищення та догляд

Щоб прилад працював довго, слід ретельно чистити його й доглядати за ним.

11.1 Придатність до миття в посудомийній машині

Тут наведений огляд деталей, придатних до миття в посудомийній машині.

УВАГА
Деякі деталі чутливі до температури й можуть бути пошкоджені внаслідок миття в посудомийній машині.

- ▸ Дотримуйтеся вимог інструкції з експлуатації посудомийної машини.
- ▸ Мийте в посудомийній машині тільки придатні для цього деталі.
- ▸ Використовуйте тільки ті програми, котрі не нагрівають деталі понад 60 °C.

Придатні:



- Решітка
- Решітка піддона
- Контейнер для кавової гущі
- Механічний індикатор рівня
- Спінювач молока

Непридатні:



- Резервуар для води
- Кришка резервуара для води
- Кришка для збереження аромату
- Блок заварювання
- Піддон для крапель

11.2 Засоби для очищення

Використовуйте лише спеціальні засоби для чищення.

УВАГА
Непридатні засоби для чищення можуть пошкоджувати поверхні приладу.

- ▸ Не застосовуйте гострі чи абразивні засоби для чищення.
- ▸ Не використовуйте засоби для чищення, що містять спирт.
- ▸ Не застосовуйте жорсткі або металеві губки.

Непридатні засоби для чищення й видалення накипу можуть пошкодити прилад.

- ▸ Не видаляйте накип за допомогою чистої лимонної кислоти, оцту або засобів на основі оцту.
- ▸ Не використовуйте засоби для видалення накипу, що містять фосфорну кислоту.
- ▸ Використовуйте лише спеціально розроблені під конкретний прилад таблетки для видалення накипу й чищення.
  → *"Приладдя", Сторінка 13*

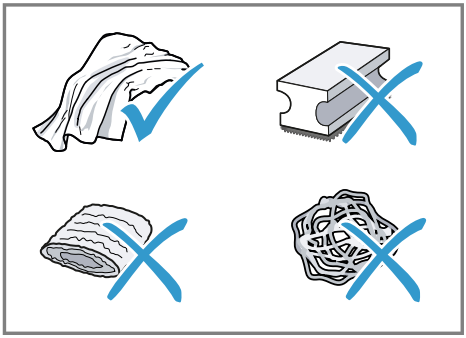

Поради

- Ретельно мийте нові губки, щоб видалити можливі рештки солей. Солі можуть спричиняти появу нальоту іржі на металевих поверхнях.
- Щоб запобігти корозії, завжди невідкладно прибирайте залишки накипу, кави, молока, розчинів для очищення й видалення накипу.

11.3 Чищення приладу

⚠ ПОПЕРЕДЖЕННЯ
Небезпека ураження електричним струмом!
Рідина, що витекла, може спричинити ураження електричним струмом.
- ▸ Ніколи не занурюйте ні прилад, ні кабель живлення у воду.
- ▸ На рознімний з'єднувач приладу не має потрапляти рідина.
- ▸ Не можна чистити прилад за допомогою парового або високотискового приладу.

⚠ ПОПЕРЕДЖЕННЯ
Небезпека опіків!
Деякі частини приладу дуже нагріваються.
- ▸ Не торкайтеся гарячих деталей приладу.
- ▸ Після користування дайте гарячим деталям приладу охолонути.

1. Відключіть прилад від мережі живлення.
2. Корпус, блискучі поверхні й панель управління протирайте серветкою з мікроволокна.
3. Приготувавши напій, протирайте систему дозатора м'якою вологою ганчіркою.
4. Промийте резервуар свіжою чистою водою.
5. Якщо приладом довго не користувалися (наприклад, під час відпустки), почистьте його весь (зокрема й рухомі деталі, як-от заварювальний блок або резервуар для води).

Нотатка: Прилад автоматично промивається, якщо ввімкнути його в холодному стані або вимкнути після приготування кави. Таким чином відбувається самоочищення системи.

11.4 Чищення піддона для крапель і контейнера для кавової гущі

Щодня спорожнюйте й очищуйте піддон для крапель і контейнер для кавової гущі, щоб запобігти утворенню відкладів. Керуйтеся графічною інструкцією на початку цього документа.

→ *Мал.* **12** - **16**

11.5 Очищення спінювача молока

Щоб у спінювачі молока нічого не залишалося й він працював як слід, чистьте спінювач після кожного користування.

⚠ ПОПЕРЕДЖЕННЯ
Небезпека опіків!
Спінювач молока дуже сильно нагрівається.
- ▸ Перш ніж торкатися спінювача молока, дайте йому охолонути.

1. Наберіть пів склянки води й поставте під дозатор.
2. Зсуньте спінювач молока до упору вниз.
3. Натисніть кнопку Milk.
- ✔ Молочна система очищається.
4. Зсуньте спінювач молока вгору й дайте йому охолонути.
5. Вийміть і ретельно почистьте спінювач молока.
6. Знову приєднайте спінювач молока.

Нотатка: Щоб дочасно зупинити процес, натисніть кнопку Milk.

Порада: Спінювач молока можна мити в посудомийній машині. Після миття ретельно приберіть зі спінювача молока залишки мийного розчину.

11.6 Очистити заварювальний блок

Додатково до автоматичного промивання слід регулярно виймати заварювальний блок і чистити його вручну. Керуйтеся графічною інструкцією на початку документа.

⚠ ПОПЕРЕДЖЕННЯ
Небезпека опіків!
Деякі частини приладу дуже нагріваються.
- ▸ Не торкайтеся гарячих деталей приладу.
- ▸ Після користування дайте гарячим деталям приладу охолонути.

УВАГА
Унаслідок неправильного чищення заварювальний блок може бути пошкоджений.
- ▸ Не застосовуйте мийні засоби.
- ▸ Не застосовуйте засоби для чищення, що містять оцет або кислоти.
- ▸ Миття в посудомийній машині заборонене.

→ *Мал.* **17** - **26**

Нотатка: Зачинити дверцята можна тільки тоді, коли блок заварювання й піддон для крапель вставлено правильно.

11.7 Сервісні програми

Залежно від твердості води й інтенсивності користування приладом підсвічується кнопка calc´n Clean, а на дисплеї з'являється індикація "Calc'nClean required!". Видаляйте з приладу накип і чистьте його за допомогою спеціальної програми.

УВАГА
Неналежне або несвоєчасне чищення й видалення накипу можуть пошкодити прилад.
- ▸ Отримавши вказівку виконати програму Calc'nClean, запустіть її якнайскоріше.
- ▸ Кладіть у горловину заварювального блока тільки таблетки для чищення.
- ▸ Не кладіть у горловину заварювального блока таблетки для видалення накипу або інші засоби.

Нотатки
- Якщо пропустити планове видалення накипу й чищення, прилад заблокується, а на дисплеї з'явиться індикація "Device locked".
- Щоб розблокувати прилад, виконайте сервісну програму.

Порада: Перш ніж запускати сервісну програму, вийміть заварювальний блок, почистьте його і вставте на місце. Очистьте спінювач молока.

Запуск Calc'nClean

Процес триває приблизно 40 хвилин.

1. Натисніть і щонайменше 5 секунд утримуйте кнопку calc´n Clean.
✔ Підсвітиться символ.
2. Відчиніть дверцята.
3. Вийміть і спорожніть піддон для крапель і контейнер для кавової гущі.
4. Вийміть і очистьте заварювальний блок.
5. Покладіть у горловину заварювального блока таблетку для очищення і встановіть блок на місце.

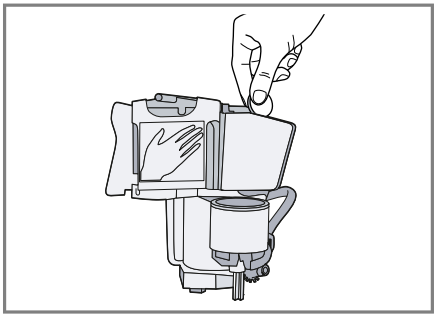

6. Установіть на місце піддон для крапель і контейнер для кавової гущі, зачиніть дверцята.
✔ Підсвітиться символ.

7. Якщо є фільтр для води, вийміть його.
8. Заповніть порожній резервуар для води теплою водою до позначки 0,5 л і розчиніть у воді таблетку для видалення накипу Bosch.
9. Установіть резервуар для води на місце й поставте під дозатор посудину місткістю приблизно 1 l.
10. Коли заблимає calc´n Clean, натисніть calc´n Clean.
- ✔ Програма запуститься, очистить прилад і видалить з нього накип.
- ✔ Пульсуватиме індикатор calc´n Clean.
- ✔ Процес триває приблизно 20 хвилин хв.
- ✔ Підсвітиться символ .
11. Спорожніть посудину й відчиніть дверцята.
12. Спорожніть піддон і вставте його на місце.
13. Зачиніть дверцята і знову поставте посудину під дозатор.
- ✔ Підсвітиться символ .
14. Очистьте резервуар для води. Якщо ви виймали водяний фільтр, вставте його на місце.
15. Заповніть резервуар для води до позначки «max» свіжою і холодною негазованою питною водою.
16. Коли заблимає calc´n Clean, натисніть calc´n Clean.
- ✔ Програма запуститься, очистить і промиє прилад.
- ✔ Пульсуватиме індикатор calc´n Clean.
- ✔ Підсвітиться символ .
17. Вийміть і спорожніть піддон для крапель і контейнер для кавової гущі.
18. Очистьте піддон для крапель і контейнер для кавової гущі; вставте їх на місце.
- ✔ Програма завершена, прилад знову готовий до роботи.

Скидання сервісної програми

Якщо сервісна програма перерветься, наприклад, через знеструмлення, підсвітяться символи calc´n Clean і .

1. Очистьте резервуар для води. Якщо ви виймали водяний фільтр, вставте його на місце.
2. Заповніть резервуар для води до позначки «max» свіжою і холодною негазованою питною водою.
3. Натисніть кнопку calc´n Clean.
- ✔ Сервісна програма запуститься і промиє прилад. Процес триває приблизно 2 хв.
4. Спорожніть піддон, почистьте і вставте на місце.
5. Зачиніть дверцята.
- ✔ Програма завершена, прилад знову готовий до роботи.

12 Усунення несправностей

Незначні несправності приладу можна усувати власноруч. Перш ніж звертатися до сервісної служби, скористайтеся відомостями про усунення несправностей. Так можна уникнути зайвих витрат.

⚠ ПОПЕРЕДЖЕННЯ

Небезпека ураження електричним струмом!

Ремонтні роботи, виконані неналежним чином, можуть складати небезпеку для користувача.

- ▸ Ремонтувати прилад дозволено тільки фахівцям.

- ▸ Для ремонту приладу дозволяється використовувати лише оригінальні запчастини.
- ▸ Щоб уникнути небезпек, у разі пошкодження кабелю живлення цього приладу його заміну має виконувати виробник, сервісний центр або особа з відповідною кваліфікацією.

Несправність	**Причина й усунення несправності**
Прилад перестав реагувати на команди.	На приладі виникла несправність. **1.** Вийміть штепсельну вилку з розетки й почекайте 60 секунд. **2.** Вставте штепсельну вилку в розетку.
Прилад видає тільки воду, без кави.	Прилад не розпізнає порожній контейнер для кавових зерен. ▸ Завантажте кавові зерна.
	Кавові зерна надто масні й не падають у кавомолку. ▸ Злегка постукайте по контейнеру для кавових зерен. ▸ Змініть сорт кави. ▸ Не використовуйте масні зерна. ▸ Протріть порожній контейнер для кавових зерен вологою ганчіркою.
	Заварювальний блок вставлено неправильно. ▸ До упору засуньте заварювальний блок у прилад.
Якість кави або молочної пінки значно коливається.	Прилад забруднений накипом. ▸ Виконайте видалення накипу з приладу.
Кава не видається або видається по краплі. Не досягається установлений об'єм.	Установлено занадто дрібний помел. ▸ Установіть грубіший помел. → *"Вибір ступеня помелу", Сторінка 18*
	У приладі відклалося багато накипу. ▸ Виконайте видалення накипу з приладу.
	Фільтр для води містить повітря. **1.** Потримайте фільтр отвором догори у воді, доки з нього не перестануть виходити бульбашки повітря. **2.** Вставте фільтр на місце.
	Прилад брудний. ▸ Очистьте блок заварювання. Очищення блока заварювання ▸ Видаліть накип і очистьте прилад.
	Залишки засобу для видалення накипу засмічують резервуар для води. **1.** Вийміть резервуар для води. **2.** Ретельно очистьте резервуар для води.
	Установлено зависоку міцність кави. ▸ Зменште міцність кави.

Несправність	**Причина й усунення несправності**
Молоко або молочні напої надто гарячі. Молочна пінка має завеликі пори, чутно сильний шум усмоктування.	У склянці або чашці замало молока. **1.** Збільште кількість молока. **2.** Змініть тривалість спінювання. → *"Регулювання тривалості спінювання", Сторінка 17*
Молоко або молочні напої надто холодні.	У склянці або чашці забагато молока. **1.** Зменште кількість молока. **2.** Змініть тривалість спінювання. → *"Регулювання тривалості спінювання", Сторінка 17*
	Молоко в склянці або чашці надто холодне. ▸ Використовуйте тепле молоко.
Кава без пінки.	Неоптимальний сорт кави. ▸ Використовуйте сорт кави з більшим вмістом зерен робуста. ▸ Використовуйте зерна, обсмажені до темнішого кольору.
	Кавові зерна обсмажені вже давно. ▸ Використовуйте свіжі кавові зерна.
	Ступінь помелу не відповідає кавовим зернам. ▸ Установіть більш дрібного помел. → *"Вибір ступеня помелу", Сторінка 18*
Кава має занадто кислий присмак.	Установлено загрубий помел. ▸ Установіть більш дрібного помел. → *"Вибір ступеня помелу", Сторінка 18*
	Неоптимальний сорт кави. ▸ Використовуйте сорт кави з більшим вмістом зерен робуста. ▸ Використовуйте зерна, обсмажені до темнішого кольору.
Кава має надто гіркий присмак.	Установлено занадто дрібний помел. ▸ Установіть грубіший помел. → *"Вибір ступеня помелу", Сторінка 18*
	Неоптимальний сорт кави. ▸ Змініть сорт кави.
Кава має присмак горілих зерен.	Установлено занадто дрібний помел. ▸ Установіть грубіший помел. → *"Вибір ступеня помелу", Сторінка 18*
	Неоптимальний сорт кави. ▸ Змініть сорт кави.

Несправність	Причина й усунення несправності
Якісь молочної пінки коливається.	Якість молочної пінки залежить від сорту використовуваного молока або напою рослинного походження. ▸ Щоб оптимізувати результат, виберіть відповідний сорт молока або напою рослинного походження.
Прилад не видає молочну пінку.	У приладі відклалося багато накипу. ▸ Виконайте видалення накипу з приладу.
	Спінювач молока забруднений. ▸ Помийте спінювач молока в посудомийній машині.
	Спінювач молока не занурений у молоко. **1.** Збільште кількість молока. **2.** Перевірте, чи занурений спінювач у молоко. **3.** До упору опустіть дозатор.
Прилад не видає напій.	Фільтр для води містить повітря. **1.** Потримайте фільтр отвором догори у воді, доки з нього не перестануть виходити бульбашки повітря. **2.** Вставте фільтр на місце. ▸ Рівно й міцно втисніть фільтр для води у гніздо на резервуарі.
	Залишки засобу для видалення накипу засмічують резервуар для води. **1.** Вийміть резервуар для води. **2.** Ретельно очистьте резервуар для води.
На дні приладу є краплі води.	Піддон вийнято зарано. ▸ Виймайте піддон лише за кілька секунд після останнього приготування напою.
Не вдається вийняти блок заварювання.	Фіксація не відпускається, заварювальний блок застряг. ▸ Вимкніть прилад, заждіть 3 хвилини і знов увімкніть.
Кавомолка не запускається.	Прилад занадто гарячий. **1.** Від'єднайте прилад від електромережі. **2.** Почекайте 1 година, щоб дати приладу охолонути.
На дисплеї з'являється індикація "Fill water tank", хоча резервуар для води повний.	Резервуар для води встановлено неправильно. ▸ Правильно вставте резервуар для води.
	Резервуар для води містить газовану воду. ▸ Заповніть резервуар для води свіжою питною водою.
	Поплавець у резервуарі для води застряг. **1.** Вийміть резервуар для води. **2.** Ретельно очистьте резервуар для води.
	Новий фільтр для води не промито згідно з інструкцією. **1.** Промийте фільтр для води згідно з інструкцією. **2.** Почніть користування фільтром для води.

Несправність	**Причина й усунення несправності**
На дисплеї з'являється індикація "Fill water tank", хоча резервуар для води повний.	Фільтр для води містить повітря. **1.** Потримайте фільтр отвором догори у воді, доки з нього не перестануть виходити бульбашки повітря. **2.** Вставте фільтр на місце.
	Ресурс фільтра для води вичерпано. ▸ Вставте новий фільтр для води.
	Відклади накипу в резервуарі для води засмічують систему. **1.** Ретельно очистьте резервуар для води. **2.** Запустіть сервісну програму Calc'nClean.
На дисплеї з'являється індикація "Clean brewing unit".	Блок заварювання брудний. ▸ Очистьте блок заварювання. Очищення блока заварювання
	Механізм блока заварювання заїдає. ▸ Очистьте блок заварювання. Очищення блока заварювання
На дисплеї з'являється індикація "Incorrect voltage".	Проблеми з електроживленням. ▸ Експлуатуйте прилад лише за 220–240 В.
На дисплеї дуже часто з'являється індикація "Calc'nClean required!".	Пом'якшена вода все одно містить трохи мінералів. **1.** Вставте новий фільтр для води. **2.** Установіть відповідну жорсткість води.
	Використано невідповідний засіб для видалення накипу або замалу його кількість. ▸ Для видалення накипу слід використовувати виключно відповідні таблетки.
Прилад не відповідає на команди. На дисплеї змінюється індикація.	Прилад перебуває в демонстраційному режимі. **1.** Щоб деактивувати демонстраційний режим, натисніть і щонайменше 5 секунд утримуйте кнопку ⏻. **2.** Вийміть резервуар для води. **3.** Заповніть резервуар свіжою водою. **4.** Знову вставте резервуар для води.
На дисплеї з'являється індикація "Close door", хоча дверцята зачинені.	Дверцята не зачинено правильно. ▸ Міцно притисніть дверцята.
	Прилад занадто гарячий. **1.** Від'єднайте прилад від електромережі. **2.** Почекайте 1 година, щоб дати приладу охолонути.
На дисплеї з'являється індикація "Empty trays", хоча піддон порожній.	Прилад вимкнений і не розпізнає спорожнення. **1.** Увімкніть прилад і вийміть піддон для крапель. **2.** Знову вставте піддон для крапель на місце.

Несправність	Причина й усунення несправності
На дисплеї з'являється індикація "Fill water tank", індикатори блимають.	Резервуар для води відсутній або встановлений неправильно. ▸ Правильно вставте резервуар для води.
	Система подачі рідини в приладі суха. ▸ Заповніть резервуар для води свіжою і холодною негазованою питною водою.
	Фільтр для води містить повітря. **1.** Потримайте фільтр отвором догори у воді, доки з нього не перестануть виходити бульбашки повітря. **2.** Вставте фільтр на місце.
На дисплеї з'являється індикація "Device too cold".	Занизька навколишня температура. ▸ Експлуатуйте прилад при температурі понад 5 °C.
На дисплеї з'являється індикація "Restart appliance". Індикатори блимають.	Вузол заварювання дуже брудний, або його не вдається вийняти. ▸ Перезапустіть прилад. ▸ Очистьте блок заварювання. Очищення блока заварювання
На дисплеї з'являється індикація "Restart appliance". Не світиться жодний індикатор.	На приладі виникла несправність. ▸ Перезапустіть прилад.
Відображається індикація "Clean/ fill water tank", calc´n Clean і .	Процес видалення накипу перерваний. ▸ Дійте, як описано в розділі . → *"Скидання сервісної програми", Сторінка 23*

13 Транспортування, зберігання й утилізація

13.1 Активація захисту від морозу

Захистіть прилад від впливу морозу під час транспортування та зберігання.

УВАГА

Наявність у приладі залишків рідини може призвести до пошкодження під час транспортування або зберігання.

▸ Перед транспортуванням або зберіганням спорожніть систему подачі рідини.

Вимоги

- Прилад готовий до роботи.
- Резервуар для води заповнений.

1. Поставте під дозатор велику посудину й опустіть спінювач молока.

2. Натисніть і щонайменше 5 секунд утримуйте кнопку Milk.

✔ Світлодіод кнопки блимає, прилад нагрівається.

3. Коли зі спінювача молока піде пара, вийміть резервуар для води.
4. Дайте приладу випустити пару й дочекайтеся, доки на дисплеї з'явиться індикація "Water tank empty".
5. Вимкніть прилад кнопкою ⏻.
6. Спорожніть резервуар для води й піддон; ретельно очистьте прилад.
7. Від'єднайте прилад від електромережі.
   Тепер прилад можна транспортувати або зберігати.

Нотатка: Заварювальний блок у такому стані зафіксований, вийняти його не можна.

13.2 Утилізація старих приладів

Екологічна утилізація дає змогу повторно використовувати цінну сировину.

1. Витягніть штепсельну вилку кабелю живлення.
2. Переріжте кабель живлення.
3. Утилізуйте прилад екологічним способом.
   Інформацію щодо актуальних способів утилізації можна отримати у продавця приладу або органів місцевого самоврядування.



Цей прилад маркіровано згідно положень європейської Директиви 2012/19/EU стосовно електронних та електроприладів, що були у використанні (waste electrical and electronic equipment - WEEE). Директивою визначаються можливості, які є дійсними у межах Європейського союзу, щодо прийняття назад та утилізації бувших у використанні приладів.

14 Сервісні центри

BSH Hausgeräte GmbH подовжує гарантію на запасні частини до 10 років. Це стосується всіх функціонально важливих і доступних деталей для приладів, виготовлених після 1 січня 2023 року.

Нотатка: Робота сервісного центру в гарантійних випадках безкоштовна.

Для отримання детальної інформації про гарантійний термін та умови гарантії у вашій країні, будь ласка, використовуйте QR-код на вкладеному документі з інформацією про сервісні контакти та умови гарантії, зв'яжіться з нашою сервісною службою, вашим дилером або відвідайте наш веб-сайт.
Звертаючись до сервісного центру, назвіть номер виробу (E-Nr.) і заводський номер (FD) приладу.
Виробник: "БСХ Хаузгерете ГмбХ" вул. Карл-Верi-Штрасе, 34, м. Мюнхен, 81739, Німеччина
Імпортер: ТОВ "БСХ Побутова Техніка", 03124, м.Київ, вул.Волноваська, 10/14 корп.Б, Україна
Ви можете знайти контактні дані сервісної служби за допомогою QR-коду на документі з інформацією про сервісні контакти та гарантійні умови, який додається, або на нашому вебсайті.
Інформацію згідно з регламентом (EU) 2023/826 можна знайти в мережі Інтернет за адресою *www.bosch-home.com* на сторінці виробу й сервісній сторінці вашого приладу в інструкціях з експлуатації і в додаткових документах.

14.1 Номер виробу (E-Nr.) і заводський номер (FD)

Номер виробу (E-Nr.) і заводський номер (FD) приладу наведено на заводській табличці.

Щоб мати змогу швидко знайти відомості про прилад і телефонний номер сервісного центру, ці дані можна записати.

15 Технічні характеристики

Напруга	220–240 В ~
Частота	50 / 60 Гц
Номінальна потужність	1300 Вт
Максимальний статичний тиск насоса	15 бар
Максимальна місткість резервуара для води (без фільтра)	1,3 л
Максимальна місткість контейнера для кавових зерен	250 г
Довжина кабелю живлення	100 см
Висота приладу	38,3 см
Ширина приладу	25,1 см
Глибина приладу	43,3 см
Вага в порожньому стані	8-9 кг
Тип кавомолки	кераміка/ сталь

Thank you for buying a Bosch Home Appliance!

Register your new device on MyBosch now and profit directly from:

- **Expert tips & tricks for your appliance**
- **Warranty extension options**
- **Discounts for accessories & spare-parts**
- **Digital manual and all appliance data at hand**
- **Easy access to Bosch Home Appliances Service**

Free and easy registration – also on mobile phones:
www.bosch-home.com/welcome

Looking for help? You'll find it here.

Expert advice for your Bosch home appliances, help with problems or a repair from Bosch experts.
Find out everything about the many ways Bosch can support you:
www.bosch-home.com/service
Contact data of all countries are listed in the attached service directory.

BSH Hausgeräte GmbH
Carl-Wery-Straße 34
81739 München, GERMANY
www.bosch-home.com

A Bosch Company

8001279673 (050318)
uk