

SIEMENS

# Soğutucu/Dondurucu kombine cihazı

**KA..G..**

**[tr] Kullanım ve montaj kılavuzu**

**Register your product on My Siemens and discover exclusive services and offers.**
siemens-home.bsh-group.com/welcome

**The future moving in.**

Siemens Home Appliances

# İçindekiler


**Güvenlik uyarıları ..... 3**
Bu kılavuz hakkında ..... 3
Patlama tehlikesi ..... 3
Elektrik çarpma tehlikesi ..... 3
Soğuk nedeniyle yanma tehlikesi ..... 3
Yaralanma tehlikesi ..... 3
Çocuklar ve tehlikeye açık kişiler için risklerin engellenmesi ..... 4
Genel hükümler ..... 4
Maddi hasarlar ..... 4
Ağırlık ..... 4
**İmha etme uyarıları ..... 4**
Ambalajın bertaraf edilmesi ..... 4
Eski cihazın bertaraf edilmesi ..... 4
**Teslimat kapsamı ..... 4**
**Cihazın kurulması ..... 5**
Taşıma ..... 5
Cihaz kapaklarının sökülmesi ..... 5
Kurulum yeri ..... 5
Zemin ..... 5
Oda sıcaklığına ve havalandırmaya dikkat edilmelidir ..... 5
Mesafe tutucunun monte edilmesi ..... 5
Kurulum boyutları ..... 6
Kapı açma açısı ..... 6
Tutamağın sabitlenmesi ..... 6
Cihazın hizalanması ..... 6
Kapağın hizalanması ..... 7
**Cihazın bağlanması ..... 7**
Cihazın su şebekesine bağlanması ..... 7
Elektrik bağlantısı ..... 9
**Cihazın tanıması ..... 10**
İşletim ve gösterge alanı ..... 11
**Cihazın açılması ..... 12**
**Çocuk emniyeti ..... 12**
Tuş kilidinin kaldırılması ..... 12
Tuş kilidinin etkinleştirilmesi ..... 12
**Sıcaklığın ayarlanması ..... 12**
Dondurucu bölmesi ..... 12
Soğutma bölmesi ..... 12
**Kullanım kapasitesi ..... 12**
**Dondurucu ..... 13**
Dondurulmuş gıda satın almak ..... 13
Dondurulacak gıda bölmesi ..... 13
Dondurucu bölmesi hacminin tamamen kullanılması 13
Dondurma kapasitesi ..... 13
**Taze yiyeceklerin dondurulması ..... 13**
Dondurulmuş gıda paketlemesi ..... 13
Dondurulmuş gıdanın saklama ömrü ..... 14
Dondurucu takvimi ..... 14
**Süper dondurma ..... 14**
Süper dondurmanın açılması ..... 14
Süper dondurmanın kapatılması ..... 14
**Dondurulmuş gıdanın çözülmesi ..... 14**
**Soğutma bölmesi ..... 15**
Saklama sırasında dikkat edilecekler ..... 15
Soğutma bölmesindeki soğuk alanlara dikkat etmek 15
Meyve ve sebze gözü ..... 15
Bar bölmesi ..... 15
**Süper soğutma ..... 16**
Süper soğutmanın açılması ..... 16
Süper soğutmanın kapatılması ..... 16
**Buz ve su sebili ..... 16**
Su alımı ..... 16
Buzmatik ..... 17
Buz alımı ..... 17
**İç bölümün sabit olmayan tasarımı ..... 17**
**Alarm fonksiyonu ..... 18**
Kapak alarmı ..... 18
**Tatil modu ..... 18**
Tatil modunun açılması ..... 18
Tatil modunun devreden çıkartılması ..... 18
**Enerji tasarruf modu ..... 18**
Enerji tasarruf modunun açılması ..... 18
Enerji tasarruf modunun kapatılması ..... 18
**Cihazın kapatılması ve beklemeye alınması ..... 19**
Cihazın kapatılması ..... 19
Cihazın beklemeye alınması ..... 19
**Buz çözme ..... 19**
Dondurucu bölmesi ..... 19
Soğutma bölmesi ..... 19
**Cihazın temizlenmesi ..... 19**
Müdahale şekli ..... 19
Buz ve su sebili ..... 19
Donanım ..... 20
Buz küpü haznesinin kullanımı ..... 20
Buz çözme ..... 21
**Su filtresinin değiştirilmesi ..... 22**
Yeni bir su filtresi alınması ..... 22
Eski filtrenin çıkarılması ..... 22
Yeni su filtresinin takılması ..... 22
**Aydınlatma (LED) ..... 23**
**Enerji tasarrufu ..... 23**
**Çalışma sesleri ..... 23**
Tamamen normal sesler ..... 23
Seslerin önlenmesi ..... 23
**Küçük arızaları kendi kendinize giderme ..... 24**
**Müşteri hizmetleri ..... 25**
Ürün numarası (E-Nr.) ve imalat numarası (FD) ... 25
Teknik veriler ..... 26
Arızalarda onarım siparişi ve danışma ..... 26


AEEE Yönetmeliğine Uygundur.

# Güvenlik uyarıları

Bu cihaz, elektrikli ev aletleri için ilgili güvenlik düzenlemelerine uygun olup, parazit yalıtımı yapılmıştır.

Soğutma devresinin sızdırmazlık kontrolü yapılmıştır.

### Bu kılavuz hakkında

- Kullanım ve montaj kılavuzu'nu okuyun ve buna uyunuz. Kılavuz, cihazın kurulumu, kullanımı ve bakımı ile ilgili önemli bilgiler içermektedir.
- Üretici, kullanım ve montaj kılavuzu'ndaki bilgileri ve uyarıları dikkate almamanız durumunda sorumlu değildir.
- Belgeleri, daha sonraki kullanım veya cihazın bir sonraki sahibi için saklayınız.

### Patlama tehlikesi

- Cihaz içerisinde elektrikli cihazlar kullanmayınız (örnegin ısıtıcılar veya elektrikli buzmatikler vb.).
- Yanıcı itici gaz içeren ürünler (örneğin sprey kutuları) ve patlayıcı maddeleri cihazın içerisinde muhafaza etmeyiniz.
- Alkol oranı yüksek olanları ağzı sıkıca kapalı ve dik bir şekilde saklayınız.
- Buz çözme işlemini hızlandırmak için, üreticinin talimatları dışında herhangi bir ek önlem almayınız.

### Elektrik çarpma tehlikesi

Yanlış montaj veya onarımlar, kullanıcıyı büyük ölçüde tehlikeye sokar.

- Cihazın kurulması sırasında elektrik bağlantısı kablosunun sıkışmamasına veya hasar görmemesine dikkat ediniz.
- Elektrik bağlantı kablosunun hasar görmesi halinde: Cihazın elektrik bağlantısını derhal kesiniz.
- Çoklu priz, uzatma kablosu veya adaptör kullanmayınız.
- Cihazın sadece üretici, müşteri hizmetleri veya benzer şekilde kalifiye bir kişi tarafından tamir edilmesini sağlayınız.
- Sadece üreticinin orijinal parçalarını kullanınız. Üretici bu parçalar kullanıldığında güvenlik gereksinimlerinin karşılanacağını garanti eder.

### Soğuk nedeniyle yanma tehlikesi

- Dondurulmuş gıdaları, asla dondurucu bölmesinden alındıktan hemen sonra ağzınıza almayınız.
- Cildinizin, dondurulmuş gıda, buz ve dondurucu bölmesindeki borular ile uzun süreli temas etmesinden kaçının.

### Yaralanma tehlikesi

İçinde gazlı içecek bulunan kaplar patlayabilir. İçinde gazlı içecek bulunan kapları dondurucu bölmesinde saklamayınız.

### Soğutma maddesi nedeniyle tehlikeler / yangın tehlikesi

Soğutma maddesi devresinin borularından çevre dostu, ancak yanıcı olan az miktarda soğutma maddesi (R600a) akmaktadır. Ozon tabakasına zarar vermez ve sera etkisini arttırmaz. Soğutma maddesi dışarı çıkarsa gözleri tahriş edebilir veya yanabilir.

- Borulara zarar vermeyiniz.

Boruların hasar görmesi halinde:

- Ateş ve ateşleme kaynaklarını cihazdan uzak tutunuz.
- Odayı havalandırınız.
- Cihazı kapatınız veya elektrik fişini çekiniz.
- Müşteri hizmetlerini arayınız.

### Yangın tehlikesi

Taşınabilir çoklu prizler veya taşınabilir güç kaynakları aşırı ısınabilir ve yangına neden olabilir.

Taşınabilir çoklu prizleri veya taşınabilir güç kaynaklarını cihazın arkasına yerleştirmeyiniz.

### Çocuklar ve tehlikeye açık kişiler için risklerin engellenmesi

Aşağıdaki kişiler tehlikeye açıktır:

- Çocuklar,
- vücutları nedeniyle, fiziksel olarak veya anlama yeteneği açısından kısıtlı kişiler,
- cihazın güvenli kullanımı hakkında yeterli bilgiye sahip olmayan kişiler.

Önlemler:

- Çocukların ve tehlikeye açık kişilerin tehlikeleri anladığından emin olunuz.
- Güvenlikten sorumlu bir kişi çocukları veya tehlikeye açık kişileri cihaz konusunda bilgilendirmeli veya eğitmelidir.
- Sadece 8 yaşından büyük çocukların cihazı kullanmasına izin verilmelidir.
- Bakım ve temizleme sırasında çocuklara dikkat ediniz.
- Asla çocukların cihazla oynamasına izin vermeyiniz.

### Boğulma tehlikesi

- Ambalajı ve ambalaj parçalarını çocuklara vermeyiniz.

### Genel hükümler

- Bu cihaz, ev ve ev ortamı içinde ev kullanımı için tasarlanmıştır.
- Bu cihaz deniz seviyesinden en fazla 2000 m yükseklikte kullanım için tasarlanmıştır.

### Maddi hasarlar

Maddî hasarların önüne geçmek için:

- Tabana, raflara veya kapaklara basmayın ve bunlara dayanmayınız.
- Plastik parçalara ve kapak fitillerine yağ ve gres bulaşmamasını sağlayınız.
- Bağlantıyı fişten tutmak suretiyle kesiniz, bağlantı kablosundan değil.

### Ağırlık

Cihaz çok ağırdır. Cihazın kurulum ve taşınma işlemlerini daima en az 2 kişiyle yürütünüz.

# İmha etme uyarıları

### Ambalajın bertaraf edilmesi

Ambalaj, cihazınızı nakliye hasarlarına karşı korur. Kullanılan tüm malzemeler çevre dostudur ve geri dönüştürülebilir. Lütfen siz de yardım ediniz: Ambalajı, çevreye zarar vermeyecek şekilde imha ediniz.

Satıcınızdan veya bağlı bulunduğunuz belediyeden güncel imha etme yolları hakkında bilgi alınız.

### Eski cihazın bertaraf edilmesi

Eski cihazlar değersiz çöp değildir! Çevreye uygun imha etme işlemi sayesinde değerli hammaddeler yeniden kazanılabilir.

Bu ürün 2012/19/EU sayılı Atık Elektrikli ve Elektronik Ekipmanlar Direktifi'ne göre etiketlenmiştir. Ulusal yönetmelik (Türkiye Resmi Gezetesi No: 28300 Tarih: 22.05.2012) Avrupa genelinde geçerli olan, ürünlerin geri toplanması ve geri dönüştürülmesi ile ilgili yapıyı belitir.

**⚠ Uyarı**

Kullanım süresini doldurmuş cihazlarda

1. Fişi çekiniz.
2. Bağlantı kablosunu ayırınız ve fişi ile birlikte çıkarınız.
3. Çocukların içeri tırmanmalarını engellemek için rafları ve kapları çıkarmayınız!
4. Çocukların, kullanım süresini doldurmuş cihazla oynamasına izin vermeyiniz. Boğulma tehlikesi!

Soğutucu cihazlar, soğutma maddelerini ve yalıtımlı gazları içerir. Soğutma maddeleri ve gazlar uygun şekilde imha edilmelidir. Uygun imha işlemine kadar soğutma maddesi devresine ait borulara zarar vermeyiniz.

# Teslimat kapsamı

Parçaları paketin içerisinden çıkardıktan sonra, taşıma sırasında hasar görüp görmediklerini kontrol ediniz. Şikayet durumunda cihazı satın aldığınız yetkili satıcıya veya müşteri hizmetlerimize başvurunuz.

Teslimat aşağıdaki parçalardan oluşur:

- Dikey cihaz
- Montaj malzemelerini içeren torba
- Su filtresi
- Donanım (modele bağlı olarak)
- Kullanım kılavuzu
- Müşteri hizmetleri defteri
- Garanti belgesi
- Enerji tüketimi ve gürültülere ilişkin bilgiler

# Cihazın kurulması

## Taşıma

Cihaz ağırdır. Taşıma ve kurulum sırasında emniyete alınız!

Cihazın ağırlığı ve ölçüleri nedeniyle ve cihazın hasar görmesi veya yaralanması riskini minimize etmek için, cihazın güvenli biçimde yerleştirilmesi için en az iki kişi gereklidir.

## Cihaz kapaklarının sökülmesi

Cihazın ev kapısından geçmemesi halinde, cihaz kapılarının vida bağlantıları sökülebilir.

**Dikkat!**

Cihaz kapılarının vida bağlantılarının sadece müşteri hizmetleri tarafından sökülmesi gerekir.

## Kurulum yeri

Cihazın kurulacağı yerin kuru ve iyi havalandırılabilen bir yer olması gerekir. Kurulum yeri doğrudan güneş ışınlarına maruz kalmamalıdır ve ocak, radyatör vb. ısı kaynaklarına yakın olmamalıdır. Eğer ısı kaynağının yakınına kurulum zorunlu ise, buna uygun bir izolasyon plakası kullanınız ve ısı kaynağı ile cihaz arasında aşağıdaki asgari mesafeleri koruyunuz:

- Elektrikli veya gazlı fırınlara 3 cm.
- Mazot veya kömürlü fırınlara 30 cm.

Başka bir soğutucu veya dondurucunun yanına kurulurken, yoğuşmayı önlemek için yanlarda asgari 25 mm genişliğinde bir boşluk bırakılması gerekir.

Cihazın, bir kabine veya üst kısmında bir panele sahip olması halinde, gerektiğinde cihazın girintiden çekilebilmesi için 30 mm genişliğinde boşluk öngörülmüştür.

Cihazın arka tarafındaki ısınan hava, hiçbir engele takılmadan uçup gidebilmelidir.

## Zemin

**Dikkat!**

Cihaz çok ağırdır.

Kurulum yerinin zemini yumuşak olmamalıdır, gerekirse zemini sertleştiriniz.

Kapakların dayanak noktasına kadar açılabilmesi için, odanın bir köşesine veya bir girintiye kurulum yaparken yanlarda bırakılması gereken asgari boşluklara dikkat edilmelidir
(⟶ *Bölüm "Kurulum ölçüleri"*).

Komşu mutfak donanımı derinliğinin 60 cm'yi aşması halinde, kapının tam açılabilmesi için gerekli açıyı sağlamak için, yanlarda bırakılması gereken asgari boşluklara dikkat edilmelidir
(⟶ *Bölüm "Kapı açılma açısı"*).

## Oda sıcaklığına ve havalandırmaya dikkat edilmelidir

**Oda sıcaklığı**

İklim sınıfı, tip levhası üzerinde yer almaktadır.
Bu iklim sınıfı, cihazın hangi oda sıcaklıkları içerisinde çalıştırılabileceğini belirtmektedir. Tip levhası soğutma bölmesinde bulunmaktadır.

| İklim sınıfı | İzin verilen oda sıcaklığı |
|---|---|
| **SN** | +10 °C ile 32 °C arası |
| **N** | +16 °C ile 32 °C arası |
| **ST** | +16 °C ile 38 °C arası |
| **T** | +16 °C ile 43 °C arası |

**Bilgi:**

Cihaz belirtilen iklim sınıflarındaki oda sıcaklığı sınırları dahilinde tam performans ile çalışır. Eğer SN iklim sınıfına ait bir cihaz daha soğuk oda sıcaklıklarında çalıştırılırsa, +5 °C sıcaklığa kadar cihazda herhangi bir hasar söz konusu olmaz.

**Havalandırma**

Cihazın arkasındaki havalandırma deliklerini kapatmayınız. Isınan havanın tahliyesini engellemeyiniz. Aksi takdirde, soğutma ünitesinin daha fazla çalışması gerekir. Bu da elektrik tüketimini arttırır.

## Mesafe tutucunun monte edilmesi

İki vidayı bir tornavidayla çıkarınız. Mesafe tutucuyu torbadan çıkarınız. Cihazın arka tarafına mesafe tutucuları vidalarla sabitleyiniz. Bu, cihaz ile duvar arasında minimum bir mesafe sağlar.

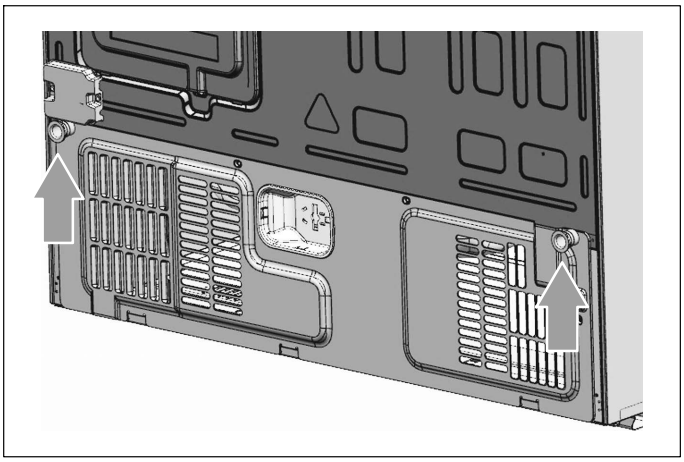

# Kurulum boyutları

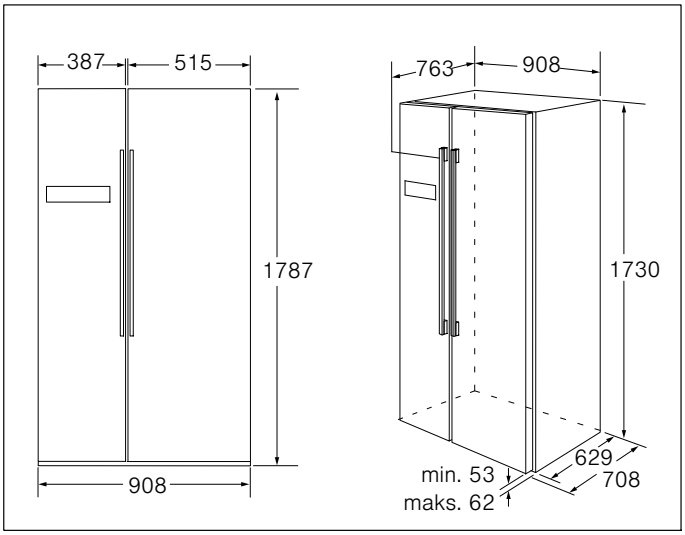


# Kapı açma açısı

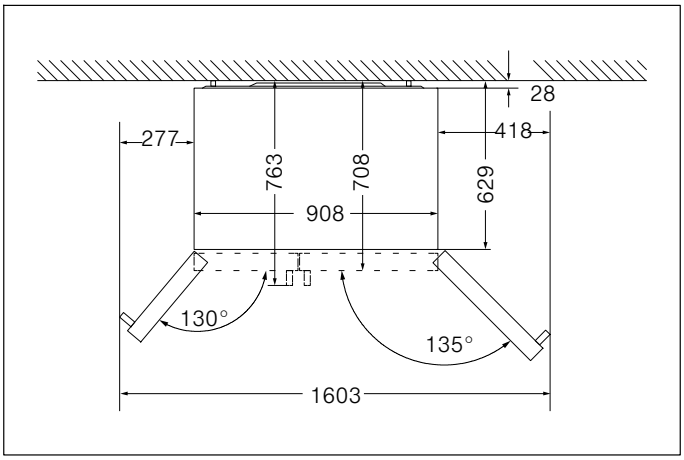


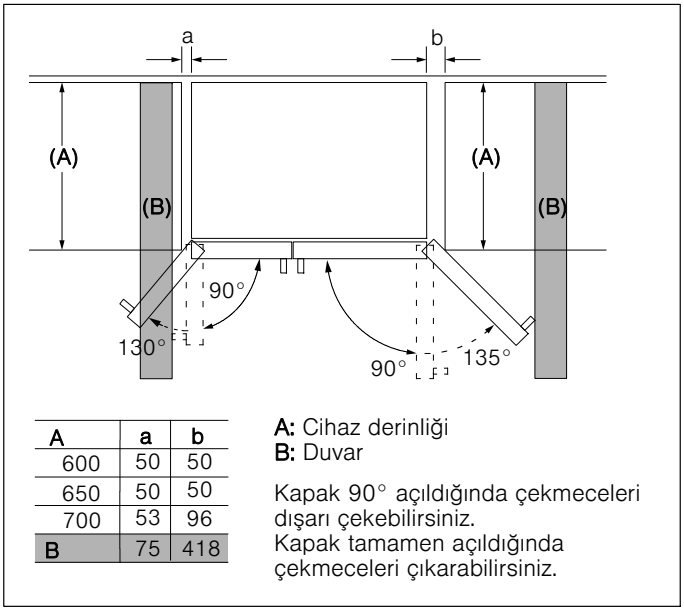


| A | a | b |
|---|---|---|
| 600 | 50 | 50 |
| 650 | 50 | 50 |
| 700 | 53 | 96 |
| B | 75 | 418 |

**A:** Cihaz derinliği
**B:** Duvar

Kapak 90° açıldığında çekmeceleri dışarı çekebilirsiniz.
Kapak tamamen açıldığında çekmeceleri çıkarabilirsiniz.

## Tutamağın sabitlenmesi

Lütfen kullanmadan önce cihazın tutamaklarını kontrol ediniz. Bir tutamağın gevşemiş olması halinde, bunu Allen anahtarı ile saat yönünde döndürerek sıkınız.

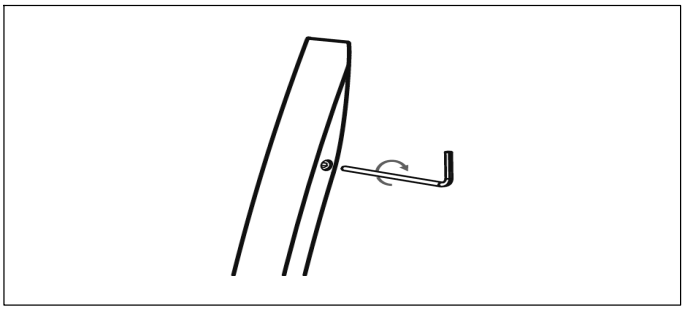

## Cihazın hizalanması

Cihazın düzgün çalışabilmesi için, bir su terazisi ile hizalanmalıdır.

- Cihazın, alt ve arka bölgelerinde yeterli hizalama ve havalandırma için, vidalı ayaklarının ayarlanması gerekebilir.
- Kapıların kendi kendilerine kapanabilmeleri için, vidalı ayakları döndürerek üst kısmı arkaya doğru yaklaşık 15 mm veya 0,5° eğimli hale getiriniz.
- Cihazı taşımak istediğinizde, tekerlekleri üzerinde serbestçe hareket edebilmesi için, vidalı ayakları döndürerek yukarı almayı unutmayınız.
- Tekerlekler serttir ve sadece ileri ve geri hareketler için kullanılmalıdır. Yana doğru hareketlerde zemin ve tekerlekler hasar görebilir.
- Bir yer değişikliğinden sonra cihazı yeniden alınmayınız.

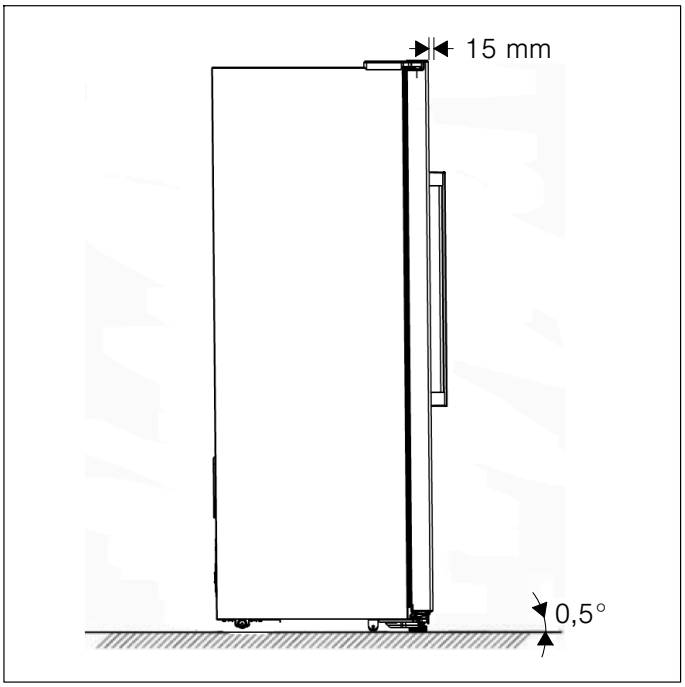

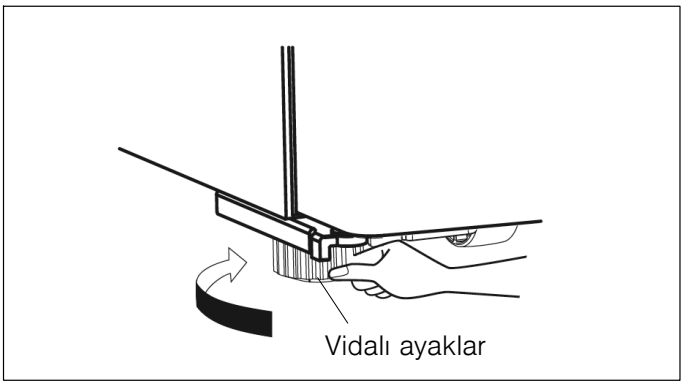


### Kapağın hizalanması

Kapaklar eşit yükseklikte değilse soğutma bölmesi kapağı bir cıvata anahtarıyla ayarlanabilir.

Sadece soğutma bölmesi kapağı ayarlanabilir.

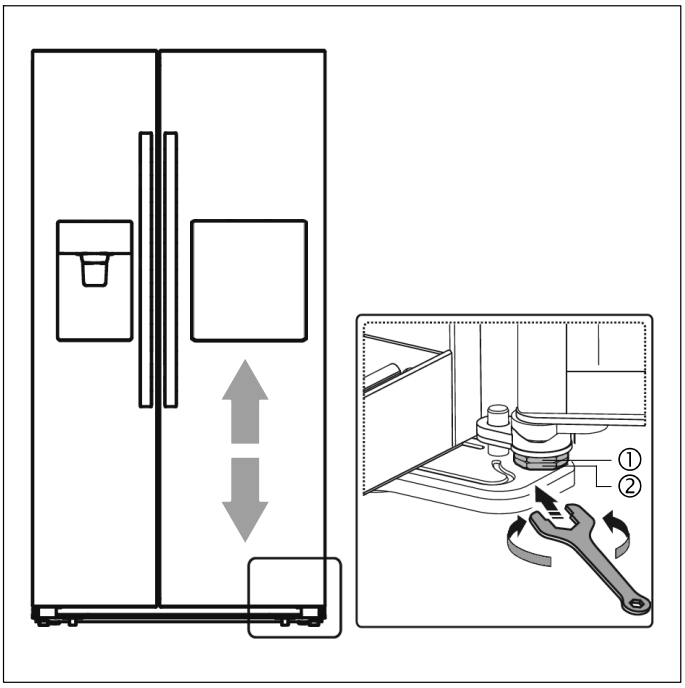


Soğutma bölmesi kapağının kaldırılması için, somun (1) saat yönünün tersine döndürülmelidir.

Soğutma bölmesi kapağının indirilmesi için, somun (1) saat yönünde döndürülmelidir.

Kapak doğru şekilde hizalandığında somun (2) sabitlenmelidir.

# Cihazın bağlanması

Cihaz uzman personel tarafından yanında teslim edilmiş olan montaj kılavuzuna uygun olarak kurulmalı ve bağlanmalıdır.

Rafların ve kapların taşıma emniyetlerini ancak cihaz kurduktan sonra çıkartınız.

Elektrikten önce daima suyu bağlayınız.

Kanunlar tarafından belirlenmiş ulusal talimatların yanı sıra yerel elektrik şebekesi işletmecisinin bağlantı koşullarına da uyulmalıdır.

Yerine yerleştirdikten sonra cihazı çalıştırmadan önce en az 1 saat boyunca bekleyiniz. Nakliye sırasında kompresör içindeki yağ, soğutma sisteminde birikmiş olabilir.

İlk çalıştırma öncesinde cihazın içini temizleyiniz (⟶ *Bölüm "Cihazın temizlenmesi"*).

### Cihazın su şebekesine bağlanması

Cihazı bir içme suyu şebekesine bağlayınız.
Cihaz sadece soğuk su hattına bağlanabilir.

- Asgari basınç: 2 bar
- Azami basınç: 8 bar

Mevcut su basıncını nasıl kontrol edeceğinizden emin değilseniz, bir sıhhi tesisat satıcısına başvurunuz.

#### Su filtresinin takılması

Teslimatta su filtresi paketlenmiş olarak buzdolabının bir kapı bölmesine yerleştirilmiştir.

1. Su filtresini ambalajından çıkarınız.
   Ekteki talimatlar su filtresi hakkında bilgiler içerir.
   Lütfen bunları ileride kullanmak üzere saklayınız.

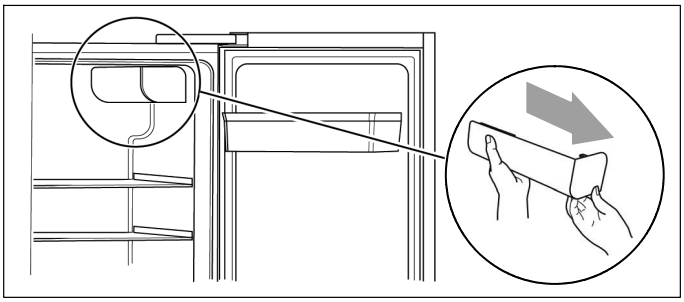

2. Buzdolabının kapağını olabildiğince açınız ve filtre kapağını yavaşça çekerek çıkarınız.

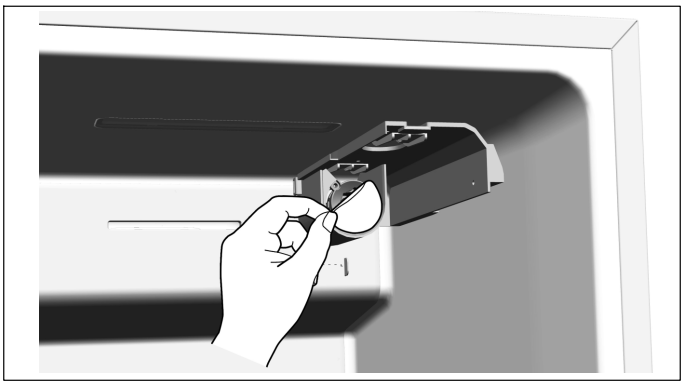

3. Su filtresinin tabanındaki koruyucu folyoyu çıkartınız.

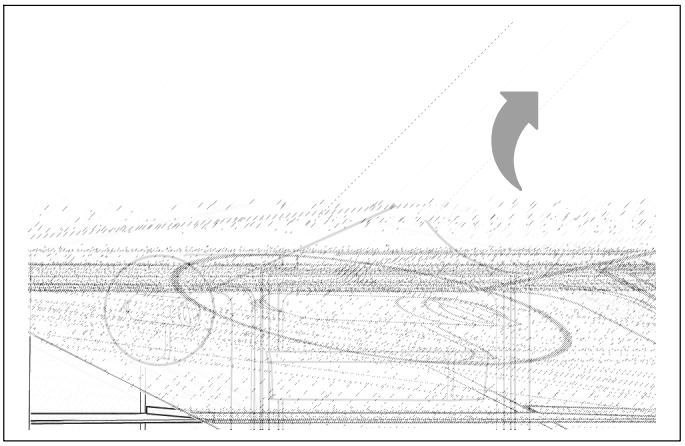

4. Su filtresini saat yönünde vidalayınız ve filtrenin tabana sıkıca oturduğundan emin olunuz.

**⚠ Uyarı**

Düzgün takılmaması, cihazın arızalanmasına veya su sızıntısına neden olabilir.

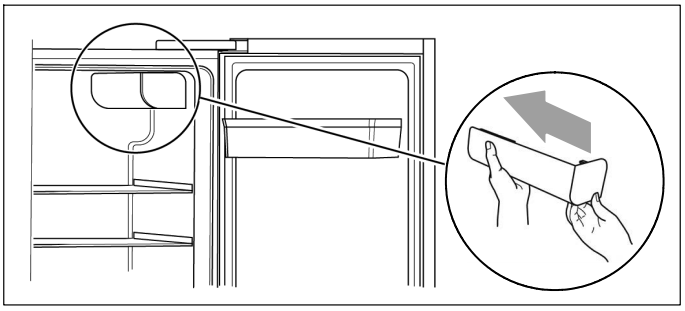

5. Filtre kapağını dikkatlice iterek tekrar yerleştiriniz.

**Su hortumunun takılması**

Birlikte verilen bağlantı hortumunu kullanınız.

1. İki sızdırmazlık halkasını, montaj malzemesi ile birlikte torbadan çıkarınız.

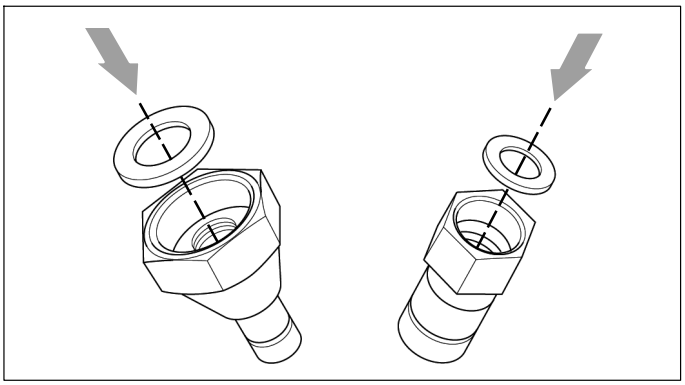

2. Sızdırmazlık halkalarını hortum bağlantılarına yerleştiriniz.

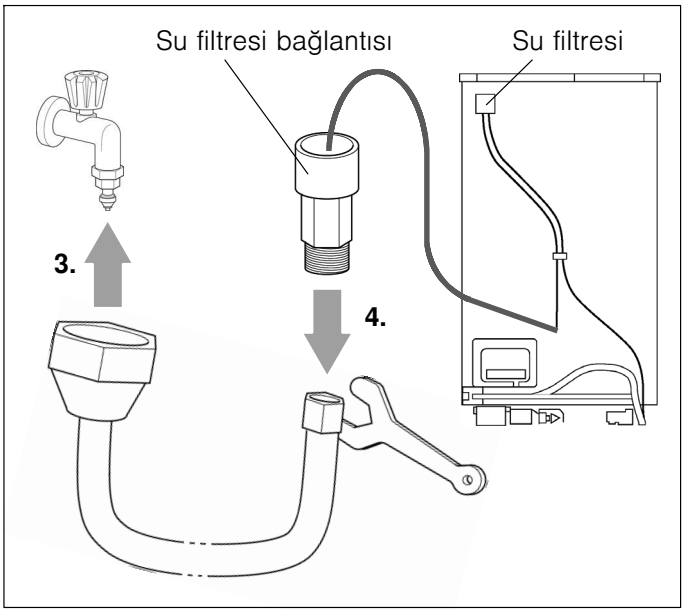


3. Hortumu elle musluğa bağlayınız.
4. Diğer hortum bağlantısını, İngiliz anahtarı ile su filtresi bağlantısına bağlayınız.

**Su bağlantısının sızdırmazlık bakımından kontrol edilmesi**

**⚠ Uyarı – Kaçak ve su hasarı tehlikesi!**

- Musluğu açtıktan sonra tüm bağlantıları sızdırmazlık bakımından kontrol ediniz. Kaçak durumunda, suyu derhal kapatınız ve bağlantıyı sıkınız.
- Su borularını ezmeyiniz veya çok fazla bükmeyiniz.
- Su borusunu halkalara yerleştiriniz, böylece cihaz için duvarda hareket payı kalır.

**Bilgi:**

Başarılı bir bağlantıdan sonra, birkaç kap su alarak boruları yıkayınız. Suyu kullanım kılavuzuna uygun şekilde alınız. Boruda ve su haznesinde hala hava olduğundan, bu işlem birkaç saniye sürer.

## Elektrik bağlantısı

### ⚠ Uyarı – Elektrik çarpma tehlikesi!

Elektrik bağlantı kablosunun uzunluğunun yetersiz kalması halinde, katiyetle çoklu priz veya uzatma kablosu kullanmayınız. Bunun yerine, diğer seçenekler için Müşteri hizmetleri ile iletişim kurunuz.

Cihazı bağlamak için kalıcı olarak kurulmuş bir elektrik prizi gereklidir.

Priz cihaza yakın olmalıdır. Hatta cihaz yerine yerleştirildikten sonra da prize ulaşım kolay olmalıdır.

Cihaz, Koruma Sınıfı I kapsamına girer. Cihazı, topraklama kablosuna sahip, kurallara uygun bir şekilde monte edilmiş, 220-240 V / 50 Hz alternatif akımlı prize takınız. Priz, 10 A - 16 A arası veya akım değeri daha yüksek olan bir sigorta ile emniyete alınmış olmalıdır.

Avrupa dışı ülkelerde işletilecek olan cihazlarda, belirtilen gerilim ve akım türünün, ilgili şebeke değerleriyle uyumlu olup olmadığını kontrol ediniz. Tip levhası cihaz iç kısmında sağ altta yer almaktadır. Elektrik bağlantısı kablosunun değiştirilmesi gerekiyorsa, bu işlem sadece bir uzman tarafından yapılmalıdır.

### ⚠ Uyarı

Cihaz kesinlikle elektronik enerji tasarrufu prizlerine takılmamalıdır.

Cihazlarımızın kullanımında sinüs ve hat komütasyonlu invertörler kullanılabilir. Hat komütasyonlu invertörler, doğrudan elektrik şebekesine bağlanan fotovoltaik sistemlerde kullanılmaktadır. Elektrik şebekesine doğrudan bağlantısı olmayan izole uygulamalarda (örneğin gemiler veya dağ evleri), sinüs komütasyonlu invertörler kullanılmalıdır.

# Cihazın tanıması

**Bilgi:**

Ürünlerimizde sürekli yapılan değişiklikler nedeniyle, cihazınız bu kılavuzdan tanımlanandan biraz farklı olabilir. Ancak fonksiyonlar ve uygulama aynı kalır.

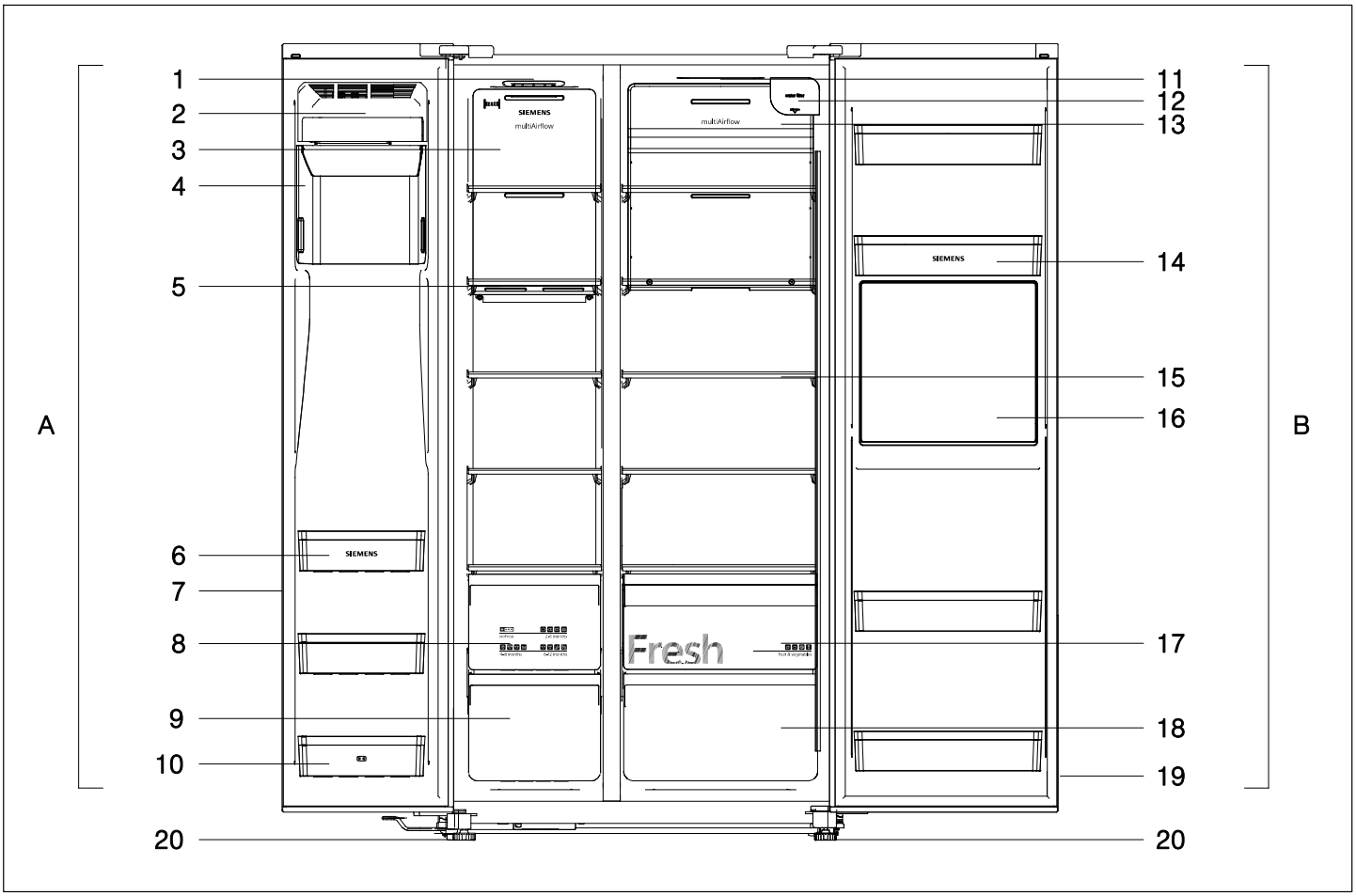


A Dondurucu bölmesi

1 Dondurucu bölmesinin LED aydınlatması
2 Buzmatik ön kapağı
3 Dondurucunun havalandırma kapağı
4 Buz küpü haznesi modülü
5 Dondurucu bölmesindeki raf
6 Dondurucu bölmesi kapak haznesi
7 Dondurucu kapak fitili
8 Üst donmuş gıda haznesi
9 Alt donmuş gıda haznesi
10 Dondurucu bölmesi kapak haznesi (2 yıldızlı raf)

B Soğutucu bölmesi

11 Soğutma bölmesinin LED aydınlatması
12 Su filtresi (kapağın altında)
13 Soğutma bölmesinin havalandırma kapağı
14 Soğutucu bölmesi kapak haznesi
15 Soğutma bölmesindeki raf
16 Bar bölmesi (gösterilmemiş)
17 Meyve ve sebze gözü
18 Alt soğutucu bölmesi haznesi
19 Soğutucu bölmesi kapak fitili

20 Vidalı ayaklar

## İşletim ve gösterge alanı

Kapaktaki işletim ve gösterge alanı; sıcaklıklar için 2 gösterge alanından, farklı çalışma modları için göstergelerden ve 9 fonksiyon tuşundan oluşur.

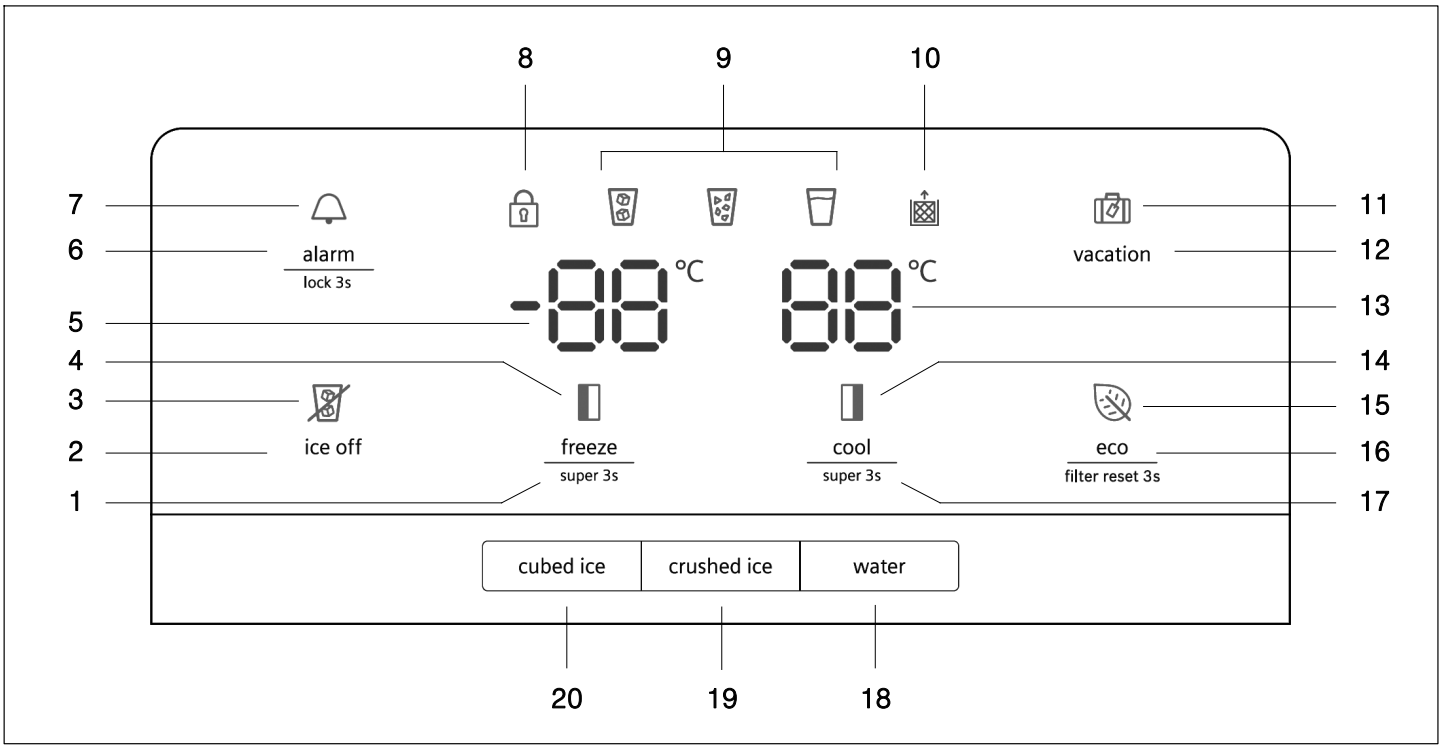


1 “freeze / super 3s” tuşu
Dondurucu bölmesi sıcaklığını ayarlamak için.

2 “ice off” tuşu
Buzmatiğin açılması/kapatılması için.

3 Gösterge (ice off)
Buzmatik kapalı olduğunda yanar.

4 Gösterge (süper dondurma)
Süper dondurma fonksiyonu etkin olduğunda yanar.

5 Dondurucu bölmesi sıcaklık göstergesi

6 “alarm / lock 3s” tuşu
Bir kapak alarmını kapatmak için.
Tuş kilidini ve dağıtıcı fonksiyonunu (çocuk emniyeti) açmak/kapatmak için.

7 Gösterge (alarm)
Bir kapak alarmında yanar.

8 Gösterge (tuş kilidi)
Çocuk emniyeti aktif olduğunda yanar.

9 Buz/Su sebili çalışma modu göstergesi:
Buz küpü çalışma modu aktif.
Buz kırma çalışma modu aktif.
Su çalışma modu aktif.

10 Gösterge (su filtresi)
Gösterge yanıp sönüyorsa, su filtresi değiştirilmelidir
(⟶ *Bölüm “Su filtresinin değiştirilmesi”*).

11 Gösterge (vacation)
Tatil modu etkin olduğunda yanar.

12 “vacation” tuşu
Tatil modunu açmak/kapatmak için.

13 Soğutucu bölmesi sıcaklık göstergesi

14 Gösterge (süper soğutma)
Süper soğutma fonksiyonu etkin olduğunda yanar.

15 Gösterge (eco)
Enerji tasarruf modu aktif olduğunda yanar.

16 “eco / filter reset 3s” tuşu
Enerji tasarruf modunu açmak/kapatmak için.
Filtre değişiminden sonra su filtresi göstergesini sıfırlamak için.

17 “cool / super 3s” tuşu
Soğutucu bölmesi sıcaklığını ayarlamak için.

18 “water”
Buz/Su sebilini, “Su” çalışma moduna ayarlama tuşu.

19 “crushed ice”
Buz/Su sebilini, “Buz kırma” çalışma moduna ayarlama tuşu.

20 “cubed ice”
Buz/Su sebilini, “Buz küpü” çalışma moduna ayarlama tuşu.

# Cihazın açılması

Cihaz açıldığında, işletim ve gösterge alanındaki göstergelerin arka plan aydınlatması yanar.
Tüm göstergeler 3 saniye boyunca yanar ve sesli uyarı verilir. Kapakların kapalı olması halinde, hiçbir tuşa da basılmazsa, arka ışıklandırma 60 saniye sonra söner.

Önceden ayarlanmış sıcaklıklara birkaç saat sonra ulaşılır. Önceden cihaz içine gıda yerleştirmeyiniz.

Fabrika tarafından aşağıdaki sıcaklıklar tavsiye edilir:

- Dondurucu bölmesi: -18 °C
- Soğutucu bölmesi: +4 °C

**Bilgi:**

Cihazı açtıktan sonra, çocuk emniyeti kapalıdır.

# Çocuk emniyeti

Gösterge 🔒 yanarsa, tuşlar kilitlenir ve buz/su sebili devre dışı bırakılır.

### Tuş kilidinin kaldırılması

Tuş kilidini kaldırmak ve buz/su sebilini devreye almak için “alarm / lock 3s” tuşuna 3 saniye boyunca basınız. Gösterge 🔒 söner.

### Tuş kilidinin etkinleştirilmesi

Tuşları kilitlemek ve buz/su sebilini devre dışı bırakmak için “alarm / lock 3s” tuşuna 3 saniye boyunca basınız. Gösterge 🔒 yanar.

# Sıcaklığın ayarlanması

### Dondurucu bölmesi

Dondurucu bölmesi sıcaklığı -14 °C ile -24 °C arasında ayarlanabilir. -18 °C ayarı tavsiye ediyoruz.

Tuş kilidi kaldırıldıktan sonra, sıcaklık ayarı etkinleşir. Gerektiğinde sıcaklığı -14 °C ile -24 °C aralığında ayarlamak için “freeze / super 3s” tuşuna basınız. İlgili değer ekranda aşağıdaki sırada görüntülenir.

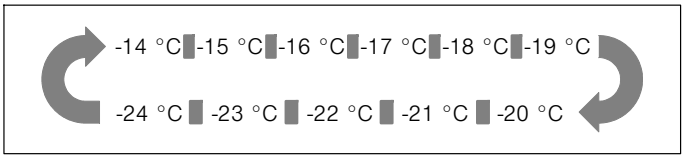


### Soğutma bölmesi

Sıcaklık +2 °C ile +8 °C aralığında ayarlanabilir.
+4 °C ayarı tavsiye ediyoruz.

Hassas yiyecekler +4 °C'den daha yüksek bir sıcaklıkta muhafaza edilmemelidir.

Tuş kilidi kaldırıldıktan sonra, sıcaklık ayarı etkinleşir. Gerektiğinde sıcaklığı 8 °C ile 2 °C aralığında ayarlamak için “cool / super 3s” tuşuna basınız. İlgili değer ekranda aşağıdaki sırada görüntülenir.

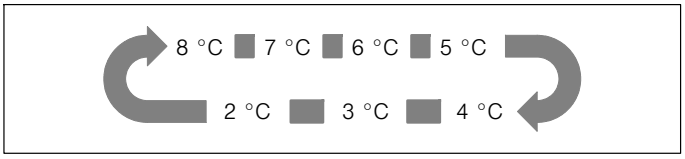


# Kullanım kapasitesi

Kullanım kapasitene ilişkin bilgileri cihazınızın tip plakasında bulabilirsiniz
(⟶ *Bölüm “Müşteri hizmetleri”*).

# Dondurucu

Dondurucunun kullanılması

- Dondurulmuş gıdanın saklanması için.
- Buz küpleri yapmak için.
- Yiyeceklerin dondurulması için.

**Dikkat!**

Şişeleri dondurucu bölmesinde gerekenden daha uzun süre bırakmayınız, donduğunda kırılabilirler.

**Bilgi:**

Dondurucu kapağının her zaman düzgün bir şekilde kapatılmış olmasına dikkat ediniz! Kapak açıkken dondurulmuş gıdalar çözülür ve dondurucu bölmesi buzlanır. Arıca: Yüksek elektrik tüketimi yüzünden boşa giden enerji!

Dondurucu bölmesinin kapağı kapatıldıktan sonra içeride bir alçak basınç oluşur ve bu nedenle bir emme sesi duyulur. Alçak basınç eşitlenene kadar iki üç dakika kadar bekleyiniz.

## Dondurulmuş gıda satın almak

- Ambalajı zarar görmemiş olmalıdır.
- Son kullanma tarihine dikkat ediniz.
- Yiyeceği satın aldığınız dondurucudaki sıcaklık -18 °C veya daha düşük olmalıdır.
- Dondurulmuş gıda mümkün olduğunca bir yalıtımlı çanta ile taşınmalıdır ve en kısa sürede dondurucuya yerleştirilmelidir.

## Dondurulacak gıda bölmesi

Dondurulacak gıda bölmesi dışarıya çekme raylarının üzerine monte edilmiştir ve çok miktarda dondurulacak gıda alabilir.

Dondurulacak gıda bölmesini çıkartmak için öne doğru çekiniz ve yukarı kaldırmak suretiyle raftan çıkartınız. Önce donmuş yiyecekleri çıkartın.

Dondurulacak gıda bölmesini çıkarttıktan sonra, rafları tamamen geri itiniz.

## Dondurucu bölmesi hacminin tamamen kullanılması

Buza ihtiyacınız yoksa, buzmatiği kapatabilir ve buz küpü haznesinin yerine kapak haznesini yerleştirebilirsiniz
(⟶ *Bölüm “Cihazın temizlenmesi”*).

## Dondurma kapasitesi

Dondurma kapasitesi ile ilgili bilgileri tip plakasında bulabilirsiniz.

# Taze yiyeceklerin dondurulması

Dondurmak için sadece taze ve uygun yiyecekler kullanınız.

Besin değeri, aroma ve rengi en iyi şekilde koruyabilmek için, dondurmadan önce sebzeler kaynar su ile şoklanmalıdır. Patlıcan, biber, kabak ve kuşkonmazda bu işleme gerek yoktur.

Dondurma ve şoklama ile ilgili kitapları kitapçılarda bulabilirsiniz.

**Bilgi:**

Dondurulacak olan yiyecekleri, zaten donmuş olan yiyeceklerle temas ettirmeyiniz.

- Dondurulmaya uygun gıdalar şunlardır:
  Unlu mamuller, balık ve deniz ürünleri, et, av eti, kümes hayvanları, sebze, meyve, otlar, kabuksuz yumurta, peynir, tereyağı ve çökelek gibi süt ürünleri, hazır yiyecekler ve çorbalar, güveçler, pişmiş et ve balık gibi yemek artıkları, patates yemekleri, gratenler ve tatlılar.
- Dondurulmaya uygun olmayan gıdalar:
  Normalde çiğ olarak tüketilen marul ve turp gibi sebze çeşitleri, kabuklu yumurta, üzüm, bütün elma, armut ve şeftali, katı pişirilmiş yumurta, yoğurt, kesilmiş süt, ekşi krema, Creme Fraiche ve mayonez.

## Dondurulmuş gıda paketlemesi

Tatlarını kaybetmesin ve kurumasın diye, yiyecekleri hava almayacak şekilde paketleyiniz.

1. Yiyecekleri ambalajına yerleştiriniz.
2. Bastırarak havasını alınız.
3. Ambalajı sıkıca kapatınız.
4. Ambalajın üzerine içeriğini ve dondurucuya yerleştirme tarihini yazınız.

**Ambalaj olarak uygun olanlar:**

Plastik folyo, polietilen tüp film, alüminyum folyo, dondurucu kutuları.

Bu ürünleri yetkili satıcılarda bulabilirsiniz.

**Ambalaj için uygun olmayanlar:**

Ambalaj kağıdı, parşömen kağıdı, selofan, çöp torbaları ve kullanılmış alışveriş torbaları.

**Sızdırmazlığı sağlamak için uygun olanlar:**

Lastik bantlar, plastik klipler, ip, soğuğa karşı dayanıklı yapışkan bantlar veya benzeri.

Polietilen torba ve tüp filmler bir folyo kaynak cihazı ile kaynatılabilir.

### Dondurulmuş gıdanın saklama ömrü

Saklama ömrü yiyeceğin türüne bağlıdır.

-18 °C'lik bir sıcaklıkta:

- Balık, sucuk, hazır yemekler, unlu mamuller: 6 ay'a kadar
- Peynir, kümes hayvanları, et: 8 ay'a kadar
- Sebze, meyve: 12 ay'a kadar

### Dondurucu takvimi

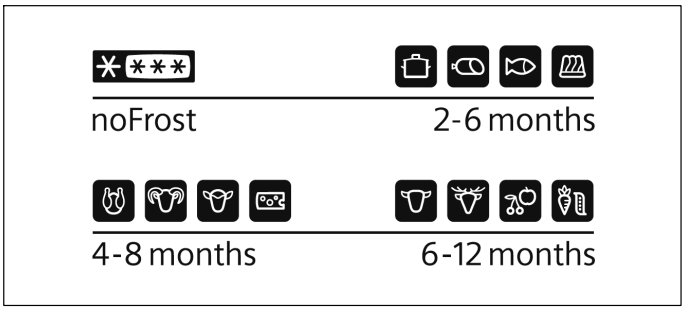


Dondurulmuş gıda kalitesinde düşmenin önüne geçmek için, depolama süresini aşmayınız. Depolama süresi dondurulmuş gıda türüne bağlıdır. Sembollerin yanındaki sayılar dondurulmuş gıdalar için ay olarak izin verilen azami depolama süresini gösterir.

Ticari dondurulmuş gıdalarda üretim veya son kullanma tarihlerini de dikkate alınız.

## Süper dondurma

Vitaminleri, besin değerleri, görünüşü ve tadı korunsun diye, yiyecekler olabildiğince hızlı bir şekilde çekirdekleri ile birlikte dondurulmalıdır.

“Süper dondurma” seçeneği açıldığında cihaz sürekli çalışır. Dondurma bölmesinin sıcaklığı normal moda kıyasla çok düşüktür.

Taze yiyecekleri yerleştirmeden birkaç saat önce süper dondurmayı açınız, böylece istenmeyen bir sıcaklık artışını engellemiş olursunuz.

Tip plakasına göre dondurma kapasitesinin kullanılması gerektiğinde, “Süper dondurma” fonksiyonunu taze yiyecekleri dondurma bölmesine yerleştirmeden 24 saat önce açınız.

Daha az miktarda yiyecek (azami 2 kg) süper dondurma olmadan da dondurulabilir.

### Süper dondurmanın açılması

“Süper dondurma” fonksiyonunu açmak için “freeze / super 3s” tuşuna 3 saniye boyunca basınız.

Gösterge ◧ (süper dondurma) yanar ve dondurucu bölmesi sıcaklığı olarak “-24 °C” görünür.

### Süper dondurmanın kapatılması

“Süper dondurma” fonksiyonunu kapatmak için “freeze / super 3s” tuşuna basınız.

Süper dondurma kapatılmışsa, gösterge ◧ (süper dondurma) söner. Cihaz, otomatik olarak, süper dondurma öncesinde ayarlanmış olan sıcaklığa geçer.

**Bilgiler**

- 52 saat sonra, “Süper dondurma” otomatik olarak kapanır.
- Tatil veya Enerji tasarrufu modunun etkinleştirilmesi, “Süper dondurma” fonksiyonunu kapatır.

## Dondurulmuş gıdanın çözülmesi

Türüne ve kullanım amacına göre aşağıdaki seçeneklerden birini seçebilirsiniz:

- oda sıcaklığında
- buzdolabında
- sıcak hava fanlı / fansız elektrikli fırında
- mikrodalga cihazı

**Dikkat!**

Dondurulmuş ve çözülmüş gıdaları tekrar dondurmayınız.
Ancak hazır yemeğe dönüştürüldükten sonra (pişirilmiş veya kızartılmış) yeniden dondurulabilir.
Dondurulmuş gıdanın azami saklama süresini artık sonuna kadar kullanmayınız.

# Soğutma bölmesi

Soğutucu bölmesi et, sosis, balık, süt ürünleri, yumurta, hazır yemekler ve unlu mamuller için ideal bir saklama alanıdır.

## Saklama sırasında dikkat edilecekler

- Taze, bozulmamış yiyecekleri saklayınız. Böylece kaliteyi ve tazeliği daha uzun süre koruyabilirsiniz.
- Hazır ürünlerde ve doldurulmuş ambalajlarda üretici tarafından belirtilen asgari raf ömrüne ve son kullanma tarihine dikkat ediniz.
- Aromayı, rengi ve tazeliği korumak için gıda maddelerini iyi biçimde ambalajlayarak veya üzeri örtülü biçimde saklayınız. Ayrıca bu şekilde tat geçişlerini ve plastik parçalarda renk değişimlerini de engellemiş olursunuz.
- Sıcak yemek ve içeceklerin önce soğumasını bekleyiniz ve sonra cihaza yerleştiriniz.

**Bilgi:**

Gıda maddeleri ile arka duvarın temas etmesini engelleyiniz. Aksi takdirde hava sirkülasyonu engellenmiş olur.

Gıda maddeleri ve ambalajlar arka duvara yapışarak donabilir.

## Soğutma bölmesindeki soğuk alanlara dikkat etmek

Soğutma bölmesindeki hava sirkülasyonu sayesinde farklı soğukluklara sahip alanlar oluşur:

- En soğuk bölge, sebze gözü ve bunun üzerinde bulunan cam raf arasındadır.

  **Bilgi:**
  Hassas yiyecekleri (örn. balık, sosis, et) sebze kabının üzerindeki en soğuk alanda muhafaza ediniz.
- En sıcak alan kapakta, en üst bölmedir.

  **Bilgi:**
  En sıcak alanda sert peynirler ve tereyağı gibi ürünleri saklayınız. Böylece peynir aromasını korur, tereyağı sürülecek sertlikte kalır.

## Meyve ve sebze gözü

Kap, dışarıya çekme raylarının üzerine monte edilmiştir ve meyve ve sebzeleri muhafaza etmeğe yarar.

Bir kabı çıkarmak için öne doğru çekiniz ve yukarı kaldırmak suretiyle raftan çıkartınız. İlk önce tüm yiyecekleri çıkartınız.

Kabı çıkarttıktan sonra, rafları tamamen geri itini.

**Bilgiler**

- Soğuk konusunda hassas meyveler (örneğin ananas, muz, papaya ve turunçgiller) ve sebzeler (örneğin patlıcan, salatalık, kabak, biber, domates ve patates) kalitesini ve aromasını optimum biçimde korumak için buzdolabının dışında, +8 °C ile +12 °C arasında saklanmalıdır.
- Depolama miktarına ve yiyecek türüne bağlı olarak sebze gözünde yoğuşma suyu oluşabilir. Yoğuşma suyunu kuru bir bezle alınız.

## Bar bölmesi

Bar bölmesi; soğutucu bölmesi kapağını açmadan içeceklerin vb. hızlı bir şekilde çıkarılması için kullanılır.

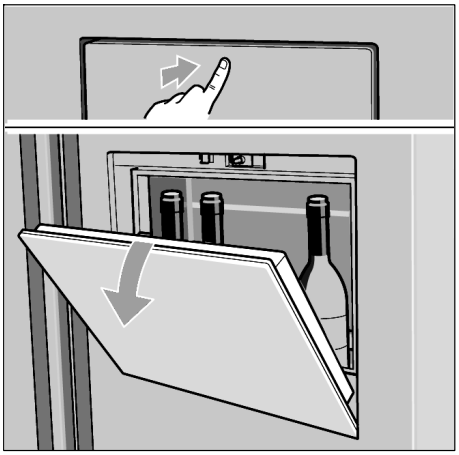

**Dikkat!**

Maksimum 5 kg yüklenmelidir.

# Süper soğutma

Süper soğutmada soğutucu bölmesi mümkün olduğunca soğuk olarak şekilde soğutulur.

Süper soğutma örneğin aşağıdaki durumlarda açılmalıdır:

- Büyük miktarlarda yiyecek koymadan önce.
- İçeceklerin hızlı soğutulması için.

## Süper soğutmanın açılması

“Süper soğutma” fonksiyonunu açmak için “cool / super 3s” tuşuna 3 saniye boyunca basınız.

Gösterge ◨ (süper soğutma) yanar ve soğutucu bölmesi sıcaklığı olarak “2 °C” görünür.

## Süper soğutmanın kapatılması

“Süper soğutma” fonksiyonunu kapatmak için “cool / super 3s” tuşuna 3 saniye boyunca basınız.

Süper soğutma kapatılmışsa, gösterge ◨ (süper soğutma) söner. Cihaz otomatik olarak süper soğutma öncesinde ayarlanmış olan sıcaklığa geçer.

**Bilgiler**

- 3 saat sonra “Süper soğutma” otomatik olarak kapanır.
- Tatil veya Enerji tasarrufu modunun etkinleştirilmesi, “Süper soğutma” fonksiyonunu kapatır.

# Buz ve su sebili

İhtiyacınıza göre aşağıdakilerden birini alabilirsiniz:

- soğuk su
- buz küpü
- kırılmış buz (crushed ice)

Buz türünü veya suyu “cubed ice” (buz küpü), “crushed ice” (kırılmış buz) veya “water” (su) tuşuna basarak seçebilirsiniz.

**⚠ Uyarı**

- Suyu veya buzu almak için kırılgan kap kullanmayınız – cam kırılırsa yaralanma tehlikesi!
- Çıkış deliklerinden tutmayınız – kırıcı bıçakları nedeniyle yaralanma tehlikesi!

**Bilgi:**

Buz ve su sebili, dondurucu bölmesi kapağı açık olduğu veya çocuk emniyeti aktif olduğu sürece çalışmaz.

## Su alımı

Su sebilindeki su içilebilir derecede soğutulur. Suyun daha soğuk olması isteniyorsa, su doldurmadan önce bardağa buz küpleri eklenebilir.

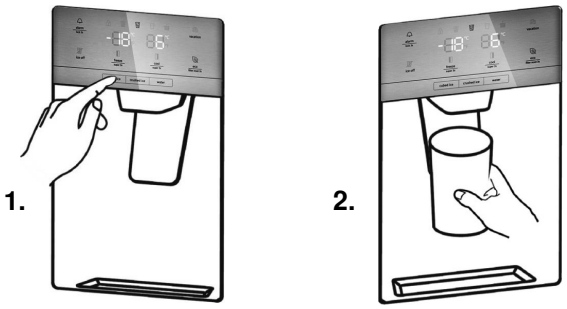


1. Buz/Su sebilini “Su” çalışma moduna ayarlamak için “water” tuşuna basınız.
   “Su” çalışma modu etkin olduğunda gösterge ▽ yanar.
2. Bardağı sebilin koluna doğru bastırınız. Bardak koldan çekildiğinde, su akışı durur.
   Bardağı hemen çekmeyiniz, aksine 2 ila 3 saniye sebilin altında tutarak sıçramaları önleyiniz.

**Bilgi:**

Su çıkışı yoksa veya su çok yavaş akıyorsa, su filtresinin tıkalı olup olmadığını ve değiştirilmesi gerekip gerekmediğini kontrol ediniz (⟶ *Bölüm “Su filtresinin değiştirilmesi”*).

## Buzmatik

Dondurucu bölmesi dondurma sıcaklığına ulaştığında, su buzmatiğe akar ve buz küpleri oluşturacak biçimde donar. Buz küpleri hazır olduğunda, otomatik olarak buz küpü haznesine boşaltılır.

### Buzmatiğin kapatılması

Su ve enerjiden tasarruf etmek için, buz gerekmediğinde buzmatik kapatılabilir.

Buzmatiği kapatmak veya açmak için, “ice off” tuşuna basınız.
Buzmatik kapalı olduğunda gösterge (ice off) yanar.

**Bilgi:** “Ice off” tuşu yalnızca buzmatik içindir, buz/su sebili ile ilgili değildir.

### Buz küpü haznesinin boşaltılması

Uzun süre buz alınmazsa, buz küpü haznesindeki buz küpleri birbirine yapışabilir. Bu durumda kabı çıkarınız ve boşaltınız
(⟶ *Bölüm “Cihazın temizlenmesi”*).

## Buz alımı

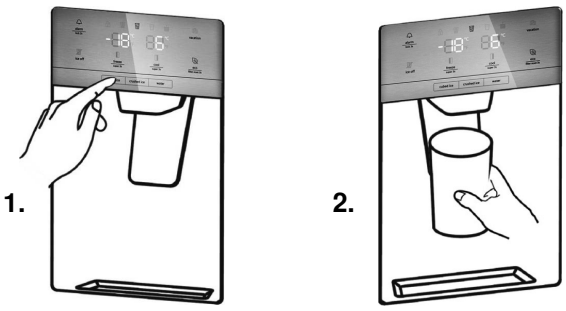


1. Buz/Su sebilini “Buz küpü” veya “Buz kırma” çalışma moduna ayarlamak için “cubed ice” veya “crushed ice” tuşuna basınız.
   Seçilen çalışma modu aktif olduğunda ilgili gösterge veya yanar.
2. Uygun bir kabı sebil koluna bastırınız.
   Yaklaşık yarısına kadar dolduğunda kabı koldan çekiniz. Aksi takdirde, çıkış noktasında bulunan buz kabın taşmasına neden olabilir veya çıkışı tıkayabilir. Kabı hemen çekmeyiniz, aksine 2 ila 3 saniye sebilin altında tutarak sıçramaları önleyiniz.

### Bilgiler

- “Buz küpü” modundan “Buz kırma” moduna geçildikten sonra, sebilde tam veya parçalanmış buz küpleri bulunabilir. Bunlar “Buz kırma” modundaki ilk porsiyonlarla birlikte verilir.
- “Buz kırma” modundan “Buz küpü” moduna geçildikten sonra,“ sebilde bir miktar kırılmış buz bulunabilir. Bunlar ilk buz küpleri ile birlikte verilir.
- Kırıcı motorunun aşırı ısınmasını önlemek için normal işletimde buzu 1 dakikadan daha uzun süre kesintisiz olarak çıkarmayınız.

# İç bölümün sabit olmayan tasarımı

Soğutucu bölmesi; yumurta, konserve kutusu, şişe ve paketlenmiş yiyecekleri muhafaza etmek için uygun 5 cam raf ve birkaç farklı kapak haznesiyle donatılmıştır. Gerektiği gibi farklı yüksekliklere ayarlanabilirler. Kapak haznelerini çıkartmadan önce, dökülmemesi için lütfen tüm yiyecekleri çıkarınız.

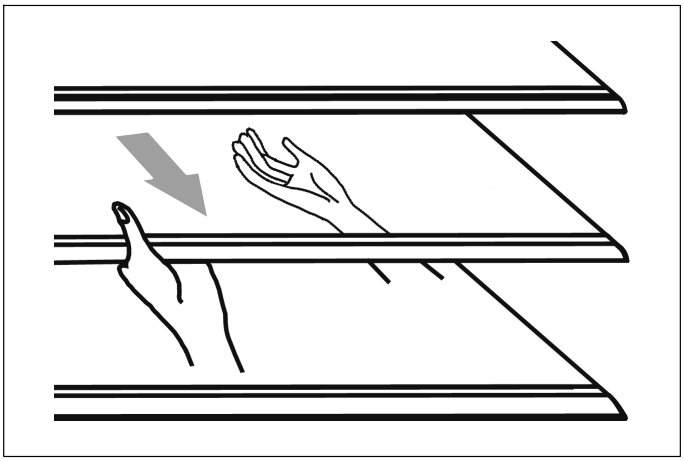

- Bir rafı çıkartmak için, raf kılavuzlardan çıkana kadar yavaşça öne doğru çekiniz.
- Rafı yerine takarken, arkasında hiçbir engel olmadığından emin olun ve rafı geriye doğru yerine dikkatli bir şekilde itiniz.

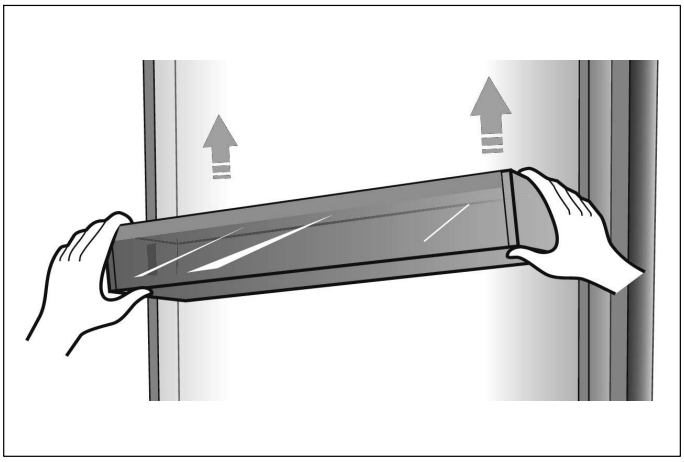

- Kapak haznesini kaldırınız ve ardından çıkartınız.

Şişe rafı (opsiyon), şarapları ve diğer içecekleri şişelerde saklamak için kullanılır.

**Bilgi:** Şişeleri çıkarırken dikkatli olunuz.

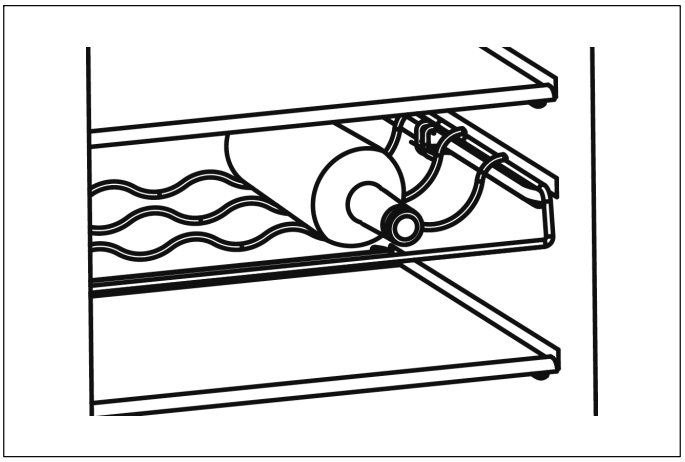

- Raf, temizlik için veya yerden tasarruf etmek için çıkarılabilir.

# Alarm fonksiyonu

Bir alarm durumunda, 🔔 göstergesi yanar ve sesli bir uyarı duyulur.

**Bilgi:** Su filtresi göstergesi yanıp sönerken üç kez duyulan sesli uyarı, su filtresinin değiştirilmesi gerektiğini belirtir
(⟶ *Bölüm "Su filtresinin değiştirilmesi"*).

## Kapak alarmı

Dondurucu bölmesi veya soğutucu bölmesi kapaklarından birinin iki dakikadan uzun bir süre açık kalması halinde, kapak alarmı devreye girer.

Bir kapı alarmında sesli uyarı dakikada 3 defa çalar ve 10 dakika sonra otomatik olarak kesilir.

Enerjiden tasarruf etmek için kullanım sırasında cihazı uzun süre açık tutmaktan kaçınmanız gerekir.

Kapağın kapatılmasıyla alarm da kesilir.

Kapak açıkken çocuk emniyeti etkin değilse, "alarm / lock 3s" tuşuna basılarak ilgili alarm kapatılabilir.

# Tatil modu

Uzun süre evde bulunulmadığında tatil modu en iyi seçenektir. Bu işletim türünde, enerji tüketimini en aza indirmek için soğutucu bölmesindeki sıcaklık 15 °C'ye ve dondurucu bölmesi sıcaklığını -18 °C'ye ayarlanır.

**Önemli:** Bu süre boyuna soğutucuya yiyecek muhafaza etmeyiniz.

**Bilgi:** Evde olmadığınız süre boyunca, su beslemesi de kapatılmalıdır.

## Tatil modunun açılması

Tatil modunu açmak için "vacation" tuşuna basınız.

Gösterge (vacation) yanar ve soğutma bölmesi sıcaklığı olarak "15 °C" görünür.

**Bilgi:** Tatil modunda buzmatik otomatik olarak kapanır.

## Tatil modunun devreden çıkartılması

Tatil modunu devre dışı bırakmak için "vacation" tuşuna basınız.

Tatil modu kapatıldığında, gösterge alanındaki (vacation) göstergesi söner. Cihaz, otomatik olarak, daha önce ayarlanmış olan sıcaklığa geçer.

# Enerji tasarruf modu

Enerji tasarrufu modu, enerji tüketimini azaltmanıza yardımcı olabilir. Bu mod, soğutucu bölmesi sıcaklığını 6 °C'ye ve dondurucu bölmesi sıcaklığını -17 °C'ye ayarlar.

## Enerji tasarruf modunun açılması

Enerji tasarruf modunu açmak için "eco / filter reset 3s" tuşuna basınız.

Enerji tasarruf modu aktif olduğunda (eco) göstergesi yanar.

## Enerji tasarruf modunun kapatılması

Enerji tasarruf modunu devre dışı bırakmak için "eco / filter reset 3s" tuşuna basınız.

İlgili enerji tasarruf modu kapatıldığında, gösterge alanındaki (eco) göstergesi söner. Cihaz önceden ayarlanan sıcaklıklara geri döner.

# Cihazın kapatılması ve beklemeye alınması

## Cihazın kapatılması

Fişi çekiniz veya sigortayı kapatınız.

Soğutucu kapanır.

**Dikkat!**

Cihaz çok uzun süre kapalı kalırsa, buz küpü haznesindeki buz erir ve cihazdan zemine su akar. Bunu önlemek için buz küpü haznesini boşaltınız (⟶ *Bölüm "Cihazın temizlenmesi"*).

**Bilgi:** Cihaz kapatıldığında Çocuk emniyeti ve Süper dondurma ile Süper soğutma fonksiyonları korunmaz.

## Cihazın beklemeye alınması

Eğer cihaz uzun bir süre kullanılmayacaksa:

1. Tüm yiyecekleri cihazın içerisinden çıkarınız.
2. Su beslemesini kapatınız.
3. Kalan içme suyunu çıkarınız.
4. Fişi çekiniz.
5. Su filtresini çıkartınız.

   **Bilgi:**
   Cihazı tekrar devreye almadan önce, yeni bir su filtresi takınız.
6. Cihazın içini temizleyiniz ve buz küpü haznesini boşaltınız (⟶ *Bölüm "Cihazın temizlenmesi"*).
7. Koku oluşumunu engellemek için cihaz kapaklarını açık bırakınız.

# Buz çözme

## Dondurucu bölmesi

Tam otomatik Nofrost sistemi sayesinde dondurucu bölmesi buzlanmaz. Artık buz çözme gerekli değildir.

## Soğutma bölmesi

Buz çözme işlemi otomatik olarak yapılır.

Yoğuşma suyu drenaj deliğinden ünitenin arkasındaki buharlaşma tepsisine akar.

# Cihazın temizlenmesi

**⚠ Uyarı**

Cihazı asla buharlı temizleme cihazı ile temizlemeyiniz!

**Dikkat!**

- Kum, klorür ya da asit içeren temizlik maddeleri ve solventler kullanmayınız.
- Aşındıran veya çizen süngerler kullanmayınız. Metal yüzeylerde korozyon meydana gelebilir.
- Soğutucu bölmesindeki buzlanmayı gidermek için keskin nesneler kullanmayınız.
- Rafları ve kapları asla bulaşık makinesinde yıkamayınız. Parçalar deformasyona uğrayabilir!

## Müdahale şekli

1. Fişi çekiniz veya sigortayı kapatınız.
2. Dondurulmuş gıdaları çıkarınız ve serin bir yerde saklayınız.
3. Buz tabakası çözülene kadar bekleyiniz.
4. Cihazı yumuşak bir bez, ılık su ve pH değeri nötr olan biraz bulaşık deterjanı ile temizleyiniz. Deterjanlı su aydınlatmaya gelmemelidir.
5. Kapak fitilini temiz su ile siliniz ve sonra iyice kurulayınız.
6. Temizlik sona erdikten sonra cihazı tekrar şebekeye bağlayınız.
   Fişi prize takmadan ve cihazı açmadan önce iç kısım tamamen kuru olmalıdır.
7. Dondurulmuş gıdaları tekrar cihaza yerleştiriniz.

## Buz ve su sebili

- Sebil kolundan çekmeyiniz. Kolun yayı hasar görebilir veya kırılabilir.

**Su toplama tepsisinin ve ızgaranın temizlenmesi**

Dökülen sular su yakalama haznesinde birikir.

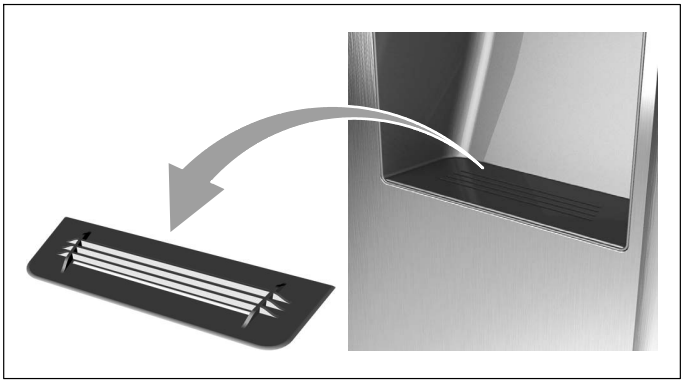

- Su toplama tepsisinin ve eleğin temizlenmesi için elek çıkarılabilir.

## Donanım

Cihazın sabit olmayan tüm parçaları temizlemek için çıkartılabilir
(⟶ *Bölüm "İç bölümün sabit olmayan tasarımı"*).

**Bilgi:**

Kapların çıkartılması ve temizlenmesi için, kapakları açıları 90°'nin üzerine çıkacak şekilde tamamen açınız.

**Kapların çıkartılması**

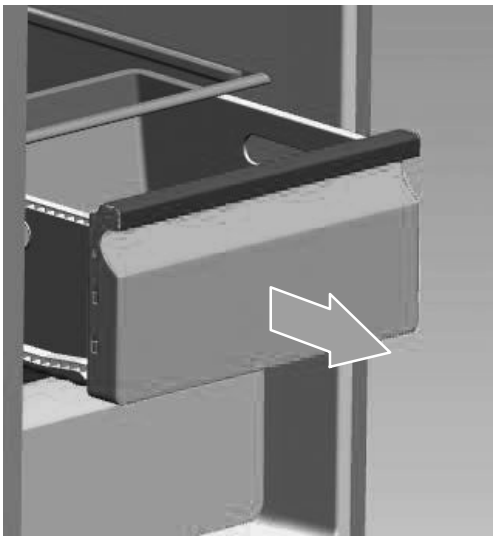

- Kabı tamamen çekiniz, yukarı kaldırarak askısından çıkartınız ve dışarı alınız.

Takma işleminde, kabı dışarıya çekme raylarının üzerine yerleştiriniz ve cihazın içine doğru itiniz. Aşağı doğru bastırınca kap yerine oturur.

## Buz küpü haznesinin kullanımı

**Buz küpü haznesinin çıkarılması**

Temizlik için veya buz gerekmiyorsa, buz küpü haznesi çıkarılabilir.

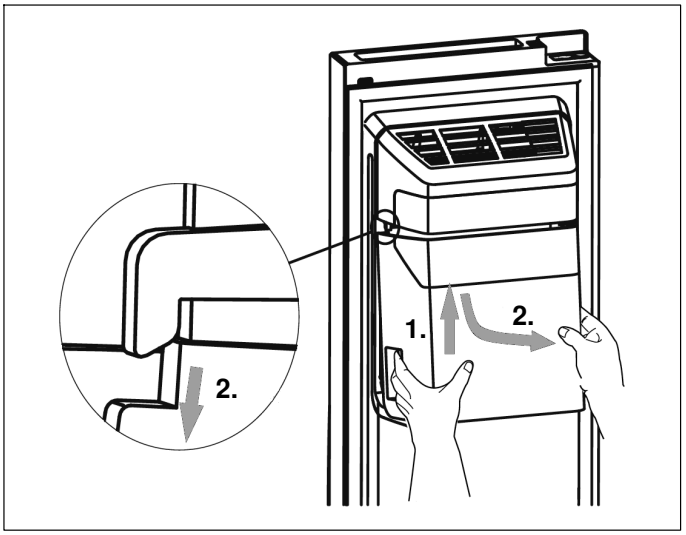


1. Buz küpü haznesini tutamağından tutunuz ve yukarı doğru itiniz.
2. Hasar görmemesi için yavaşça dışarı çekiniz.

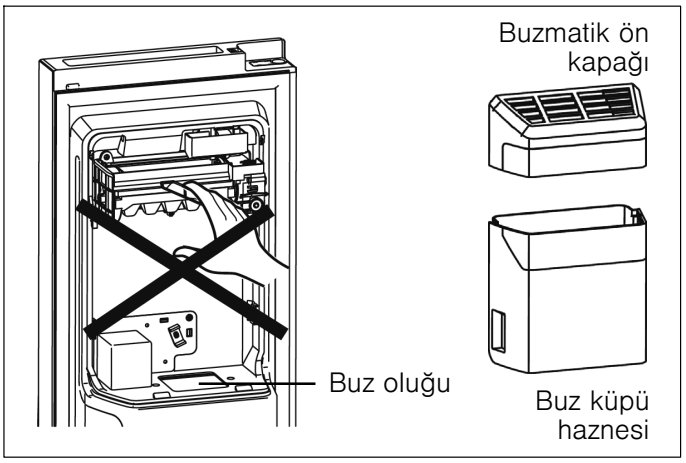


**⚠ Uyarı**

Parmaklarınızı, elinizi veya uygun olmayan cisimleri buz oluğuna veya buzmatiğe sokmayınız. Bu, yaralanmalara veya maddi hasara yol açabilir.

**Bilgi:** Buzmatiğe giden bir su hattı bulunur. Tüm su besleme sistemini kendiniz sökmeyiniz. Bu işlem sadece nitelikli kişiler tarafından yapılmalıdır.

**Buz küpü haznesinin boşaltılması ve temizlenmesi**

Buz küpleri birbirine yapıştığında veya uzun süre buz alınmadığında veya cihaz kapatıldığında, buz küpü haznesi boşaltılmalıdır.

Temizlik için yumuşak bir temizlik malzemesiyle yıkayınız, iyice durulayınız ve iyice kurulayınız. Sert veya aşındırıcı temizlik malzemeleri veya çözücüleri kullanmayınız.

**Buz küpü haznesinin değiştirilmesi**

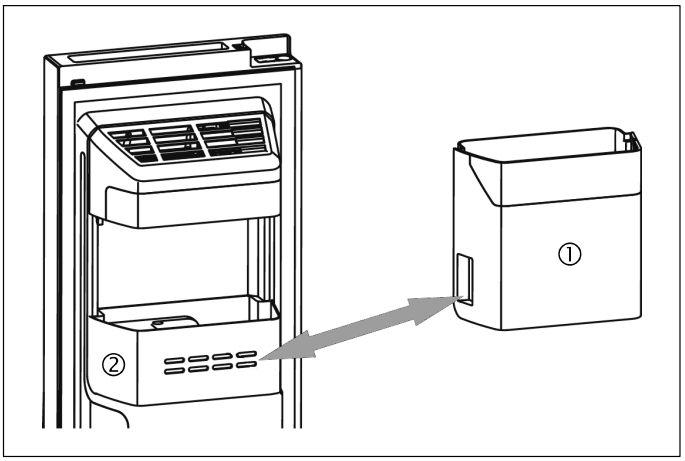


Buz gerekmiyorsa, buzmatik kapatılabilir ve buz küpü haznesinin (1) yerine kapak haznesi (2) yerleştirilerek dondurucu bölmesinde alan açılabilir.

**Buz küpü haznesinin takılması**

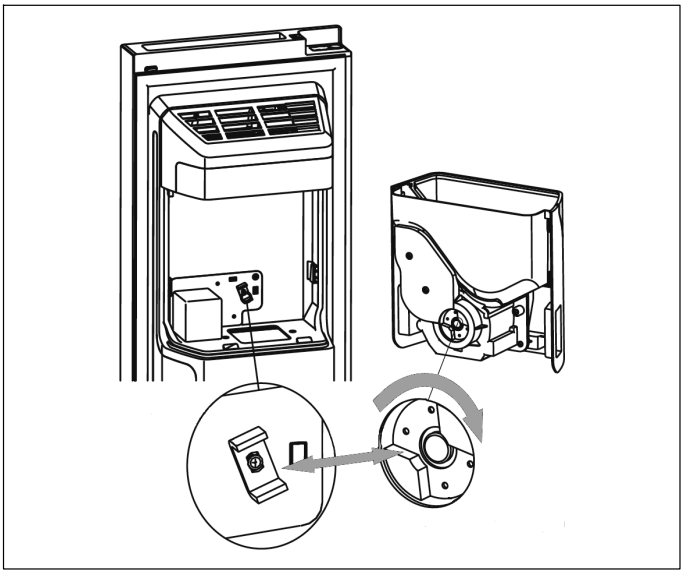

1. İki kavramanın birbirine geçmesi için birbirlerine uygun açıda olduklarından emin olunuz. Gerekirse buz küpü haznesindeki kavramayı, motorun kavramasına uyacak şekilde çeviriniz.

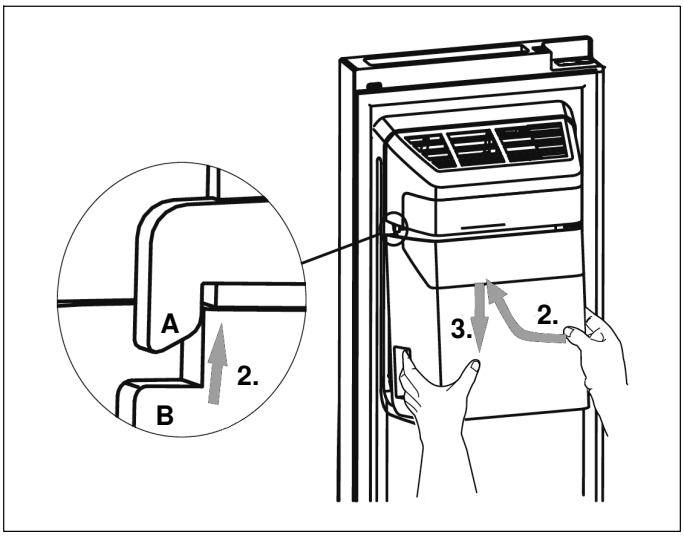


2. Buz küpü haznesini tutamağından tutunuz ve yukarı doğru itiniz.
   Bu sırada buz küpü haznesinin (B) her iki taraftan buzmatiğin klipslerine (A) oturduğundan emin olunuz.
3. Buz küpü haznesini aşağı doğru çekiniz ve sıkılığını kontrol ediniz.

## Buz çözme

Cihaz otomatik olarak buz çözme işlemi yapsa da, kapağın çok sık açılması veya uzun süre açık kalması halinde, dondurma bölmesinin iç duvarlarında bir buz tabakası oluşabilir.

Oluşan buz tabakasının çok kalın olması halinde, yiyecek stokunun düşük olduğu biz zamanı bekleyin ve şunları yapınız:

1. Mevcut yiyecekleri ve rafları çıkartınız, fişini çekiniz ve kapakları açık bırakınız. Buz çözme işlemini hızlandırmak için, odayı iyice havalandırınız.
2. Buz çözme işlemin sona erdikten sonra, cihazı yukarıda tanımlandığı şekilde temizleyiniz.

# Su filtresinin değiştirilmesi

Mümkün olan en iyi su kalitesini sağlamak için su filtresi genellikle her 6 ayda bir değiştirilmelidir.

Yaklaşık 4000 litre su alındıktan sonra (6 ay içerisinde normal tüketim), su filtresi göstergesi yanıp söner ve gerekli filtre değişikliğini belirtmek için sesli uyarı üç kez çalar.

**Bilgi:**

Su çıkışı yoksa veya su çok yavaş akıyorsa, su filtresinin tıkalı olup olmadığını ve değiştirilmesi gerekip gerekmediğini kontrol ediniz. Bazı bölgelerde suyun kireç miktarı yüksektir ve bu da filtrenin daha hızlı tıkanmasına neden olur.

## Yeni bir su filtresi alınması

Her şeyden önce, yeni bir filtre satın alınmalıdır. Yeni filtreyi cihazınızı satın aldığınız bayiden veya müşteri hizmetlerinden satın alabilirsiniz. Lütfen cihazınızdaki filtrenin düzgün bir şekilde kullanılabilmesi için filtre tipinin aynı olmasına dikkat ediniz.

## Eski filtrenin çıkarılması

**Bilgiler**

- Filtreyi çıkarmadan önce su beslemesini kapatınız.
- Filtre değişimi sırasında, filtreden ve borulardan bir miktar su sızabilir. Çıkan suyu bir kapta toplayınız ve dökülen suyu siliniz.

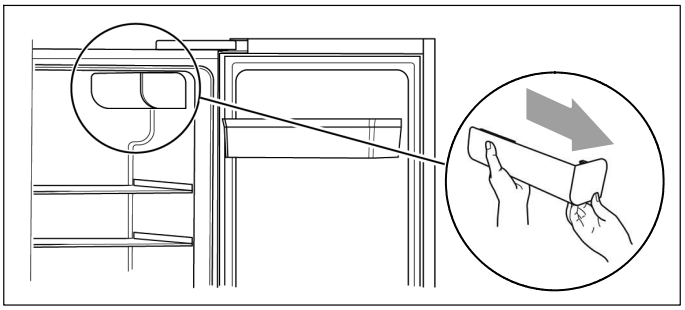

1. Buzdolabının kapağını olabildiğince açınız ve filtre kapağını yavaşça çekerek çıkarınız.

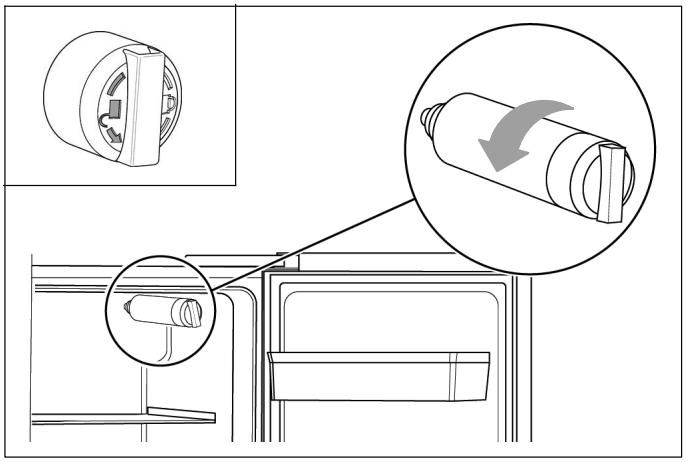

2. Eski su filtresini saat yönünün tersine doğru çeviriniz (filtre üzerindeki işarete bakınız) ve çıkarınız.

**⚠ Uyarı – Malzeme hasarı tehlikesi**

Su filtresini zorlayarak çekmeyiniz.

## Yeni su filtresinin takılması

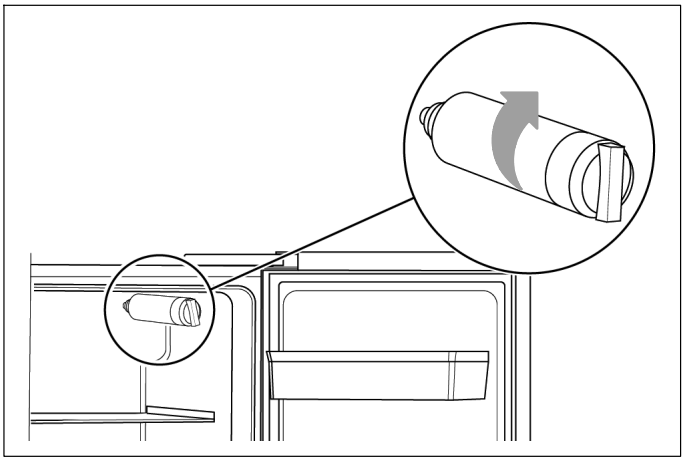

1. Yeni su filtresini saat yönünde vidalayınız ve filtrenin tabana sıkıca oturduğundan emin olunuz.

**⚠ Uyarı**

Düzgün takılmaması, cihazın arızalanmasına veya su sızıntısına neden olabilir.

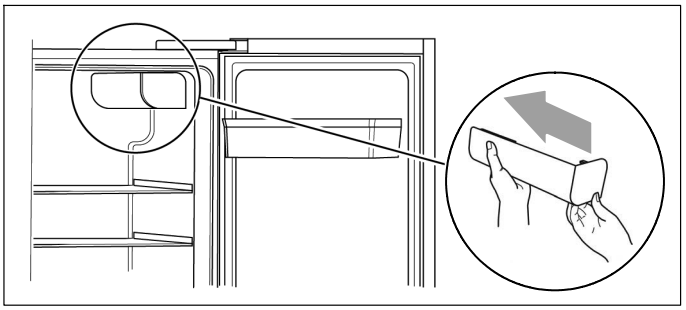

2. Filtre kapağını dikkatlice iterek tekrar yerleştiriniz.
3. Filtre değiştirildikten sonra, su filtresi göstergesini “eco / filter reset 3s” tuşuna üç saniye basarak sıfırlayınız.

# Aydınlatma (LED)

Cihazınız, bakım gerektirmeyen bir LED aydınlatma ile donatılmıştır.

Bu aydınlatma üzerinde yapılacak olan onarım işleri, yalnızca müşteri hizmetleri veya yetkili uzman personel tarafından yürütülebilir.

# Enerji tasarrufu

- Cihazı kuru, iyi havalandırılabilen bir odaya yerleştiriniz. Cihaz, doğrudan güneşe maruz bırakılmamalıdır veya ısı kaynaklarının yakınına yerleştirilmemelidir (örneğin ısıtıcılar, fırın).
- Cihazın havalandırma açıklıkları kapatılmamalıdır.
- Sıcak yiyecek ve içeceklerin önce soğumasını bekleyiniz ve sonra cihaza yerleştiriniz.
- Dondurulmuş gıdaların buzunu çözmek için bunları soğutma bölmesine yerleştiriniz ve gıdaları soğutmak için bunların soğukluğundan faydalanınız.
- Cihazı, olabildiğince kısa süreler için açınız.
- Dondurucu kapağının her zaman düzgün bir şekilde kapatılmış olmasına dikkat ediniz.
- Donanım parçalarının düzeni, cihazın enerji tüketimini etkilemez.
- Su ve enerjiden tasarruf etmek için, buz gerekmediğinde buzmatik kapatılabilir.

# Çalışma sesleri

## Tamamen normal sesler

- Kompresörün çalışma gürültüsü.
- Soğutma bölmesi veya diğer bölgelerdeki küçük fan motorundan gelen hava hareketi gürültüsü.
- Kaynayan su sesine benzer guruldayan sesler.
- Otomatik buz çözme sırasında çıkan çatırtı sesi.
- Kompresör çalışmaya başlamadan önce duyulan tıklama.
- Buzmatikten buz küpü haznesine buz küpleri düşerken duyulan sesler.
- “water” tuşuna basılırsa, su pompası çalışmaya başlar ve pompa çalıştığı sürece hafif bir ses duyulur.

## Seslerin önlenmesi

**Cihaz düz durmuyor**

Cihazı bir su terazisi yardımıyla düz hale gelecek şekilde hizalayınız. Bunun için vidalı ayakları kullanınız veya altına bir şey koyunuz.

**Cihaz dayanıyor**

Cihazı, dayandığı mobilyalardan veya cihazlardan iterek ayırınız.

**Kaplar veya raflar sallanıyor veya sıkışmış**

Lütfen çıkarılabilir parçaları kontrol ediniz ve onları yeniden yerleştiriniz.

**Şişeler veya kaplar birbirlerine dokunuyor**

Şişeleri veya kapları birbirinden biraz ayırınız.

# Küçük arızaları kendi kendinize giderme

Müşteri hizmetlerini aramadan önce:

Arızayı, aşağıdaki bilgilere istinaden kendiniz giderip gideremeyeceğinizi kontrol ediniz.

Müşteri hizmetleri danışma bedelini kendiniz ödemek zorundasınız – cihaz garanti kapsamında olsa bile!

| Arıza | Olası neden | Çözüm |
|---|---|---|
| Cihaz çalışmıyor | Elektrik fişi doğru şekilde takılmamıştır. | Elektrik fişinin doğru şekilde takılmış olup olmadığını kontrol ediniz. |
| | Sigorta kapalı veya arızalı. | Sigortayı kontrol edin, gerekirse yenisi ile değiştiriniz. |
| | Elektrik kesintisi. | Elektrik beslemesini kontrol ediniz. |
| | Çok düşük ortam sıcaklığı. | Ayarlanan sıcaklığı düşürerek sorunu çözmeye çalışınız. |
| | Kompresörü korumak için cihazı açtıktan kısa bir süre sonra veya otomatik buz çözme işlemi sırasında cihazın çalışmaması normaldir. | |
| Cihazın iç kısmından gelen kokular | Cihazın iç kısmı kirlidir. | Cihazın iç kısmını temizleyiniz. |
| | Bazı yiyecekler, kaplar veya ambalajlar kokuya neden olmaktadır. | |
| Motor sürekli çalışıyor | Motor sesini sık sık duymak normaldir. Aşağıdaki koşullar altında motorun daha sık çalışması gerekir:<br>■ Sıcaklık gerekenden daha düşük ayarlanmış.<br>■ Kısa süre önce cihaza çok miktarda ılık yiyecek konulmuş.<br>■ Ortam sıcaklığı çok yüksek.<br>■ Kapaklar çok uzun süre açık kaldılar veya çok sık açıldılar.<br>■ Cihaz devreye aldıktan sonra veya cihaz uzun bir süre kapalı kalmışsa. | |
| Cihazın içinde bir buz tabakası oluşur | Hava çıkışları kapatılmış; yetersiz havalandırma; kapak düzgün kapatılmamış. | Hava çıkışlarının yiyecekler tarafından kapatılmadığından ve yiyeceklerin cihaza yeterli havalandırma sağlayacak şekilde yerleştirilmiş olduğundan emin olunuz. Kapının doğru kapatılmış olup olmadığını kontrol ediniz.<br>Buzlanmayı gidermek için:<br>⟶ *Bölüm "Cihazın temizlenmesi"*. |
| Cihazın içi çok sıcak | Muhtemelen kapaklar çok uzun süre veya çok sık açıldılar; veya kapılar bir engel tarafından açık tutuldu; veya cihaz, alt, üst veya yanlarda yetersiz boşluk bırakılarak kuruldu. | Kapıları gereksiz yere veya gerekenden daha uzun süre açmayınız; cihazın etrafındaki boşlukları kontrol ediniz. |
| Kapaklar sadece zorlanarak kapatılabiliyor | Cihaz yaklaşık 15 mm arkaya eğimli değil.<br>İç kısımdaki bir şey kapakların kapanmasını engelliyor. | Eğimi kontrol ediniz ve gerekirse vidalı ayakları döndürerek düzeltiniz. İç kısmı kontrol ediniz ve engeli kaldırınız. |
| Aydınlatma çalışmıyor | Kapak çok uzun süre açık kaldığı için LED aydınlatma otomatik olarak kapanmış.<br>LED aydınlatma arızalı. | Aydınlatmayı tekrar açmak için kapağı kapatıp tekrar açınız. LED aydınlatmanın değiştirilmesi<br>⟶ *Bölüm "Aydınlatma (LED)"*. |

| Arıza | Olası neden | Çözüm |
|---|---|---|
| Yere su damlıyor | Cihazın arkasındaki alt buharlaşma tepsisi düz değil veya tahliye borusu tepsinin üzerine doğru yerleştirilmemiş veya tıkalı.<br>Su bağlantısı sızdırıyor.<br>Buz küpü haznesindeki buz erimiş, çünkü cihazın akım beslemesi kesilmiş. | Cihazın arkasındaki buharlaşma tepsisini ve tahliye borusunu kontrol ediniz.<br>Su bağlantısını kontrol ediniz ve bağlantıları sıkınız.<br>Buz küpü haznesini kontrol ediniz ve gerekirse boşaltınız. |
| Su sebili çalışmıyor | Su bağlantısı yok veya su beslemesi kapalı.<br>Bağlantı hortumu ezilmiş veya bükülmüş.<br>Su filtresi doğru takılmamış veya tıkanmış.<br>Su haznesi, soğutucu bölmesindeki düşük sıcaklık nedeniyle donmuş.<br>Çocuk emniyeti etkin veya dondurucu bölmesi kapağı kapalı değil. | Su borusunu ve musluğu kontrol ediniz.<br>Su filtresini kontrol ediniz.<br>Soğutucu bölmesindeki sıcaklığı biraz arttırınız.<br>Çocuk emniyetini devre dışı bırakınız.<br>Dondurucu bölmesi kapağını kapatınız. |
| Buz alınamıyor | Kurulumdan sonra, dondurucu bölmesinin gerekli sıcaklığa ulaşması ve buz küpleri üretmesi birkaç saat sürer.<br>Su bağlantısı yok veya su beslemesi kapalı.<br>Su filtresi doğru takılmamış veya tıkanmış.<br>Buz küpleri, buz küpü haznesinde birbirine yapışmış veya çıkış noktasına sıkışmış.<br>Buzmatik kapalı. | Su borusunu ve musluğu kontrol ediniz.<br>Su filtresini kontrol ediniz.<br>Çıkış noktasını kontrol ediniz. Buz küpü haznesini kontrol ediniz ve gerekirse boşaltınız.<br>Buzmatiği açınız. |

# Müşteri hizmetleri

Sorularınız, cihazda kendinizin gideremediği bir arıza veya cihazda onarım yapma gereği varsa müşteri hizmetlerimize başvurun.

Birçok sorunu, işbu kılavuzdaki veya web sitemizdeki arıza giderme bilgileriyle kendiniz düzeltebilirsiniz. Bu mümkün değilse müşteri hizmetlerimize başvurun.

Daima uygun bir çözüm bulabiliriz ve müşteri hizmetleri teknisyenlerinin gereksiz olarak gönderilmesini önlemeye çalışırız.

Cihazınızın, ister garanti kapsamında ister üretici garantisi sona erdikten sonra, eğitimli müşteri hizmetleri personelleri tarafından orijinal yedek parçalarla onarılmasını sağlarız.

Güvenlik nedenlerinden dolayı cihazda onarımlar sadece eğitimli uzman personel tarafından yapılabilir. Cihazda tarafımızdan görevlendirilmeyen kişiler tarafından onarımların yapılması veya müdahalede bulunulması durumunda veya cihazlarımız orijinal parça olmayan yedek parçalar, ek parçalar veya aksesuarlarla çalıştırıldığında ve bunun sonucunda bir arıza söz konusu olduğunda, garanti geçerliliğini kaybeder.

İlgili Ürünlerin Çevreye Duyarlı Tasarımına İlişkin Yönetmeliği uyarınca fonksiyon ile ilgili orijinal yedek parçaları, cihazınız piyasaya çıkarıldıktan sonra en az 10 yıl süresince müşteri hizmetlerimizden temin edebilirsiniz.

Ülkenizde geçerli olan garanti süresi ve garanti koşulları ile ilgili ayrıntılı bilgileri müşteri hizmetlerimizden, yetkili satıcınızdan veya Web sitemizden alabilirsiniz.

Müşteri hizmetlerine başvurduğunuzda cihazınızın ürün numarasını (E-Nr.) ve imalat numarasını (FD) hazır bulundurunuz.

Müşteri hizmetlerinin irtibat bilgileri, ekteki müşteri hizmetleri dizninde veya web sitemizde yer almaktadır.

## Ürün numarası (E-Nr.) ve imalat numarası (FD)

Ürün numarasını (E-Nr.) ve imalat numarasını (FD) cihazın tip levhasında bulabilirsiniz.

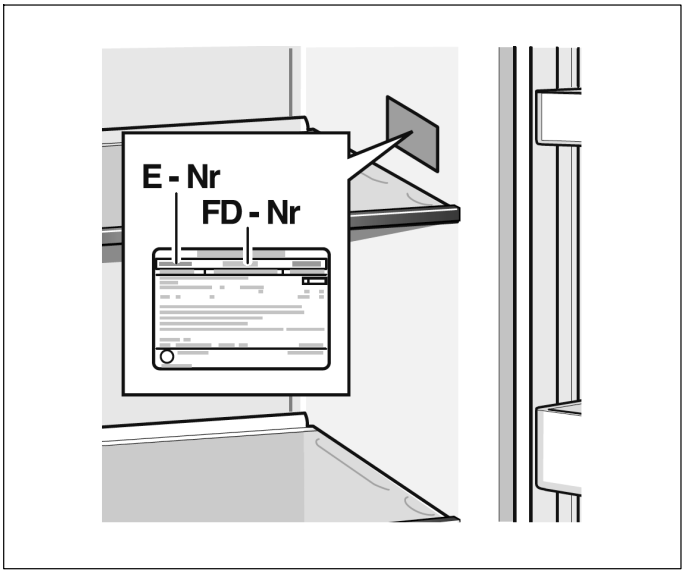


Cihaz bilgilerini ve müşteri hizmetlerinin telefon numarasını hızlıca bulabilmeniz için bilgileri not etmenizi öneririz.

## Teknik veriler

Soğutma maddesi, kullanılabilen iç hacim ve diğer teknik bilgiler tip plakasında bulunmaktadır.

Modelinizle ilgili ayrıntılı bilgileri İnternet'te şurada bulabilirsiniz: https://enerjietiketitr.bsh-group.com. Lütfen model arama ile ilgili talimatları izleyiniz. Model tanımı tip plakasında yer alan ürün numarasındaki (E-Nr.) eğik çizgiden önceki işaretlerden oluşur. Model tanımını alternatif olarak enerji etiketinin ilk satırında da bulabilirsiniz.

## Arızalarda onarım siparişi ve danışma

Tüm ülkelerin iletişim bilgileri için, ekteki yetkili servis listesine bakınız.

| | | |
|---|---|---|
| TR | 444 6688 | Çağrı merkezini sabit hatlardan aramanın bedeli şehir içi ücretlendirme, cep telefonlarından ise kullanılan tarifeye göre değişkenlik göstermektedir. |

Kullanim Süresi: 10 YIL (Ürünün fonksiyonunu yerine getirebilmesi için gerekli yedek parça bulundurma süresi).

**Garanti Şartları**

- Malın ayıplı olduğunun anlaşılması durumda tüketici, 6502 sayılı Tüketicinin Korunması Hakkında Kanunun 11 inci maddesinde yer alan;
  - Sözleşmeden dönme
  - Satış bedelinden indirim isteme,
  - Ücretsiz onarılmasını isteme,
  - Satılanın ayıpsız bir misli ile değiştirilmesini isteme,

  haklarından birini kullanabilir.
- Tüketicinin bu haklarından ücretsiz onarım hakkını seçmesi durumunda satıcı; işçilik masrafı, değiştirilen parça bedeli ya da başka herhangi bir ad altında hiçbir ücret talep etmeksizin malın onarımını yapmak veya yaptırmakla yükümlüdür. Tüketici ücretsiz onarım hakkını üretici veya ithalatçıya karşı da kullanılabilir. Satıcı, üretici ve ithalatçı tüketicinin bu hakkını kullanmasından müteselsilen sorumludur.
- Tüketicinin, ücretsiz onarım hakkını kullanması halinde malın;
  - Garanti süresi içinde tekrar arızalanması,
  - Tamiri için gereken azami sürenin aşılması,
  - Tamirinin mümkün olmadığının, yetkili servis istasyonu, satıcı, üretici veya ithalatçı tarafından bir raporla belirlenmesi durumlarında;

  tüketici malın bedel iadesini, ayıp oranında bedel indirimini veya imkan varsa malın ayıpsız misli ile değiştirilmesini satıcından talep edilir.
  Satıcı, tüketicinin talebini reddedemez. Bu talebin yerine getirilmemesi durumunda satıcı, üretici ve ithalatçı müteselsilen sorumludur.
- Malın kullanım kılavuzunda yer alan hususlara aykırı kullanılmasından kaynaklanan arızalar garanti kapsamı dışındadır.
- Tüketici, garantiden doğan haklarının kullanılması ile ilgili olarak çıkabilecek uyuşmazlıklarda yerleşim yerinin bulunduğu veya tüketici işleminin yapıldığı yerdeki Tüketici Hakem Heyetine veya Tüketici Mahkemesine başvurabilir.

İthalatçı Firma :

BSH Ev Aletleri ve Sanayi Ticaret A.Ş.
Fatih Sultan Mehmet Mah. Balkan Cad. No:51
Ümraniye-İstanbul-Türkiye
Tel : 0216 528 90 00 Fax : 0216 528 99 99

Üretici Firma :

BSH Hausgeräte GmbH
Carl-Wery Straße 34
81739 München, Germany
www.siemens-home.bsh-group.com
Phone : 00 49 89 4590-01

**BSH Hausgeräte GmbH**
Carl-Wery-Str. 34
81739 München

GERMANY

BSH Ev Aletleri Sanayi ve Ticaret A.Ş. tarafından Siemens AG'nin Ticari Marka Lisansı ile üretilmiştir

**siemens-home.bsh-group.com**

8001171595 (0206) tr