SIEMENS

Verkaufshandbuch Einbau- und freistehende Geräte 2026

Siemens Hausgeräte

12
Backöfen

130
Wäschepflege

116
Geschirrspüler

85
Kältegeräte

40
Kochfelder

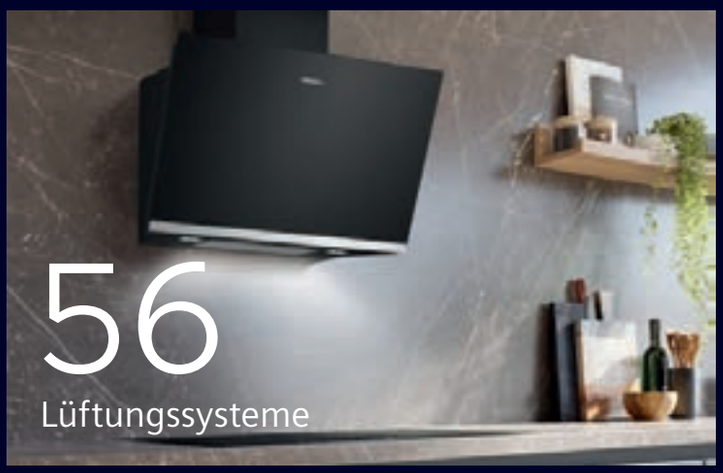

56
Lüftungssysteme

Inhalt

6 Innovationen von Siemens
8 Made in Germany / Nachhaltigkeit
10 Showrooms

Backöfen

12 iQ700 Backöfen im Überblick
15 iQ700 Dampfbacköfen
16 iQ700 Backöfen mit Mikrowellenfunktion
18 iQ700 Backöfen
20 iQ700 Kompaktbacköfen
24 iQ700 Wärmeschubladen
25 iQ700 Kaffeevollautomat
27 iQ500 Backöfen im Überblick
28 iQ500 Backöfen
31 iQ500 Mikrowellen
32 iQ500 Wärmeschublade
144 Sonderzubehör

Herde und Kochfelder

34 Herde und Kochfelder im Überblick
35 Einbau-Herde und Kochfelder
147 Sonderzubehör

Kochfelder

42 Kochfelder im Überblick
44 Induktions-Kochfelder
49 Konventionelle Kochfelder
51 Gas-Kochfelder
53 Domino-Kochfelder
56 Kochfelder mit integriertem Dunstabzug
149 Sonderzubehör

Lüftungssysteme

66 Lüftungssysteme im Überblick
68 Dunstabzüge mit Deckenmontage
69 Dunstabzüge mit Wandmontage
74 Integrierte Designhauben
150 Sonderzubehör

Kältegeräte

88 Kältegeräte im Überblick
92 Kühl-Gefrier-Kombinationen, Einbau
95 Kühlschränke, Einbau
102 Gefrierschränke, Einbau
103 Weintemperier-/Weinklimaschrank
104 Kühl-Gefrier-Kombinationen, freistehend
107 Kühlschrank, freistehend
107 Kühl-Gefrier-Kombinationen, Multidoor / Side by Side
112 Gefrierschränke, freistehend
154 Sonderzubehör

Spülen

120 Geschirrspüler im Überblick
122 Geschirrspüler, 60 cm
127 Geschirrspüler, 45 cm
129 Geschirrspüler, freistehend
158 Sonderzubehör

Waschen und Trocknen

131 Waschmaschine und Waschtrockner, Einbau
136 Neues Energielabel Trocknen
137 Wasch- und Trockengeräte im Überblick
138 Waschmaschinen und Trockner
143 Waschtrockner
161 Sonderzubehör

Service

163 Masszeichnungen
200 Social Media
203 Service

Die aufgeführten Preise sind in Schweizer Franken inkl. MwSt. / exkl. MwSt.
Alle Preise sind exkl. des obligatorischen vorgezogenen Recyclingbeitrags (vRB).
Die angegebenen Preise sind unverbindliche Preisempfehlungen; unsere Händler sind in der Gestaltung frei.

Eine Welt voller aufregender Möglichkeiten

Home Connect

Die faszinierende Welt der vernetzten Hausgeräte erleichtert dir das Leben. Steuere deine Hausgeräte von unterwegs. Einfach über die Siemens Hausgeräte App.

Design

Siemens steht für ein reduziertes und mehrfach ausgezeichnetes Design, klare Linienführung und zeitlose Ästhetik.

Speed

Die zeitsparenden Schnellprogramme der Siemens Hausgeräte ermöglichen dir vor allem eins:
mehr Zeit für die schönen Dinge des Lebens.

Der Weg zu deinem Wunschgerät

siemens-home.bsh-group.com/ch/de

Finde, was du suchst: für das Aussergewöhnliche im Leben. Du weisst genau, was du willst – und wir liefern dir das passende Modell von Siemens. Deshalb haben wir unsere Hausgeräte in drei Kategorien unterteilt, klassifizie t nach verschiedenen Leistungs- und Ausstattungsmerkmalen. Ob geräumig, schnell oder besonders effizient – du entscheidest. Finde das richtige Gerät, das exakt auf deine individuellen Bedürfnisse abgestimmt ist.

iQ700

iQ700 – Innovative Technologie in zukunftsweisendem Design für Premium-Ansprüche

Bei deinen Geräten willst du keine Kompromisse. Zukunftsweisende Features eines Hausgerätes, die deinen Alltag erleichtern, sind ein wichtiger Bestandteil. Innovation und Design im Gleichschritt – der Konkurrenz immer einen Schritt voraus.

iQ500

iQ500 – Intelligente Technologie in hochwertigem Design

Du weisst, wie wertvoll ein technisches Gerät in deinem Alltag sein kann. Beim Multitasking den Überblick bewahren, ohne auf Ästhetik zu verzichten, ist dein Anspruch.

iQ300

iQ300 – Fortschrittliche Technologie in funktionalem Design

Du kaufst ein Gerät bewusst und aus Überzeugung. Flexibilität ist ein Kernpunkt in deinem Leben. Du bist offen für Neuerungen und weisst zu schätzen, wie dir weitere Ausstattungsmerkmale die Arbeit erleichtern.

Siemens Hausgeräte steht für Technologie, Innovation und Design

100 Jahre

Siemens Backöfen

Entdecke die Welt neu. Mit Innovationen von Siemens.

Alltägliche Momente werden zu aussergewöhnlichen Erlebnissen. Vereinfache dein Leben und gewinne kostbare Zeit im Alltag. Bahnbrechende Entwicklungen und eine Vielfalt an intuitiven Produkten ermöglichen es dir, dein Zuhause auf vollkommen neue Weise zu steuern. Unabhängig davon, ob du gerade zu Hause oder in der weiten Welt unterwegs bist. Für das Aussergewöhnliche im Leben.

Preisgekrönte Perfektion: Design, das Erwartungen übertrifft.

Jedes Design von Siemens repräsentiert ein neues Lebensgefühl. Unsere Hausgeräte kombinieren einen hohen Designanspruch mit zukunftsweisender Technologie für noch mehr Freiheit und Möglichkeiten. Das ist unsere Vorstellung von sinnvollem Fortschritt: Siemens Hausgeräte stellen dich in den Mittelpunkt, damit du dein Leben geniessen und völlig frei gestalten kannst.

Made in Germany. Weil es nahe liegt

Auch in Zeiten der Globalisierung setzen wir auf «Made in Germany». Für uns ist das eine ganz bewusste Entscheidung. Denn neben hochwertiger Verarbeitung, sprichwörtlicher Zuverlässigkeit und modernsten technischen Standards hat «Made in Germany» einen weiteren unschätzbaren Vorteil: Die Nähe zu dir. So können wir dir zum Beispiel nicht nur eine ressourcenschonende Produktion, sondern auch kurze Transportwege garantieren. Daher fertigen wir weiterhin Teile unseres Produktsortiments in Deutschland und haben hier Forschungs- und Entwicklungszentren eingerichtet.
Siemens Hausgeräte steht für deutsche Ingenieurskunst auf höchstem Niveau.

Made in Germany Produktion. Unsere Standorte.

Dank unserer lokalen Made in Germany Produktion an 6 deutschen Standorten und kurzen Liefer- und Transportwegen reduzieren wir den CO_2-Fussabdruck auf ein Minimum.

An unseren deutschen Standorten arbeiten Entwicklerteams stets an neuen technischen Lösungen, die den Alltag unserer Kunden einfacher und angenehmer machen. Damit die Freude an unseren Qualitätsprodukten lange währt, setzen wir auf umfangreiche Qualitätskontrollen und die Verantwortung jedes Einzelnen.
So sichern wir Spitzenqualität – heute und in Zukunft.

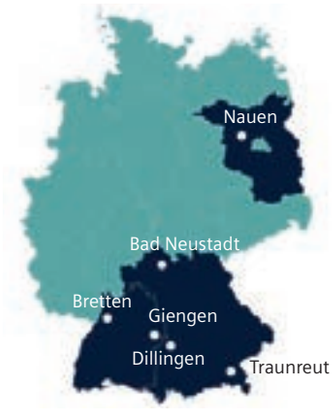

Nachhaltigkeit, die hält, was sie verspricht

Wir entwickeln seit jeher Produkte, die dir das Leben zu Hause erleichtern – und die mit jeder Generation immer nachhaltiger und umweltfreundlicher werden: Einerseits durch einen möglichst geringen Fussabdruck in der Herstellung, andererseits durch signifi ante Effizienz ewinne beim Energie- und Wasserverbrauch.

Nachhaltigkeit beginnt in der Produktion ...

Unsere Werke, Büros, Lager und F&E-Zentren werden zunehmend mit **umweltfreundlicher Energie** versorgt, die wir durch unsere Fotovoltaik-Anlagen selbst erzeugen oder von nachhaltigen Energieversorgern beschaffen.

Moderne Recyclingtechniken gewährleisten, dass wertvolle Ressourcen aus Altgeräten zurückgewonnen werden können. Zusätzlich entwickeln wir in Urban-Mining-Projekten geschlossene Materialkreisläufe für die **Rückgewinnung wertvoller Sekundärrohstoffe.**

Darüber hinaus reisen unsere Hausgeräte sowohl in der Produktion als auch im Vertrieb mit der Bahn, wo immer möglich. Auch dadurch kommen wir unserer Verantwortung nach, den **CO_2-Fussabdruck auf ein Minimum zu reduzieren.**

... und geht im Haushalt weiter.

Um welche Kategorie es sich auch handelt – dank intensiver Forschung und Entwicklung ist es uns in den letzten Jahren gelungen, die **Effizienz unse er Geräte deutlich zu verbessern.** So verbrauchen beispielsweise unsere neuesten Waschmaschinen bis zu 68 Prozent weniger Strom und unsere Geschirrspüler bis zu 57 Prozent weniger Wasser als vergleichbare Geräte aus dem Jahr 2001.

Damit helfen wir auch dir dabei, **Energie, Wasser und somit Kosten zu sparen.** Und zwar für viele Jahre, denn unsere Hausgeräte sind nicht nur auf Eleganz und Qualität, sondern auch auf **äusserste Langlebigkeit** ausgelegt.

Auf den folgenden Seiten erfährst du, wie du bei möglichst geringem Verbrauch das Meiste aus unseren Geräten herausholst, Stromfresser im Haushalt identifizie en und stoppen kannst.

Zusammengefasst: Wir leben Nachhaltigkeit in jeder Hinsicht – denn unsere Geräte sind ressourcenschonend in der Produktion, energiesparend im Verbrauch und langlebig in der Nutzung.

Deine individuelle Beratung in unseren Ausstellungen

In unseren Ateliers der Inspiration kannst du dich über die neusten Siemens Hausgeräte unverbindlich während der angegebenen Öffnungszeiten informieren. Um eine auf deine Bedürfnisse bezogene Beratung zu erhalten, vereinbare bitte online einen Termin.

Kochvorführung – für die richtige Entscheidung

Um dich bei deiner Entscheidung zu unterstützen, bietet dir Siemens Hausgeräte kostenlose Vorführungen in den exklusiven Ateliers der Inspiration an. Hier erlebst du hautnah die Vorteile der Geräte, erfährst alles über deren spezielle Funktionen und kannst dich live von den Möglichkeiten und innovativen Produkten überzeugen.

www.inspiration-ateliers.ch/siemens

Unsere Ateliers der Inspiration

Das Showroom-Erlebnis neu definie t.

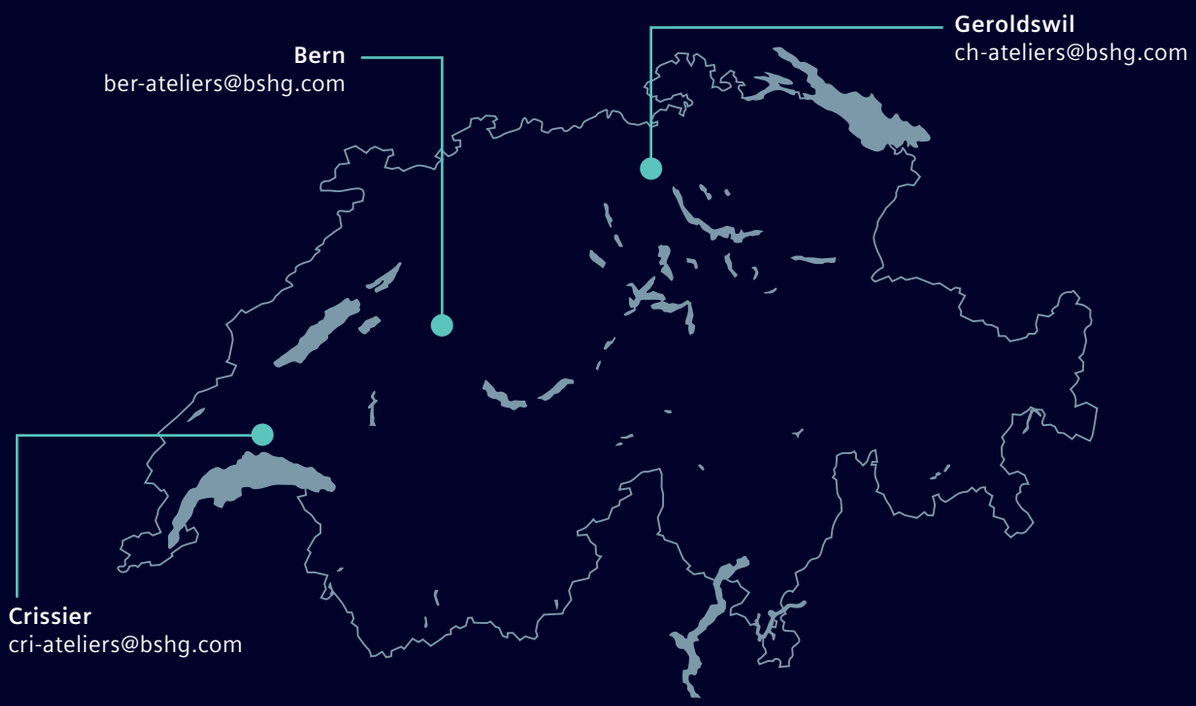

Backöfen 60 cm – Das Sortiment im Überblick

iQ700 mit TFT-Touchdisplay Pro

		Heizarten[1]	Ausstattung: Home Connect	Mikrowelle	Dampfgaren	Dampfstoss	cookControl	Auszug	Beleuchtung	Farbe	Seite
Backöfen											
HS758G3B1C		15/8/0	●		●	●	Pro	nachrüstbar	LED	■	15

iQ700 mit TFT-Touchdisplay Plus

		Heizarten[1]	Ausstattung: Home Connect	Mikrowelle	Dampfgaren	Dampfstoss	cookControl	Auszug	Beleuchtung	Farbe	Seite
Backöfen											
HS736G3B1C		14/8/0	●		●	●	Plus	nachrüstbar	LED	■	15
HM776G1B1B	NEU	15/0/5	●	●			Pro		LED	■	17
HM736G1B1C		15/0/5	●	●			Pro		LED	■	17
HB776G1B1		14/0/0	●				Plus	nachrüstbar	LED	■	18

iQ700 mit TFT-Touchdisplay

		Heizarten[1]	Ausstattung: Home Connect	Mikrowelle	Dampfgaren	Dampfstoss	cookControl	Auszug	Beleuchtung	Farbe	Seite
Backöfen											
HB774G1B1C		14/0/0	●				Plus	nachrüstbar	Halogen	■	18
HB754G1B1C		14/0/0	●				Plus	nachrüstbar	Halogen	■	19
HB734G1B1		14/0/0	●				Plus	nachrüstbar	Halogen	■	19

■ = Schwarz/Edelstahl

[1] Heizarten Backofen / Heizarten Dampf / Heizarten Mikrowelle

Backöfen 45 cm – Das Sortiment im Überblick

iQ700 mit TFT-Touchdisplay Plus

	Heizarten[1]	Ausstattung: Home Connect	varioSpeed	Dampfgaren	Dampfstoss	cookControl	Auszug	Beleuchtung	Farbe	Seite
Kompakt-Backöfen, 45 cm										
CS756G1B1	14/8/0	●		●	●	Plus	nachrüstbar	LED		20
CM776GKB1	14/0/6	●	●			Plus	1-fach Teleskopauszug	LED		21

Backöfen 45 cm – Das Sortiment im Überblick

iQ700 mit TFT-Touchdisplay

	Heizarten[1]	Ausstattung: Home Connect	varioSpeed	Dampfgaren	Dampfstoss	cookControl	Auszug	Beleuchtung	Mikrowellen-gerät	Wärme-schublade	Grillfunktion	cookControl	Volumen in l	Beladung max. in kg	Farbe	Seite
Kompakt-Backöfen, 45 cm																
CM724G1B1	9/0/6	●	●			Plus		LED	●				45			21
CB734G1B1	12/0/0	●				Plus	nachrüst-bar	Halogen					47			23
Kompakt-Dampfgarer, 45 cm																
CD714GXB1	0/4/0	●		●		Plus		LED					38			20
Kompakt-Mikrowelle, 45 cm																
CE732GXB1								LED	●		●	10	36			22
Kompakt-Mikrowellen, 38 cm																
BE732L1B1C								LED	●		●	10	21			22
BE732R1B1C								LED	●		●	10	21			22
Wärme- und Zubehörschubladen																
BI710D1B1		●								●			54	25		24
BI710C1B1C		●								●			20	25		24

Kaffee-Vollautomaten – Das Sortiment im Überblick

iQ700 mit TFT-Full-Touchdisplay Pro

	Ausstattung: Home Connect	oneTouch DoubleCup	autoMilk Clean	calc'nClean	Entnehmbarer Wassertank (2,4 l)	Beleuchtung	Farbe	Seite
Kaffee-Vollautomat								
CT718L1B0	●	●	●	●	●			25

Premium-Dampfbacköfen von Siemens

Dampfgaren Plus: schnell und gesund kochen mit Dampf
Dank der perfekten Kombination von Dampf und Hitze garen deine Speisen bei bis zu 120 °C und bis zu 20 % schneller als mit der Dampfgaren-Funktion.

Bratenthermometer Plus: beste Bratergebnisse – so einfach, wie noch nie
Das Bratenthermometer Plus misst die genaue Temperatur deines Bratens an drei verschiedenen Punkten und ermittelt so die verbleibende Bratzeit.

softMove: gedämpftes Öffnen und Schliessen der Backofentür
Entspannte Bedienung des Ofens ohne Drücken und Ziehen. Der intelligente Dämpfungsmechanismus sorgt dafür, dass sich die Ofentür sanft öffnet und schliesst.

Home Connect mit Fernsteuerung: entdecke das ganze Potenzial deines intelligenten Backofens
Mit der Siemens Hausgeräte App kannst du deinen Backofen von überall aus bedienen und überwachen sowie weitere digitale Services nutzen.

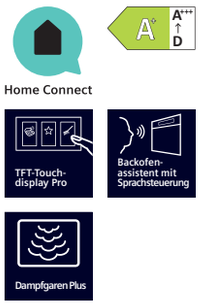

iQ700 | Einbau-Dampfbackofen

HS758G3B1C Schwarz / Edelstahl

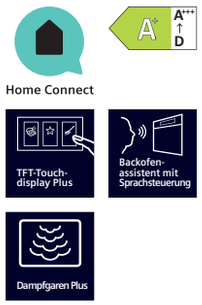

iQ700 | Einbau-Dampfbackofen

HS736G3B1C Schwarz / Edelstahl

Design	• Backrohr (Innenfläche): Email anthrazit • touchControl-Bedienung	• Backrohr (Innenfläche): Email anthrazit • touchControl-Bedienung
Komfort	**• TFT-Touchdisplay Pro** **• Backofenassistent mit Sprachsteuerung** **• cookControl Pro • Bratenthermometer Plus** **• LED-Innenbeleuchtung, abschaltbar** **• Klapptür mit softMove, gedämpftes Öffnen und Schliessen** • Elektronik-Uhr • Schnellaufheizung • coolStart • Temperaturvorschlag • Ist-Temperaturanzeige • Aufheizkontrolle • Restlaufzeitprognose • Leeranzeige Wassertank • Manueller Dampfstoss • Externe Dampferzeugung • 3 unterschiedliche Dampfzugaben möglich: stark, mittel, gering **• Home Connect-fähig über WLAN** • Kühlgebläse	**• TFT-Touchdisplay Plus** **• Backofenassistent mit Sprachsteuerung** **• cookControl Plus • Bratenthermometer Plus** **• LED-Innenbeleuchtung, abschaltbar** **• Klapptür mit softMove, gedämpftes Öffnen und Schliessen** • Elektronik-Uhr • Schnellaufheizung • coolStart • Temperaturvorschlag • Ist-Temperaturanzeige • Aufheizkontrolle • Restlaufzeitprognose • Leeranzeige Wassertank • Manueller Dampfstoss • Externe Dampferzeugung • 3 unterschiedliche Dampfzugaben möglich: stark, mittel, gering **• Home Connect-fähig über WLAN** • Kühlgebläse
Backofentyp und Heizart	• Dampfbackofen mit 23 Beheizungsarten: 4D Heissluft, Ober- / Unterhitze, Umluftgrill-System, Grossflächengrill, Kleinflächengrill, Pizzastufe, coolStart, Separate Unterhitze, Intensivhitze, Sanftgaren, Vorwärmen, Warmhalten, Heissluft sanft, Ober- / Unterhitze sanft, Air Fry, Dampf, Regenerieren, Gären, Auftauen, Umluftgrill + Dampf, Warmhalten + Dampf, 4D Heissluft + Dampf, Ober-/Unterhitze + Dampf • Zusätzliche Heizarten über die Siemens Hausgeräte App: Ruhen lassen, Vorwärmen • Dampfgaren Plus • Elektronische Temperaturregelung von 30 °C – 250 °C • Garraumvolumen: 71 l	• Dampfbackofen mit 22 Beheizungsarten: 4D Heissluft, Ober- / Unterhitze, Umluftgrill-System, Grossflächengrill, Kleinflächengrill, Pizzastufe, coolStart, Separate Unterhitze, Sanftgaren, Vorwärmen, Warmhalten, Heissluft sanft, Ober- / Unterhitze sanft, Air Fry, Dampfgarstufe, Regenerieren, Gären mit Dampf, Auftauen, Umluftgrill + Dampf, Warmhalten + Dampf, 4D Heissluft + Dampf, Ober- / Unterhitze + Dampf • Zusätzliche Heizarten über die Siemens Hausgeräte App: Ruhen lassen, Vorwärmen • Dampfgaren Plus • Elektronische Temperaturregelung von 30 °C – 250 °C • Garraumvolumen: 71 l
Zubehörträger / Auszugsystem	• 5 Einschubebenen **• Teleskop-Auszug nachrüstbar**	• 5 Einschubebenen **• Teleskop-Auszug nachrüstbar**
Reinigung	• Decke, ecoClean-Reinigung für Rückwand, selbstreinigende Rückwand und Seitenteile mit ecoClean Plus • humidClean • Vollglas-Innentür	• ecoClean-Reinigung für Rückwand • humidClean • Vollglas-Innentür
Umwelt und Sicherheit	• Energie-Effizienzklasse: A+[2] • Sehr geringe Fenstertemperatur max. 40 °C[3] • 3-fach Verglasung coolTouch-Tür • Kindersicherung • Sicherheitsabschaltung • Restwärmeanzeige	• Energie-Effizienzklasse: A+[2] • Sehr geringe Fenstertemperatur max. 40 °C[3] • 3-fach Verglasung coolTouch-Tür • Kindersicherung • Sicherheitsabschaltung • Restwärmeanzeige
Masse[1] H x B x T	• Einbaumass: 585 – 595 x 560 – 568 x 550 mm • Gerätemass: 595 x 594 x 548 mm	• Einbaumass: 585 – 595 x 560 – 568 x 550 mm • Gerätemass: 595 x 594 x 548 mm
Technische Informationen	• Länge Anschlusskabel: 120 cm • Gerätedaten: 220 – 240 V / 3,6 kW Elektroanschluss: 2L / N / E / 10 A Direktanschluss • Masse und Einbauhinweise zu diesem Gerät gemäss technischer Zeichnung[1] beachten!	• Länge Anschlusskabel: 120 cm • Gerätedaten: 220 – 240 V / 3,6 kW Elektroanschluss: 2L / N / E / 10 A Direktanschluss • Masse und Einbauhinweise zu diesem Gerät gemäss technischer Zeichnung[1] beachten!
Zubehör	1 x Backblech emailliert, 1 x Rost, 1 x Dampfbehälter (gelocht, Grösse XL), 1 x Dampfbehälter (gelocht, Grösse M), 1 x Dampfbehälter (ungelocht, Grösse M), 1 x Universalpfanne	1 x Backblech emailliert, 1 x Dampfbehälter (gelocht, Grösse M), 1 x Dampfbehälter (gelocht, Grösse XL), 1 x Dampfbehälter (ungelocht, Grösse M), 1 x Rost, 1 x Universalpfanne
Sonderzubehör	• HZ531010, Keramik-Backblech, antihaft-beschichtet • HZ532010, Universalpfanne, Keramik antihaft • HZ629070, Air Fry & Grillblech • HZ635000, Air Fry Blech & Grill-Set • HZ632070, Universalpfanne, emailliert • HZ32WA00, Kabelloses Speisenthermometer • HZ633070, Profi-Pfanne, emailliert • HZ633001, Deckel für Profi-Pfanne • HZ636000, Glaspfanne • HZ915003, Bräter, transparent • HZ66X650, Installationszubehör, 20 x 555 x 6 mm, Schwarz • HZ638D00, Clip-Vollauszug, Edelstahl • HZ66D52, Dampfbehälter (gelocht / Ungelocht)	• HZ327000, Backstein • HZ531010, Keramik-Backblech, antihaft-beschichtet • HZ532010, Universalpfanne, Keramik antihaft • HZ638D00, Clip-Vollauszug, Edelstahl • HZ629070, Air Fry & Grillblech • HZ635000, Air Fry Blech & Grill-Set • HZ632070, Universalpfanne, emailliert • HZ32WA00, Kabelloses Speisenthermometer • HZ633001, Deckel für Profi-Pfanne • HZ633070, Profi-Pfanne, emailliert • HZ636000, Glaspfanne • HZ66X650, Installationszubehör, 20 x 555 x 6 mm, Schwarz • HZ915003, Bräter, transparent
Katalogpreis*	**4'020.– inkl. MwSt.** *3'718.78 exkl. MwSt.* exkl. vRB **10.81** / *10.–*	**3'320.– inkl. MwSt.** *3'071.23 exkl. MwSt.* exkl. vRB **10.81** / *10.–*

*Die aufgeführten Preise sind in Schweizer Franken inkl. MwSt. / exkl. MwSt.
Alle Preise sind exkl. des obligatorischen vorgezogenen Recyclingbeitrags (vRB).
Die angegebenen Preise sind unverbindliche Preisempfehlungen; unsere Händler sind in der Gestaltung frei.
[1] Technische Zeichnungen zu diesen Geräten siehe ab Seite 164. [2] Auf einer Energieeffizienzklassen-Skala von A+++ bis D, gemäss EU Nr. 65 / 2014.
[3] Messung bei 180 °C Backofentemperatur, Heizart Ober- / Unterhitze nach 1 Stunde in der Fenstermitte.

Premium-Backöfen mit Mikrowellenfunktion von Siemens

varioSpeed

Mikrowellen-Kombinationsbetrieb: einfacher Knopfdruck, doppelt so schnell
Es ist ganz einfach, doppelt so schnell zu sein: Ein Knopfdruck. Denn die integrierte Mikrowelle hilft nicht nur beim Auftauen und Erwärmen. Sie verkürzt die Zubereitungszeit aller Gerichte im Backofen, indem sie zur gewählten Heizart zugeschaltet wird. Und das bei perfekter Qualität.

coolStart

coolStart: perfektes und schnelles Ergebnis, ohne Vorheizen des Backofens
coolStart verwendet eine intelligente Heizregelung, die ohne Vorheizen funktioniert. So kannst du viele Gerichte schnell und ohne Vorheizen zubereiten und sparst Zeit und Energie.

activeClean®

activeClean®: nie wieder Ofen schrubben
Dank activeClean® reinigt sich dein Backofen selbst. Entferne einfach den groben Schmutz, den Rest erledigt der Backofen. Auf Knopfdruck werden alle Reste vom Backen, Braten und Grillen bei hoher Temperatur in Asche verwandelt. Du musst dann nur noch mit einem feuchten Tuch nachwischen – und fertig.

auto
cookControl Pro

cookControl Pro: alle Gerichte immer perfekt zubereitet
Wähle ein Gericht aus. Dein Backofen stellt automatisch das richtige Programm ein und schaltet sich aus, wenn dein Gericht perfekt zubereitet ist.

Home Connect | TFT-Touch-display Plus | Backofen-assistent mit Sprachsteuerung | activeClean® | NEU

Home Connect | TFT-Touch-display Plus | Backofen-assistent mit Sprachsteuerung

	iQ700 | Einbau-Backofen mit Mikrowellenfunktion HM776G1B1B Schwarz / Edelstahl	iQ700 | Einbau-Backofen mit Mikrowellenfunktion HM736G1B1C Schwarz / Edelstahl
Design	• Backrohr (Innenfläche): Email anthrazit • touchControl-Bedienung	• Backrohr (Innenfläche): Email anthrazit • touchControl-Bedienung
Komfort	• **TFT-Touchdisplay Plus** • **Backofenassistent mit Sprachsteuerung** • **cookControl Pro** • **LED-Innenbeleuchtung, abschaltbar** • **Klapptür mit softMove, gedämpftes Öffnen und Schliessen** • Elektronik-Uhr • Schnellaufheizung • coolStart • Temperaturvorschlag • Ist-Temperaturanzeige • Aufheizkontrolle • **Home Connect-fähig über WLAN** • Kühlgebläse	• **TFT-Touchdisplay Plus** • **Backofenassistent mit Sprachsteuerung** • **cookControl Pro** • **LED-Innenbeleuchtung, abschaltbar** • **Klapptür mit softMove, gedämpftes Öffnen und Schliessen** • Elektronik-Uhr • Schnellaufheizung • coolStart • Temperaturvorschlag • Ist-Temperaturanzeige • Aufheizkontrolle • **Home Connect-fähig über WLAN** • Kühlgebläse
Backofentyp und Heizart	• Backofen mit Mikrowelle mit 20 Beheizungsarten: 4D-Heissluft, Ober- / Unterhitze, Umluftgrill-System, Grossflächengrill, Kleinflächengrill, Pizzastufe, coolStart, Separate Unterhitze, Sanftgaren, Vorwärmen, Warmhalten, Heissluft sanft, Ober- / Unterhitze sanft, Air Fry, Mikrowelle, 4D Heissluft + Mikrowelle, Ober- / Unterhitze + Mikrowelle, Grossflächengrill + Mikrowelle, Kleinflächengrill + Mikrowelle, Umluftgrill + Mikrowelle • Zusätzliche Heizarten über die Siemens Hausgeräte App: Ruhen lassen, Vorwärmen • 4D-Heissluft: Grillspiess-Funktion möglich mit Sonderzubehör Air Fry Blech & Grill-Set • Intelligente Inverter-Technologie: die Maximal-Leistung wird bei längerem Betrieb bis auf 600 W reguliert • Elektronische Temperaturregelung von 30 °C – 300 °C • Max. Mikrowellenleistung: 800 W; 5 Leistungsstufen (90 W, 180 W, 360 W, 600 W, boost) • Garraumvolumen: 67 l	• Backofen mit Mikrowelle mit 20 Beheizungsarten: 4D Heissluft, Ober- / Unterhitze, Umluftgrill-System, Grossflächengrill, Kleinflächengrill, Pizzastufe, coolStart, Separate Unterhitze, Sanftgaren, Vorwärmen, Warmhalten, Heissluft sanft, Ober- / Unterhitze sanft, Air Fry, Mikrowelle, 4D Heissluft + Mikrowelle, Ober- / Unterhitze + Mikrowelle, Grossflächengrill + Mikrowelle, Kleinflächengrill + Mikrowelle, Umluftgrill + Mikrowelle • Zusätzliche Heizarten über die Siemens Hausgeräte App: Ruhen lassen, Vorwärmen • Intelligente Inverter-Technologie: die Maximal-Leistung wird bei längerem Betrieb bis auf 600 W reguliert • Elektronische Temperaturregelung von 30 °C – 300 °C • Max. Mikrowellenleistung: 800 W; 5 Leistungsstufen (90 W, 180 W, 360 W, 600 W, boost) • Garraumvolumen: 67 l
Zubehörträger / Auszugsystem	• 5 Einschubebenen	• 5 Einschubebenen
Reinigung	• **activeClean®: pyrolytische Selbstreinigung** • humidClean	• ecoClean • humidClean
Umwelt und Sicherheit	• **Sehr geringe Fenstertemperatur max. 30 °C**[2] • Niedrige Türtemperatur während der pyrolytischen Reinigung • 4-fach Verglasung coolTouch-Tür • Türverriegelung elektronisch • Kindersicherung • Sicherheitsabschaltung • Restwärmeanzeige	• Sehr geringe Fenstertemperatur max. 40 °C[2] • 3-fach Verglasung coolTouch-Tür • Kindersicherung • Sicherheitsabschaltung • Restwärmeanzeige
Masse[1] H x B x T	• Einbaumass: 585 – 595 x 560 – 568 x 550 mm • Gerätemass: 595 x 594 x 548 mm	• Einbaumass: 585 – 595 x 560 – 568 x 550 mm • Gerätemass: 595 x 594 x 548 mm
Technische Informationen	• Gerätedaten: 220 – 240 V / 3,6 kW Elektroanschluss: 1L / N / E / 16 A Direktanschluss • Masse und Einbauhinweise zu diesem Gerät gemäss technischer Zeichnung[1] beachten!	• Gerätedaten: 220 – 240 V / 3,6 kW Elektroanschluss: 2L / N / E / 10 A Direktanschluss • Masse und Einbauhinweise zu diesem Gerät gemäss technischer Zeichnung[1] beachten!
Zubehör	2 Kombirost, 1 Universalpfanne	1 Backblech emailliert, 1 Kombirost, 1 Universalpfanne
Sonderzubehör	• HZ327000, Backstein • HZ531010, Keramik-Backblech, antihaft-beschichtet • HZ532010, Universalpfanne, Keramik antihaft • HZ629070, Air Fry & Grillblech • HZ635000, Air Fry Blech & Grill-Set • HZ633070, Profi-Pfanne, emailliert • HZ632070, Universalpfanne, emailliert • HZ633001, Deckel für Profi-Pfanne • HZ636000, Glaspfanne • HZ66X650, Installationszubehör, 20 x 555 x 6 mm, Schwarz • HZ915003, Bräter, transparent	• HZ327000, Backstein • HZ531010, Keramik-Backblech, antihaft-beschichtet • HZ532010, Universalpfanne, Keramik antihaft • HZ629070, Air Fry & Grillblech • HZ635000, Air Fry Blech & Grill-Set • HZ632070, Universalpfanne, emailliert • HZ633001, Deckel für Profi-Pfanne • HZ633070, Profi-Pfanne, emailliert • HZ636000, Glaspfanne • HZ66X650, Installationszubehör, 20 x 555 x 6 mm, Schwarz • HZ915003, Bräter, transparent
Katalogpreis*	**3'640.– inkl. MwSt.** *3'367.25 exkl. MwSt.* exkl. vRB **10.81** / *10.–*	**3'020.– inkl. MwSt.** *2'793.71 exkl. MwSt.* exkl. vRB **10.81** / *10.–*

*Die aufgeführten Preise sind in Schweizer Franken inkl. MwSt. / exkl. MwSt.
Alle Preise sind exkl. des obligatorischen vorgezogenen Recyclingbeitrags (vRB).
Die angegebenen Preise sind unverbindliche Preisempfehlungen; unsere Händler sind in der Gestaltung frei.
[1] Technische Zeichnungen zu diesen Geräten siehe ab Seite 164.
[2] Messung bei 180 °C Backofentemperatur, Heizart Ober- / Unterhitze nach 1 Stunde in der Fenstermitte.

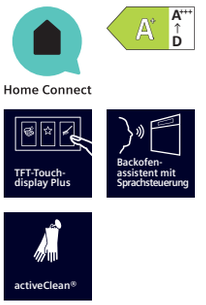

iQ700 | Einbau-Backofen

HB776G1B1 Schwarz / Edelstahl

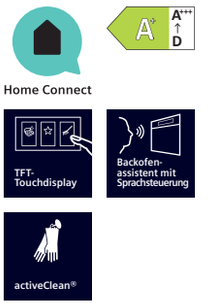

iQ700 | Einbau-Backofen

HB774G1B1C Schwarz / Edelstahl

	HB776G1B1 Schwarz / Edelstahl	HB774G1B1C Schwarz / Edelstahl
Design	• Backrohr (Innenfläche): Email anthrazit • touchControl-Bedienung	• Backrohr (Innenfläche): Email anthrazit • touchControl-Bedienung
Komfort	• **TFT-Touchdisplay Plus** • **Backofenassistent mit Sprachsteuerung** • **cookControl Plus** • **LED-Innenbeleuchtung, abschaltbar** • **Klapptür mit softMove, gedämpftes Öffnen und Schliessen** • Elektronik-Uhr • Schnellaufheizung • coolStart • Temperaturvorschlag • Ist-Temperaturanzeige • Aufheizkontrolle • **Home Connect-fähig über WLAN** • Kühlgebläse	• **TFT-Touchdisplay** • **Backofenassistent mit Sprachsteuerung** • **cookControl Plus** • Halogen-Innenbeleuchtung, abschaltbar • **Klapptür mit softMove, gedämpftes Öffnen und Schliessen** • Elektronik-Uhr • Schnellaufheizung • coolStart • Temperaturvorschlag • Ist-Temperaturanzeige • Aufheizkontrolle • **Home Connect-fähig über WLAN** • Kühlgebläse
Backofentyp und Heizart	• Backofen mit 14 Beheizungsarten: 4D Heissluft, Ober- / Unterhitze, Umluftgrill-System, Gross-flächengrill, Kleinflächengrill, Pizzastufe, coolStart, Separate Unterhitze, Sanftgaren, Vorwärmen, Warmhalten, Heissluft sanft, Ober- / Unterhitze sanft, Air Fry • Zusätzliche Heizarten über die Siemens Hausgeräte App: Ruhen lassen, Vorwärmen • Elektronische Temperaturregelung von 30 °C – 300 °C • Garraumvolumen: 71 l	• Backofen mit 14 Beheizungsarten: 3D Heissluft, Ober- / Unterhitze, Umluftgrill-System, Gross-flächengrill, Kleinflächengrill, Pizzastufe, coolStart, Separate Unterhitze, Sanftgaren, Vorwärmen, Warmhalten, Heissluft sanft, Ober- / Unterhitze sanft, Air Fry • Zusätzliche Heizarten über die Siemens Hausgeräte App: Ruhen lassen, Vorwärmen • Elektronische Temperaturregelung von 30 °C – 300 °C • Garraumvolumen: 71 l
Zubehörträger / Auszugssystem	• 5 Einschubebenen • **Teleskop-Auszug nachrüstbar,** activeClean®-fähig	• 5 Einschubebenen • **Teleskop-Auszug nachrüstbar,** activeClean®-fähig
Reinigung	• **activeClean®: Selbstreinigungs-Automatik** • humidClean • Vollglas-Innentür	• **activeClean®: Selbstreinigungs-Automatik** • humidClean • Vollglas-Innentür
Umwelt und Sicherheit	• Energie-Effizienzklasse: A+[2] • **Sehr geringe Fenstertemperatur max. 30 °C[3]** • Niedrige Türtemperatur während der pyrolytischen Reinigung • Türverriegelung elektronisch • Kindersicherung • Sicherheitsabschaltung • Restwärmeanzeige	• Energie-Effizienzklasse: A+[2] • **Sehr geringe Fenstertemperatur max. 30 °C[3]** • Niedrige Türtemperatur während der pyrolytischen Reinigung • Türverriegelung elektronisch • Kindersicherung • Sicherheitsabschaltung • Restwärmeanzeige
Masse[1] H x B x T	• Einbaumass: 585 – 595 x 560 – 568 x 550 mm • Gerätemass: 595 x 594 x 548 mm	• Einbaumass: 585 – 595 x 560 – 568 x 550 mm • Gerätemass: 595 x 594 x 548 mm
Technische Informationen	• Gerätedaten: 220 – 240 V / 3,6 kW Elektroanschluss: 1L / N / E / 16 A Direktanschluss • Masse und Einbauhinweise zu diesem Gerät gemäss technischer Zeichnung[1] beachten!	• Gerätedaten: 220 – 240 V / 3,6 kW Elektroanschluss: 2L / N / E / 10 A Direktanschluss • Masse und Einbauhinweise zu diesem Gerät gemäss technischer Zeichnung[1] beachten!
Zubehör	1 Backblech emailliert, 1 Kombirost, 1 Universalpfanne	1 Backblech emailliert, 1 Kombirost, 1 Universalpfanne
Sonderzubehör	• HZ327000, Backstein • HZ532010, Universalpfanne, Keramik antihaft • HZ531010, Keramik-Backblech, antihaft-beschichtet • HZ629070, Air Fry & Grillblech • HZ635000, Air Fry Blech & Grill-Set • HZ632070, Universalpfanne, emailliert • HZ32WA00, Kabelloses Speisenthermometer • HZ633001, Deckel für Profi-Pfanne • HZ633070, Profi-Pfanne, emailliert • HZ634000, Back- und Bratrost (Standard) • HZ636000, Glaspfanne • HZ638070, Clip-Vollauszug, Edelstahl • HZ66X650, Installationszubehör, 20 x 555 x 6 mm, Schwarz • HZ915003, Bräter, transparent	• HZ327000, Backstein • HZ532010, Universalpfanne, Keramik antihaft • HZ531010, Keramik-Backblech, antihaft-beschichtet • HZ629070, Air Fry & Grillblech • HZ635000, Air Fry Blech & Grill-Set • HZ632070, Universalpfanne, emailliert • HZ32WA00, Kabelloses Speisenthermometer • HZ633001, Deckel für Profi-Pfanne • HZ633070, Profi-Pfanne, emailliert • HZ634000, Back- und Bratrost (Standard) • HZ636000, Glaspfanne • HZ638070, Clip-Vollauszug, Edelstahl • HZ66X650, Installationszubehör, 20 x 555 x 6 mm, Schwarz • HZ915003, Bräter, transparent
Katalogpreis*	**2'550.– inkl. MwSt.** *2'358.93 exkl. MwSt.* exkl. vRB **10.81** / *10.–*	**2'350.– inkl. MwSt.** *2'173.91 exkl. MwSt.* exkl. vRB **10.81** / *10.–*

*Die aufgeführten Preise sind in Schweizer Franken inkl. MwSt. / exkl. MwSt.
Alle Preise sind exkl. des obligatorischen vorgezogenen Recyclingbeitrags (vRB).
Die angegebenen Preise sind unverbindliche Preisempfehlungen; unsere Händler sind in der Gestaltung frei.

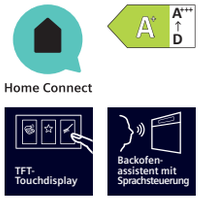

iQ700 | Einbau-Backofen

HB754G1B1C Schwarz / Edelstahl

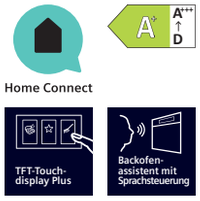

iQ700 | Einbau-Backofen

HB734G1B1 Schwarz / Edelstahl

	HB754G1B1C Schwarz / Edelstahl	HB734G1B1 Schwarz / Edelstahl
Design	• Backrohr (Innenfläche): Email anthrazit • touchControl-Bedienung	• Backrohr (Innenfläche): Email anthrazit • touchControl-Bedienung
Komfort	• **TFT-Touchdisplay** • **Backofenassistent mit Sprachsteuerung** • **cookControl Plus** • Halogen-Innenbeleuchtung, abschaltbar • **Klapptür mit softMove, gedämpftes Öffnen und Schliessen** • Elektronik-Uhr • Schnellaufheizung • coolStart • Temperaturvorschlag • Ist-Temperaturanzeige • Aufheizkontrolle • **Home Connect-fähig über WLAN** • Kühlgebläse	• **TFT-Touchdisplay** • **Backofenassistent mit Sprachsteuerung** • **cookControl Plus** • Halogen-Innenbeleuchtung, abschaltbar • **Klapptür mit softMove, gedämpftes Öffnen und Schliessen** • Elektronik-Uhr • Schnellaufheizung • coolStart • Elektronische Einstellempfehlung • Ist-Temperaturkontrolle • Optische Aufheizkontrolle • **Home Connect-fähig über WLAN** • Kühlgebläse
Backofentyp und Heizart	• Backofen mit 14 Beheizungsarten: 3D Heissluft, Ober- / Unterhitze, Umluftgrill-System, Gross-flächengrill, Kleinflächengrill, Pizzastufe, coolStart, Separate Unterhitze, Sanftgaren, Vorwärmen, Warmhalten, Heissluft sanft, Ober- / Unterhitze sanft, Air Fry • Zusätzliche Heizarten über die Siemens Hausgeräte App: Ruhen lassen, Vorwärmen • Elektronische Temperaturregelung von 30 °C – 300 °C • Garraumvolumen: 71 l	• Backofen mit 14 Beheizungsarten: 3D Heissluft, Ober- / Unterhitze, Umluftgrill-System, Gross-flächengrill, Kleinflächengrill, Pizzastufe, coolStart, separate Unterhitze, Sanftgaren, Vorwärmen, Warmhalten, Heissluft sanft, Ober- / Unterhitze sanft, Air Fry • Zusätzliche Heizarten über die Siemens Hausgeräte App: Ruhen lassen, Vorwärmen • Elektronische Temperaturregelung von 30 °C – 300 °C • Garraumvolumen: 71 l
Zubehörträger / Auszugsystem	• 5 Einschubebenen • **Teleskop-Auszug nachrüstbar**	• 5 Einschubebenen • **Teleskop-Auszug nachrüstbar**
Reinigung	• Decke, ecoClean-Reinigung für Rückwand, selbstreinigende Rückwand und Seitenteile mit ecoClean Plus • humidClean, ecoClean Plus-Programm • Vollglas-Innentür	• ecoClean • humidClean • Vollglas-Innentür
Umwelt und Sicherheit	• Energie-Effizienzklasse: A+[2] • Sehr geringe Fenstertemperatur max. 40 °C[3] • 3-fach Verglasung coolTouch-Tür • Kindersicherung • Sicherheitsabschaltung • Restwärmeanzeige	• Energie-Effizienzklasse: A+[2] • Sehr geringe Fenstertemperatur max. 40 °C[3] • 3-fach Verglasung coolTouch-Tür • Kindersicherung • Sicherheitsabschaltung • Restwärmeanzeige
Masse[1] H x B x T	• Einbaumass: 585 – 595 x 560 – 568 x 550 mm • Gerätemass: 595 x 594 x 548 mm	• Einbaumass: 585 – 595 x 560 – 568 x 550 mm • Gerätemass: 595 x 594 x 548 mm
Technische Informationen	• Gerätedaten: 220 – 240 V / 3,6 kW Elektroanschluss: 2L / N / E / 10 A Direktanschluss • Masse und Einbauhinweise zu diesem Gerät gemäss technischer Zeichnung[1] beachten!	• Gerätedaten: 220 – 240 V / 3,6 kW Elektroanschluss: 1L / N / E / 16 A Direktanschluss • Masse und Einbauhinweise zu diesem Gerät gemäss technischer Zeichnung[1] beachten!
Zubehör	1 Backblech emailliert, 1 Kombirost, 1 Universalpfanne	1 Backblech emailliert, 1 Kombirost, 1 Universalpfanne
Sonderzubehör	• HZ327000, Backstein • HZ532010, Universalpfanne, Keramik antihaft • HZ531010, Keramik-Backblech, antihaft-beschichtet • HZ629070, Air Fry & Grillblech • HZ635000, Air Fry Blech & Grill-Set • HZ632070, Universalpfanne, emailliert • HZ32WA00, Kabelloses Speisenthermometer • HZ633001, Deckel für Profi-Pfanne • HZ633070, Profi-Pfanne, emailliert • HZ634000, Back- und Bratrost (Standard) • HZ636000, Glaspfanne • HZ638000, Clip-Vollauszug, Edelstahl • HZ66X650, Installationszubehör, 20 x 555 x 6 mm, Schwarz • HZ915003, Bräter, transparent	• HZ327000, Backstein • HZ532010, Universalpfanne, Keramik antihaft • HZ531010, Keramik-Backblech, antihaft-beschichtet • HZ629070, Air Fry & Grillblech • HZ635000, Air Fry Blech & Grill-Set • HZ632070, Universalpfanne, emailliert • HZ32WA00, Kabelloses Speisenthermometer • HZ633001, Deckel für Profi-Pfanne • HZ633070, Profi-Pfanne, emailliert • HZ634000, Back- und Bratrost (Standard) • HZ636000, Glaspfanne • HZ638000, Clip-Vollauszug, Edelstahl • HZ66X650, Installationszubehör, 20 x 555 x 6 mm, Schwarz • HZ915003, Bräter, transparent
Katalogpreis*	**2'010.– inkl. MwSt.** *1'859.39 exkl. MwSt.* exkl. vRB **10.81** / *10.–*	**1'770.– inkl. MwSt.** *1'637.37 exkl. MwSt.* exkl. vRB **10.81** / *10.–*

[1] Technische Zeichnungen zu diesen Geräten siehe ab Seite 164.
[2] Auf einer Energieeffizienzklassen-Skala von A+++ bis D, gemäss EU Nr. 65 / 2014.
[3] Messung bei 180 °C Backofentemperatur, Heizart Ober- / Unterhitze nach 1 Stunde in der Fenstermitte.

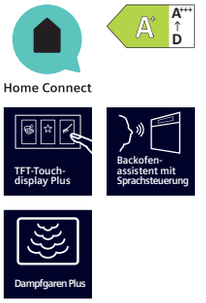

iQ700 | Einbau-Kompakt-Dampfbackofen

CS756G1B1 Schwarz / Edelstahl

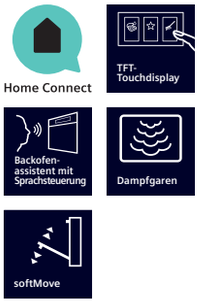

iQ700 | Einbau-Dampfgarer

CD714GXB1 Schwarz / Edelstahl

Design	• Backrohr (Innenfläche): Email anthrazit • touchControl-Bedienung	• Garraum: Edelstahl • touchControl-Bedienung
Komfort	• **TFT-Touchdisplay Plus** • **Backofenassistent mit Sprachsteuerung** • **cookControl Plus** • **LED-Innenbeleuchtung, abschaltbar** • **Klapptür mit softMove, gedämpftes Öffnen und Schliessen** • Elektronik-Uhr • Leeranzeige Wassertank • Externe Dampferzeugung • 3 unterschiedliche Dampfzugaben möglich: stark, mittel, gering • Manueller Dampfstoss • Ist-Temperaturkontrolle • Optische Aufheizkontrolle • **Home Connect-fähig über WLAN** • Schnellaufheizung • coolStart • Kühlgebläse	• **TFT-Touchdisplay** • **Backofenassistent mit Sprachsteuerung** • **cookControl Plus** • **LED-Innenbeleuchtung, abschaltbar** • **Klapptür mit softMove, gedämpftes Öffnen und Schliessen** • Elektronik-Uhr • Leeranzeige Wassertank • Interne Dampferzeugung • Elektronische Einstellempfehlung • Ist-Temperaturkontrolle • Optische Aufheizkontrolle • **Home Connect-fähig über WLAN** • Kühlgebläse
Backofentyp und Heizart	• Kompaktdampfbackofen mit 22 Beheizungsarten: 4D-Heissluft, Ober- / Unterhitze, Umluftgrill-System, Gross-flächengrill, Kleinflächengrill, Pizzastufe, coolStart, Separate Unterhitze, Sanftgaren, Vorwärmen, Warmhalten, Heissluft sanft, Ober- / Unterhitze sanft, Air Fry, Dampf, Regenerieren, Gären, Auftauen, Umluftgrill + Dampf, Warmhalten + Dampf, 4D Heissluft + Dampf, Ober- / Unterhitze + Dampf • Zusätzliche Heizarten über die Siemens Hausgeräte App: Ruhen lassen, Vorwärmen • Dampfgaren Plus • Elektronische Temperaturregelung von 30 °C – 250 °C • Garraumvolumen: 47 l	• Kompaktdampfgarer mit 4 Beheizungsarten: Dampfgaren, Regenerieren, Gären mit Dampf, Auftauen • Elektronische Temperaturregelung von 30 °C – 100 °C • Garraumvolumen: 38 l
Zubehör-träger / Aus-zugsystem	• 3 Einschubebenen • **Teleskop-Auszug nachrüstbar**	• 3 Einschubebenen
Reinigung	• Decke, ecoClean-Reinigung für Rückwand, selbstreinigende Rückwand und Seitenteile mit ecoClean Plus • humidClean, ecoClean Plus-Programm • Vollglas-Innentür	• Vollglas-Innentür
Umwelt und Sicherheit	• Energie-Effizienzklasse: A+[2] • Sehr geringe Fenstertemperatur max. 40 °C[3] • Kindersicherung • Sicherheitsabschaltung • Restwärmeanzeige	• Sehr geringe Fenstertemperatur max. 40 °C[3] • Kindersicherung • Sicherheitsabschaltung
Masse[1] H x B x T	• Einbaumass: 450 – 455 x 560 – 568 x 550 mm • Gerätemass: 455 x 594 x 548 mm	• Einbaumass: 450 – 455 x 560 – 568 x 550 mm • Gerätemass: 455 x 594 x 548 mm
Technische Informationen	• Gerätedaten: 220 – 240 V / 3,3 kW Elektroanschluss: 1L / N / E / 16 A Direktanschluss • Masse und Einbauhinweise zu diesem Gerät gemäss technischer Zeichnung[1] beachten!	• Gerätedaten: 220 – 240 V / 1,75 kW Elektroanschluss: 1L / N / E / 10 A Direktanschluss • Masse und Einbauhinweise zu diesem Gerät gemäss technischer Zeichnung[1] beachten!
Zubehör	1 x Dampfbehälter (gelocht, Grösse M), 1 x Dampfbehälter (ungelocht, Grösse M), 1 x Rost, 1 x Dampfbehälter (gelocht, Grösse XL), 1 x Universalpfanne	1 Dampfbehälter (gelocht, Grösse L), 1 Dampfbehälter (ungelocht, Grösse L), 1 Schwamm
Sonder-zubehör	• HZ531010, Keramik-Backblech, antihaft-beschichtet • HZ532010, Universalpfanne, Keramik antihaft • HZ629070, Air Fry & Grillblech • HZ632070, Universalpfanne, emailliert • HZ32WA00, Kabelloses Speisenthermometer • HZ636000, Glaspfanne • HZ66X600, Installationszubehör, 32 x 594 x 32 mm, Schwarz • HZ66X650, Installationszubehör, 20 x 555 x 6 mm, Schwarz • HZ915003, Bräter, transparent • HZ638D00, Clip-Vollauszug, Edelstahl	• HZ915003, Bräter, transparent • HZ66X600, Installationszubehör, 32 x 594 x 32 mm, Schwarz • HZ66X650, Installationszubehör, 20 x 555 x 6 mm, Schwarz • HZ32WA00, Kabelloses Speisenthermometer
Katalogpreis*	**3'550.– inkl. MwSt.** *3'284.– exkl. MwSt.* exkl. vRB **10.81** / *10.–*	**2'400.– inkl. MwSt.** *2'220.17 exkl. MwSt.* exkl. vRB **8.12** / *7.51*

*Die aufgeführten Preise sind in Schweizer Franken inkl. MwSt. / exkl. MwSt.
Alle Preise sind exkl. des obligatorischen vorgezogenen Recyclingbeitrags (vRB).
Die angegebenen Preise sind unverbindliche Preisempfehlungen; unsere Händler sind in der Gestaltung frei.

Home Connect | TFT-Touch-display Plus | Backofen-assistent mit Sprachsteuerung | activeClean®

iQ700 | Einbau-Kompakt-Backofen mit Mikrowellenfunktion

CM776GKB1 Schwarz / Edelstahl

Home Connect | TFT-Touchdisplay | Backofen-assistent mit Sprachsteuerung

iQ700 | Einbau-Kompakt-Backofen mit Mikrowellenfunktion

CM724G1B1 Schwarz / Edelstahl

	CM776GKB1	CM724G1B1
Design	• Backrohr (Innenfläche): Email anthrazit • touchControl-Bedienung	• Backrohr (Innenfläche): Email anthrazit • touchControl-Bedienung
Komfort	• **TFT-Touchdisplay Plus** • **Backofenassistent mit Sprachsteuerung** • **cookControl Plus** • **LED-Innenbeleuchtung, abschaltbar** • **Klapptür mit softMove, gedämpftes Öffnen und Schliessen** • Elektronik-Uhr • Elektronische Einstellempfehlung • Ist-Temperaturkontrolle • Optische Aufheizkontrolle • **Home Connect-fähig über WLAN** • Schnellaufheizung • coolStart • Kühlgebläse	• **TFT-Touchdisplay** • **Backofenassistent mit Sprachsteuerung** • **cookControl Plus** • **LED-Innenbeleuchtung, abschaltbar** • **Klapptür mit softMove, gedämpftes Öffnen und Schliessen** • Elektronik-Uhr • Elektronische Einstellempfehlung • Ist-Temperaturkontrolle • Optische Aufheizkontrolle • **Home Connect-fähig über WLAN** • Schnellaufheizung • Kühlgebläse
Backofentyp und Heizart	• Kompaktbackofen mit Mikrowelle mit 20 Beheizungsarten: 4D Heissluft, Ober- / Unterhitze, Umluftgrill-System, Grossflächengrill, Kleinflächengrill, Pizzastufe, coolStart, separate Unterhitze, Sanftgaren, Vorwärmen, Warmhalten, Heissluft sanft, Ober- / Unterhitze sanft, Air Fry, Mikrowelle, 4D Heissluft + Mikrowelle, Ober- / Unterhitze + Mikrowelle, Grossflächengrill + Mikrowelle, Kleinflächengrill + Mikrowelle, Umluftgrillen + Mikrowelle • Zusätzliche Heizarten über die Siemens Hausgeräte App: Ruhen lassen, Vorwärmen • Intelligente Inverter-Technologie: die Maximal-Leistung wird bei längerem Betrieb bis auf 600 W reguliert • Elektronische Temperaturregelung von 30 °C – 300 °C • Max. Mikrowellenleistung: 900 W; 5 Leistungsstufen (90 W, 180 W, 360 W, 600 W, boost) • Garraumvolumen: 45 l	• Kompaktbackofen mit Mikrowelle mit 15 Beheizungsarten: Ober- / Unterhitze, Umluftgrill-System, Grossflächengrill, Kleinflächengrill, Separate Unterhitze, Vorwärmen, Ober- / Unterhitze sanft, Air Fry, Umluft, Mikrowelle, Umluft + Mikrowelle, Ober- / Unterhitze + Mikrowelle, Grossflächengrill + Mikrowelle, Kleinflächengrill + Mikrowelle, Umluftgrillen + Mikrowelle • Zusätzliche Heizarten über die Siemens Hausgeräte App: Ruhen lassen, Vorwärmen • Intelligente Inverter-Technologie: die Maximal-Leistung wird bei längerem Betrieb bis auf 600 W reguliert • Elektronische Temperaturregelung von 30 °C – 230 °C • Max. Mikrowellenleistung: 900 W; 5 Leistungsstufen (90 W, 180 W, 360 W, 600 W, boost) • Garraumvolumen: 45 l
Zubehörträger / Auszugsystem	• 3 Einschubebenen • 1-fach Teleskop Auszug, Normalauszug, activeClean®-fähig	• 3 Einschubebenen
Reinigung	• **activeClean®: Selbstreinigungs-Automatik** • humidClean	• humidClean
Umwelt und Sicherheit	• **Sehr geringe Fenstertemperatur max. 30 °C**[3] • Niedrige Türtemperatur während der pyrolytischen Reinigung • Türverriegelung elektronisch • Kindersicherung • Sicherheitsabschaltung • Restwärmeanzeige	• Sehr geringe Fenstertemperatur max. 40 °C[3] • 3-fach Verglasung coolTouch-Tür • Kindersicherung • Sicherheitsabschaltung • Restwärmeanzeige
Masse[1] H x B x T	• Einbaumass: 450 – 455 x 560 – 568 x 550 mm • Gerätemass: 455 x 594 x 548 mm	• Einbaumass: 450 – 455 x 560 – 568 x 550 mm • Gerätemass: 455 x 594 x 548 mm
Technische Informationen	• Gerätedaten: 220 – 240 V / 3,6 kW Elektroanschluss: 1L / N / E / 16 A Direktanschluss • Masse und Einbauhinweise zu diesem Gerät gemäss technischer Zeichnung[1] beachten!	• Gerätedaten: 220 – 240 V / 3,6 kW Elektroanschluss: 1L / N / E / 16 A Direktanschluss • Masse und Einbauhinweise zu diesem Gerät gemäss technischer Zeichnung[1] beachten!
Zubehör	1 Kombirost, 1 Universalpfanne	1 Kombirost, 1 Universalpfanne
Sonderzubehör	• HZ327000, Backstein • HZ531010, Keramik-Backblech, antihaft-beschichtet • HZ532010, Universalpfanne, Keramik antihaft • HZ629070, Air Fry & Grillblech • HZ632070, Universalpfanne, emailliert • HZ636000, Glaspfanne • HZ66X600, Installationszubehör, 32 x 594 x 32 mm, Schwarz • HZ66X650, Installationszubehör, 20 x 555 x 6 mm, Schwarz • HZ915003, Bräter, transparent	• HZ327000, Backstein • HZ531010, Keramik-Backblech, antihaft-beschichtet • HZ532010, Universalpfanne, Keramik antihaft • HZ62 9070, Air Fry & Grillblech • HZ632070, Universalpfanne, emailliert • HZ636000, Glaspfanne • HZ66X600, Installationszubehör, 32 x 594 x 32 mm, Schwarz • HZ66X650, Installationszubehör, 20 x 555 x 6 mm, Schwarz • HZ915003, Bräter, transparent
Katalogpreis*	**3'030.– inkl. MwSt.** *2'802.96 exkl. MwSt.* exkl. vRB **10.81** / *10.–*	**2'210.– inkl. MwSt.** *2'044.40 exkl. MwSt.* exkl. vRB **10.81** / *10.–*

[1] Technische Zeichnungen zu diesen Geräten siehe ab Seite 164.
[2] Auf einer Energieeffizienzklassen-Skala von A+++ bis D, gemäss EU Nr. 65 / 2014.
[3] Messung bei 180 °C Backofentemperatur, Heizart Ober- / Unterhitze nach 1 Stunde in der Fenstermitte.

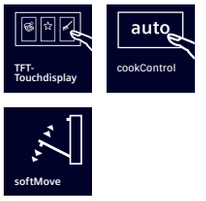

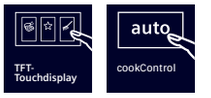

	iQ700 | Einbau-Mikrowelle CE732GXB1 Schwarz / Edelstahl	iQ700 | Einbau-Mikrowelle BE732L1B1C Schwarz / Edelstahl (Türanschlag links) – (Abb.) BE732R1B1C Schwarz / Edelstahl (Türanschlag rechts)
Design	• touchControl-Bedienung • Garraum aus Edelstahl mit Glasboden	• touchControl-Bedienung • Garraum aus Edelstahl mit Glasboden
Komfort	• **TFT-Touchdisplay** • Bedienung über Sensortasten • **cookControl 10 Programme** • Leicht-Bedien-Konzept: besonders einfaches, problemloses Einstellen • **Klapptür mit softMove, gedämpftes Öffnen und Schliessen** • 3 Auftau- und 4 Garprogramme im Mikrowellenbetrieb • quickStart: Maximale Mikrowellenleistung für 30 Sekunden • **LED-Innenbeleuchtung** • Elektronik-Uhr • Kühlgebläse	• **TFT-Touchdisplay** • **cookControl 10 Programme** • Leicht-Bedien-Konzept: besonders einfaches, problemloses Einstellen • Seitlich öffnende Drehtür, Anschlag links/rechts • Bedienung über Sensortasten • quickStart: Maximale Mikrowellenleistung für 30 Sekunden • **LED-Innenbeleuchtung** • Elektronik-Uhr • Elektronische Türöffnung • Kühlgebläse
Backofentyp und Heizart	• Max. Mikrowellenleistung: 1000 W; 5 Leistungsstufen (90 W, 180 W, 360 W, 600 W, 1000 W) • Intelligente Inverter-Technologie: die Maximal-Leistung wird bei längerem Betrieb bis auf 600 W reguliert • Grill 1,9 kW • Grill mit Mikrowellen-Leistungsstufen 90 W, 180 W, 360 W, 600 W kombinierbar • Garraumvolumen: 36 l	• Max. Mikrowellenleistung: 900 W; 5 Leistungsstufen (90 W, 180 W, 360 W, 600 W, 900 W) • Intelligente Inverter-Technologie: die Maximal-Leistung wird bei längerem Betrieb bis auf 600 W reguliert • Garraumvolumen: 21 l • Grill 1,3 kW • Grill mit Mikrowellen-Leistungsstufen 90 W, 180 W, 360 W kombinierbar
Reinigung	• Selbstreinigende Decken-Beschichtung (Katalyse) • humidClean	• Selbstreinigende Decken-Beschichtung (Katalyse) • humidClean
Umwelt und Sicherheit	• Sicherheitsabschaltung • Starttaste • Türkontaktschalter	• Sicherheitsabschaltung • Start-/Stopptaste • Türkontaktschalter
Masse[1] H x B x T	• Einbaumass: 450 – 455 x 560 – 568 x 550 mm • Gerätemass: 455 x 595 x 545 mm	• Gerätemass: 382 x 594 x 318 mm • Einbaumass Oberschrank: 362 – 382 x 560 – 568 x 300 mm
Technische Informationen	• Gerätedaten: 220 – 240 V / 3,1 kW Elektroanschluss: 1L / N / E / 16 A mit Stecker • Masse und Einbauhinweise zu diesem Gerät gemäss technischer Zeichnung[1] beachten!	• Länge Anschlusskabel: 175 cm • Gerätedaten: 220 – 240 V / 1,99 kW Elektroanschluss: 1L / N / E / 10 A mit Stecker • Einbaugerät für 60 cm breiten Oberschrank, • Einbau auch in Hochschrank möglich • Masse und Einbauhinweise zu diesem Gerät gemäss technischer Zeichnung[1] beachten!
Zubehör	1 Einschubrost	1 Rost, 1 Glasschale
Sonder-zubehör	• HZ66X600, Installationszubehör, 32 x 594 x 32 mm, Schwarz	
Katalogpreis*	**1'890.– inkl. MwSt.** *1'748.38 exkl. MwSt.* exkl. vRB **8.12** / *7.51*	**1'370.– inkl. MwSt.** *1'267.35 exkl. MwSt.* exkl. vRB **8.12** / *7.51*

*Die aufgeführten Preise sind in Schweizer Franken inkl. MwSt. / exkl. MwSt.
Alle Preise sind exkl. des obligatorischen vorgezogenen Recyclingbeitrags (vRB).
Die angegebenen Preise sind unverbindliche Preisempfehlungen; unsere Händler sind in der Gestaltung frei.

Home Connect

TFT-Touchdisplay

Backofen-assistent mit Sprachsteuerung

iQ700 | Einbau-Kompakt-Backofen

CB734G1B1 Schwarz / Edelstahl

Design	• Backrohr (Innenfläche): Email anthrazit • touchControl-Bedienung
Komfort	• **TFT-Touchdisplay** • **Backofenassistent mit Sprachsteuerung** • **cookControl Plus** • Halogen-Innenbeleuchtung, abschaltbar • **Klapptür mit softMove, gedämpftes Öffnen und Schliessen** • Elektronik-Uhr • Elektronische Einstellempfehlung • Ist-Temperaturkontrolle • Optische Aufheizkontrolle • **Home Connect-fähig über WLAN** • Schnellaufheizung • Kühlgebläse
Backofentyp und Heizart	• Kompaktbackofen mit 12 Beheizungsarten: Ober- / Unterhitze, Umluftgrill-System, Grossflächengrill, Kleinflächengrill, Separate Unterhitze, Sanftgaren, Vorwärmen, Warmhalten, Ober- / Unterhitze sanft, Air Fry, Umluft • Zusätzliche Heizarten über die Siemens Hausgeräte App: Ruhen lassen, Vorwärmen • Elektronische Temperaturregelung von 30 °C – 300 °C • Garraumvolumen: 47 l
Zubehörträger / Auszugsystem	• 3 Einschubebenen • **Teleskop-Auszug nachrüstbar**
Reinigung	• ecoClean • humidClean • Vollglas-Innentür
Umwelt und Sicherheit	• Energie-Effizienzklasse: A+[2] • Sehr geringe Fenstertemperatur max. 40 °C[3] • 3-fach Verglasung coolTouch-Tür • Kindersicherung • Sicherheitsabschaltung • Restwärmeanzeige
Masse[1] H x B x T	• Einbaumass: 450 – 455 x 560 – 568 x 550 mm • Gerätemass: 455 x 594 x 548 mm
Technische Informationen	• Länge Anschlusskabel: 150 cm • Gerätedaten: 220 – 240 V / 2,9 kW Elektroanschluss: 1 L / N / E / 13 A Direktanschlus • Masse und Einbauhinweise zu diesem Gerät gemäss technischer Zeichnung[1] beachten!
Zubehör	1 Kombirost, 1 Universalpfanne
Sonderzubehör	• HZ327000, Backstein • HZ531010, Keramik-Backblech, antihaft-beschichtet • HZ532010, Universalpfanne, Keramik antihaft • HZ638000, Clip-Vollauszug, Edelstahl • HZ629070, Air Fry & Grillblech • HZ632070, Universalpfanne, emailliert • HZ32WA00, Kabelloses Speisenthermometer • HZ634000, Back- und Bratrost (Standard) • HZ636000, Glaspfanne • HZ66X600, Installationszubehör, 32 x 594 x 32 mm, Schwarz • HZ66X650, Installationszubehör, 20 x 555 x 6 mm, Schwarz • HZ915003, Bräter, transparent
Katalogpreis*	**1'950.– inkl. MwSt.** *1'803.89 exkl. MwSt.* exkl. vRB **10.81** / *10.–*

[1] Technische Zeichnungen zu diesen Geräten siehe ab Seite 164.
[2] Auf einer Energieeffizienzklassen-Skala von A+++ bis D, gemäss EU Nr. 65 / 2014.
[3] Messung bei 180 °C Backofentemperatur, Heizart Ober- / Unterhitze nach 1 Stunde in der Fenstermitte.

Home Connect

iQ700 | Wärmeschublade, 29 cm

BI710D1B1 Schwarz

Komfort	• touchControl-Bedienung, beleuchtet • Leicht-Bedien-Konzept: besonders einfaches, problemloses Einstellen • Bedienung über Sensortasten • Beladung bis 25 kg • Max. Beladung Espresso-Tassen: 192 Stück oder max. Beladung Teller (∅ 26 cm): 40 Stück • Grifflos mit push & pull-Öffnung • Favoriten Taste: auch über Siemens Hausgeräte App steuerbar • **Home Connect-fähig über WLAN**
Backofentyp und Heizart	• Beheizung durch Heizplatte aus Hartglas • Temperaturregelung in 6 Stufen: von ca. 30 °C – 80 °C (Glasoberflächentemperatur) • Garraumvolumen: 54 l
Masse[1] H x B x T	• Einbaumass: 290 x 560 – 568 x 550 mm • Gerätemass: 290 x 594 x 518 mm
Technische Informationen	• Länge Anschlusskabel: 175 cm • Gerätedaten: 220 – 240 V / 0,82 kW Elektroanschluss: 1L / N / E / 10 A mit Stecker • Masse und Einbauhinweise zu diesem Gerät gemäss technischer Zeichnung[1] beachten!
Katalogpreis*	**1'160.– inkl. MwSt.** *1'073.08 exkl. MwSt.* exkl. vRB **8.12** / *7.51*

Home Connect

iQ700 | Wärmeschublade, 14 cm

BI710C1B1C Schwarz

Komfort	• touchControl-Bedienung, beleuchtet • Leicht-Bedien-Konzept: besonders einfaches, problemloses Einstellen • Bedienung über Sensortasten • Beladung bis 25 kg • Max. Beladung Espresso-Tassen: 64 Stück oder max. Beladung Teller (∅ 26 cm): 12 Stück • Grifflos mit push & pull-Öffnung • Favoriten Taste: auch über Siemens Hausgeräte App steuerbar • **Home Connect-fähig über WLAN**
Backofentyp und Heizart	• Beheizung durch Heizplatte aus Hartglas • Temperaturregelung in 6 Stufen: von ca. 30 °C – 80 °C (Glasoberflächentemperatur) • Garraumvolumen: 20 l
Masse[1] H x B x T	• Einbaumass: 140 x 560 – 568 x 550 mm • Gerätemass: 140 x 594 x 518 mm
Technische Informationen	• Länge Anschlusskabel: 175 cm • Gerätedaten: 220 – 240 V / 0,82 kW Elektroanschluss: 1L / N / E / 10 A mit Stecker • Masse und Einbauhinweise zu diesem Gerät gemäss technischer Zeichnung[1] beachten!
Katalogpreis*	**1'050.– inkl. MwSt.** *971.32 exkl. MwSt.* exkl. vRB **8.12** / *7.51*

*Die aufgeführten Preise sind in Schweizer Franken inkl. MwSt. / exkl. MwSt.
Alle Preise sind exkl. des obligatorischen vorgezogenen Recyclingbeitrags (vRB).
Die angegebenen Preise sind unverbindliche Preisempfehlungen; unsere Händler sind in der Gestaltung frei.

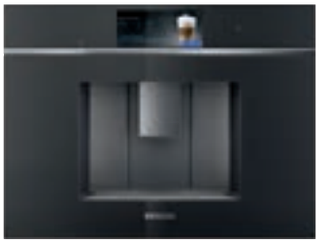

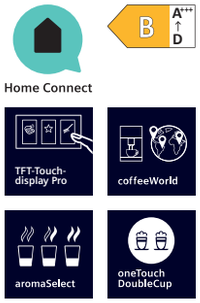

iQ700 | Kaffeevollautomat mit TFT-Touchdisplay Pro

CT718L1B0 Schwarz / Edelstahl

Geschmack	• Bis zu 32 verschiedene Kaffeespezialitäten (im Gerät und in der Siemens Hausgeräte App) • Bezug von warmer Milch, Milchschaum und heissem Wasser • aromaSelect: 3 verschiedene Aroma-Profile (mild – Ausgewogen – markant) • Milchanteil für klassische Milchmischgetränke anpassbar • Intelligente Aromaanpassung: Kaffeemanagement basierend auf Stärke und Getränkegrösse • aromaDouble Shot: reduzierter Bitterstoffgehalt in grossen Getränken durch zwei Brühvorgänge
Komfort	• **TFT-Touchdisplay Pro** • Favoriten: speichere bis zu 30 personalisierte Getränke • Kaffeeauslauf höhenverstellbar (bis zu 15 cm hohe Gläser) • oneTouch DoubleCup: erhalte auf Knopfdruck zwei Tassen • Entnehmbarer Wassertank (2,4 l)
Leistung	• ceramDrive: geräuscharmes Premiummahlwerk aus verschleissfreier Keramik • Wasserpumpe mit 19 bar Druck
Home Connect	• Fernzugriff: bediene dein Gerät von überall aus • coffeePlaylist: gebe mehrere Getränke in die App ein; Zubereitung in der von dir gewünschten Reihenfolge • Zusätzliches Kaffee Know-how • Software Update: immer der aktuelle Softwarestatus • Online Support • Sicherheit steht bei Home Connect an erster Stelle. Die Siemens Hausgeräte App wurde vom TÜV IT überprüft und zertifiziert. Und der verschlüsselte Datenaustausch über das Home Connect Protokoll schützt vor unerwünschten Zugriffen
Hygiene	• autoMilk Clean: automatische Dampfreinigung nach jedem Getränk • calc'nClean: automatisches Reinigungs- und Entkalkungsprogramm • Entnehmbare Brüheinheit: einfaches und hygienisches Reinigen • Tropfschale und Kaffeesatzbehälter entnehmbar und spülmaschinengeeignet • Erinnert rechtzeitig an Reinigung, Entkalkung und Wasserfilterwechsel
Sonstiges	• Integrierter Milchbehälter 0,7 l • 400 g Bohnenbehälter mit Aromaschutzdeckel • Mahlgrad mehrstufig einstellbar • Kindersicherung • Gerätedaten: 220 – 240 V / 1,5 kW Elektroanschluss: 1L / N / E / 10 A steckerfertig
Masse[1] H x B x T	• Einbaumass: 449 x 558 x 376 mm • Gerätemass: 455 x 594 x 385 mm
Sonder-zubehör	• TZ80001A, Reinigungstabletten • TZ70003, BRITA Intenza Wasserfilter • TZ70033A, BRITA Intenza Wasserfilter (3er-Packung) • TZ80002A, Entkalkungstabletten • TZ80004A, Pflegeset Kaffeevollautomat • TZ80009N, isolierter Milchbehälter
Katalogpreis*	**4'220.– inkl. MwSt.** *3'903.79 exkl. MwSt.* exkl. vRB **8.12** / *7.51*

[1] Technische Zeichnungen zu diesen Geräten siehe ab Seite 164.

SIEMENS

Mehr praktische Intelligenz

«Alles, was du von einem Backofen erwartest und noch viel mehr.»

activeClean®

activeClean®: nie wieder Ofen schrubben
Dank activeClean® reinigt sich dein Backofen selbst. Entferne einfach den groben Schmutz, den Rest erledigt der Backofen. Auf Knopfdruck werden alle Reste vom Backen, Braten und Grillen bei hoher Temperatur in Asche verwandelt. Du musst dann nur noch mit einem feuchten Tuch nachwischen – und fertig.

Schnell-aufheizung

coolStart

Schnellaufheizung und coolStart: verkürze die Garzeiten
Die Schnellaufheizungs-Funktion heizt den Backofen schnell auf. Mit coolStart kannst du das Garen von Tiefkühlkost beschleunigen, da kein Vorheizen erforderlich ist – dein Gericht wird genau nach Verpackungsanleitung gar. Die beiden intelligenten Funktionen sparen dir wertvolle Zeit, wenn du schnell etwas auf den Teller bringen möchtest.

softMove

softMove: sanftes Öffnen und Schliessen der Backofentür
Entspannte Bedienung des Ofens ohne Drücken und Ziehen. Der intelligente Dämpfungsmechanismus sorgt dafür, dass sich die Ofentür sanft öffnet und schliesst.

auto

cookControl

cookControl: Automatikprogramme garantieren beste Ergebnisse
Für beste Ergebnisse: Einfach das gewünschte Programm auswählen und das Gewicht eingeben – alles Weitere geht automatisch.

68 °C

Braten-thermometer

Bratenthermometer: das präzise und zuverlässige Thermometer für den perfekten Braten
Schon wieder zum Backofen gehen, um den Braten zu prüfen? Mit dem Bratenthermometer kannst du dir das sparen. Denn das innovative Thermometer prüft die Innentemperatur von Braten und anderen Lebensmitteln präzise und zuverlässig und meldet sich, sobald die ideale Kerntemperatur erreicht ist.

Home Connect

Home Connect mit Fernsteuerung: entdecke das ganze Potenzial deines intelligenten Backofens
Mit der Siemens Hausgeräte App kannst du deinen Backofen von überall aus bedienen und überwachen sowie weitere digitale Services nutzen.

Backöfen 90 und 60 cm – Das Sortiment im Überblick

iQ500 mit LCD-Display weiss mit Temperaturanzeige

		Heizarten[1]	Ausstattung: coolStart	cookControl	Schnell-aufheizung	Home Connect	Reinigung	Auszug	Beleuchtung	Farbe	Seite
Backöfen											
VB558C0S0		10			●			varioClip	Halogen	■	28
HB578GFS7		9	●	●	●	●	activeClean®	1fach-Teleskop	Halogen	■	28
HB557GFS3C		7		●	●		ecoClean	1fach-Teleskop	Halogen	■	29

iQ300

		Heizarten[1]	Ausstattung: coolStart	cookControl	Schnell-aufheizung	Home Connect	Reinigung	Auszug	Beleuchtung	Farbe	Seite
Backöfen											
HB534AER3	NEU	7			●		ecoClean	1fach-Teleskop	Halogen	■	29

iQ100

		Heizarten[1]	Ausstattung: coolStart	cookControl	Schnell-aufheizung	Home Connect	Reinigung	Auszug	Beleuchtung	Farbe	Seite
Backöfen											
HB510ABR1		5			●			nachrüstbar	Halogen	■	30

Mikrowellen und Wärmeschubladen – Das Sortiment im Überblick

	Ausstattung: Mikrowelle	cookControl	Schnell-aufheizung	Grillfunktion	Beleuchtung	Volumen in l	Beladung max. in kg	Farbe	Seite
Mikrowelle, 45 cm									
CM585AGS1	Einbau-Mikrowelle	cookControl 15	●	●	LED	44		■	31
Mikrowellen (Hochschrank/Oberschrank), 38 cm									
BE555LMB1C	Einbau-Mikrowelle	cookControl 8		●	LED	25		■	31
Wärmeschublade									
BI510CNR0						23	15	■	32

□ = Edelstahl ■ = Schwarz/Edelstahl
[1] Heizarten Backofen / Heizarten Dampf / Heizarten Mikrowelle

Schnell-aufheizung

varioClip-Auszug

Home Connect

activeClean®

Braten-thermometer

lightControl

	iQ500 | Einbau-Backofen, 90 cm breit VB558C0S0 Schwarz / Edelstahl	iQ500 | Einbau-Backofen HB578GFS7 Schwarz/Edelstahl
Design	• lightControl: beleuchteter Bedienknebel • Email grau • Backofengriff aus Aluminium	• lightControl: beleuchteter Bedienknebel • Backrohr (Innenfläche): Email anthrazit
Komfort	• **LCD-Display** • Klapptür • Elektronik-Uhr • Halogen-Langfeldleuchte • Schnellaufheizung	• LCD-Display • cookControl 30 Programme • **Klapptür mit softMove, gedämpftes Öffnen und Schliessen** • coolStart • Elektronik-Uhr • Temperaturvorschlag • Aufheizkontrolle • Bratenthermometer • Autostart • Schnellaufheizung • Halogen-Innenbeleuchtung, abschaltbar • **Home Connect-fähig über WLAN** • Kühlgebläse
Backofentyp und Heizart	• Backofen mit 10 Beheizungsarten: Heissluft, Ober- / Unterhitze, Umluft, Umluftgrill-System, Grossflächengrill, Kleinflächengrill, Pizzastufe, Separate Unterhitze, Auftauen, Ober- / Unterhitze sanft • Elektronische Temperaturregelung von 50 °C – 280 °C • Garraumvolumen: 85 l	• Backofen mit 9 Beheizungsarten: 3D Heissluft, Ober- / Unterhitze, Umluftgrill-System, Grossflächengrill, Pizzastufe, coolStart, Sanftgaren, Heissluft sanft, Air Fry • Heizfunktionen via Siemens Hausgeräte App: Unterhitze, Ruhen lassen, Vorwärmen • Elektronische Temperaturregelung von 30 °C – 275 °C • Innenraumvolumen: 71 l
Zubehörträger / Auszugsystem	• **varioClip-Auszug**	• 5 Einschubebenen • 1fach-Teleskop-Auszug, mit Stopp-Funktion
Reinigung	• Seitenwände mit katalytischer Beschichtung, Katalytische Rückwand • humidClean • Vollglas-Innentür	• **activeClean®: Selbstreinigungs-Automatik** • Vollglas-Innentür
Umwelt und Sicherheit	• Energie-Effizienzklasse: A+[2] • Kindersicherung • Sicherheitsabschaltung • Restwärmeanzeige • Türkontaktschalter	• Energie-Effizienzklasse: A+[2] • **Sehr geringe Fenstertemperatur max. 30 °C[3]** • Niedrige Türtemperatur während der pyrolytischen Reinigung • 4-fach Verglasung coolTouch-Tür • Türverriegelung elektronisch • Kindersicherung • Sicherheitsabschaltung • Restwärmeanzeige • Türkontaktschalter
Masse[1] H x B x T	• Einbaumass: 480 x 860 x 560 mm • Gerätemass: 475 x 896 x 572 mm	• Einbaumass: 585 – 595 x 560 – 568 x 550 mm • Gerätemass: 595 x 594 x 548 mm
Technische Informationen	• Länge Anschlusskabel: 115 cm • Gerätedaten: 220 – 240 V / 3,1 kW Elektroanschluss: 1L / N / E / 16 A Direktanschluss • Masse und Einbauhinweise zu diesem Gerät gemäss technischer Zeichnung[1] beachten!	• Länge Anschlusskabel: 120 cm • Gerätedaten: 220 – 240 V / 3,6 kW Elektroanschluss: 1L / N / E / 16 A Direktanschluss • Masse und Einbauhinweise zu diesem Gerät gemäss technischer Zeichnung[1] beachten!
Zubehör	1 Backblech emailliert, 1 Kombirost, 1 Universalpfanne	1 Backblech emailliert, 1 Kombirost, 1 Universalpfanne
Sonderzubehör		• HZ327000, Backstein • HZ617000, Pizzaform, emailliert, anthrazit • HZ633070, Profi-Pfanne, emailliert • HZ633001, Deckel für Profi-Pfanne • HZ636000, Glaspfanne • HZ538000, Clip-Auszug, Edelstahl • HZ532010, Universalpfanne, Keramik antihaft • HZ32WA00, Kabelloses Speisenthermometer • HZ531010, Keramik-Backblech, antihaft-beschichtet • HZ915003, Bräter, transparent • HZ66X650, Installationszubehör, 20 x 555 x 6 mm, Schwarz
Katalogpreis*	**2'920.– inkl. MwSt.** *2'701.20 exkl. MwSt.* exkl. vRB **10.81** / *10.–*	**1'840.– inkl. MwSt.** *1'702.13 exkl. MwSt.* exkl. vRB **10.81** / *10.–*

*Die aufgeführten Preise sind in Schweizer Franken inkl. MwSt. / exkl. MwSt.
Alle Preise sind exkl. des obligatorischen vorgezogenen Recyclingbeitrags (vRB).
Die angegebenen Preise sind unverbindliche Preisempfehlungen; unsere Händler sind in der Gestaltung frei.

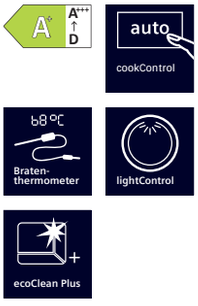

iQ500 | Einbau-Backofen

iQ300 | Einbau-Backofen

	HB557GFS3C Schwarz / Edelstahl	HB534AER3 Schwarz / Edelstahl
Design	• lightControl: beleuchteter Bedienknebel • Backrohr (Innenfläche): Email anthrazit	• Drehknebel • Backrohr (Innenfläche): Email anthrazit
Komfort	• LCD-Display • cookControl 10 Programme • **Klapptür mit softMove, gedämpftes Öffnen und Schliessen** • Elektronik-Uhr • Aufheizkontrolle • Bratenthermometer • Autostart • Schnellaufheizung • Halogen-Innenbeleuchtung • Kühlgebläse	• LED-Display • Klapptür • Elektronik-Uhr • Aufheizkontrolle • Autostart • Schnellaufheizung • Halogen-Innenbeleuchtung • Kühlgebläse
Backofentyp und Heizart	• Backofen mit 7 Beheizungsarten: 3D Heissluft, Ober- / Unterhitze, Umluftgrill-System, Gross-flächengrill, Pizzastufe, Separate Unterhitze, Heissluft sanft • Elektronische Temperaturregelung von 50 °C – 275 °C • Garraumvolumen: 71 l	• Backofen mit 7 Beheizungsarten: 3D Heissluft, Ober- / Unterhitze, Umluftgrill-System, Gross-flächengrill, Pizzastufe, Separate Unterhitze, Heissluft sanft • Elektronische Temperaturregelung von 50 °C – 275 °C • Garraumvolumen: 71 l
Zubehör-träger / Auszug-system	• 5 Einschubebenen • 1fach-Teleskop-Auszug, mit Stopp-Funktion	• 5 Einschubebenen • 1fach-Teleskop-Auszug
Reinigung	• Decke, ecoClean-Reinigung für Rückwand, Selbstreinigende Rückwand und Seitenteile mit ecoClean Plus • ecoClean Plus-Programm, humidClean • Vollglas-Innentür	• ecoClean • humidClean • Vollglas-Innentür
Umwelt und Sicherheit	• Energie-Effizienzklasse: A+[2] • Sehr geringe Fenstertemperatur max. 40 °C[3] • 3-fach Verglasung coolTouch-Tür • Kindersicherung	• Energie-Effizienzklasse: A+[2] • Sehr geringe Fenstertemperatur max. 40 °C[3] • 3-fach Verglasung coolTouch-Tür • Kindersicherung
Masse[1] H x B x T	• Einbaumass: 585 – 595 x 560 – 568 x 550 mm • Gerätemass: 595 x 594 x 548 mm	• Einbaumass: 585 – 595 x 560 – 568 x 550 mm • Gerätemass: 595 x 594 x 548 mm
Technische Informationen	• Gerätedaten: 400 V / 3,6 kW Elektroanschluss: 2L / N / E / 10 A Direktanschluss • Masse und Einbauhinweise zu diesem Gerät gemäss technischer Zeichnung[1] beachten!	• Länge Anschlusskabel: 120 cm • Gerätedaten: 220 – 240 V / 3,6 kW Elektroanschluss: 1L / N / E / 16 A ohne Stecker • Masse und Einbauhinweise zu diesem Gerät gemäss technischer Zeichnung[1] beachten!
Zubehör	1 Kombirost, 1 Universalpfanne	1 Kombirost, 1 Universalpfanne
Sonder-zubehör	• HZ327000, Backstein • HZ617000, Pizzaform, emailliert • HZ633070, Profi-Pfanne, emailliert • HZ633001, Deckel für Profi-Pfanne • HZ634000, Back- und Bratrost (Standard) • HZ538000, Clip-Vollauszug, Edelstahl • HZ532010, Universalpfanne, Keramik antihaft • HZ32WA00, Kabelloses Speisenthermometer • HZ531010, Keramik-Backblech, antihaft-beschichtet • HZ636000, Glaspfanne • HZ915003, Bräter, transparent • HZ66X650, Installationszubehör, 20 x 555 x 6 mm, Schwarz	• HZ327000, Backstein • HZ617000, Pizzaform, emailliert • HZ633070, Profi-Pfanne, emailliert • HZ633001, Deckel für Profi-Pfanne • HZ634000, Back- und Bratrost (Standard) • HZ538000, Clip-Vollauszug, Edelstahl • HZ532010, Universalpfanne, Keramik antihaft • HZ32WA00, Kabelloses Speisenthermometer • HZ531010, Keramik-Backblech, antihaft-beschichtet • HZ636000, Glaspfanne • HZ915003, Bräter, transparent • HZ66X650, Installationszubehör, 20 x 555 x 6 mm, Schwarz
Katalogpreis*	**1'440.– inkl. MwSt.** *1'332.10 exkl. MwSt.* exkl. vRB **10.81** / *10.–*	**1'360.– inkl. MwSt.** *1'258.09 exkl. MwSt.* exkl. vRB **10.81** / *10.–*

[1] Technische Zeichnungen zu diesen Geräten siehe ab Seite 164.
[2] Auf einer Energieeffizienzklassen-Skala von A+++ bis D, gemäss EU Nr. 65 / 2014.
[3] Messung bei 180 °C Backofentemperatur, Heizart Ober- / Unterhitze nach 1 Stunde in der Fenstermitte.

iQ100 | Einbau-Backofen

HB510ABR1 Schwarz / Edelstahl

Design	• Drehknebel • Backofengriff aus Aluminium
Komfort	• Klapptür • Halogen-Innenbeleuchtung • Schnellaufheizung • Kühlgebläse
Backofentyp und Heizart	• Backofen mit 5 Beheizungsarten: 3D Heissluft, Ober- / Unterhitze, Umluftgrill, Grossflächengrill, Heissluft sanft • Elektronische Temperaturregelung von 50 °C – 275 °C • Garraumvolumen: 71 l
Zubehörträger / Auszugsystem	• 5 Einschubebenen • **Teleskop-Auszug nachrüstbar**
Reinigung	
Umwelt und Sicherheit	• Energie-Effizienzklasse: A[2] • Sehr geringe Fenstertemperatur max. 40 °C[3]
Masse[1] H x B x T	• Einbaumass: 585 – 595 x 560 – 568 x 550 mm • Gerätemass: 595 x 594 x 548 mm
Technische Informationen	• Länge Anschlusskabel: 120 cm • Gerätedaten: 220 – 240 V / 3,6 kW Elektroanschluss: 1 L / N / E / 16 A Direktanschluss • Masse und Einbauhinweise zu diesem Gerät gemäss technischer Zeichnung[1] beachten!
Zubehör	1 Kombirost, 1 Universalpfanne
Sonderzubehör	• HZ327000, Backstein • HZ617000, Pizzaform • HZ633070, Profi-Pfanne, emailliert • HZ633001, Deckel für Profi-Pfanne • HZ634000, Back- und Bratrost (Standard) • HZ538000, Clip-Vollauszug, Edelstahl • HZ532010, Universalpfanne, Keramik antihaft • HZ531010, Keramik-Backblech, antihaft-beschichtet • HZ636000, Glaspfanne • HZ915003, Bräter, transparent • HZ66X650, Installationszubehör, 20 x 555 x 6 mm, Schwarz • HZ32WA00, Kabelloses Speisenthermometer
Katalogpreis*	**1'250.– inkl. MwSt.** *1'156.34 exkl. MwSt.* exkl. vRB **10.81** / *10.–*

*Die aufgeführten Preise sind in Schweizer Franken inkl. MwSt. / exkl. MwSt.
Alle Preise sind exkl. des obligatorischen vorgezogenen Recyclingbeitrags (vRB).
Die angegebenen Preise sind unverbindliche Preisempfehlungen; unsere Händler sind in der Gestaltung frei.

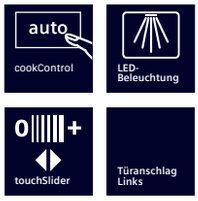

	iQ500 | Einbau-Mikrowelle mit Heissluft CM585AGS1 Schwarz / Edelstahl	iQ500 | Einbau-Mikrowelle BE555LMB1C Schwarz
Design	• lightControl: beleuchteter Bedienknebel • Garraum aus Edelstahl mit Glasboden	• Garraum aus Edelstahl
Komfort	• Bedienung mit LCD-Display • Leicht-Bedien-Konzept: besonders einfaches, problemloses Einstellen • touchControl-Bedienung, Starttaste • cookControl 15 Programme • 4 Auftau- und 3 Garprogramme im Mikrowellenbetrieb, 8 Programme für Kombinationsbetrieb • Elektronik-Uhr • Schnellaufheizung • LED-Lampe • Edelstahl-Lüfterrad • Klapptür • Bedienung über Sensortasten • Kühlgebläse	• LED-Display • **touchControl-Bedienung, Slider, Starttaste** • Leicht-Bedien-Konzept: besonders einfaches, problemloses Einstellen • cookControl 8 Programme • 4 Auftau- und 3 Garprogramme im Mikrowellenbetrieb, 1 Programm für Kombinationsbetrieb • Elektronik-Uhr • Memory-Funktion (1 Speicherplatz) • LED-Lampe • 31,5 cm Glas-Drehteller • Seitlich öffnende Drehtür, Anschlag links • Öffner-Taste, elektrisch • Bedienung über Sensortasten • Kühlgebläse
Mikrowelle und Heizart	• Einbau-Mikrowelle mit Heissluftfunktion mit den Beheizungsarten: Mikrowelle, Heissluft Standard, Umluftgrill-System, Grossflächengrill, Warmhalten • Max. Leistung: 900 W; 5 Mikrowellen-Leistungsstufen: 90 W, 180 W, 360 W, 600 W, 900 W • Temperaturregelung von 40 °C – 230 °C • Grill 1,75 kW • Grill mit Mikrowellen-Leistungsstufen 90 W, 180 W, 360 W, 600 W kombinierbar • Mikrowelle und Grill einzeln und in Kombination nutzbar • Garraumvolumen: 44 l	• Max. Leistung: 900 W; 5 Mikrowellen-Leistungsstufen: 90 W, 180 W, 360 W, 600 W, 900 W • Grill 1,2 kW • Grill mit Mikrowellen-Leistungsstufen 90 W, 180 W, 360 W kombinierbar • Mikrowelle und Grill einzeln und in Kombination nutzbar • Garraumvolumen: 25 l
Reinigung	• humidClean	• humidClean
Umwelt und Sicherheit	• Kindersicherung • Sicherheitsabschaltung • Türkontaktschalter	• Sicherheitsabschaltung • Türkontaktschalter
Masse[1] H x B x T	• Einbaumass: 450 – 458 x 560 – 568 x 550 mm • Gerätemass: 454 x 594 x 570 mm	• Einbaumass: 380 – 382 x 560 – 568 x 550 mm • Gerätemass: 382 x 594 x 388 mm
Technische Informationen	• Länge Anschlusskabel: 180 cm • Gerätedaten: 220 – 230 V / 3,35 kW Elektroanschluss: 1L / N / E / 16 A Direktanschluss • Einbau auch in Hochschrank möglich • Masse und Einbauhinweise zu diesem Gerät gemäss technischer Zeichnung[1] beachten!	• Länge Anschlusskabel: 130 cm • Gerätedaten: 220 – 230 V / 1,45 kW Elektroanschluss: 1L / N / E / 10 A mit Stecker • Einbau auch in Hochschrank möglich • Masse und Einbauhinweise zu diesem Gerät gemäss technischer Zeichnung[1] beachten!
Zubehör	1 Rost	1 Rost, 1 Drehteller
Sonder-zubehör	• HZ915003, Glasbräter 5,4 l	
Katalogpreis*	**1'680.– inkl. MwSt.** *1'554.12 exkl. MwSt.* exkl. vRB **10.81** / *10.–*	**860.– inkl. MwSt.** *795.56 exkl. MwSt.* exkl. vRB **8.12** / *7.51*

[1] Technische Zeichnungen zu diesen Geräten siehe ab Seite 164.
[2] Auf einer Energieeffizienzklassen-Skala von A+++ bis D, gemäss EU Nr. 65 / 2014.
[3] Messung bei 180 °C Backofentemperatur, Heizart Ober- / Unterhitze nach 1 Stunde in der Fenstermitte.

iQ500 | Wärmeschublade, 14 cm

BI510CNR0 Schwarz / Edelstahl

Design	• Garraum aus Edelstahl
Komfort	• Beladung bis 15 kg • Max. Beladung Espresso-Tassen: 64 Stück oder max. Beladung Teller (26 cm): 14 Stück • 4 Anwendungsbereiche: Warmhalten von Speisen, Geschirr vorwärmen, Antauen von Speisen • Leicht-Bedien-Konzept: besonders einfaches, problemloses Einstellen • Grifflos mit push & pull-Öffnung
Backofentyp und Heizart	• Garraumvolumen: 23 l
Masse[1] H x B x T	• Einbaumass: 140 x 560 – 568 x 550 mm • Gerätemass: 140 x 594 x 540 mm
Technische Informationen	• Gerätedaten: 220 – 240 V / 0,82 kW Elektroanschluss: 1L / N / E / 10 A Kabel 150 cm mit Stecker • Masse und Einbauhinweise zu diesem Gerät gemäss technischer Zeichnung[1] beachten!
Zubehör	Antirutschmatte
Katalogpreis*	**810.– inkl. MwSt.** *749.31 exkl. MwSt.* exkl. vRB **3.36** / *3.11*

*Die aufgeführten Preise sind in Schweizer Franken inkl. MwSt. / exkl. MwSt.
Alle Preise sind exkl. des obligatorischen vorgezogenen Recyclingbeitrags (vRB).
Die angegebenen Preise sind unverbindliche Preisempfehlungen; unsere Händler sind in der Gestaltung frei.
[1] Technische Zeichnungen zu diesen Geräten siehe ab Seite 167.

Perfekte Zubereitung ist hier Programm

Die Einbauherde und Kochfelder von Siemens bringen mehr Flexibilität in die Küche – geniesse diese neue Freiheit beim Kochen. Egal, ob konventionelles Kochfeld oder mit Induktion, es gibt für jeden Geschmack die perfekte Lösung. Auch die Herde bieten durch die ideale Wärmeverteilung im Backofeninnenraum und der Selbstreinigungs-Funktion activeClean® jede Menge Komfort. Und dank der übersichtlichen Anordnung aller Bedienelemente in der Gerätefront lassen sich alle innovativen Funktionen des Herdes als auch des Kochfeldes bequem regeln.

activeClean®: die Selbstreinigungs-Automatik / Pyrolyse für müheloses Reinigen des Herdes
Dank activeClean® reinigt sich dein Herd nun wie von selbst. Du entfernst lediglich den losen Schmutz und dein Herd erledigt den Rest: Auf Knopfdruck zerfallen alle Back-, Brat- und Grillrückstände durch sehr hohe Temperaturen zu Asche. Mit einem feuchten Tuch kannst du ganz einfach die Überreste wegwischen.

Backwagen mit Soft-Einzug: nie wieder die Finger verbrennen
Die in die Tür eingehängten Roste, Bleche und Pfannen werden beim Öffnen mit herausgezogen. So sind alle Gerichte leicht und gefahrlos zugänglich. Und der Soft-Einzug sorgt für sanftes Schliessen.

varioClip-Auszüge: einfaches Einsetzen der Teleskop-Auszüge auf jeder beliebigen Ebene
Die varioClip-Auszüge bieten ein Maximum an Flexibilität. Dank des schnellen und einfachen Befestigungssystems kannst du die Teleskopauszüge auf jeder Ebene deines Backofens anbringen.

cookControl30: so geht Braten ganz einfach
Damit Kochen für dich noch leichter wird, haben wir das Kochbuch gleich mit eingebaut. cookControl30 bietet bis zu 30 Programme zur perfekten Zubereitung von Fleisch und Fisch. Einfach das gewünschte Programm auswählen und das Gewicht eingeben – Alles Weitere geht automatisch.

Herde iQ500 – Das Sortiment im Überblick

		Ausstattung							
	Heizarten	coolStart	cookControl	Schnell-aufheizung	Home Connect	Reinigung	Auszug	Beleuchtung	Seite
Herde									
HE578BBS3	9	●	●	●		activeClean®	Backwagen	Halogen	35
HE578GBS4	9	●	●	●		activeClean®	nachrüstbar	Halogen	36
HE517GBS3C	7		●	●		humidClean	nachrüstbar	Halogen	37

Herde iQ100 – Das Sortiment im Überblick

		Ausstattung							
	Heizarten	coolStart	cookControl	Schnell-aufheizung	Home Connect	Reinigung	Auszug	Beleuchtung	Seite
Herde									
HE510ABS2	5			●			nachrüstbar	Halogen	38
HE510ABR0C	5			●			nachrüstbar	Halogen	39

Herdgesteuerte Glaskeramik-Kochfelder – Das Sortiment im Überblick

	Design	Gerätebreite in cm	Kombi-Zone	Zweikreis-Bräterzone	Bräterzone	powerBoost-Funktion	Seite
Glaskeramik-Kochfelder							
EA645GE17	Flachrahmen	60					35/38
EI645CFB6E	Flachrahmen	60			●	●	36
EF645BNN1E	Flachrahmen	60		●	●	●	36
EA645GFA1C	Flachrahmen	60					37/39
EA601GEA1C	Flächenbündig	60					37/39
EA645GEA1C	Flachrahmen						

*Die aufgeführten Preise sind in Schweizer Franken inkl. MwSt. / exkl. MwSt.
Alle Preise sind exkl. des obligatorischen vorgezogenen Recyclingbeitrags (vRB).
Die angegebenen Preise sind unverbindliche Preisempfehlungen; unsere Händler sind in der Gestaltung frei.

iQ500 | Einbau-Herd mit Backwagen

HE578BBS3 Schwarz / Edelstahl

Design	• Versenkbare Drehwähler • Backrohr (Innenfläche): Email anthrazit
Komfort	• LCD-Display • cookControl 30 Programme • Elektronik-Uhr • Temperaturvorschlag • Aufheizkontrolle • Autostart • Schnellaufheizung • coolStart • Halogen-Innenbeleuchtung, abschaltbar • Kühlgebläse
Backofentyp und Heizart	• Einbau-Herd mit 9 Beheizungsarten: 3D Heissluft, Ober-/Unterhitze, Umluftgrill-System, Grossflächengrill, Pizzastufe, Tiefkühl spezial, Separate Unterhitze, Sanftgaren, Heissluft sanft • Temperaturregelung von 30 °C – 275 °C • Innenraumvolumen: 71 l
Zubehörträger / Auszugssystem	• 5 Einschubebenen • **Backwagen**
Reinigung	• **activeClean®: Selbstreinigungs-Automatik** • humidClean • Vollglas-Innentür
Umwelt und Sicherheit	• Energie-Effizienzklasse: A+[2] • **Sehr geringe Fenstertemperatur max. 30 °C[3]** • Niedrige Türtemperatur während der pyrolytischen Reinigung • 4-fach Verglasung coolTouch-Tür • Türverriegelung elektronisch • Kindersicherung • Sicherheitsabschaltung • Restwärmeanzeige
Masse H x B x T	• Einbaumass: 600 – 604 x 560 – 568 x 550 mm • Gerätemass: 595 x 594 x 548 mm
Technische Informationen	• Gerätedaten: 220 – 240 V / 11,4 kW Elektroanschluss: 3L / N / E / 16 A Direktanschluss • **Dieser Herd ist nur in Kombination mit geeignetem Kochfeld (EA645GE17) zu betreiben** • Masse und Einbauhinweise zu diesem Gerät gemäss technischer Zeichnung[1] beachten!
Zubehör	1 Kombirost, 1 Universalpfanne
Sonderzubehör	• HZ327000, Backstein • HZ617000, Pizzaform, emailliert, anthrazit • HZ541000, Backblech, emailliert, grau (Backwagen) • HZ542000, Universalpfanne, emailliert • HZ915003, Bräter, transparent • HZ32WA00, Kabelloses Speisenthermometer
Katalogpreis*	**2'150.– inkl. MwSt.** *1'988.90 exkl. MwSt.* exkl. vRB **10.81** / *10.–*

iQ100 | Glaskeramik-Kochfeld, 60 cm breit

Flachrahmen: EA645GE17

Komfort	• 4 highSpeed-Kochzonen
Umwelt und Sicherheit	• 4-fach Restwärmeanzeigen
Technische Informationen	• **Dieses Kochfeld ist nur in Kombination mit einem geeigneten Einbauherd (HE578BBS3) zu betreiben**
Katalogpreis*	**740.– inkl. MwSt.** *684.55 exkl. MwSt.* exkl. vRB **3.36** / *3.11*

[1] Technische Zeichnungen zu diesen Geräten siehe ab Seite 166.
[2] Auf einer Energieeffizienzklassen-Skala von A+++ bis D, gemäss EU Nr. 65 / 2014.
[3] Messung bei 180 °C Backofentemperatur, Heizart Ober- / Unterhitze nach 1 Stunde in der Fenstermitte.

Die Darstellung der Kochfelder dient dem besseren Verständnis und entspricht nicht der tatsächlichen Bedruckung.

iQ500 | Einbau-Herd

HE578GBS4 Schwarz / Edelstahl

Design	• Versenkbare Drehwähler • Backrohr (Innenfläche): Email anthrazit
Komfort	• LCD-Display • cookControl 30 Programme • **Klapptür mit softMove, gedämpftes Öffnen und Schliessen** • Elektronik-Uhr • Temperaturvorschlag • Aufheizkontrolle • Autostart • Schnellaufheizung • coolStart • Halogen-Innenbeleuchtung, abschaltbar • Kühlgebläse
Backofentyp und Heizart	• Einbau-Herd mit 9 Beheizungsarten: 3D Heissluft, Ober-/Unterhitze, Umluftgrill-System, Grossflächengrill, Pizzastufe, Tiefkühl spezial, Separate Unterhitze, Sanftgaren, Heissluft sanft • Temperaturregelung von 30 °C – 275 °C • Innenraumvolumen: 71 l
Zubehörträger / Auszugssystem	• 5 Einschubebenen • Teleskop-Auszug nachrüstbar
Reinigung	• **activeClean®: Selbstreinigungs-Automatik** • humidClean • Vollglas-Innentür
Umwelt und Sicherheit	• Energie-Effizienzklasse: A+[2] • **Sehr geringe Fenstertemperatur max. 30 °C[3]** • Niedrige Türtemperatur während der pyrolytischen Reinigung • 4-fach Verglasung coolTouch-Tür • Türverriegelung elektronisch • Kindersicherung • Sicherheitsabschaltung • Restwärmeanzeige
Masse H x B x T	• Einbaumass: 600 – 604 x 560 – 568 x 550 mm • Gerätemass: 595 x 594 x 548 mm
Technische Informationen	• Gerätedaten: 220 – 240 V / 11,4 kW Elektroanschluss: 3L / N / E / 16 A Direktanschluss • **Dieser Herd ist nur in Kombination mit geeignetem Kochfeld (EI645CFB6E + EF645BNN1E) zu betreiben** • Masse und Einbauhinweise zu diesem Gerät gemäss technischer Zeichnung[1] beachten!
Zubehör	1 Kombirost, 1 Universalpfanne
Sonderzubehör	• HZ327000, Backstein • HZ631070, Backblech, emailliert, anthrazit • HZ531010, Backblech, Keramik antihaft beschichtet • HZ632070, Universalpfanne, emailliert, anthrazit • HZ532010, Universalpfanne, Keramik antihaft • HZ32WA00, Kabelloses Speisenthermometer • HZ636000, Glaspfanne • HZ915003, Bräter, transparent
Katalogpreis*	**2'350.– inkl. MwSt.** *2'173.91 exkl. MwSt.* exkl. vRB **10.81** / *10.–*

iQ300 | Glaskeramik-Kochfeld, 60 cm breit

Flachrahmen: EI645CFB6E

Komfort	• 4 Induktions-Kochzonen, davon 1 mit zuschaltbarer Bräterzone • Polybox • Timer • countDown-Funktion • 17 Leistungsstufen • Digitales Funktionsdisplay
Umwelt und Sicherheit	• Kindersicherung • Sicherheitsabschaltung • Restwärmeanzeige je Kochzone
Technische Informationen	• **Dieses Kochfeld ist nur in Kombination mit einem geeigneten Einbauherd (HE578GBS4) zu betreiben**
Katalogpreis*	**1'520.– inkl. MwSt.** *1'406.11 exkl. MwSt.* exkl. vRB **3.36** / *3.11*

iQ300 | Glaskeramik-Kochfeld, 60 cm breit

Flachrahmen: EF645BNN1E

Komfort	• 4 highSpeed-Kochzonen, davon 1 mit zuschaltbarer Bräterzone, 1 Zweikreis-Kochzone • Polybox • 17 Leistungsstufen • Digitales Funktionsdisplay
Umwelt und Sicherheit	• Kindersicherung • Sicherheitsabschaltung • Restwärmeanzeige je Kochzone
Technische Informationen	• **Dieses Kochfeld ist nur in Kombination mit einem geeigneten Einbauherd (HE578GBS4) zu betreiben**
Katalogpreis*	**980.– inkl. MwSt.** *906.57 exkl. MwSt.* exkl. vRB **3.36** / *3.11*

*Die aufgeführten Preise sind in Schweizer Franken inkl. MwSt. / exkl. MwSt.
Alle Preise sind exkl. des obligatorischen vorgezogenen Recyclingbeitrags (vRB).
Die angegebenen Preise sind unverbindliche Preisempfehlungen; unsere Händler sind in der Gestaltung frei.

iQ500 | Einbau-Herd

HE517GBS3C Schwarz / Edelstahl

Design	• Versenkbare Drehwähler • Backrohr (Innenfläche): Email anthrazit
Komfort	• LCD-Display • cookControl 10 Programme • Klapptür mit softMove, gedämpftes Öffnen und Schliessen • Elektronik-Uhr • Aufheizkontrolle • Autostart • Schnellaufheizung • Halogen-Innenbeleuchtung • Kühlgebläse
Backofentyp und Heizart	• Einbau-Herd mit 7 Beheizungsarten: 3D Heissluft, Ober-/Unterhitze, Umluftgrill-System, Grossflächengrill, Pizzastufe, Separate Unterhitze, Heissluft sanft • Temperaturregelung von 50 °C – 275 °C • Innenraumvolumen: 71 l
Zubehörträger / Auszugssystem	• 5 Einschubebenen • Teleskop-Auszug nachrüstbar
Reinigung	• humidClean • Vollglas-Innentür
Umwelt und Sicherheit	• Energie-Effizienzklasse: A+[2] • Sehr geringe Fenstertemperatur max. 40 °C[3] • 3-fach Verglasung coolTouch-Tür • Kindersicherung
Masse H x B x T	• Einbaumass: 600 – 604 x 560 – 568 x 550 mm • Gerätemass: 595 x 594 x 548 mm
Technische Informationen	• Gerätedaten: 400 V / 11,4 kW Elektroanschluss: 3L / N / E / 16 A Direktanschluss • **Dieser Herd ist nur in Kombination mit geeigneten Kochfeldern (EA645GFA1C, EA601GEA1C + EA645GEA1C) zu betreiben** • Masse und Einbauhinweise zu diesem Gerät gemäss technischer Zeichnung[1] beachten!
Zubehör	1 Kombirost, 1 Universalpfanne
Sonderzubehör	• HZ915003, Glasbräter 5,4 L • HZ66X650, Verblendleiste für Sockel • HZ638000, Teleskopüberauszug, ebenenunabhängig • HZ636000, Glaspfanne • HZ633070, Profi-Pfanne mit Rost, emailliert • HZ633001, Deckel für Profipfanne, emailliert • HZ632070, Universalpfanne, emailliert • HZ631070, Backblech, emailliert • HZ629070, Air Fry & Grillblech • HZ617000, Pizzaform, emailliert • HZ538000, varioClip-Auszug • HZ532010, Universalpfanne, Keramik antihaft • HZ531010, Backblech, Keramik antihaft beschichtet • HZ32WA00, Kabelloses Speisenthermometer • HZ327000, Backstein
Katalogpreis*	**1'510.– inkl. MwSt.** *1'396.85 exkl. MwSt.* exkl. vRB **10.81** / *10.–*

iQ300 | Glaskeramik-Kochfeld, 60 cm breit

Flachrahmen: EA645GFA1C

Komfort	• 4 highSpeed-Kochzonen, davon 1 Zweikreis-Kochzone
Umwelt und Sicherheit	• 4-fach Restwärmeanzeigen
Technische Informationen	• **Dieses Kochfeld ist nur in Kombination mit einem geeigneten Einbauherd (HE517GBS3C) zu betreiben**
Katalogpreis*	**890.– inkl. MwSt.** *823.31 exkl. MwSt.* exkl. vRB **3.36** / *3.11*

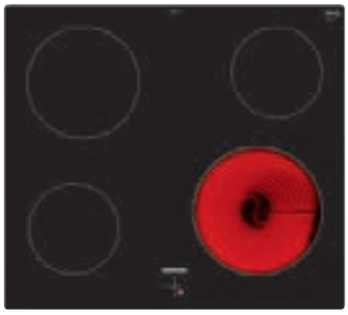

iQ100 | Glaskeramik-Kochfeld, 60 cm breit

Flächenbündig: EA601GEA1C (Abb.)
Flachrahmen: EA645GEA1C

Komfort	• 4 highSpeed-Kochzonen
Umwelt und Sicherheit	• 4-fach Restwärmeanzeigen
Technische Informationen	• **Dieses Kochfeld ist nur in Kombination mit einem geeigneten Einbauherd (HE517GBS3C) zu betreiben**
Katalogpreis*	**740.– inkl. MwSt.** *684.55 exkl. MwSt.* EA601GEA1C **740.– inkl. MwSt.** *684.55 exkl. MwSt.* EA645GEA1C exkl. vRB **3.36** / *3.11*

[1] Technische Zeichnungen zu diesen Geräten siehe ab Seite 166.
[2] Auf einer Energieeffizienzklassen-Skala von A+++ bis D, gemäss EU Nr. 65 / 2014.
[3] Messung bei 180 °C Backofentemperatur, Heizart Ober- / Unterhitze nach 1 Stunde in der Fenstermitte.

Die Darstellung der Kochfelder dient dem besseren Verständnis und entspricht nicht der tatsächlichen Bedruckung.

iQ100 | Einbau-Herd

HE510ABS2 Schwarz / Edelstahl

Design	• Versenkbare Drehwähler • Backrohr (Innenfläche): Email anthrazit
Komfort	• Aufheizkontrolle • Autostart • Schnellaufheizung • Halogen-Innenbeleuchtung • Kühlgebläse
Backofentyp und Heizart	• Einbau-Herd mit 5 Beheizungsarten: 3D Heissluft, Ober-/Unterhitze, Umluftgrill-System, Grossflächengrill, Heissluft sanft • Temperaturregelung von 50 °C – 275 °C • Innenraumvolumen: 71 l
Zubehörträger / Auszugssystem	• 5 Einschubebenen • Teleskop-Auszug nachrüstbar
Reinigung	• Vollglas-Innentür
Umwelt und Sicherheit	• Energie-Effizienzklasse: A[2] • Sehr geringe Fenstertemperatur max. 40 °C[3] • 3-fach Verglasung coolTouch-Tür
Masse H x B x T	• Einbaumass: 600 – 604 x 560 – 568 x 550 mm • Gerätemass: 595 x 594 x 548 mm
Technische Informationen	• Gerätedaten: 220 – 240 V / 11,4 kW Elektroanschluss: 3L / N / E / 16 A Direktanschluss • **Dieser Herd ist nur in Kombination mit geeignetem Kochfeld (EA645GE17) zu betreiben** • Masse und Einbauhinweise zu diesem Gerät gemäss technischer Zeichnung[1] beachten!
Zubehör	1 Kombirost, 1 Universalpfanne
Sonderzubehör	• HZ327000, Backstein • HZ633070, Profi-Pfanne, emailliert • HZ633001, Deckel für Profi-Pfanne • HZ634000, Back- und Bratrost (Standard) • HZ538000, Clip-Auszug, Edelstahl • HZ532010, Universalpfanne, Keramik antihaft • HZ531010, Keramik-Backblech, antihaft-beschichtet • HZ636000, Glaspfanne • HZ915003, Bräter, transparent • HZ32WA00, Kabelloses Speisethermometer
Katalogpreis*	**1'210.– inkl. MwSt.** *1'119.33 exkl. MwSt.* exkl. vRB **10.81** / *10.–*

iQ100 | Glaskeramik-Kochfeld, 60 cm breit

Flachrahmen: EA645GE17

Komfort	• 4 highSpeed-Kochzonen
Umwelt und Sicherheit	• 4-fach Restwärmeanzeigen
Technische Informationen	• **Dieses Kochfeld ist nur in Kombination mit einem geeigneten Einbauherd (HE510ABS2) zu betreiben**
Katalogpreis*	**740.– inkl. MwSt.** *684.55 exkl. MwSt.* exkl. vRB **3.36** / *3.11*

*Die aufgeführten Preise sind in Schweizer Franken inkl. MwSt. / exkl. MwSt.
Alle Preise sind exkl. des obligatorischen vorgezogenen Recyclingbeitrags (vRB).
Die angegebenen Preise sind unverbindliche Preisempfehlungen; unsere Händler sind in der Gestaltung frei.

iQ100 | Einbau-Herd

HE510ABR0C Schwarz / Edelstahl

Design	• Backrohr (Innenfläche): Email anthrazit
Komfort	• Schnellaufheizung • Halogen-Innenbeleuchtung • Kühlgebläse
Backofentyp und Heizart	• Einbau-Herd mit 5 Beheizungsarten: Grossflächengrill, Heissluft, Heissluft sanft, Ober-/Unterhitze, Umluftgrill • Elektronische Temperaturregelung von 50 °C – 275 °C • Garraumvolumen: 71 l
Zubehörträger / Auszugssystem	• **Teleskop-Auszug nachrüstbar**
Umwelt und Sicherheit	• Energie-Effizienzklasse: A[2] • Sehr geringe Fenstertemperatur max. 40 °C[3]
Masse H x B x T	• Einbaumass: 600 – 604 x 560 – 568 x 550 mm • Gerätemass: 595 x 594 x 548 mm
Technische Informationen	• Gerätedaten: 400 V / 11,4 kW Elektroanschluss: 3L / N / PE 3x 16 A Festanschluss • **Dieser Herd ist nur in Kombination mit den Kochfelder (EA645GFA1C, EA601GEA1C + EA645GEA1C) zu betreiben** • Masse und Einbauhinweise zu diesem Gerät gemäss technischer Zeichnung[1] beachten!
Zubehör	1 Kombirost, 1 Universalpfanne
Sonderzubehör	• HZ915003, Bräter, transparent • HZ66X650, Installationszubehör, Schwarz • HZ638000, Clip-Vollauszug, Edelstahl • HZ636000, Glaspfanne, transparent • HZ634000, Grillrost, Edelstahl • HZ633070, Profipfanne mit Rost • HZ633001, Deckel für Profipfanne • HZ629070, Air Fry & Grillblech • HZ538000, Clip-Auszug, Edelstahl • HZ533000, Auflauf-/ Profipfanne • HZ532010, Universalpfanne, anthrazit • HZ532000, Universalpfanne, grau • HZ531010, Backblech, anthrazit • HZ327000, Backstein • HZ317000, Pizzaform, grau
Katalogpreis*	**1'160.– inkl. MwSt.** *1'073.08 exkl. MwSt.* exkl. vRB **10.81** / *10.–*

iQ300 | Glaskeramik-Kochfeld, 60 cm breit

Flachrahmen: EA645GFA1C

Komfort	• 4 highSpeed-Kochzonen, davon 1 Zweikreis-Kochzone
Umwelt und Sicherheit	• 4-fach Restwärmeanzeigen
Technische Informationen	• **Dieses Kochfeld ist nur in Kombination mit einem geeigneten Einbauherd (HE510ABR0C) zu betreiben**
Katalogpreis*	**890.– inkl. MwSt.** *823.31 exkl. MwSt.* exkl. vRB **3.36** / *3.11*

iQ100 | Glaskeramik-Kochfeld, 60 cm breit

Flächenbündig: EA601GEA1C
Flachrahmen: EA645GEA1C (Abb.)

Komfort	• 4 highSpeed-Kochzonen
Umwelt und Sicherheit	• 4-fach Restwärmeanzeigen
Technische Informationen	• **Dieses Kochfeld ist nur in Kombination mit einem geeigneten Einbauherd (HE510ABR0C) zu betreiben**
Katalogpreis*	**740.– inkl. MwSt.** *684.55 exkl. MwSt.* EA601GEA1C **740.– inkl. MwSt.** *684.55 exkl. MwSt.* EA645GEA1C exkl. vRB **3.36** / *3.11*

[1] Technische Zeichnungen zu diesen Geräten siehe ab Seite 166.
[2] Auf einer Energieeffizienzklassen-Skala von A+++ bis D, gemäss EU Nr. 65 / 2014.
[3] Messung bei 180 °C Backofentemperatur, Heizart Ober- / Unterhitze nach 1 Stunde in der Fenstermitte.

Intelligente flexZonen: automatische Kochzonenanpassung für maximale Flexibilität
Das Kochfeld erkennt das Kochgeschirr und passt die Kochzonengrösse entsprechend an. Wird das Kochgeschirr bewegt, werden die Einstellungen übernommen.

Favoriten-Taste: damit du dein Kochfeld ganz individuell nach deinen Wünschen einstellen kannst
Mit der Favoriten-Taste kannst du dein Kochfeld nach deinen Wünschen personalisieren und sogar die Wohnzimmerbeleuchtung steuern. Verbinde dein Kochfeld einfach mit deinem registrierten Home-Connect-Konto.

Entdecke intelligente Kochfelder und Dunstabzüge

Bratsensor Pro: Kochen ohne Anbrenngefahr
Der Bratsensor Pro hält die Hitze in deiner Pfanne auf einem konstanten Niveau, so dass du dir nie mehr Sorgen machen musst, dass dein Essen anbrennt.

Kochsensor Plus: Kochen, ohne überzukochen
Der innovative Kochsensor Plus wird direkt an deinem Topf befestigt und kommuniziert über Bluetooth mit dem Kochfeld. Der Sensor erkennt die von dir eingestellte Temperatur und verhindert ein Überkochen durch intelligentes Gegensteuern.

Teamwork: Kochfeld und Dunstabzugshaube
Dank cookConnect kommunizieren Kochfeld und Dunstabzug.*
Die Dunstabzugshaube startet automatisch, sobald du mit dem Kochen loslegst, und wird am Kochfeld oder über die Siemens Hausgeräte App gesteuert.

Entdecke das ganze Potenzial deines intelligenten Kochfeldes mit Home Connect

* Kochfeld und Dunstabzug müssen mit der Siemens Hausgeräte App verbunden sein.

Intelligente Dunst-abzugsautomatik

Intelligente Dunstabzugsautomatik: das perfekte Zusammenspiel von Kochfeld und Dunstabzugshaube für mehr Kochkomfort
Die intelligente Dunstabzugsautomatik passt die Lüfterleistung deiner Dunstabzugshaube automatisch an die Leistungsstufe deines Kochfeldes an.

Luftgütesensor

Luftgütesensor: einmal Durchlüften, bitte
Der Luftgütesensor misst die Dampfintensität und erkennt Kochdünste, um die Luftzirkulation automatisch zu optimieren. Für frischen Wind in der Küche und frische Ideen beim Kochen.

Bratsensor Pro mit 11 Temperaturstufen von 70„℃ – 220„℃

fryingSensor Pro

Bratsensor Pro: Kochen ohne Anbrenngefahr
Aktiviere einfach den Bratsensor Pro und wähle aus elf Temperaturstufen zwischen 70 °C und 220 °C, um die Hitze in der Pfanne auf einem konstanten Niveau zu halten. Der intelligente Sensor steuert die Temperatur und verhindert das Anbrennen, sodass die Ergebnisse immer optimal sind.

70/80 °C: Schmelzen
Schmelzen von Schokolade, Butter oder Käse, z. B. für Fondue

70/80 °C: Warmhalten
Der Besuch verspätet sich? Kein Problem mit der Warmhalte-Temperatur

90/100 °C: Aufwärmen
Aufwärmen von Speisen, Schmoren, z. B. Gulasch

110/120 °C: Sossenzubereitung
Zubereiten und Reduzieren von Sossen, Gemüse dünsten, Gerichte braten mit Extra Virgin Olivenöl, Butter oder Margarine

140 °C: Braten
Gerichte braten mit Extra Virgin Olivenöl, Butter oder Margarine, z. B. Omelette

160 °C: Braten
Braten von z. B. Fisch, Frikadellen oder Würstchen

180/200 °C: Braten
Braten von Steak (medium oder durchgebraten), gefrorenen, panierten und dünnen Speisen, z. B. Schnitzel, frischem Ragout oder Gemüse

220 °C: Braten
Braten von Gerichten, die eine hohe Temperatur benötigen, z. B. Steak (rare), Kartoffelpuffer, Pommes oder Popcorn

Induktions-Kochfelder – Das Sortiment im Überblick

		Design	Home Connect-fähig (WLAN)	Gerätebreite in cm	varioInduktion Plus	varioInduktion	Induktion	cookConnect System	Bratsensor	Kochsensor Plus	powerTransfer	powerMove Plus	Seite
Glaskeramik-Kochfelder													
EX975LVV1E		Facette	●	90			●	●	Plus			●	44
EX801HVC1E	NEU	Flächenbündig	●	80			●	●	Pro		●		44
EH801HFB1E	NEU	Flächenbündig	●	80			●	●					45
EH845BFB5E		Flachrahmen		80			●						45
EH801HVB1E		Flächenbündig	●	80			●	●					46
EH831HVB1E		Rahmenlos											
EX675LXC1E		Facette		60		●	●		Plus			●	46
EX601LXC1E		Flächenbündig											
EX675LEC1E		Facette		60		●	●		Plus				47
EH675LFC1E		Facette		60			●		Plus				47
EH601LFC1E		Flächenbündig											
EH645BFB6E		Flachrahmen		60			●						48
EH601HEB1E		Flächenbündig	●	60			●	●					48
EH631HEB1E		Rahmenlos											

Konventionelle Kochfelder – Das Sortiment im Überblick

	Design	Gerätebreite in cm	Zweikreis-Bräterzone	Bräterzone	powerBoost-Funktion	Seite
Glaskeramik-Kochfelder						
ET801LCP1C	Flächenbündig	80	●	●	●	49
ET875LCP1C	Facette	80	●	●	●	49
ET601FNP1C	Flächenbündig	60	●	●	●	50
ET645FNP1C	Flachrahmen					
ET645FFP1C	Flachrahmen	60	●		●	50
ET601FEP1C	Flächenbündig	60			●	50

Gas-Kochfelder – Das Sortiment im Überblick

		Design	Gerätebreite in cm	stepFlame Technology	Normalbrenner	Wokbrenner	Starkbrenner	Sparbrenner	Kindersicherung	Seite
Gas-Kochfelder										
EC6A5HI90	NEU	Flächenbündig	60	●	VL + HL	HR		VR		51
ER6A6PH40	NEU	Flächenbündig	60	●	VL + HL		HR	VR		52
ER9A6SH40	NEU	Flächenbündig	90	●	VM + HM	L	HR	VR		52

Domino-Kochfelder – Das Sortiment im Überblick

	Ausführung / Design	Gerätebreite in cm	varioInduktion	Induktion	reStart	quickStart	touchSlider	Kindersicherung	Seite
Domino-Kochfelder									
EX375FXB1E	Induktions-Kochfeld	30	●		●	●	●	●	53
EH375FBB1E	Induktions-Kochfeld	30		●	●	●	●	●	53
ET375FFP1E	Kochfeld	30			●		●	●	54
ET375CFA1C	Kochfeld	30							54

Eine Vielfalt, die aus dem Rahmen fällt

Die Einbaufassungen für die Kochfelder von Siemens.

Einbau-Fassungen für jeden Geschmack: die Rahmen-Designs
Für den Einbau von Glaskeramik-Kochfeldern kann man zwischen hochwertigen und stilvollen Rahmen wählen – ob Facetten-Design, Flachrahmen-Design oder nahtlos flächenbündig in Stein, Granit oder Holz. Der neue Flachrahmen zeichnet sich durch eine besonders edle und noch flachere Optik aus.

Flachrahmen-Design

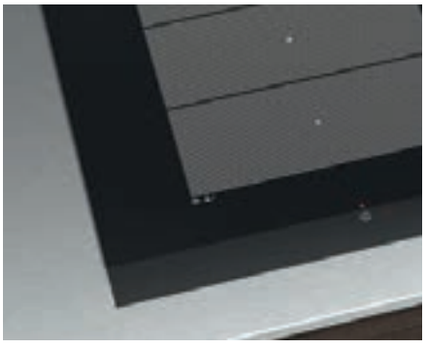
Facetten-Design

Facette vorne

Flächenbündiges Design

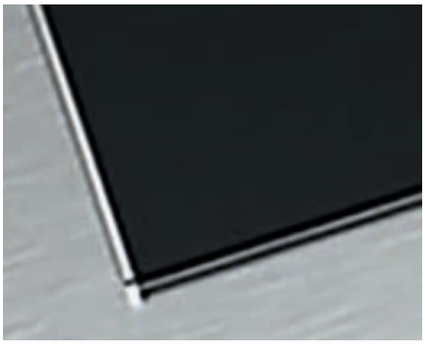
Lisenen-Design

Rahmenlos, aufliegend

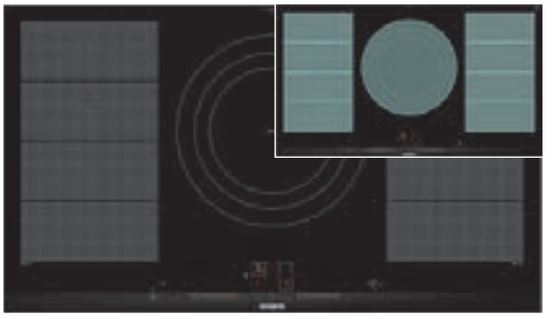

Home Connect | cookConnect System | varioInduktion | Bratsensor Plus

iQ700 | Glaskeramik-Kochfeld autark Induktion, 90 cm breit

Facette: EX975LVV1E
Flächenbündig:
Flachrahmen:

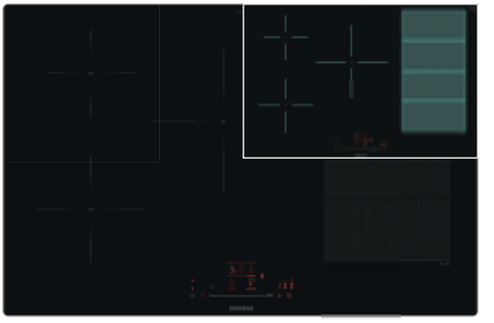

Home Connect | cookConnect System | varioInduktion | Bratsensor Pro | NEU

iQ700 | Glaskeramik-Kochfeld autark Induktion, 80 cm breit

EX801HVC1E

Design	• Facetten-Design vorne, Profile seitlich	• Flächenbündiges Design • Flachrahmen-Design (EX845HVC1E)
Leistung und Grösse	**L** 40 x 23 cm 2,2 kW (3,7 kW) **M** Ø 21-32 cm **R** 40 x 23 cm 2,2 kW (3,7 kW)	**VL** 18 cm 2,0 kW (3,1 kW) **HL** 14,5 cm 1,6 kW (2,2 kW) **M** 24 cm 2,5 kW (3,7 kW) **R** 40 x 21 cm 2,2 kW (3,7 kW)
Ausstattung / Komfort	• **Dual lightSlider-Bedienung** • **Bratsensor Plus mit 5 Temperaturstufen** • 5 Induktions-Kochzonen • 2 flexInduction Kochzonen, 1 Dreikreis-Kochzone • **Home Connect-fähig über WLAN** • **cookConnect System** (mit passender Dunstabzugshaube) • Geschirr-Assistent • **powerMove Plus** • quickStart • reStart • Timer • countDown-Funktion • 17 Leistungsstufen • Laufzeitanzeige • Warmhaltefunktion	• **touchSlider-Bedienung** • **Favoriten-Taste** • **Bratsensor Pro mit 11 Temperaturstufen** • 5 Induktions-Kochzonen • 1 flexInduktion Kochzone • **Intelligente flexZonen** • **Home Connect-fähig über WLAN** • **cookConnect System** (mit passender Dunstabzugshaube) • Kochassistent (über Home Connect) • **varioMotion** • quickStart • reStart • Timer • 17 Leistungs-Stufen • PowerTransfer
Schnelligkeit	• powerBoost-Funktion • panBoost-Funktion für Pfannen	• powerBoost-Funktion
Umwelt und Sicherheit	• Wischschutzfunktion • Sicherheitsabschaltung • Topferkennung • Kindersicherung • Hauptschalter • Restwärmeanzeige je Kochzone • Energieverbrauchsanzeige	• Sicherheitsabschaltung • Kindersicherung • Hauptschalter • Pause-Taste • 2-stufige Restwärmeanzeige je Kochzone
Masse[1] H x B x T	• Einbaumass: 51 x 880 x 490–500 mm • Gerätemass: 51 x 912 x 520 mm	• Einbaumass: 56 x 796 x 516 mm • Gerätemass: 56 x 792 x 512 mm • Für den Einbau in Stein- oder Granitarbeitsplatten
Technische Informationen	• Länge Anschlusskabel: 110 cm • 3L + N + E / 220 – 240 V / 16 A Max. Nennleistung: 11,1 kW Kabel 110 cm ohne Stecker • powerManagement Funktion	• Länge Anschlusskabel: 110 cm • 2L + N + E / 220 – 240 V / 16 A Max. Nennleistung: 7,4 kW Kabel 110 cm ohne Stecker • powerManagement Funktion
Sonder-zubehör Weiteres Sonder-zubehör ab S. 148	• HZ390522, Grillplatte • HZ9TY010, Teppan Yaki • HZ9FF010, Flex-Pfanne • HZ9FF030, Flex-Pfannen-Set, 3-teilig • HZ9FF040, Flex-Pfannen-Set, 4-teilig	• HZ9ES100, Espresso-Kocher (4 Tassen) • HZ9SE060, 6-teiliges Set bestehend aus 4 Töpfen + 2 Pfannen • HZ9CF240, Bratpfanne, beschichtet ∅ Boden 18 cm • HZ9CF280, Bratpfanne, beschichtet ∅ Boden 22 cm
Katalogpreis*	**3'120.– inkl. MwSt.** *2'886.22 exkl. MwSt.* exkl. vRB **8.12** / *7.51*	**2'380.– inkl. MwSt.** *2'201.67 exkl. MwSt.* exkl. vRB **8.12** / *7.51*

*Die aufgeführten Preise sind in Schweizer Franken inkl. MwSt. / exkl. MwSt.
Alle Preise sind exkl. des obligatorischen vorgezogenen Recyclingbeitrags (vRB).
Die angegebenen Preise sind unverbindliche Preisempfehlungen; unsere Händler sind in der Gestaltung frei.

Home Connect | cookConnect System | Induktion | touchSlider | NEU

iQ300 | Glaskeramik-Kochfeld autark Induktion, 80 cm breit

Induktion | touchControl

iQ300 | Glaskeramik-Kochfeld autark Induktion, 80 cm breit

Facette:		
Flächenbündig:	EH801HFB1E	
Flachrahmen:		EH845BFB5E
Design	• Flächenbündiges Design	• Flachrahmen-Design
Leistung und Grösse	**VL** 18 cm 2,0 kW (3,3 kW) **HL** 28 x 18 cm 2,0 kW (3,1 kW) **VR** 21 cm 2,5 kW (3,7 kW) **HR** 14,5 cm 1,6 kW (2,2 kW)	**VL** 18 cm 1,8 kW (3,1 kW) **HL** 18 x 28 cm 1,8 kW (3,1 kW) **M** 14 x 20 cm 0,09 kW **HR** 14,5 cm 1,4 kW (2,2 kW) **VR** 21 cm 2,2 kW (3,7 kW)
Ausstattung / Komfort	• **touchSlider-Bedienung** • **Favoriten-Taste** • 4 Induktions-Kochzonen, davon 1 zuschaltbare Bräterzone • **Home Connect-fähig über WLAN** • **cookConnect System** (mit passender Dunstabzugshaube) • quickStart • reStart • Timer • 17 Leistungs-Stufen • Warmhaltezone	• touchControl-Bedienung • 5 Induktions-Kochzonen, davon eine Bräterzone und eine Warmhaltezone • Warmhaltefunktion • quickStart • reStart • Timer • 17 Leistungsstufen
Schnelligkeit	• powerBoost-Funktion	• powerBoost-Funktion
Umwelt und Sicherheit	• Sicherheitsabschaltung • Kindersicherung • Hauptschalter • Pause-Taste • 2-stufige Restwärmeanzeige je Kochzone	• Sicherheitsabschaltung • Kindersicherung • Hauptschalter • Restwärmeanzeige je Kochzone
Masse[1] H x B x T	• Einbaumass: 56 x 796 x 516 mm • Gerätemass: 56 x 792 x 512 mm • Für den Einbau in Stein- oder Granitarbeitsplatten	• Einbaumass: 55 x 780 – 780 x 500 mm • Gerätemass: 55 x 795 x 517 mm
Technische Informationen	• Länge Anschlusskabel: 110 cm • 2L + N + E / 220 – 240 V / 16 A Max. Nennleistung: 7,4 kW Kabel 110 cm ohne Stecker • powerManagement Funktion	• Länge Anschlusskabel: 110 cm • 2L + N + E / 220 – 240 V / 16 A Max. Nennleistung: 7,4 kW Kabel 110 cm ohne Stecker • powerManagement Funktion
Sonder-zubehör Weiteres Sonder-zubehör ab S. 148	• HZ9SE060, 6-teiliges Set bestehend aus 4 Töpfen + 2 Pfannen • HZ9CF240, Bratpfanne, beschichtet ∅ Boden 18 cm • HZ9CF280, Bratpfanne, beschichtet ∅ Boden 22 cm	• HZ9SE060, 6-teiliges Set bestehend aus 4 Töpfen + 2 Pfannen • HZ9SE040, 4-teiliges Set bestehend aus 3 Töpfen + 1 Pfanne • HZ9CF240, Bratpfanne, beschichtet ∅ Boden 18 cm • HZ9CF280, Bratpfanne, beschichtet ∅ Boden 22 cm • HZ9FE280, Eisenpfanne ∅ Boden 18 cm
Katalogpreis*	**2'250.– inkl. MwSt.** *2'081.41 exkl. MwSt.* exkl. vRB **3.36** / *3.11*	**1'930.– inkl. MwSt.** *1'785.38 exkl. MwSt.* exkl. vRB **8.12** / *7.51*

[1] Technische Zeichnungen zu diesen Geräten siehe ab Seite 167.

Die Darstellung der Kochfelder dient dem besseren Verständnis und entspricht nicht der tatsächlichen Bedruckung.

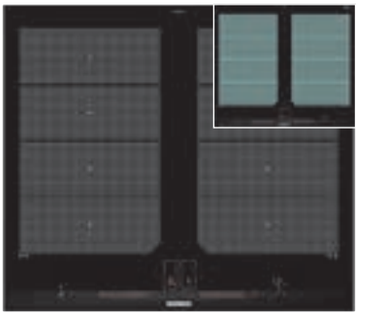

Home Connect · cookConnect System · Induktion · Kinder-sicherung

varioInduktion · Dual lightSlider · Bratsensor Plus · powerMove Plus

iQ100 | Glaskeramik-Kochfeld autark Induktion, 80 cm breit

iQ700 | Glaskeramik-Kochfeld autark Induktion, 60 cm breit

Facette:
Flächenbündig: EH801HVB1E (Abb.)
Rahmenlos: EH831HVB1E

EX675LXC1E (Abb.)
EX601LXC1E

Design	• Flächenbündiges Design (EH801HVB1E) • Rahmenlos (EH831HVB1E)	• Facetten-Design (EX675LXC1E) • Flächenbündiges Design (EX601LXC1E) • Kombinierbar mit Glaskeramik-Kochfeldern im Facetten-Design (nur EX675LXC1E)
Leistung und Grösse	**VL** 18 cm 2,0 kW (3,1 kW) **HL** 14,5 cm 1,6 kW (2,2 kW) **M** 24 cm 2,5 kW (3,7 kW) **VR** 21 cm 2,5 kW (3,7 kW) **HR** 14,5 cm 1,6 kW (2,2 kW)	**L** 38 x 24 cm 3,3 kW (3,7 kW) **R** 38 x 24 cm 3,3 kW (3,7 kW)
Ausstattung / Komfort	• **touchSlider-Bedienung** • **Favoriten-Taste** • 5 Induktions-Kochzonen • **Home Connect-fähig über WLAN** • **cookConnect System** (mit passender Dunstabzugshaube) • quickStart • reStart • Timer • 17 Leistungsstufen	• **Dual lightSlider-Bedienung** • **Bratsensor Plus mit 5 Temperaturstufen** • Digitales Funktionsdisplay • 4 Induktions-Kochzonen • 2 flexInduction-Kochzonen • **powerMove Plus** • quickStart • reStart • Timer • countDown-Funktion • 17 Leistungsstufen • Laufzeitanzeige • Warmhaltefunktion
Schnelligkeit	• powerBoost-Funktion	• powerBoost-Funktion
Umwelt und Sicherheit	• Sicherheitsabschaltung • Kindersicherung • Hauptschalter • Pause-Taste • Restwärmeanzeige je Kochzone	• Wischschutzfunktion • Sicherheitsabschaltung • Kindersicherung • Hauptschalter • Restwärmeanzeige je Kochzone • Energieverbrauchsanzeige
Masse[1] H x B x T	**EH801HVB1E:** • Einbaumass: 56 x 796 x 516 mm • Gerätemass: 56 x 792 x 512 mm • Für den Einbau in Stein-, Granit- oder Kunststoffarbeitsplatten **EH831HVB1E:** • Einbaumass: 51x750x490–500 mm • Gerätemass: 51x802x522 mm	**EX675LXC1E:** • Einbaumass: 51 x 560 x 490–500 mm • Gerätemass: 51 x 602 x 520 mm **EX601LXC1E:** • Einbaumass: 56x576x516 mm • Gerätemass: 56 x 572 x 512 mm • Für den Einbau in Stein- oder Granitarbeitsplatten
Technische Informationen	• Länge Anschlusskabel: 100 cm • 2L + N + E / 220 – 240 V / 16 A Max. Nennleistung: 7,4 kW Kabel 110 cm ohne Stecker • powerManagement Funktion	• Länge Anschlusskabel: 110 cm • 2L + N + E / 220 – 240 V / 16 A Max. Nennleistung: 7,4 kW Kabel 110 cm ohne Stecker • powerManagement Funktion
Sonder-zubehör Weiteres Sonder-zubehör ab S. 148	• HZ9SE060, 6-teiliges Set bestehend aus 4 Töpfen + 2 Pfannen • HZ9FE280, Eisenpfanne ∅ Boden 18 cm	• HZ390522, Grillplatte • HZ9TY010, Teppan Yaki • HZ9FF010, Flex-Pfanne • HZ9FF030, Flex-Pfannen-Set, 3-teilig
Katalogpreis*	**2'150.– inkl. MwSt.** *1'988.90 exkl. MwSt.* EH801HVB1E **2'150.– inkl. MwSt.** *1'988.90 exkl. MwSt.* EH831HVB1E exkl. vRB **3.36** / *3.11*	**2'400.– inkl. MwSt.** *2'220.17 exkl. MwSt.* EX675LXC1E **2'400.– inkl. MwSt.** *2'220.17 exkl. MwSt.* EX601LXC1E exkl. vRB **3.36** / *3.11*

*Die aufgeführten Preise sind in Schweizer Franken inkl. MwSt. / exkl. MwSt.
Alle Preise sind exkl. des obligatorischen vorgezogenen Recyclingbeitrags (vRB).
Die angegebenen Preise sind unverbindliche Preisempfehlungen; unsere Händler sind in der Gestaltung frei.

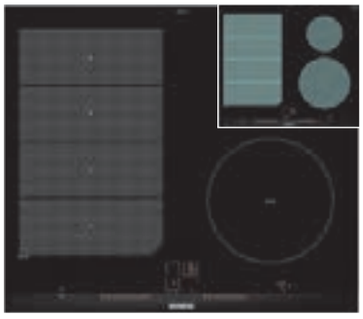

iQ700 | Glaskeramik-Kochfeld autark Induktion, 60 cm breit

Facette: EX675LEC1E
Flächenbündig:
Flachrahmen:

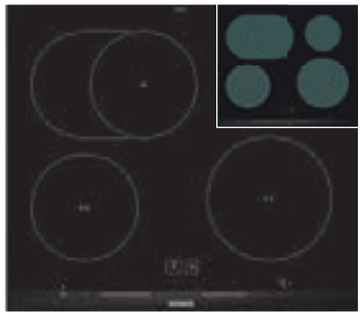

iQ300 | Glaskeramik-Kochfeld autark Induktion, 60 cm breit

EH675LFC1E (Abb.)
EH601LFC1E

	iQ700	iQ300
Design	• Facetten-Design vorne, Profile seitlich	• Facetten-Design (EH675LFC1E) • Flächenbündiges Design (EH601LFC1E) • Kombinierbar mit Glaskeramik-Kochfeldern im Facetten-Design (nur EH675LFC1E)
Leistung und Grösse	**VL** 20 x 24 cm 3,7 kW (3,7 kW) **HR** 14,5 cm 1,4 kW (2,2 kW) **VR** 21 cm 2,2 kW (3,7 kW)	**VL** 18 cm 1,8 kW (3,1 kW) **HL** 18 / 18 x 28 cm 1,8 / 2,0 kW (3,1 / 3,7 kW) **VR** 21 cm 2,2 kW (3,7 kW) **HR** 14,5 cm 1,4 kW (2,2 kW)
Ausstattung / Komfort	• **Dual lightSlider-Bedienung** • **Bratsensor Plus mit 5 Temperaturstufen** • Digitales Funktionsdisplay • flexInduction • 3 Induktions-Kochzonen • quickStart • reStart • Timer • countDown-Funktion • 17 Leistungsstufen	• **Dual lightSlider-Bedienung** • **Bratsensor Plus mit 5 Temperaturstufen** • Digitales Funktionsdisplay • 4 Induktions-Kochzonen, davon 1 mit zuschaltbarer Bräterzone • quickStart • reStart • Timer • countDown-Funktion • 17 Leistungsstufen • Laufzeitanzeige • Warmhaltefunktion
Schnelligkeit	• powerBoost-Funktion • panBoost-Funktion für Pfannen	• powerBoost-Funktion
Umwelt und Sicherheit	• Wischschutzfunktion • Sicherheitsabschaltung • Kindersicherung • Hauptschalter • Restwärmeanzeige je Kochzone • Energieverbrauchsanzeige	• Wischschutzfunktion • Sicherheitsabschaltung • Kindersicherung • Hauptschalter • Restwärmeanzeige je Kochzone • Energieverbrauchsanzeige
Masse[1] H x B x T	• Einbaumass: 51x560x490–500 mm • Gerätemass: 51x602x520 mm	**EH675LFC1E:** • Einbaumass: 51 x 560 x 490–500 mm • Gerätemass: 51 x 602 x 520 mm **EH601LFC1E:** • Einbaumass: 56x576x516 mm • Gerätemass: 56 x 572 x 512 mm • Für den Einbau in Stein- oder Granitarbeitsplatten
Technische Informationen	• Länge Anschlusskabel: 110 cm • 2L + N + E / 220 – 240 V / 16 A Max. Nennleistung: 7,4 kW Kabel 110 cm ohne Stecker • powerManagement Funktion	• Länge Anschlusskabel: 110 cm • 2L + N + E / 220 – 240 V / 16 A Max. Nennleistung: 7,4 kW Kabel 110 cm ohne Stecker • powerManagement Funktion
Sonder-zubehör Weiteres Sonder-zubehör ab S. 148	• HZ9ES100, Espresso-Kocher (4 Tassen) • HZ9FE280, Eisenpfanne ∅ Boden 18 cm • HZ9SE060, 6-teiliges Set bestehend aus 4 Töpfen + 2 Pfannen • HZ9FF010, Flex-Pfanne • HZ9FF030, Flex-Pfannen-Set, 3-teilig • HZ9FF040, Flex-Pfannen-Set, 4-teilig	• HZ390210, Systempfanne ∅ Boden 15 cm • HZ9ES100, Espresso-Kocher (4 Tassen) • HZ9FE280, Eisenpfanne ∅ Boden 18 cm • HZ9SE060, 6-teiliges Set bestehend aus 4 Töpfen + 2 Pfannen • HZ9SE040, 4-teiliges Set bestehend aus 3 Töpfen + 1 Pfanne
Katalogpreis*	**2'010.– inkl. MwSt.** *1'859.39 exkl. MwSt.* exkl. vRB **3.36** / *3.11*	**1'870.– inkl. MwSt.** *1'729.88 exkl. MwSt.* EH675LFC1E **1'870.– inkl. MwSt.** *1'729.88 exkl. MwSt.* EH601LFC1E exkl. vRB **3.36** / *3.11*

[1] Technische Zeichnungen zu diesen Geräten siehe ab Seite 167.

Die Darstellung der Kochfelder dient dem besseren Verständnis und entspricht nicht der tatsächlichen Bedruckung.

Induktion

Home Connect | cookConnect System | Induktion | touchSlider

iQ300 | Glaskeramik-Kochfeld autark Induktion, 60 cm breit

Flächenbündig:
Flachrahmen: EH645BFB6E
Rahmenlos:

iQ100 | Glaskeramik-Kochfeld autark Induktion, 60 cm breit

EH601HEB1E (Abb.)

EH631HEB1E

Design	• Flachrahmen-Design	• Flächenbündiges Design (EH601HEB1E) • Rahmenlos (EH631HEB1E)
Leistung und Grösse	**VL** 18 cm 1,8 kW (3,1 kW) **HL** 18 x 28 cm 1,8 kW (3,1 kW) **VR** 21 cm 2,2 kW (3,7 kW) **HR** 14,5 cm 1,4 kW (2,2 kW)	**VL** 18 cm 2,0 kW (3,1 kW) **HL** 18 cm 2,0 kW (3,1 kW) **VR** 21 cm 2,5 kW (3,7 kW) **HR** 14,5 cm 1,6 kW (2,2 kW)
Ausstattung / Komfort	• touchControl-Bedienung • 4 Induktions-Kochzonen, davon 1 mit zuschaltbarer Bräterzone • quickStart • reStart • Timer • countDown-Funktion • 17 Leistungsstufen • Schnelles Abschalten	• **touchSlider-Bedienung** • 4 Induktions-Kochzonen • **Home Connect-fähig über WLAN** • **cookConnect System** (mit passender Dunstabzugshaube) • Favoriten-Taste • quickStart • reStart • Timer • Warmhaltefunktion • 17 Leistungsstufen
Schnelligkeit	• powerBoost-Funktion	• powerBoost-Funktion • panBoost-Funktion für Pfannen
Umwelt und Sicherheit	• Sicherheitsabschaltung • Kindersicherung • Hauptschalter • Restwärmeanzeige je Kochzone	• Sicherheitsabschaltung • Kindersicherung • Hauptschalter • Pause-Taste • Restwärmeanzeige je Kochzone
Masse[1] H x B x T	• Einbaumass: 55 x 560 x 490–500 mm • Gerätemass: 55 x 583 x 513 mm	**EH601HEB1E:** • Einbaumass: 56 x 576 x 516 mm • Gerätemass: 56 x 572 x 512 mm • Für den Einbau in Stein-, Granit- oder Kunststoffarbeitsplatten **EH631HEB1E:** • Einbaumass: 51x560x490–500 mm • Gerätemass: 51x592x522 mm
Technische Informationen	• Länge Anschlusskabel: 110 cm • 2L + N + E / 220 – 240 V / 16 A Max. Nennleistung: 7,4 kW Kabel 110 cm ohne Stecker • powerManagement Funktion	• Länge Anschlusskabel: 100 cm • 2L + N + E / 220 – 240 V / 16 A Max. Nennleistung: 7,4 kW Kabel 110 cm ohne Stecker • powerManagement Funktion
Sonder-zubehör Weiteres Sonder-zubehör ab S. 148	• HZ9ES100, Espresso-Kocher (4 Tassen) • HZ9FE280, Eisenpfanne ∅ Boden 18 cm • HZ9SE060, 6-teiliges Set bestehend aus 4 Töpfen + 2 Pfannen • HZ9SE040, 4-teiliges Set bestehend aus 3 Töpfen + 1 Pfanne	• HZ9ES100, Espresso-Kocher (4 Tassen) • HZ9FE280, Eisenpfanne ∅ Boden 18 cm • HZ9SE060, 6-teiliges Set bestehend aus 4 Töpfen + 2 Pfannen • HZ9SE040, 4-teiliges Set bestehend aus 3 Töpfen + 1 Pfanne
Katalogpreis*	**1'720.– inkl. MwSt.** *1'591.12 exkl. MwSt.* exkl. vRB **3.36** / *3.11*	**1'750.– inkl. MwSt.** *1'618.87 exkl. MwSt.* EH601HEB1E **1'750.– inkl. MwSt.** *1'618.87 exkl. MwSt.* EH631HEB1E exkl. vRB **3.36** / *3.11*

*Die aufgeführten Preise sind in Schweizer Franken inkl. MwSt. / exkl. MwSt.
Alle Preise sind exkl. des obligatorischen vorgezogenen Recyclingbeitrags (vRB).
Die angegebenen Preise sind unverbindliche Preisempfehlungen; unsere Händler sind in der Gestaltung frei.

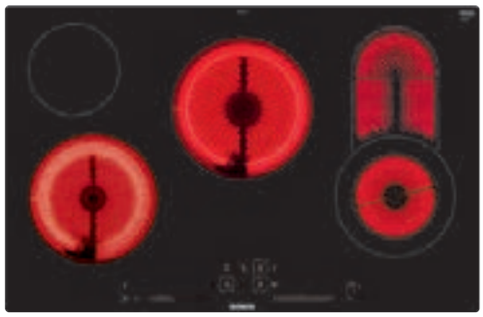

Dual lightSlider

iQ300 | Glaskeramik-Kochfeld, 80 cm breit

Facette:
Flächenbündig: ET801LCP1C
Flachrahmen:

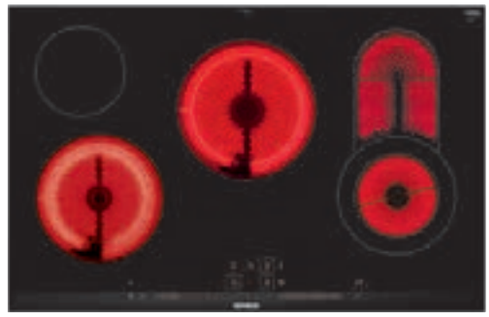

Dual lightSlider

iQ300 | Glaskeramik-Kochfeld 80 cm breit

ET875LCP1C

Design	• Flächenbündiges Design	• Facetten-Design vorne, Profile seitlich
Leistung und Grösse	**VL** 21 cm 2,1 kW (2,6 kW) **HL** 14,5 cm 1,2 kW **M** 23 cm 2,4 kW (3,4 kW) **HR** 20 cm 0,9 kW	**VL** 21 cm 2,1 kW (2,6 kW) **HL** 14,5 cm 1,2 kW **M** 23 cm 2,4 kW (3,4 kW) **HR** 23 cm 0,9 kW
Ausstattung / Komfort	• **Dual lightSlider-Bedienung** • 4 highSpeed-Kochzonen, 2 Zweikreis-Kochzonen, 1 Zweikreis-Kochzone mit zuschaltbarer Bräterzone • 17 Leistungsstufen • Digitales Funktionsdisplay • Warmhaltefunktion • Timer • countDown-Funktion • reStart Funktion	• **Dual lightSlider-Bedienung** • 4 highSpeed-Kochzonen, davon 2 Zweikreis-Kochzonen, 1 Zweikreis-Kochzone mit zuschaltbarer Bräterzone • Digitales Funktionsdisplay • 17 Leistungsstufen • Warmhaltefunktion • Timer • countDown-Funktion • Laufzeitanzeige • reStart Funktion
Schnelligkeit	• powerBoost-Funktion	• powerBoost-Funktion
Umwelt und Sicherheit	• Energieverbrauchanzeige • Wischschutzfunktion • Hauptschalter • Restwärmeanzeige je Kochzone	• Energieverbrauchanzeige • Wischschutzfunktion • Hauptschalter • Restwärmeanzeige je Kochzone
Masse[1] H x B x T	• Einbaumass: 51x796x516 mm • Gerätemass: 51x792x512 mm	• Einbaumass: 45x780x500 mm • Gerätemass: 45x812x520 mm
Technische Informationen	• 3L + N + E / 400 V / 16 A Max. Nennleistung: 9,3 kW Direktanschluss	• 3L + N + E / 400 V / 16 A Max. Nennleistung: 9,3 kW Direktanschluss
Sonder-zubehör Weiteres Sonder-zubehör ab S. 148	• HZ9FE280, Eisenpfanne ∅ Boden 18 cm	• HZ9FE280, Eisenpfanne ∅ Boden 18 cm
Katalogpreis*	**1'780.– inkl. MwSt.** *1'646.62 exkl. MwSt.* exkl. vRB **3.36** / *3.11*	**1'780.– inkl. MwSt.** *1'646.62 exkl. MwSt.* exkl. vRB **3.36** / *3.11*

[1] Technische Zeichnungen zu diesen Geräten siehe ab Seite 167.

Die Darstellung der Kochfelder dient dem besseren Verständnis und entspricht nicht der tatsächlichen Bedruckung.

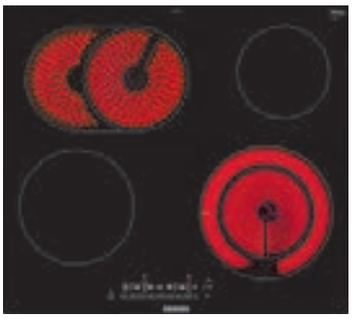

	iQ300 | Glaskeramik-Kochfeld, 60 cm breit	iQ300 | Glaskeramik-Kochfeld, 60 cm breit	iQ100 | Glaskeramik-Kochfeld, 60 cm breit
Facette:			
Flächenbündig:	ET601FNP1C (Abb.)		ET601FEP1C
Flachrahmen:	ET645FNP1C	ET645FFP1C	
Design	• Flächenbündiges Design (ET601FNP1C) • Flachrahmen-Design (ET645FNP1C)	• Flachrahmen-Design	• Flächenbündiges Design
Leistung und Grösse	**VL** 18 cm 2,1 kW (2,6 kW) **HL** 17 cm 2,0 kW **HR** 14,5 cm 1,2 kW **VR** 21 cm 2,6 kW	**VL** 14,5 cm 1,2 kW **HL** 12 / 21 cm 0,75 kW **HR** 14,5 cm 1,2 kW **VR** 18 cm 2,0 kW (2,3 kW)	**VL** 14,5 cm 1,2 kW **HL** 21 cm 2,2 kW **HR** 14,5 cm 1,2 kW **VR** 18 cm 2,0 kW (2,3 kW)
Ausstattung / Komfort	• **touchSlider-Bedienung** • 4 highSpeed-Kochzonen, davon 1 Zweikreis-Kochzone und 1 mit zuschaltbarer Bräterzone • 17 Leistungsstufen • Digitales Funktionsdisplay • Timer • countDown-Funktion • reStart Funktion	• **touchSlider-Bedienung** • 4 highSpeed-Kochzonen, davon 1 Zweikreis-Kochzone • 17 Leistungsstufen • Digitales Funktionsdisplay • Timer • countDown-Funktion • reStart Funktion	• **touchSlider-Bedienung** • 4 highSpeed-Kochzonen • 17 Leistungsstufen • Digitales Funktionsdisplay • Timer • countDown-Funktion • reStart Funktion
Schnelligkeit	• powerBoost-Funktion	• powerBoost-Funktion	• powerBoost-Funktion
Umwelt und Sicherheit	• Energieverbrauchanzeige • Wischschutzfunktion • Hauptschalter • Betriebsanzeigelampe • Restwärmeanzeige je Kochzone	• Energieverbrauchanzeige • Wischschutzfunktion • Hauptschalter • Betriebsanzeigelampe • Restwärmeanzeige je Kochzone	• Energieverbrauchanzeige • Wischschutzfunktion • Hauptschalter • Betriebsanzeigelampe • Restwärmeanzeige je Kochzone
Masse[1] H x B x T	**ET601FNP1C:** • Einbaumass: 51x576x516 mm • Gerätemass: 51x572x512 mm **ET645FNP1C:** • Einbaumass: 48x560x490–500 mm • Gerätemass: 48x583x513 mm	• Einbaumass: 48 x 560 x 490 – 500 mm • Gerätemass: 48 x 583 x 513 mm	• Einbaumass: 51 x 576 x 516 mm • Gerätemass: 51 x 572 x 512 mm
Technische Informationen	• 3L + N + E / 400 V / 13 A Max. Nennleistung: 7,9 kW Direktanschluss	• 2L + N + E / 400 V / 16 A Max. Nennleistung: 6,9 kW Direktanschluss	• 2L + N + E / 400 V / 16 A Max. Nennleistung: 6,9 kW Direktanschluss
Sonder-zubehör Weiteres Sonder-zubehör ab S. 148	• HZ9FE280, Eisenpfanne ∅ Boden 18 cm	• HZ9FE280, Eisenpfanne ∅ Boden 18 cm	• HZ9FE280, Eisenpfanne ∅ Boden 18 cm
Katalogpreis*	**1'360.– inkl. MwSt.** *1'258.09 exkl. MwSt.* ET601FNP1C **1'360.– inkl. MwSt.** *1'258.09 exkl. MwSt.* ET645FNP1C exkl. vRB **3.36** / *3.11*	**1'140.– inkl. MwSt.** *1'054.58 exkl. MwSt.* exkl. vRB **3.36** / *3.11*	**1'100.– inkl. MwSt.** *1'017.58 exkl. MwSt.* exkl. vRB **3.36** / *3.11*

*Die aufgeführten Preise sind in Schweizer Franken inkl. MwSt. / exkl. MwSt.
Alle Preise sind exkl. des obligatorischen vorgezogenen Recyclingbeitrags (vRB).
Die angegebenen Preise sind unverbindliche Preisempfehlungen; unsere Händler sind in der Gestaltung frei.

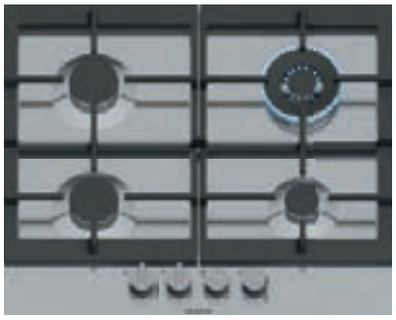

NEU

iQ500 | Gas-Kochfeld, Edelstahl, 60 cm breit

Flächenbündig: EC6A5HI90
Flachrahmen:

Design	• Edelstahl-Oberfläche • Topfträger aus Gusseisen • Edelstahl-Drehwähler
Leistung und Grösse	• Leistungsregelung in 9 Stufen **VL** Normalbrenner bis zu 1,75 kW* **HL** Normalbrenner bis zu 1,75 kW* **HR** Wokbrenner bis zu 3,5 kW* **VR** Sparbrenner bis zu 1,0 kW* *Abhängig von der Gasart
Ausstattung / Komfort	• 4 Gasbrenner • **stepFlame-Technologie:** stelle die Flamme in neun definierten Stufen präzise ein • Einhand-Zündung
Schnelligkeit	• Zündsicherung
Umwelt und Sicherheit	• Abnehmbare Schwertknebel • Spülmaschinengeeignete Topfträger
Masse[1] H x B x T	• Einbaumass: 45 x 560 x 480 – 490 mm • Gerätemass: 51,5 x 582 x 520 mm • Minimale Arbeitsplattenstärke: 20 mm
Technische Informationen	• Länge Anschlusskabel: 100 cm (für die Zündung) • Anschlusswert: 0,6 kW / 220 – 240 V • Voreingestellt auf Erdgas (20 mbar) • SVGW Nummer: 25-010-1
Sonder-zubehör Weiteres Sonder-zubehör ab S. 148	• HZ298105, Simmerplatte • HZ32WA00, Kabelloses Speisenthermometer • HZ9SE040, 4-teiliges Set bestehend aus 3 Töpfen + 1 Pfanne • HZ9SE060, 6-teiliges Set bestehend aus 4 Töpfen + 2 Pfannen
Katalogpreis*	**890.– inkl. MwSt.** *823.31 exkl. MwSt.* exkl. vRB **3.36** / *3.11*

[1] Technische Zeichnungen zu diesen Geräten siehe ab Seite 167.

Home Connect | cookConnect System | stepFlame Technology | NEU

iQ700 | Gas-Kochfeld, Hartglas, 60 cm breit

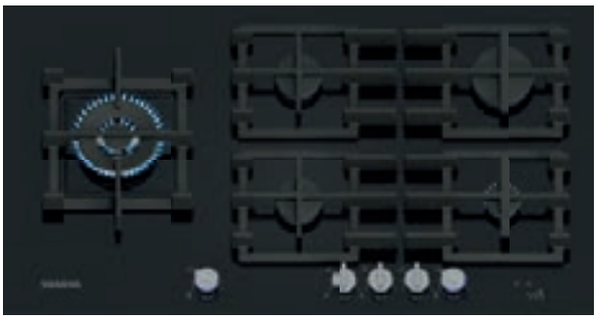

Home Connect | cookConnect System | stepFlame Technology | NEU

iQ500 | Gas-Kochfeld, Hartglas, 90 cm breit

Flächenbündig/ Aufliegend:	ER6A6PH40	ER9A6SH40
Design	• Hartglas-Oberfläche, schwarz • **Zwei Einbau-Optionen: installiere das Kochfeld entweder flächenbündig oder aufliegend auf der Arbeitsplatte** • Edelstahl-Drehwähler beleuchtet	• Hartglas-Oberfläche, schwarz • **Zwei Einbau-Optionen: installiere das Kochfeld entweder flächenbündig oder aufliegend auf der Arbeitsplatte** • Edelstahl-Drehwähler beleuchtet
Leistung und Grösse	• Leistungsregelung in 9 Stufen **VL** Normalbrenner bis zu 1,75 kW* **HL** Normalbrenner bis zu 1,75 kW* **HR** Starkbrenner bis zu 3,0 kW* **VR** Sparbrenner 1,0 kW* * Abhängig von der Gasart	• Leistungsregelung in 9 Stufen **L** Wokbrenner bis zu 5,0 kW* **VM** Normalbrenner bis zu 1,75 kW* **HM** Normalbrenner bis zu 1,75 kW* **HR** Starkbrenner bis zu 3,0 kW* **VR** Sparbrenner bis zu 1,0 kW* *Abhängig von der Gasart
Ausstattung / Komfort	• **Home Connect** • **cookConnect System** • 4 Gasbrenner • **stepFlame-Technologie:** stelle die Flamme in neun definierten Stufen präzise ein • Intelligente Dunstabzugsautomatik • Digitales Funktionsdisplay • Einhand-Zündung • Timer	• **Home Connect** • **cookConnect System** • 5 Gasbrenner, inklusive 1 Dual-Wokbrenner • **stepFlame-Technologie:** stelle die Flamme in neun definierten Stufen präzise ein • Intelligente Dunstabzugsautomatik • Digitales Funktionsdisplay • Einhand-Zündung • Timer
Umwelt und Sicherheit	• Zündsicherung • Restwärmeanzeige je Kochzone	• Zündsicherung • Restwärmeanzeige je Kochzone
Reinigung	• Abnehmbare Schwertknebel • Spülmaschinengeeignete Topfträger • Halbdurchgehende gusseiserne Topfträger	• Abnehmbare Schwertknebel • Spülmaschinengeeignete Topfträger • Halbdurchgehende gusseiserne Topfträger
Masse[1] H x B x T	• Einbaumass aufliegend: 45 x 560 x 480 – 490 mm • Einbaumass flächenbündig: 45 x 594 x 524 mm • Gerätemass: 54 x 590 x 520 mm • Minimale Arbeitsplattenstärke: 20 mm • Minimale Arbeitsplattenstärke bei flächenbündigem Einbau: 30 mm	• Einbaumass aufliegend: 45 x 850 x 490 – 500 mm • Einbaumass flächenbündig: 45 x 919 x 524 mm • Gerätemass: 54 x 915 x 520 mm • Minimale Arbeitsplattenstärke: 20 mm • Minimale Arbeitsplattenstärke bei flächenbündigem Einbau: 30 mm
Technische Informationen	• Länge Anschlusskabel: 150 cm (für die Zündung) • Anschlusswert: 0,6 kW / 220 – 240 V • Voreingestellt auf Erdgas (20 mbar) • SVGW Nummer: 25-010-1	• Länge Anschlusskabel: 100 cm (für die Zündung) • Anschlusswert[2]: 12,5 kW / 220 – 240 V • Voreingestellt auf Erdgas (20 mbar) • SVGW Nummer: 25-010-1
Sonder-zubehör	• HZ298105, Simmerplatte • HZ32WA00, Kabelloses Speisenthermometer • HZ9SE040, 4-teiliges Set bestehend aus 3 Töpfen + 1 Pfanne • HZ9SE060, 6-teiliges Set bestehend aus 4 Töpfen + 2 Pfannen	• HZ298105, Simmerplatte • HZ32WA00, Kabelloses Speisenthermometer • HZ9SE040, 4-teiliges Set bestehend aus 3 Töpfen + 1 Pfanne • HZ9SE060, 6-teiliges Set bestehend aus 4 Töpfen + 2 Pfannen
Katalogpreis*	**1'560.– inkl. MwSt.** *1'443.11 exkl. MwSt.* exkl. vRB **3.36** / *3.11*	**2'090.– inkl. MwSt.** *1'933.40 exkl. MwSt.* exkl. vRB **10.81** / *10.00*

*Die aufgeführten Preise sind in Schweizer Franken inkl. MwSt. / exkl. MwSt.
Alle Preise sind exkl. des obligatorischen vorgezogenen Recyclingbeitrags (vRB).
Die angegebenen Preise sind unverbindliche Preisempfehlungen; unsere Händler sind in der Gestaltung frei.

varioInduktion | touchSlider | powerMove Plus | 30 cm Gerätebreite

iQ700 | Domino-Kochfeld autark varioInduktion, 30 cm breit

Facette: EX375FXB1E
Flächenbündig:
Flachrahmen:

Induktion | touchSlider | 30 cm Gerätebreite

iQ100 | Domino-Kochfeld autark Induktion, 30 cm breit

EH375FBB1E

Design	• Facetten-Design • Glaskeramik dekorlos • Kombinierbar mit Glaskeramik-Kochfeldern im Facetten-Design	• Facetten-Design vorne, Profile seitlich • Glaskeramik dekorlos • Kombinierbar mit Glaskeramik-Kochfeldern im Facetten-Design
Leistung und Grösse	**MV** 42 x 20 cm 3,3 kW (3,7 kW)	**MV** 21 cm 2,2 kW (3,7 kW) **MH** 14,5 cm 1,4 kW (2,2 kW)
Ausstattung / Komfort	• **touchSlider-Bedienung (mono)** • 2 Induktions-Kochzonen • 1 varioInduktions-Kochzone • **powerMove Plus** • 17 Leistungsstufen • quickStart • reStart • Timer • countDown-Funktion • Laufzeitanzeige	• **touchSlider-Bedienung (mono)** • 2 Induktions-Kochzonen • 17 Leistungsstufen • quickStart • reStart • Timer • countDown-Funktion
Schnelligkeit	• powerBoost-Funktion	• powerBoost-Funktion
Umwelt und Sicherheit	• Wischschutzfunktion • Topferkennung • Sicherheitsabschaltung • Kindersicherung • Hauptschalter • 2-stufige Restwärmeanzeige je Kochzone • Energieverbrauchsanzeige	• Wischschutzfunktion • Sicherheitsabschaltung • Kindersicherung • Hauptschalter • Restwärmeanzeige je Kochzone • Energieverbrauchsanzeige
Masse[1] H x B x T	• Einbaumass: 51 x 270 x 490 / 500 mm • Gerätemass: 51 x 302 x 520 mm	• Einbaumass: 51 x 270 x 490mm • Gerätemass: 51 x 302 x 520 mm
Technische Informationen	• Länge Anschlusskabel: 110 cm • 220 – 240 V / 3,7 kW L / N / PE 16 A Festanschluss • powerManagement Funktion	• Länge Anschlusskabel: 110 cm • 220 – 240 V / 3,7 kW L / N / PE 16 A Festanschluss • powerManagement Funktion
Sonder-zubehör Weiteres Sonder-zubehör ab S. 148	• HZ394301, Verbindungsleiste zur Kombination mit Domino-Kochfeldern • HZ390522, Grillplatte • HZ9TY010, Teppan Yaki • HZ9ES100, Espresso-Kocher (4 Tassen) • HZ9FE280, Eisenpfanne ∅ Boden 18 cm • HZ9SE060, 6-teiliges Set bestehend aus 4 Töpfen + 2 Pfannen • HZ9SE040, 4-teiliges Set bestehend aus 3 Töpfen + 1 Pfanne	• HZ394301, Verbindungsleiste zur Kombination mit Domino-Kochfeldern • HZ9FE280, Eisenpfanne ∅ Boden 18 cm • HZ9SE060, 6-teiliges Set bestehend aus 4 Töpfen + 2 Pfannen • HZ9SE040, 4-teiliges Set bestehend aus 3 Töpfen + 1 Pfanne
Katalogpreis*	**1'360.– inkl. MwSt.** *1'258.09 exkl. MwSt.* exkl. vRB **3.36** / *3.11*	**1'210.– inkl. MwSt.** *1'119.33 exkl. MwSt.* exkl. vRB **3.36** / *3.11*

[1] Technische Zeichnungen zu diesen Geräten siehe ab Seite 167.
[2] Bei Gaskochfeldern mit einem Gesamtanschlusswert über 11 kW müssen zusätzliche Bedingungen erfüllt werden, unter anderem eine kontrollierte Raumbelüftung wie z. B. eine Dunstabzugshaube im Abluftbetrieb. Diese sind ggf. mit dem Installateur abzuklären.

Die Darstellung der Kochfelder dient dem besseren Verständnis und entspricht nicht der tatsächlichen Bedruckung.

touchSlider reStart Gerätebreite

iQ300 | Domino-Kochfeld autark 30 cm breit

Facette: ET375FFP1E
Flächenbündig:
Flachrahmen:

Gerätebreite

iQ300 | Domino-Kochfeld autark 30 cm breit

ET375CFA1C

Design	• Facetten-Design vorne, Profile seitlich • Glaskeramik dekorlos • Kombinierbar mit Glaskeramik-Kochfeldern im Facetten-Design	• Facetten-Design vorne, Profile seitlich
Leistung und Grösse	**MV** 18 / 12 cm 2,0 / 1,0 kW (2,3 kW) **MH** 14,5 cm 1,2 kW	**MV** 18 / 12 cm 2,0 / 1,0 kW **MH** 14,5 cm 1,2 kW
Ausstattung / Komfort	• **touchSlider-Bedienung (mono)** • 2 highSpeed-Kochzonen, davon 1 Zweikreis-Kochzone • reStart • Timer • countDown-Funktion • Digitales Funktionsdisplay • 17 Leistungsstufen • Laufzeitanzeige	• 2 highSpeed-Kochzonen, davon 1 Zweikreis-Kochzone • 9 Leistungsstufen • Schwertknebel
Schnelligkeit	• powerBoost-Funktion	
Umwelt und Sicherheit	• Wischschutzfunktion • Energieverbrauchsanzeige • Sicherheitsabschaltung • Kindersicherung • Hauptschalter • Restwärmeanzeige je Kochzone • Betriebsanzeigelampe	• 2-fach Restwärmeanzeige • Hauptschalter
Masse[1] H x B x T	• Einbaumass: 38 x 270 x 490 mm • Gerätemass: 38 x 302 x 520 mm	• Einbaumass: 48 x 270 x 490 mm • Gerätemass: 48 x 302 x 520 mm
Technische Informationen	• Länge Anschlusskabel: 100 cm • 220 – 240 V / 3,5 kW L / N / PE 16 A Festanschluss	• Länge Anschlusskabel: 100 cm • 400 V / 3,2 kW 2L / N / PE 10 A Festanschluss
Sonder-zubehör Weiteres Sonder-zubehör ab S. 148	• HZ394301, Verbindungsleiste zur Kombination mit Domino-Kochfeldern	• HZ394301, Verbindungsleiste zur Kombination mit Domino-Kochfeldern
Katalogpreis*	**810.– inkl. MwSt.** *749.31 exkl. MwSt.* exkl. vRB **0.74** / *0.68*	**680.– inkl. MwSt.** *629.05 exkl. MwSt.* exkl. vRB **0.74** / *0.68*

*Die aufgeführten Preise sind in Schweizer Franken inkl. MwSt. / exkl. MwSt.
Alle Preise sind exkl. des obligatorischen vorgezogenen Recyclingbeitrags (vRB).
Die angegebenen Preise sind unverbindliche Preisempfehlungen; unsere Händler sind in der Gestaltung frei.

Kochfelder mit integriertem Dunstabzug – Das Sortiment im Überblick

		Bauform	Gerätebreite in cm	Kombi-Induktion	Induktion	Bratsensor	Kochsensor Plus	powerMove Plus	Bedienung: Dual lightSlider	Bedienung: touchSlider	Bedienung: Luftgütesensor	Seite
inductionAir Plus												
EX801LX67E Flächenbündig	**NEU**		80	●	●	Plus	●	●	●		●	56
EX875LX67E Facette, vorn			80	●	●	Plus	●	●	●		●	58
ED811HQ26E Rahmenlos aufliegend			80	●	●	Pro				●		60
ED711HQ26E Rahmenlos aufliegend			70	●	●	Pro				●		62

[1] Technische Zeichnungen zu diesen Geräten siehe ab Seite 167.

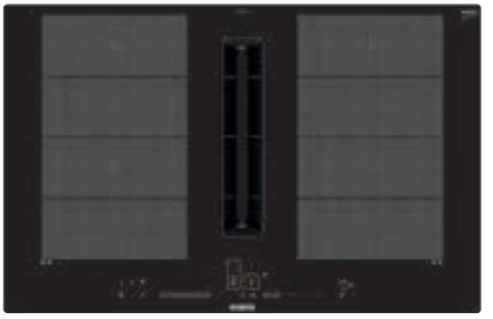

Home Connect

B A+++ D

Dual lightSlider

powerMove Plus

NEU

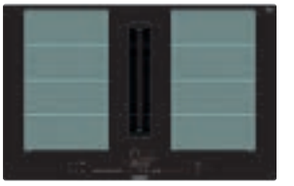

iQ700 | inductionAir Plus
Induktions-Kochfeld autark mit integriertem Dunstabzug, 80 cm breit

inklusive Umluftset (cleanAir Filter und Slider)

Flächenbündig: EX801LX67E

Profi-Ausstattung	• Dual lightSlider
Design	• Flächenbündiges Design
Leistung und Grösse	**VL** 20 x 24 cm 2,2 kW (3,7 kW) **VL** 20 x 24 cm 2,2 kW (3,7 kW) **VR** 20 x 24 cm 2,2 kW (3,7 kW) **HR** 20 x 24 cm 2,2 kW (3,7 kW)
Komfort	• 2 flexInduction Kochzonen • **Home Connect-fähig über WLAN** • **Dual lightSlider-Bedienung** • **powerMove Plus** • **Kochsensor Plus ready** (Kochsensor nicht im Lieferumfang enthalten) • **Bratsensor Plus mit 5 Temperaturstufen** • **powerTransfer** • Warmhaltefunktion • quickStart • reStart • Timer • countDown-Funktion • Laufzeitanzeige • 17 Leistungsstufen
Schnelligkeit	• powerBoost-Funktion • panBoost-Funktion für Pfannen
Umwelt und Sicherheit	• Wischschutzfunktion • Sicherheitsabschaltung • Kindersicherung • Restwärmeanzeige je Kochzone • Hauptschalter • Energieverbrauchsanzeige
Masse[1] H x B x T	• Einbaumass: 227 x 796 x 516 mm • Gerätemass: 227 x 792 x 512 mm
Technische Informationen	• Elektroanschluss: 2L + N + E / 220 – 240 V / 16 A Max. Nennleistung: 7,4 kW Kabel 110 cm ohne Stecker • powerManagement Funktion
Sonder-zubehör	• HZ9SE060, Topf-Set 6-teilig (4 Töpfe + 2 Pfannen) • HZ9SE040, Topf-Set 4-teilig (3 Töpfe + 1 Pfanne) • HZ9FE280, Eisenpfanne ∅ Boden 18 cm • HZ9ES100, Espresso-Kocher (4 Tassen) • HZ9VRCR1, cleanAir Plus Filter • HZ9VEDU0, Akustikfilter für Abluftbetrieb • HZ9VDKR2, Vorzugsverrohrung • HZ9VRPD1, Diffusor • HZ9VDSS1, Verbindungsmanschette (weiblich) • HZ9VDSM2, Flachkanalstück gerade 1000 mm • HZ9VDSM1, Flachkanalstück gerade 500 mm • HZ9VDSI1, Adapterstück rund-flach 90° • HZ9VDSI0, Adapterstück rund-flach • HZ9VDSB4, 90°-Flachkanalwinkelbogen vertikal (S-Radius) • HZ9VDSB2, 90°-Flachkanalbogen vertikal (L-Radius) • HZ9VDSB1, 90°-Flachkanal bogen horizontal
Katalogpreis*	**4'510.– inkl. MwSt.** *4'172.06 exkl. MwSt.* exkl. vRB **10.81** / *10.–*

Bauform	• Induktionskochfeld mit vollintegriertem, leistungsstarkem Downdraft-Abzugsmodul
Betriebsart und Leistung	• Wahlweise Abluft- oder Umluftbetrieb, das Gerät ist ohne weiteres Zubehör für ungeführte Umluft oder direkte Abluft einsetzbar • Bei Betrieb in teil- / vollgeführter Umluft oder Abluft zwingend das entsprechende Set für ¾60 cm oder ¾70 cm Arbeitsplattentiefe bestellen • Umlufleistung (nach EN 61591): min. Normalstufe: 132 m³/h, max. Normalstufe: 499 m³/h, Boost- / Intensivstufe: 595 m³/h • Abluftleistung (nach EN 61591): min. Normalstufe: 154 m³/h, max. Normalstufe: 500 m³/h, Boost- / Intensivstufe: 622 m³/h
Komfort	• Automatisches Einschalten des Lüftungssystems bei Nutzung einer Kochzone • 17 elektronisch gesteuerte Leistungsstufen und 2 Boost- / Intensivsstufen (mit automatischer Rückstellung) durch die dual lightSlider-Steuerung • Grossflächige, 12-lagige Edelstahl-Fettfilter für hohe Fettfilterungseffizienz (94 %) • Einfaches Entnehmen und Reinigen der Fettfilter- und Überlaufschutzeinheit: Alle Teile sind einfach zu reinigen, spülmaschinengeeignet und hitzeresistent • Automatische verzögerte Abschaltung nach dem Kochen, um Restgerüche nach dem Kochen zu beseitigen (in spezifischer ultrageräuscharmer Ventilatorstufe, 12 Min. (Abluft), 30 Min. (Umluft), manuell abschaltbar)
Design	• Bequeme Ein-Hand-Entnahme der Einheit über einen schwebenden Glaskeramik-Griff • Kondensat- und Überlaufschutzbehälter, ca. 200 ml Aufnahmekapazität • Sicherheitsüberlauftank (spülmaschinengeeignet) mit zusätzlichen 700 ml Aufnahmekapazität. Einfach zugänglich und von unten abnehmbar
Umwelt und Sicherheit[3]	• Energie-Effizienzklasse: B[2] • Durchschnittlicher Energieverbrauch: 57 kWh/Jahr • Lüfter-Effizienzklasse: A • Fettfilter-Effizienzklasse: B • Fettfilter-Effizienz: 94 % • Geräusch min./max. Normalstufe: 42 / 69 dB • Geräuschwerte bei Umluftbetrieb: – min. Normalstufe 41 dB(A) re 1 pW – max. Normalstufe 68 dB(A) re 1 pW – Boost- / Intensivstufe 72 dB(A) re 1 pW • Geräuschwerte bei Abluftbetrieb: – min. Normalstufe 42 dB(A) re 1 pW – max. Normalstufe 69 dB(A) re 1 pW – Boost- / Intensivstufe 74 dB(A) re 1 pW • Strömungstechnisch optimierte Luftführung im Innenraum • Optimierte Geruchsreduktionsfähigkeiten (z. B. Fischgerüche) • Grosse Filteroberfläche mit hoher Geruchsreduktionsrate • Filterstandzeit von 360 Stunden bei intensivem Kochen (nicht regenerierbar) • Sehr geringes Geräusch mit optimierter Psychoakustik

* Die aufgeführten Preise sind in Schweizer Franken inkl. MwSt. / exkl. MwSt. Alle Preise sind exkl. des obligatorischen vorgezogenen Recyclingbeitrags (vRB). Die angegebenen Preise sind unverbindliche Preisempfehlungen; unsere Händler sind in der Gestaltung frei. [1] Technische Zeichnungen zu diesen Geräten siehe ab Seite 168.
[2] Auf einer Energieeffizienzklassen-Skala von A+++ bis D. [3] Luftleistungsdaten nach EN 61591, Schallleistungspegel nach EN 60704-2-13, Geruchsreduktion bei Umluftbetrieb nach EN 61591.

Das Produkt und die Zubehöre erfüllen die Bestimmungen des Nadelflammtests (gemäss IEC 60695-11-5) und die Baustoffklasse B1 (nach DIN 4102-1. Ausnahme: Das Zubehör HZ9VDSS2 Flexmanschette erfüllt den Nadelflammtest (nach IEC 60695-11-5) und die Baustoffklasse B2 (nach DIN 4102-1.

inductionAir Plus Set-Übersicht

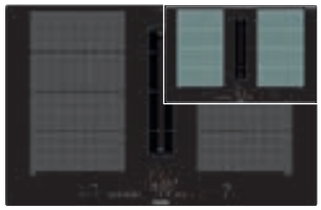

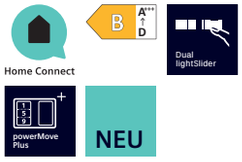

iQ700 | inductionAir Plus
EX801LX67E, Flächenbündig (integriert), 80 cm

Umluft ungeführt [4]

Im Lieferumfang inklusive

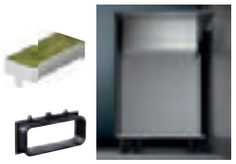

Vorzugsverrohrungs-set für Umluft

Ab 60 cm
Arbeitsplattentiefe

HZ9VDKR1

beinhaltet:
1 × HZ9VDSB4
1 × HZ9VDSB2
3 × HZ9VDSS1
1 × HZ9VDSM2
1 × HZ9VRPD1

CHF 180.– / *CHF 166.51*

Umluft (teil-)geführt [4]

Vorzugsverrohrungs-set für Umluft

Ab 70 cm
Arbeitsplattentiefe

HZ9VDKR0

beinhaltet:
2 × HZ9VDSB2
3 × HZ9VDSS1
1 × HZ9VDSM2
1 × HZ9VRPD1

CHF 180.– / *CHF 166.51*

Umluft (teil-)geführt [4]

Bei Abluftbetrieb Kanalführung individuell zusammenstellen

Siehe Installations-zubehör Seite 150

[4] Im Lieferumfang des Zubehörs sind keine weiteren Flachkanalelemente enthalten. Diese müssen auf Basis der individuellen Planung gesondert bestellt werden. Für eine optimale Leistung empfehlen wir Flachkanalelemente von Siemens.

Im Abluftbetrieb darf ein Querschnitt des Abluftstutzens kleiner als 120 mm keinesfalls zum Einsatz kommen.

Die Darstellung der Kochfelder dient dem besseren Verständnis und entspricht nicht der tatsächlichen Bedruckung.

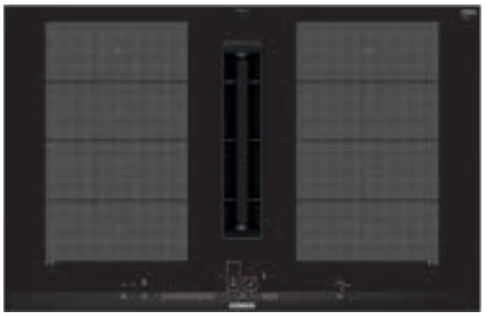

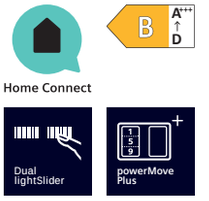

iQ700 | inductionAir Plus
flexInduktions-Kochfeld autark mit integriertem Dunstabzug, 80 cm breit

inklusive Umluftset (cleanAir Filter und Slider)

Facette: EX875LX67E

Profi-Ausstattung	• Dual lightSlider
Design	• Facetten-Design vorne, Profile seitlich
Leistung und Grösse	**VL** 20 x 24 cm 2,2 kW (3,7 kW) **VL** 20 x 24 cm 2,2 kW (3,7 kW) **VR** 20 x 24 cm 2,2 kW (3,7 kW) **HR** 20 x 24 cm 2,2 kW (3,7 kW)
Komfort	• 2 flexInduction Kochzonen • **Home Connect-fähig über WLAN** • **Dual lightSlider-Bedienung** • **powerMove Plus** • **Kochsensor Plus ready** (Kochsensor nicht im Lieferumfang enthalten) • **Bratsensor Plus mit 5 Temperaturstufen** • **powerTransfer** • Warmhaltefunktion • quickStart • reStart • Timer • countDown-Funktion • Laufzeitanzeige • 17 Leistungsstufen
Schnelligkeit	• powerBoost-Funktion • panBoost-Funktion für Pfannen
Umwelt und Sicherheit	• Wischschutzfunktion • Sicherheitsabschaltung • Topferkennung • Kindersicherung • Restwärmeanzeige je Kochzone • Hauptschalter • Energieverbrauchsanzeige
Masse[1] H x B x T	• Einbaumass: 223 x 750 x 490 mm • Gerätemass: 223 x 812 x 520 mm
Technische Informationen	• Elektroanschluss: 2L + N + E / 220 – 240 V / 16 A Max. Nennleistung: 7,4 kW Kabel 110 cm ohne Stecker • powerManagement Funktion
Sonderzubehör	• HZ9SE060, Topf-Set 6-teilig (4 Töpfe + 2 Pfannen) • HZ9SE040, Topf-Set 4-teilig (3 Töpfe + 1 Pfanne) • HZ9FE280, Eisenpfanne ∅ Boden 18 cm • HZ9ES100, Espresso-Kocher (4 Tassen) • HZ9VRCR1, cleanAir Plus Filter • HZ9VEDU0, Akustikfilter für Abluftbetrieb • HZ9VDKR2, Vorzugsverrohrung • HZ9VRPD1, Diffusor • HZ9VDSS1, Verbindungsmanschette (weiblich) • HZ9VDSM2, Flachkanalstück gerade 1000 mm • HZ9VDSM1, Flachkanalstück gerade 500 mm • HZ9VDSI1, Adapterstück rund-flach 90° • HZ9VDSI0, Adapterstück rund-flach • HZ9VDSB4, 90°-Flachkanalwinkelbogen vertikal (S-Radius) • HZ9VDSB2, 90°-Flachkanalbogen vertikal (L-Radius) • HZ9VDSB1, 90°-Flachkanalbogen horizontal
Bauform	• Induktionskochfeld mit vollintegriertem, leistungsstarkem Downdraft-Abzugsmodul
Betriebsart und Leistung	• Wahlweise Abluft- oder Umluftbetrieb, das Gerät ist ohne weiteres Zubehör für ungeführte Umluft oder direkte Abluft einsetzbar • Bei Betrieb in teil- / vollgeführter Umluft oder Abluft zwingend das entsprechende Set für ¾60 cm oder ¾70 cm Arbeitsplattentiefe bestellen • Umlufleistung (nach EN 61591): min. Normalstufe: 132 m³/h, max. Normalstufe: 499 m³/h, Boost- / Intensivstufe: 615 m³/h • Abluftleistung (nach EN 61591): min. Normalstufe: 154 m³/h, max. Normalstufe: 500 m³/h, Boost- / Intensivstufe: 622 m³/h
Komfort	• Automatisches Einschalten des Lüftungssystems bei Nutzung einer Kochzone • 9 elektronisch gesteuerte Leistungsstufen und 2 Boost- / Intensivsstufen (mit automatischer Rückstellung) durch die dual lightSlider-Steuerung • Grossflächige, 12-lagige Edelstahl-Fettfilter für hohe Fettfilterungseffizienz (94 %) • Einfaches Entnehmen und Reinigen der Fettfilter- und Überlaufschutzeinheit: Alle Teile sind einfach zu reinigen, spülmaschinengeeignet und hitzeresistent • Automatische verzögerte Abschaltung nach dem Kochen, um Restgerüche nach dem Kochen zu beseitigen (in spezifischer ultrageräuscharmer Ventilatorstufe, 12 Min. (Abluft), 30 Min. (Umluft), manuell abschaltbar)
Design	• Bequeme Ein-Hand-Entnahme der Einheit über einen schwebenden Glaskeramik-Griff • Kondensat- und Überlaufschutzbehälter, ca. 200 ml Aufnahmekapazität • Sicherheitsüberlauftank (spülmaschinengeeignet) mit zusätzlichen 700 ml Aufnahmekapazität. Einfach zugänglich und von unten abnehmbar
Umwelt und Sicherheit[3]	• Energie-Effizienzklasse: B[2] • Durchschnittlicher Energieverbrauch: 57 kWh/Jahr • Lüfter-Effizienzklasse: A • Fettfilter-Effizienzklasse: B • Fettfilter-Effizienz: 94 % • Geräusch min./max. Normalstufe: 42 / 69 dB • Geräuschwerte bei Umluftbetrieb: – min. Normalstufe 41 dB(A) re 1 pW – max. Normalstufe 68 dB(A) re 1 pW – Boost- / Intensivstufe 72 dB(A) re 1 pW • Geräuschwerte bei Abluftbetrieb: – min. Normalstufe 42 dB(A) re 1 pW – max. Normalstufe 69 dB(A) re 1 pW – Boost- / Intensivstufe 74 dB(A) re 1 pW • Strömungstechnisch optimierte Luftführung im Innenraum • Optimierte Geruchsreduktionsfähigkeiten (z. B. Fischgerüche) • Grosse Filteroberfläche mit hoher Geruchsreduktionsrate • Filterstandzeit von 360 Stunden bei intensivem Kochen (nicht regenerierbar) • Sehr geringes Geräusch mit optimierter Psychoakustik
Katalogpreis*	**4'510.– inkl. MwSt.** *4'172.06 exkl. MwSt.* exkl. vRB **10.81** / *10.–*

* Die aufgeführten Preise sind in Schweizer Franken inkl. MwSt. / exkl. MwSt. Alle Preise sind exkl. des obligatorischen vorgezogenen Recyclingbeitrags (vRB). Die angegebenen Preise sind unverbindliche Preisempfehlungen; unsere Händler sind in der Gestaltung frei. [1] Technische Zeichnungen zu diesen Geräten siehe ab Seite 168.
[2] Auf einer Energieeffizienzklassen-Skala von A+++ bis D. [3] Luftleistungsdaten nach EN 61591, Schallleistungspegel nach EN 60704-2-13, Geruchsreduktion bei Umluftbetrieb nach EN 61591.

Das Produkt und die Zubehöre erfüllen die Bestimmungen des Nadelflammtests (gemäss IEC 60695-11-5) und die Baustoffklasse B1 (nach DIN 4102-1. Ausnahme: Das Zubehör HZ9VDSS2 Flexmanschette erfüllt den Nadelflammtest (nach IEC 60695-11-5) und die Baustoffklasse B2 (nach DIN 4102-1.

inductionAir Plus Set-Übersicht

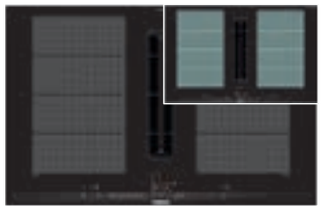

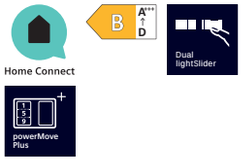

iQ700 | inductionAir Plus
EX875LX67E, Facette, 80 cm

Umluft ungeführt [4]

Im Lieferumfang inklusive

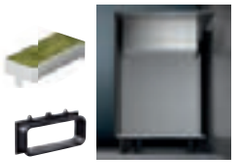

Vorzugsverrohrungs-set für Umluft

Ab 60 cm
Arbeitsplattentiefe

HZ9VDKR1

beinhaltet:
1 × HZ9VDSB4
1 × HZ9VDSB2
3 × HZ9VDSS1
1 × HZ9VDSM2
1 × HZ9VRPD1

CHF 180.– / *CHF 166.51*

Umluft (teil-)geführt [4]

Vorzugsverrohrungs-set für Umluft

Ab 70 cm
Arbeitsplattentiefe

HZ9VDKR0

beinhaltet:
2 × HZ9VDSB2
3 × HZ9VDSS1
1 × HZ9VDSM2
1 × HZ9VRPD1

CHF 180.– / *CHF 166.51*

Umluft (teil-)geführt [4]

Bei Abluftbetrieb Kanalführung individuell zusammenstellen

Siehe Installations-zubehör Seite 150

[4] Im Lieferumfang des Zubehörs sind keine weiteren Flachkanalelemente enthalten. Diese müssen auf Basis der individuellen Planung gesondert bestellt werden. Für eine optimale Leistung empfehlen wir Flachkanalelemente von Siemens.

Im Abluftbetrieb darf ein Querschnitt des Abluftstutzens kleiner als 120 mm keinesfalls zum Einsatz kommen.

Die Darstellung der Kochfelder dient dem besseren Verständnis und entspricht nicht der tatsächlichen Bedruckung.

Home Connect

Kombi-Induktion

touchSlider

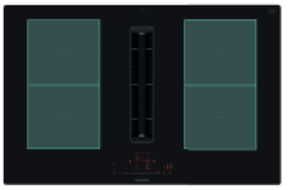

iQ500 | inductionAir Plus
Kombi-Induktions-Kochfeld autark mit integriertem Dunstabzug, 80 cm breit

inklusive Umluftset (cleanAir Filter und Slider)

Rahmenlos: ED811HQ26E

Profi-Ausstattung	• touchSlider
Design	• Rahmenlos aufliegend
Leistung und Grösse	**VL** 19 x 21 cm 2,5 kW (3,7 kW) **HL** 19 x 21 cm 2,5 kW (3,7 kW) **VR** 19 x 21 cm 2,5 kW (3,7 kW) **HR** 19 x 21 cm 2,5 kW (3,7 kW)
Komfort	• 2 Kombi-Zonen • **Home Connect-fähig über WLAN** • **touchSlider-Bedienung** • Favoriten-Taste • **Bratsensor Pro mit 11 Temperaturstufen** • Kochassistent • Warmhaltefunktion • quickStart • reStart • Switch off Timer • countDown-Funktion • 17 Leistungsstufen
Schnelligkeit	• powerBoost-Funktion • panBoost-Funktion für Pfannen
Umwelt und Sicherheit	• Sicherheitsabschaltung • Kindersicherung • Restwärmeanzeige je Kochzone • Hauptschalter
Masse[1] H x B x T	• Einbaumass: 223 x 750 x 490 mm • Gerätemass: 223 x 802 x 522 mm
Technische Informationen	• Elektroanschluss: 2L + N + E / 220 – 240 V / 16 A Max. Nennleistung: 7,4 kW Kabel 110 cm ohne Stecker • powerManagement Funktion
Sonderzubehör	• HZ9SE060, Topf-Set 6-teilig (4 Töpfe + 2 Pfannen) • HZ9SE040, Topf-Set 4-teilig (3 Töpfe + 1 Pfanne) • HZ9FE280, Eisenpfanne ∅ Boden 18 cm • HZ9ES100, Espresso-Kocher (4 Tassen) • HZ9VRCR1, cleanAir Plus Filter • HZ9VEDU0, Akustikfilter für Abluftbetrieb • HZ9VRPD1, Diffusor • HZ9VDSS1, Verbindungsmanschette (weiblich) • HZ9VDSM2, Flachkanalstück gerade 1000 mm • HZ9VDSM1, Flachkanalstück gerade 500 mm • HZ9VDSI1, Adapterstück rund-flach 90° • HZ9VDSI0, Adapterstück rund-flach • HZ9VDSB4, 90°-Flachkanalwinkelbogen vertikal (S-Radius) • HZ9VDSB2, 90°-Flachkanalbogen vertikal (L-Radius) • HZ9VDSB1, 90°-Flachkanalbogen horizontal
Katalogpreis*	**3'680.– inkl. MwSt.** *3'404.26 exkl. MwSt.* exkl. vRB **10.81** / *10.–*

Bauform	• Induktionskochfeld mit vollintegriertem, leistungsstarkem Downdraft-Abzugsmodul, 80 cm
Betriebsart und Leistung	• Geeignet für Konfigurationen in Abluft oder Umluftmodus (inkl. differenzierter Softwaremodi). Installationszubehör für die ungeführte Umluft, darunter vier cleanAir Plus Geruchsfilter und ein Teleskop-Schiebeelement, sind im Lieferumfang des Kochfeldes enthalten. Zubehör für andere Einbaumöglichkeiten ist erhältlich, Details in den Planungshinweisen • Umluftleistung: min. Normalstufe: 117 m³/h, max. Normalstufe: 487 m³/h, Boost- / Intensivstufe: 595 m³/h • Abluftleistung: min. Normalstufe: 154 m³/h, max. Normalstufe: 500 m³/h, Boost- / Intensivstufe: 622 m³/h
Komfort	• Automatisches Einschalten des Lüftungssystems bei Nutzung einer Kochzone • 9 elektronisch gesteuerte Leistungsstufen und 2 Boost- / Intensivsstufen (mit automatischer Rückstellung) durch die touchSlider-Steuerung • Grossflächige, 12-lagige Edelstahl-Fettfilter für hohe Fettfilterungseffizienz (94 %) • Einfaches Entnehmen und Reinigen der Fettfilter- und Überlaufschutzeinheit: Alle Teile sind einfach zu reinigen, spülmaschinengeeignet und hitzeresistent • Automatische verzögerte Abschaltung nach dem Kochen, um Restgerüche nach dem Kochen zu beseitigen (in spezifischer ultrageräuscharmer Ventilatorstufe, 12 Min. (Abluft), 30 Min. (Umluft), manuell abschaltbar)
Design	• Bequeme Ein-Hand-Entnahme der Einheit über einen schwebenden Glaskeramik-Griff • Kondensat- und Überlaufschutzbehälter, ca. 200 ml Aufnahmekapazität • Sicherheitsüberlauftank (spülmaschinengeeignet) mit zusätzlichen 700 ml Aufnahmekapazität. Einfach zugänglich und von unten abnehmbar
Umwelt und Sicherheit[3]	• Energie-Effizienzklasse: B[2] • Durchschnittlicher Energieverbrauch: 57 kWh/Jahr • Lüfter-Effizienzklasse: A • Fettfilter-Effizienzklasse: B • Fettfilter-Effizienz: 94 % • Geräusch min./max. Normalstufe: 42 / 69 dB • Geräuschwerte bei Umluftbetrieb: – min. Normalstufe 41 dB(A) re 1 pW – max. Norm alstufe 68 dB(A) re 1 pW – Boost- / Intensivstufe 72 dB(A) re 1 pW • Geräuschwerte bei Abluftbetrieb: – min. Normalstufe 42 dB(A) re 1 pW – max. Normalstufe 69 dB(A) re 1 pW – Boost- / Intensivstufe 74 dB(A) re 1 pW • Leistungsstarkes, geräuscharmes Gebläse mit energieeffizienter BLDC-Technology. Hohe Abzugsleistungen bei sehr niedrigen Geräuschen • Optimierte Geruchsreduktionsfähigkeiten (z. B. Fischgerüche) • Grosse Filteroberfläche mit hoher Geruchsreduktionsrate • Filterstandzeit von 360 Stunden bei intensivem Kochen (nicht regenerierbar) • Sehr geringes Geräusch mit optimierter Psychoakustik

* Die aufgeführten Preise sind in Schweizer Franken inkl. MwSt. / exkl. MwSt. Alle Preise sind exkl. des obligatorischen vorgezogenen Recyclingbeitrags (vRB). Die angegebenen Preise sind unverbindliche Preisempfehlungen; unsere Händler sind in der Gestaltung frei. [1] Technische Zeichnungen zu diesen Geräten siehe ab Seite 168.
[2] Auf einer Energieeffizienzklassen-Skala von A+++ bis D. [3] Luftleistungsdaten nach EN 61591, Schallleistungspegel nach EN 60704-2-13, Geruchsreduktion bei Umluftbetrieb nach EN 61591.

Das Produkt und die Zubehöre erfüllen die Bestimmungen des Nadelflammtests (gemäss IEC 60695-11-5) und die Baustoffklasse B1 (nach DIN 4102-1. Ausnahme: Das Zubehör HZ9VDSS2 Flexmanschette erfüllt den Nadelflammtest (nach IEC 60695-11-5) und die Baustoffklasse B2 (nach DIN 4102-1.

inductionAir Plus Set-Übersicht

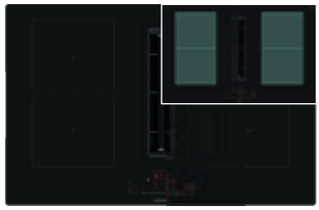

Home Connect

B A*** D

Kombi-Induktion

touchSlider

iQ500 | inductionAir Plus
ED811HQ26E, Rahmenlos aufliegend, 80 cm

Umluft ungeführt [4]

Im Lieferumfang inklusive

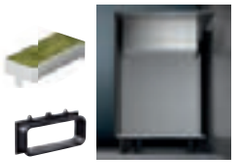

Vorzugsverrohrungs-set für Umluft

Ab 60 cm
Arbeitsplattentiefe

HZ9VDKR1

beinhaltet:
1 × HZ9VDSB4
1 × HZ9VDSB2
3 × HZ9VDSS1
1 × HZ9VDSM2
1 × HZ9VRPD1

CHF 180.– / *CHF 166.51*

Umluft (teil-)geführt [4]

Vorzugsverrohrungs-set für Umluft

Ab 70 cm
Arbeitsplattentiefe

HZ9VDKR0

beinhaltet:
2 × HZ9VDSB2
3 × HZ9VDSS1
1 × HZ9VDSM2
1 × HZ9VRPD1

CHF 180.– / *CHF 166.51*

Umluft (teil-)geführt [4]

Bei Abluftbetrieb Kanalführung individuell zusammenstellen

Siehe Installations-zubehör Seite 150

[4] Im Lieferumfang des Zubehörs sind keine weiteren Flachkanalelemente enthalten. Diese müssen auf Basis der individuellen Planung gesondert bestellt werden. Für eine optimale Leistung empfehlen wir Flachkanalelemente von Siemens.

Im Abluftbetrieb darf ein Querschnitt des Abluftstutzens kleiner als 120 mm keinesfalls zum Einsatz kommen.

Die Darstellung der Kochfelder dient dem besseren Verständnis und entspricht nicht der tatsächlichen Bedruckung.

Home Connect

Kombi-Induktion

touchSlider

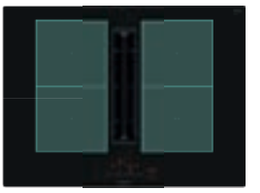

iQ500 | inductionAir Plus
Kombi-Induktions-Kochfeld autark mit integriertem Dunstabzug, 70 cm breit

inklusive Umluftset (cleanAir Filter und Slider)

Rahmenlos: ED711HQ26E

Profi-Ausstattung	• touchSlider
Design	• Rahmenlos aufliegend
Leistung und Grösse	**VL** 19 x 21 cm 2,5 kW (3,7 kW) **HL** 19 x 21 cm 2,5 kW (3,7 kW) **VR** 19 x 21 cm 2,5 kW (3,7 kW) **HR** 19 x 21 cm 2,5 kW (3,7 kW)
Komfort	• 2 Kombi-Zonen • **Home Connect-fähig über WLAN** • **touchSlider-Bedienung** • Favoriten-Taste • **Bratsensor Pro mit 11 Temperaturstufen** • Kochassistent • Warmhaltefunktion • quickStart • reStart • Switch off Timer • countDown-Funktion • 17 Leistungsstufen
Schnelligkeit	• powerBoost-Funktion • panBoost-Funktion für Pfannen
Umwelt und Sicherheit	• Sicherheitsabschaltung • Kindersicherung • Restwärmeanzeige je Kochzone • Hauptschalter
Masse[1] H x B x T	• Einbaumass: 223 x 560 x 490 mm • Gerätemass: 223 x 710 x 522 mm • Auch in 60 cm Unterschrank montierbar
Technische Informationen	• Elektroanschluss: 2L + N + E / 220 – 240 V / 16 A Max. Nennleistung: 7,4 kW Kabel 110 cm ohne Stecker • powerManagement Funktion
Sonderzubehör	• HZ9SE060, Topf-Set 6-teilig (4 Töpfe + 2 Pfannen) • HZ9SE040, Topf-Set 4-teilig (3 Töpfe + 1 Pfanne) • HZ9FE280, Eisenpfanne ∅ Boden 18 cm • HZ9ES100, Espresso-Kocher (4 Tassen) • HZ9VRCR1, cleanAir Plus Filter • HZ9VEDU0, Akustikfilter für Abluftbetrieb • HZ9VRPD1, Diffusor • HZ9VDSS1, Verbindungsmanschette (weiblich) • HZ9VDSS2, Flachkanalmanschette (weiblich) • HZ9VDSM2, Flachkanalstück gerade 1000 mm • HZ9VDSM1, Flachkanalstück gerade 500 mm • HZ9VDSI1, Adapterstück rund-flach 90° • HZ9VDSI0, Adapterstück rund-flach • HZ9VDSB4, 90°-Flachkanalwinkelbogen vertikal (S-Radius) • HZ9VDSB2, 90°-Flachkanalbogen vertikal (L-Radius) • HZ9VDSB1, 90°-Flachkanalbogen horizontal
Bauform	• Induktionskochfeld mit vollintegriertem, leistungsstarkem Downdraft-Abzugsmodul, 70 cm
Betriebsart und Leistung	• Geeignet für Konfigurationen in Abluft oder Umluftmodus (inkl. differenzierter Softwaremodi). Installationszubehör für die ungeführte Umluft, darunter vier cleanAir Plus Geruchsfilter und ein Teleskop-Schiebeelement, sind im Lieferumfang des Kochfeldes enthalten. Zubehör für andere Einbaumöglichkeiten ist erhältlich, Details in den Planungshinweisen • Umluftleistung: min. Normalstufe: 117 m³/h, max. Normalstufe: 487 m³/h, Boost- / Intensivstufe: 595 m³/h • Abluftleistung: min. Normalstufe: 154 m³/h, max. Normalstufe: 500 m³/h, Boost- / Intensivstufe: 622 m³/h
Komfort	• Automatisches Einschalten des Lüftungssystems bei Nutzung einer Kochzone • 9 elektronisch gesteuerte Leistungsstufen und 2 Boost- / Intensivsstufen (mit automatischer Rückstellung) durch die touchSlider-Steuerung • Grossflächige, 12-lagige Edelstahl-Fettfilter für hohe Fettfilterungseffizienz (94 %) • Einfaches Entnehmen und Reinigen der Fettfilter- und Überlaufschutzeinheit: Alle Teile sind einfach zu reinigen, spülmaschinengeeignet und hitzeresistent • Automatische verzögerte Abschaltung nach dem Kochen, um Restgerüche nach dem Kochen zu beseitigen (in spezifischer ultrageräuscharmer Ventilatorstufe, 12 Min. (Abluft), 30 Min. (Umluft), manuell abschaltbar)
Design	• Bequeme Ein-Hand-Entnahme der Einheit über einen schwebenden Glaskeramik-Griff • Kondensat- und Überlaufschutzbehälter, ca. 200 ml Aufnahmekapazität • Sicherheitsüberlauftank (spülmaschinengeeignet) mit zusätzlichen 700 ml Aufnahmekapazität. Einfach zugänglich und von unten abnehmbar
Umwelt und Sicherheit[3]	• Energie-Effizienzklasse: B[2] • Durchschnittlicher Energieverbrauch: 57 kWh/Jahr • Lüfter-Effizienzklasse: A • Fettfilter-Effizienzklasse: B • Fettfilter-Effizienz: 94 % • Geräusch min./max. Normalstufe: 42 / 69 dB • Geräuschwerte bei Umluftbetrieb: – min. Normalstufe 41 dB(A) re 1 pW – max. Norm alstufe 68 dB(A) re 1 pW – Boost- / Intensivstufe 72 dB(A) re 1 pW • Geräuschwerte bei Abluftbetrieb: – min. Normalstufe 42 dB(A) re 1 pW – max. Normalstufe 69 dB(A) re 1 pW – Boost- / Intensivstufe 74 dB(A) re 1 pW • Leistungsstarkes, geräuscharmes Gebläse mit energieeffizienter BLDC-Technology. Hohe Abzugsleistungen bei sehr niedrigen Geräuschen • Optimierte Geruchsreduktionsfähigkeiten (z. B. Fischgerüche) • Grosse Filteroberfläche mit hoher Geruchsreduktionsrate • Filterstandzeit von 360 Stunden bei intensivem Kochen (nicht regenerierbar) • Sehr geringes Geräusch mit optimierter Psychoakustik
Katalogpreis*	**3'560.– inkl. MwSt.** *3'293.25 exkl. MwSt.* exkl. vRB **10.81** / *10.–*

* Die aufgeführten Preise sind in Schweizer Franken inkl. MwSt. / exkl. MwSt. Alle Preise sind exkl. des obligatorischen vorgezogenen Recyclingbeitrags (vRB). Die angegebenen Preise sind unverbindliche Preisempfehlungen; unsere Händler sind in der Gestaltung frei. [1] Technische Zeichnungen zu diesen Geräten siehe ab Seite 168.
[2] Auf einer Energieeffizienzklassen-Skala von A+++ bis D. [3] Luftleistungsdaten nach EN 61591, Schallleistungspegel nach EN 60704-2-13, Geruchsreduktion bei Umluftbetrieb nach EN 61591.

Das Produkt und die Zubehöre erfüllen die Bestimmungen des Nadelflammtests (gemäss IEC 60695-11-5) und die Baustoffklasse B1 (nach DIN 4102-1. Ausnahme: Das Zubehör HZ9VDSS2 Flexmanschette erfüllt den Nadelflammtest (nach IEC 60695-11-5) und die Baustoffklasse B2 (nach DIN 4102-1.

inductionAir Plus Set-Übersicht

Home Connect

touchSlider

Kombi-Induktion

iQ500 | inductionAir Plus
ED711HQ26E, Rahmenlos aufliegend, 70 cm

Umluft ungeführt [4]

Im Lieferumfang inklusive

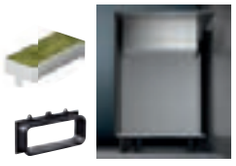

Vorzugsverrohrungs-set für Umluft

Ab 60 cm
Arbeitsplattentiefe

HZ9VDKR1

Umluft (teil-)geführt [4]

beinhaltet:
1 × HZ9VDSB4
1 × HZ9VDSB2
3 × HZ9VDSS1
1 × HZ9VDSM2
1 × HZ9VRPD1

CHF 180.– / *CHF 166.51*

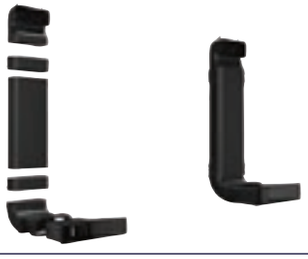

Vorzugsverrohrungs-set für Umluft

Ab 70 cm
Arbeitsplattentiefe

HZ9VDKR0

Umluft (teil-)geführt [4]

beinhaltet:
2 × HZ9VDSB2
3 × HZ9VDSS1
1 × HZ9VDSM2
1 × HZ9VRPD1

CHF 180.– / *CHF 166.51*

Bei Abluftbetrieb Kanalführung individuell zusammenstellen

Siehe Installations-zubehör Seite 150

[4] Im Lieferumfang des Zubehörs sind keine weiteren Flachkanalelemente enthalten. Diese müssen auf Basis der individuellen Planung gesondert bestellt werden. Für eine optimale Leistung empfehlen wir Flachkanalelemente von Siemens.

Im Abluftbetrieb darf ein Querschnitt des Abluftstutzens kleiner als 120 mm keinesfalls zum Einsatz kommen.

Die Darstellung der Kochfelder dient dem besseren Verständnis und entspricht nicht der tatsächlichen Bedruckung.

Zubehör inductionAir Plus

HZ9VDSM1
Gerades Flachkanalelement (männlich, 500 mm)
42.– inkl. MwSt. *38.85 exkl. MwSt.*

HZ9VDSM2
Gerades Flachkanalelement (männlich, 1000 mm)
80.– inkl. MwSt. *74.01 exkl. MwSt.*

HZ9VDSB1
Horizontales 90°-Flachkanalbogen-element (männlich)
64.– inkl. MwSt. *59.20 exkl. MwSt.*

HZ9VDSS2
Flexible weibliche Verbindungs-manschette zum Verbinden männlicher Flachkanalemelente
69.– inkl. MwSt. *63.83 exkl. MwSt.*

HZ9VDSI1
Männlicher 90°-Adapter zur Verbindung von Flachkanal- und Rundkanalelementen
58.– inkl. MwSt. *53.65 exkl. MwSt.*

HZ9VDSI0
Männlicher Adapter zur Verbindung von Flachkanal- und Rundkanalelementen
64.– inkl. MwSt. *59.20 exkl. MwSt.*

HZ9VDSS1
Weibliche Verbindungsmanschette zum Verbinden männlicher Flach-kanalelemente
27.– inkl. MwSt. *24.98 exkl. MwSt.*

HZ9VRPD1
Diffusor für teil- oder vollgeführte Umluft

69.– inkl. MwSt. *63.83 exkl. MwSt.*

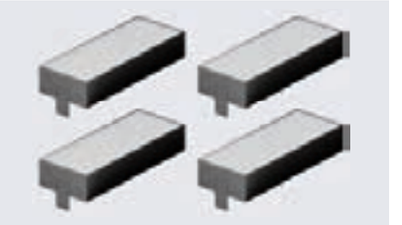

HZ9VEDU0
Akustikfilter für Abluftkonfigurationen

117.– inkl. MwSt. *108.23 exkl. MwSt.*

HZ9VDSB2
90°-Flachkanalbogen vertikal (grosser Radius, 70 cm Arbeits-plattentiefe)
48.– inkl. MwSt. *44.40 exkl. MwSt.*

HZ9VDSB4
90°-Flachkanalbogen vertikal (kleiner Radius, 60 cm Arbeits-plattentiefe)
53.– inkl. MwSt. *49.03 exkl. MwSt.*

Das Produkt und die Zubehöre erfüllen die Bestimmungen des Nadelflammtests (gemäss IEC 60695-11-5) und die Baustoffklasse B1 (nach DIN 4102-1).
Ausnahme: Das Zubehör HZ9VDSS2 Flexmanschette erfüllt den Nadelflammtest (nach IEC 60695-11-5) und die Baustoffklasse B2 (nach DIN 4102-1).

Zubehör inductionAir Plus – Vorzugsverrohrung

Umluft (teil-)geführt
Ab 60 cm Arbeitsplattentiefe – ...GA6

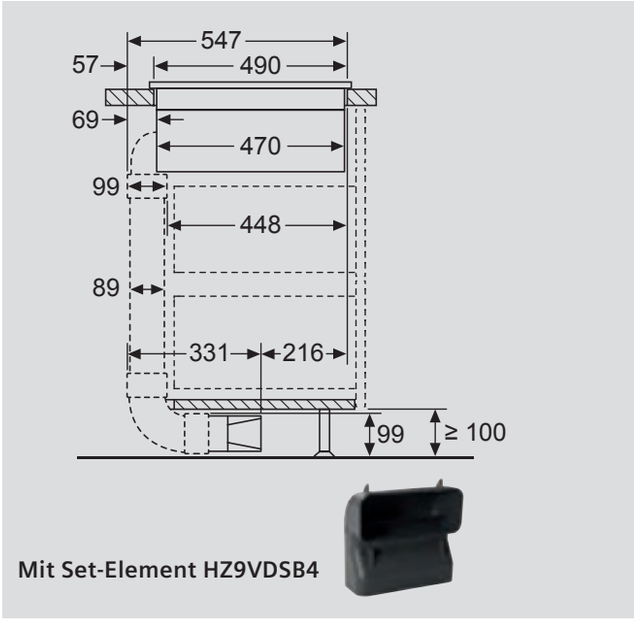

Umluft (teil-)geführt
Ab 70 cm Arbeitsplattentiefe – ...GA7

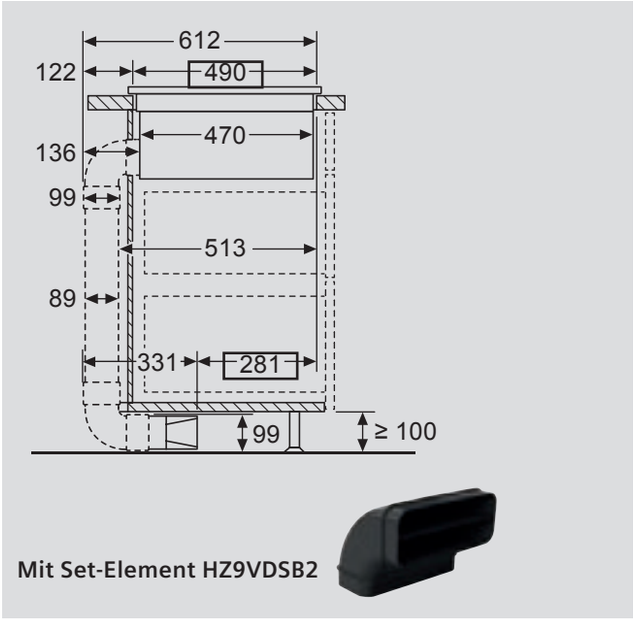

Vorzugsverrohrung HZ9VDKR2

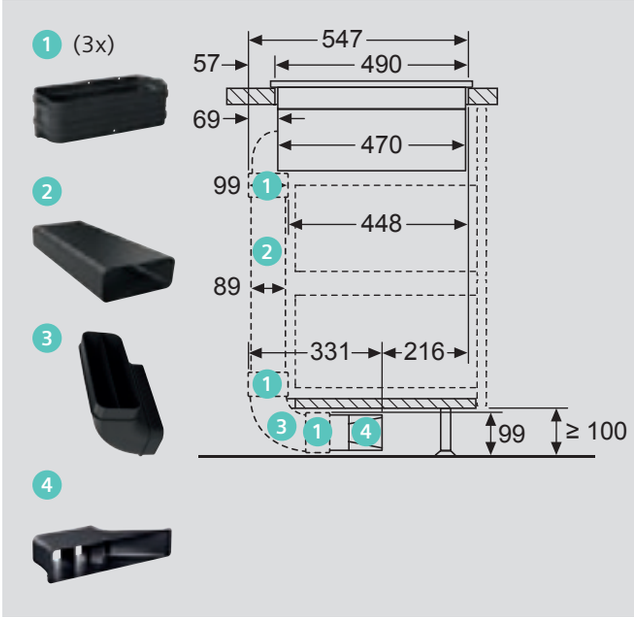

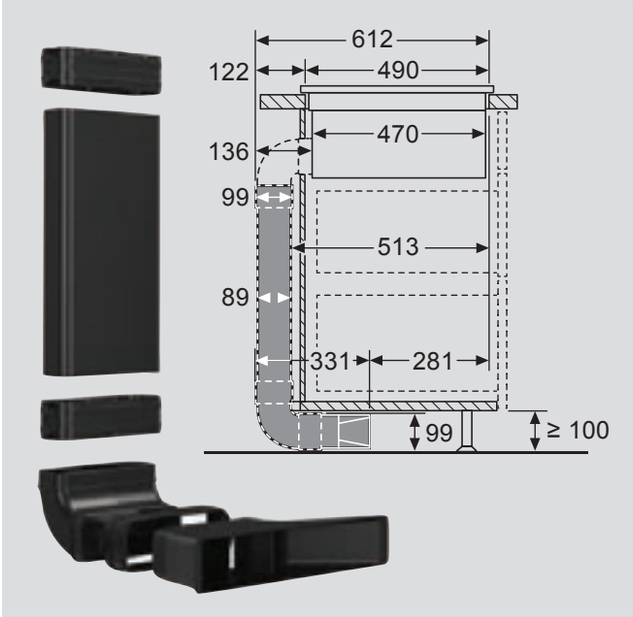

Masse in mm

Dunstabzüge mit Deckenmontage – Das Sortiment im Überblick

			Gerätebreite in cm	Home Connect	Bedienung: cookConnect System	Bedienung: touchControl	Motor: iQdrive-Motor	Komfort: Randabsaugung	Komfort: Luftgütesensor	Beleuchtung: LED-Beleuchtung	Filter: Metall-Fettfilter	Seite
Decken-lüfter Weiss	LR96CAQ20		90	●	●		●	●		●	●	68
Insel-hauben	LF97BCP50		90			●	●			●	●	68

Dunstabzüge mit Wandmontage – Das Sortiment im Überblick

			Gerätebreite in cm	Home Connect	Bedienung: cookConnect System*	Bedienung: touchControl	Motor: iQdrive-Motor	Komfort: Luftgütesensor	Komfort: Intelligente Dunstabzugsautomatik*	Beleuchtung: LED-Beleuchtung	Filter: Metall-Fettfilter	Seite
Wandhauben mit schwarzem Glas	LC81KAN60		80	●	●	●	●		●	●	●	70
	LC87KFN60		80	●	●	●	●		●	●	●	71
Wandhauben mit weissem Glas	LC81KAN20		80	●	●	●	●		●	●	●	70
2-Zonen-Wandhauben	LC98BIP50		90			●	●			●	●	69
Wandhauben	LC97BDN60	NEU	90	●	●	●	●		●	●	●	72
	LC67BDN60	NEU	60	●	●	●	●		●	●	●	72
	LC95BCC30	NEU	90							●	●	73
	LC65BCC30	NEU	60							●	●	73

Integrierte Designhauben – Das Sortiment im Überblick

			Gerätebreite in cm	Home Connect	Bedienung: cookConnect System*	Bedienung: touchControl	Motor: iQdrive-Motor	Komfort: Luftgütesensor	Komfort: Intelligente Dunstabzugsautomatik*	Beleuchtung: LED-Beleuchtung	Filter: Metall-Fettfilter	Seite
Integrierte Designhauben	LJ97BDP60	NEU	90	●	●		●		●	●	●	75
	LJ95BCC60C	NEU	90							●	●	75
	LJ87BDP60	NEU	80	●	●		●		●	●	●	76
	LJ67BDP60C	NEU	60	●	●		●		●	●	●	76
	LJ65BCC60C	NEU	60							●	●	77

* Nur in Verbindung mit einem geeigneten Kochfeld.
Das Produkt und die Zubehöre erfüllen die Bestimmungen des Nadelflammtests (gemäss IEC 60695-11-5) und die Baustoffklasse B1 (nach DIN 4102-1.
Ausnahme: Das Zubehör HZ9VDSS2 Flexmanschette erfüllt den Nadelflammtest (nach IEC 60695-11-5) und die Baustoffklasse B2 (nach DIN 4102-1.

Dunstabzüge mit Hochschrank-Montage – Das Sortiment im Überblick

					Bedienung						Motor	Komfort	Beleuchtung	Filter	
				Gerätebreite in cm	touchSlider	touchControl	Tasten + Display	Kurzhubtasten	Schiebeschalter	Wippenschalter	iQdrive-Motor	Luftgütesensor	LED-Beleuchtung	Metall-Fettfilter	Seite
Flach-schirm-haube		LI99SA684	NEU	90		●		●			●	●	●	●	78
Flach-schirm-haube		LI97RA561	NEU	90									●	●	78
Flach-schirm-hauben		LI97RA531C		90			●				●		●	●	79
		LI67RA531C		60			●				●		●	●	80
Flach-schirm-haube		LI67SA671		60		●					●		●	●	79
Flach-schirm-haube		LI67RA561C		60			●				●		●	●	80
Flach-schirm-hauben		LI64LB531C		60			●						●	●	81
Flach-schirm-hauben		LI26030CH		60					●				●	●	81
Flach-schirm-hauben		LI64MB521C	NEU	60						●			●	●	82
Lüfter-bausteine		LB87NAC50		86				●					●	●	82
Lüfter-bausteine		LB77NAC60B		70				●					●	●	83
Lüfter-bausteine		LB56NAC60C		52				●					●	●	83
Lüfter-bausteine		LB75566	NEU	75					●				●	●	84
Lüfter-bausteine		LB55566	NEU	53					●				●	●	84

Home Connect

cookConnect System

B A+++ ↑ D | Rand-absaugung | 90 cm Gerätebreite

iQ500 | Deckenlüfter Weiss, 90 cm breit

LR96CAQ20 Weiss

A A+++ ↑ D | iQdrive | LED-Beleuchtung | 90 cm Gerätebreite

iQ500 | Inselhaube, 90 cm breit

LF97BCP50 Edelstahl

	iQ500	iQ500
Bauform	• 90-cm-Deckenlüfter	• 90-cm-Inselhaube
Betriebsart und Leistung	• Wahlweise Abluft- oder Umluftbetrieb, für Umluftbetrieb sind verschiedene Umluftsets als optionales Zubehör erforderlich • Max. Förderleistung: 734 m³/h • Abluftleistung nach EN 61591: max. Normalbetrieb 434 m³/h, Intensivstufe 734 m³/h • Umluftleistung: max. Normalbetrieb 336 m³/h, Intensivstufe 574 m³/h	• Wahlweise Abluft- oder Umluftbetrieb, für Umluftbetrieb sind verschiedene Umluftsets als optionales Zubehör erforderlich • Max. Förderleistung: 727 m³/h • Lüfterleistung bei Abluftbetrieb nach EN 61591: max. Normalstufe 444 m³/h, Intensivstufe 727 m³/h • Umluftleistung[4]: max. Normalbetrieb 343 m³/h, Intensivstufe 442 m³/h
Komfort	• **Infrarot-Fernbedienung** • Elektronische Steuerung über Fernbedienung • Metall-Fettfilter, spülmaschinengeeignet • Sättigungsanzeige für Fett- und Geruchsfilter • 3 Leistungsstufen und 2 Intensivstufen • Intervall-Funktion: über Home Connect verfügbar • Silence-Funktion: über Home Connect verfügbar • Intensivstufe mit automatischer Rückstellung • Hochleistungsgebläse • Automatischer Gebläsenachlauf • Reinigungsfreundlicher Innenrahmen in Edelstahl • **Home Connect-fähig über WLAN** • **cookConnect System** (mit passendem Kochfeld) • **Sprachsteuerung über gängige Sprachassistenten möglich**	• Metall-Fettfilter, spülmaschinengeeignet • Sättigungsanzeige für Fett- und Geruchsfilter • **touchControl-Bedienung** (3 Leistungsstufen + 2 Intensivstufen) mit Filterwechselanzeige • Intensivstufen mit automatischer Rückstellung • Automatischer Gebläsenachlauf • Boost-Funktion • Reinigungsfreundlicher Innenrahmen
Design	• Kassette mit Edelstahlrahmen • Filterabdeckung weiss, Metallfettfilter • **Randabsaugung** • softLight mit Dimm-Funktion • Arbeitsplatzbeleuchtung mit **4 x 3 W LED-Modul** • Beleuchtungsstärke: 659 Lux • Farbtemperatur: 3500 K	• Kassette mit Alurahmen • softLight mit Dimm-Funktion • Arbeitsplatzbeleuchtung mit **4 x 1,5 W LED-Modul** • Beleuchtungsstärke: 409 Lux • Farbtemperatur: 3500 K
Umwelt und Sicherheit[3]	• Energie-Effizienzklasse: B[2] • Durchschnittlicher Energieverbrauch: 35,1 kWh/Jahr • Lüfter-Effizienzklasse: A • Beleuchtungs-Effizienzklasse: A • Fettfilter-Effizienzklasse: E • Geräusch min./max. Normalstufe: 47 / 61 dB • Geräuschwerte nach EN 60704-2-13 bei Abluftbetrieb: max. Normalstufe: 61 dB(A) re 1 pW, Intensivstufe: 72 dB(A) re 1 pW • Geräuschwerte bei Umluftbetrieb: max. Normalstufe: 61 dB(A) re 1 pW, Intensivstufe: 74 dB(A) re 1 pW	• Energie-Effizienzklasse: A[2] • Durchschnittlicher Energieverbrauch: 31,9 kWh/Jahr • Lüfter-Effizienzklasse: A • Fettfilter-Effizienzklasse: B • Beleuchtungs-Effizienzklasse: A • Geräusch min./max. Normalstufe: 45 / 54 dB • Geräuschwerte nach EN 60704-2-13 bei Abluftbetrieb: max. Normalstufe: 54 dB(A) re 1 pW, Intensivstufe: 65 dB(A) re 1 pW • Geräuschwerte bei Umluftbetrieb[4]: max. Normalstufe: 66 dB(A) re 1 pW, Intensivstufe: 73 dB(A) re 1 pW • Extrem geräuscharmer Betrieb durch spezielle Geräuschdämmung
Masse[1] H x B x T	• Gerätemass: 189 x 900 x 500 mm	• Gerätemass Abluft: 744 – 924 x 898 x 600 mm • Gerätemass Umluft: 744 – 1044 x 898 x 600 mm • Gerätemass Umluft mit cleanAir Plus Umluftset: 812 – 1044 x 898 x 600 mm
Technische Informationen	• Für Deckenmontage über Kochinseln • Drehbarer Lüfter, Luftaustritt aus allen vier Seiten möglich • Abluftstutzen ∅ 150 mm • Energiesparender Betrieb durch effiziente **BLDC**-Technolgie • Anschlusswert: 204 W	• Für Deckenmontage über Kochinseln • Abluftstutzen ∅ 150 mm (∅ 120 mm beiliegend) • Mit Rückstauklappe • Energiesparender Betrieb mit **iQdrive**-Motortechnologie • Anschlusswert: 146 W
Sonder-zubehör		• LZ22CXC56, cleanAir Plus Umluftset (extern) • LZ22CBI14, cleanAir Standard Umluftset • LZ22FXD51, Long-Life Umluftset (extern) • LZ12285, Kaminverlängerung 1100 mm • LZ12385, Kaminverlängerung 1600 mm • LZ12510, Montageturmverlängerung 500 mm • LZ12530, Montageturmverlängerung 1000 mm • LZ12310, Adapter für Dachschrägen links / rechts • LZ12410, Adapter für Dachschrägen vorne / hinten
Katalogpreis*	**3'280.– inkl. MwSt.** *3'034.23 exkl. MwSt.* exkl. vRB **8.12** / *7.51*	**1'950.– inkl. MwSt.** *1'803.89 exkl. MwSt.* exkl. vRB **10.81** / *10.–*

* Die aufgeführten Preise sind in Schweizer Franken inkl. MwSt. / exkl. MwSt.
Alle Preise sind exkl. des obligatorischen vorgezogenen Recyclingbeitrags (vRB).
Die angegebenen Preise sind unverbindliche Preisempfehlungen; unsere Händler sind in der Gestaltung frei.

Im Abluftbetrieb darf ein Querschnitt des Abluftstutzens kleiner als 120 mm keinesfalls zum Einsatz kommen. Technische Zeichnungen zu diesen Geräten siehe ab Seite 178.

touchControl | LED-Beleuchtung | 90 cm Gerätebreite

iQ500 | Wandhaube, 90 cm breit

LC98BIP50 Edelstahl

Bauform	• 90-cm-Wandhaube
Betriebsart und Leistung	• Wahlweise Abluft- oder Umluftbetrieb, für Umluftbetrieb sind verschiedene Umluftsets als optionales Zubehör erforderlich • Max. Förderleistung: 844 m³/h • Lüfterleistung bei Abluftbetrieb nach EN 61591: max. Normalstufe 430 m³/h, Intensivstufe 843 m³/h • Umluftleistung[4]: max. Normalbetrieb 353 m³/h, Intensivstufe 457 m³/h
Komfort	• Elektronische Steuerung • **touchControl-Bedienung** • 3 Leistungsstufen und 1 Intensivstufe • Boost-Funktion • Intensivstufe mit automatischer Rückstellung • Automatischer Gebläsenachlauf • Sättigungsanzeige für Metall- und Aktivkohlefilter • Metall-Fettfilter, spülmaschinengeeignet
Design	• Filterabdeckung aus Edelstahl, gelocht und spülmaschinengeeignet • softLight mit Dimm-Funktion • Arbeitsplatzbeleuchtung mit **3 x 1,5 W LED-Modul** • Beleuchtungsstärke: 389 Lux • Farbtemperatur: 3500 K
Umwelt und Sicherheit[3]	• Energie-Effizienzklasse: A+[2] • Durchschnittlicher Energieverbrauch: 30,1 kWh/Jahr • Lüfter-Effizienzklasse: A • Fettfilter-Effizienzklasse: B • Beleuchtungs-Effizienzklasse: A • Geräusch min./max. Normalstufe: 46 / 55 dB • Geräuschwerte nach EN 60704-2-13 bei Abluftbetrieb: max. Normalstufe: 55 dB(A) re 1 pW, Intensivstufe: 69 dB(A) re 1 pW • Geräuschwerte bei Umluftbetrieb[4]: max. Normalstufe: 67 dB(A) re 1 pW, Intensivstufe: 75 dB(A) re 1 pW
Masse[1] H x B x T	• Gerätemass Abluft: 614 – 954 x 898 x 500 mm • Gerätemass Umluft: 614 – 1064 x 898 x 500 mm • Gerätemass Umluft mit cleanAir Plus Umluftset: 689 x 898 x 500 mm – Montage auf Aussenkanal 795 – 1139 x 898 x 500 mm – Montage auf Innenkanal
Technische Informationen	• Für Wandmontage über Kochfeldern • Abluftstutzen ∅ 150 mm (∅ 120 mm beiliegend) • Mit Rückstauklappe • Energiesparender Betrieb durch effiziente **BLDC-**Technolgie • Anschlusswert: 165 W
Sonder-zubehör	
Katalogpreis*	**1'510.– inkl. MwSt.** *1'396.85 exkl. MwSt.* exkl. vRB **8.12** / *7.51*

[1] Technische Zeichnungen zu diesen Geräten siehe ab Seite 178.
[2] Auf einer Energieeffizienzklassen-Skala von A+++ bis D, gemäss EU Nr. 65 / 2014.
[3] Luftleistungsdaten nach EN 61591, Schallleistungspegel nach EN 60704-2-13, Geruchsreduktion bei Umluftbetrieb nach EN 61591.
[4] Bei Einsatz des separat erhältlichen cleanAir Plus Umluftsets (Sonderzubehör) erreicht das Gerät im Umluftbetrieb folgende Werte.

Home Connect

cookConnect System

A+++ A D

iQdrive

80 cm Gerätebreite

Nr. 1 Leistungsstärkste Wandhaube Europas im Umluftbetrieb

iQ500 | Wandhaube, 80 cm breit

LC81KAN60 Schwarz mit Glasschirm

LC81KAN20 Weiss mit Glasschirm

Bauform	• 80-cm-Wandhaube
Betriebsart und Leistung	• Wahlweise Abluft- oder Umluftbetrieb, für Umluftbetrieb ist ein cleanAir Plus Umluftset (Sonderzubehör) oder das Long-Life Umluftset (Sonderzubehör) erforderlich • Bei Umluft kaminloser Betrieb möglich • Max. Förderleistung: 915 m^3/h • Lüfterleistung bei Abluftbetrieb nach EN 61591: max. Normalstufe 432 m^3/h, Intensivstufe 915 m^3/h • Umluftleistung mit Kamin / ohne Kamin: max. Normalbetrieb 433 / 438 m^3/h, Intensivstufe 896 / 886 m^3/h • PowerBoost Stellung • 2 Einsaugbereiche: Front- und Unterseite
Komfort	• 3 Metall-Fettfilter, spülmaschinengeeignet • Sättigungsanzeige für Fett- und Geruchsfilter • **touchControl-Bedienung** (3 Leistungsstufen + 1 Intensivstufe), hintergrundbeleuchtet • Intensivstufen mit automatischer Rückstellung • Automatischer Gebläsenachlauf • Reinigungsfreundlicher Innenrahmen • **Home Connect-fähig über WLAN** • **cookConnect System** (mit passendem Kochfeld) • **Intelligente Dunstabzugsautomatik: Kochen mit vollautomatischem Lüfterbetrieb (mit passendem Kochfeld)** • **Sprachsteuerung über gängige Sprachassistenten möglich** • **Intervall- / Nachlauf-Funktion: über Home Connect verfügbar** • **Silence-Funktion: über Home Connect verfügbar**
Design	• Glasscheibe: Klarglas schwarz bedruckt (LC81KAN60) / Klarglas weiss bedruckt (LC81KAN20) • softLight mit Dimm-Funktion • Arbeitsplatzbeleuchtung mit **2 x 3 W LED-Modul** • Beleuchtungsstärke: 422 Lux • Farbtemperatur: 3500 K
Umwelt und Sicherheit[3]	• Energie-Effizienzklasse: A+[2] • Durchschnittlicher Energieverbrauch: 35,5 kWh/Jahr • Lüfter-Effizienzklasse: A • Fettfilter-Effizienzklasse: C • Beleuchtungs-Effizienzklasse: A • Geräusch min./max. Normalstufe: 35 / 51 dB • Geräuschwerte nach EN 60704-2-13 bei Abluftbetrieb: max. Normalstufe: 51 dB(A) re 1 pW, Intensivstufe: 68 dB(A) re 1 pW • Geräuschwerte bei Umluftbetrieb mit Kamin / ohne Kamin: max. Normalstufe: 59 / 60 dB(A) re 1 pW, Intensivstufe: 76 / 78 dB(A) re 1 pW
Masse[1] H x B x T	• Gerätemass Abluft: 855 – 1098 x 790 x 447 mm • Gerätemass Umluft ohne Kamin: 471 x 790 x 447 mm • Gerätemass Umluft mit Kamin: 892 – 1185 x 790 x 447 mm
Technische Informationen	• Für Wandmontage über Kochfeldern • Abluftstutzen ∅ 150 mm • Mit Rückstauklappe • Energiesparender Betrieb mit **iQdrive**-Motortechnologie • Anschlusswert: 200 W
Sonder-zubehör	• LZ11BKI16, cleanAir Plus Umluftset • LZ11BKV16, cleanAir Plus Umluftset (kaminloser Betrieb) • LZ11BKS11, Long-Life Umluftset • LZ11BKR11, Long-Life Umluftset (kaminloser Betrieb) • LZ10BXL61, Kaminverlängerung 1500 mm • LZ10BXK61, Kaminverlängerung 1000 mm
Katalogpreis*	**1'970.– inkl. MwSt.** *1'822.39 exkl. MwSt.* exkl. vRB **8.12** / *7.51*

* Die aufgeführten Preise sind in Schweizer Franken inkl. MwSt. / exkl. MwSt.
Alle Preise sind exkl. des obligatorischen vorgezogenen Recyclingbeitrags (vRB).
Die angegebenen Preise sind unverbindliche Preisempfehlungen; unsere Händler sind in der Gestaltung frei.

Im Abluftbetrieb darf ein Querschnitt des Abluftstutzens kleiner als 120 mm keinesfalls zum Einsatz kommen. Technische Zeichnungen zu diesen Geräten siehe ab Seite 179.

Home Connect

cookConnect System

iQdrive

80 cm Gerätebreite

iQ300 | Wandhaube, 80 cm breit

LC87KFN60 Schwarz mit Glasschirm

Bauform	• 80-cm-Wandhaube
Betriebsart und Leistung	• Wahlweise Abluft- oder Umluftbetrieb, für Umluftbetrieb ist ein cleanAir Plus Umluftset (Sonderzubehör) erforderlich • Bei Umluft kaminloser Betrieb möglich • Max. Förderleistung: 768 m³/h • Lüfterleistung bei Abluftbetrieb nach EN 61591: max. Normalstufe 431 m³/h, Intensivstufe 768 m³/h • Umluftleistung mit Kamin/ohne Kamin: max. Normalbetrieb 429/427 m³/h, Intensivstufe 724/687 m³/h
Komfort	• 2 Metall-Fettfilter, spülmaschinengeeignet • Sättigungsanzeige für Fett- und Geruchsfilter • Intensivstufen mit automatischer Rückstellung • Automatischer Gebläsenachlauf • **Home Connect-fähig über WLAN** • **cookConnect System** (mit passendem Kochfeld) • **Sprachsteuerung über gängige Sprachassistenten möglich** • **Intervall-Funktion: über Home Connect verfügbar**
Design	• Glasscheibe: Klarglas schwarz bedruckt • softLight mit Dimm-Funktion • Arbeitsplatzbeleuchtung mit **2 x 3 W LED-Modul** • Beleuchtungsstärke: 502 Lux • Farbtemperatur: 3500 K
Umwelt und Sicherheit[3]	• Energie-Effizienzklasse: A+[2] • Durchschnittlicher Energieverbrauch: 31,7 kWh/Jahr • Lüfter-Effizienzklasse: A • Fettfilter-Effizienzklasse: C • Beleuchtungs-Effizienzklasse: A • Geräusch min./max. Normalstufe: 39/68 dB • Geräuschwerte nach EN 60704-2-13 bei Abluftbetrieb: max. Normalstufe: 56 dB(A) re 1 pW, Intensivstufe: 68 dB(A) re 1 pW • Geräuschwerte bei Umluftbetrieb mit Kamin/ohne Kamin: max. Normalstufe: 62/64 dB(A) re 1 pW, Intensivstufe: 74/76 dB(A) re 1 pW
Masse[1] H x B x T	• Gerätemass Abluft: 883 – 1126 x 790 x 433 mm • Gerätemass Umluft ohne Kamin: 360 x 790 x 433 mm • Gerätemass Umluft mit Kamin: 883– 1213 x 790 x 433 mm
Technische Informationen	• Für Wandmontage über Kochfeldern • Abluftstutzen ∅ 150 mm • Mit Rückstauklappe • Energiesparender Betrieb mit **iQdrive**-Motortechnologie • Anschlusswert: 140 W
Sonder-zubehör	• LZ11KKI16, cleanAir Plus Umluftset • LZ11KKV16, cleanAir Plus Umluftset (kaminloser Betrieb)
Katalogpreis*	**1'680.– inkl. MwSt.** *1'554.12 exkl. MwSt.* exkl. vRB **8.12** / *7.51*

[1] Technische Zeichnungen zu diesen Geräten siehe ab Seite 179.
[2] Auf einer Energieeffizienzklassen-Skala von A+++ bis D, gemäss EU Nr. 65 / 2014.
[3] Luftleistungsdaten nach EN 61591, Schallleistungspegel nach EN 60704-2-13, Geruchsreduktion bei Umluftbetrieb nach EN 61591.

touchControl | LED-Beleuchtung | Sprach-steuerung | NEU

iQ500 | Wandhaube, 90 cm breit

LC97BDN60

touchControl | LED-Beleuchtung | iQdrive | NEU

iQ500 | Wandhaube, 60 cm breit

LC67BDN60

Bauform	• 90-cm-Wandhaube	• 60-cm-Wandhaube
Betriebsart und Leistung	• Wahlweise Abluft- oder Umluftbetrieb, für Umluftbetrieb ist ein Long-Life cleanAir Umluftset (Sonderzubehor) erforderlich • Max. Förderleistung: 699 m³/h • Lüfterleistung bei Abluftbetrieb nach EN 61591: max. Normalstufe 399 m³/h, Intensivstufe 699 m³/h • Umluftleistung: max. Normalstufe: 410 m³/h, Intensivstufe: 677 m³/h	• Wahlweise Abluft- oder Umluftbetrieb, für Umluftbetrieb ist ein Long-Life cleanAir Umluftset (Sonderzubehor) erforderlich • Max. Förderleistung: 699 m³/h • Lüfterleistung bei Abluftbetrieb nach EN 61591: max. Normalstufe 399 m³/h, Intensivstufe 699 m³/h • Umluftleistung: max. Normalstufe 410 m³/h, Intensivstufe 677 m³/h
Komfort	• 2 Metall-Fettfilter, spülmaschinengeeignet • touchControl-Bedienung (3 Leistungsstufen + 1 Intensivstufe), hintergrundbeleuchtet • Intensivstufe mit automatischer Rückstellung • Automatischer Gebläsenachlauf • **Home Connect-fähig über WLAN** • **cookConnect System** (mit passendem Kochfeld) • Intelligente Dunstabzugsautomatik • Sprachsteuerung über gängige Sprachassistenten möglich • Intervall-/Nachlauf-Funktion (per App)	• 2 Metall-Fettfilter, spülmaschinengeeignet • touchControl-Bedienung (3 Leistungsstufen + 1 Intensivstufe), hintergrundbeleuchtet • Intensivstufe mit automatischer Rückstellung • Automatischer Gebläsenachlauf • **Home Connect-fähig über WLAN** • **cookConnect System** (mit passendem Kochfeld) • Intelligente Dunstabzugsautomatik • Sprachsteuerung über gängige Sprachassistenten möglich • Intervall-/Nachlauf-Funktion (per App)
Design	• **Gerätefarbe: Mattschwarz** • softLight mit Dimm-Funktion • Beleuchtung: 2x LED, 3 W, Farbtemperatur einstellbar • Beleuchtungsstärke: 461 Lux • Farbtemperatur: 3500 K	• **Gerätefarbe: Mattschwarz** • softLight mit Dimm-Funktion • Beleuchtung: 2x LED, 3 W, Farbtemperatur einstellbar • Beleuchtungsstärke: 501 Lux • Farbtemperatur: 3500 K
Umwelt und Sicherheit[3]	• Energie-Effizienzklasse: A++[2] • Durchschnittlicher Energieverbrauch: 24,5 kWh/Jahr • Lüfter-Effizienzklasse: A • Fettfilter-Effizienzklasse: B • Beleuchtungs-Effizienzklasse: A • Geräusch min./max. Normalstufe: 56/68 dB • Geräuschwerte nach EN 60704-2-13 bei Abluftbetrieb: max. Normalstufe: 56 dB(A) re 1 pW, Intensivstufe: 68 dB(A) re 1 pW • Geräuschwerte bei Umluftbetrieb: max. Normalstufe: 64 dB(A) re 1 pW Intensivstufe: 73 dB(A) re 1 pW	• Energie-Effizienzklasse: A++[2] • Durchschnittlicher Energieverbrauch: 24,5 kWh/Jahr[3] • Lüfter-Effizienzklasse: A • Fettfilter-Effizienzklasse: B • Beleuchtungs-Effizienzklasse: A • Geräusch min./max. Normalstufe: 43 / 56 dB • Geräuschwerte nach EN 60704-2-13 bei Abluftbetrieb: max. Normalstufe: 56 dB(A) re 1 pW, Intensivstufe: 68 dB(A) re 1 pW • Geräuschwerte bei Umluftbetrieb: max. Normalstufe: 64 dB(A) re 1 pW Intensivstufe: 73 dB(A) re 1 pW
Masse[1] H x B x T	• Gerätemass Abluft: 635 – 895 x 898 x 500 mm • Gerätemass Umluft: 803 – 943 x 898 x 500 mm	• Gerätemass Abluft: 635 – 895 x 598 x 500 mm • Gerätemass Umluft: 803 – 943 x 598 x 500 mm
Technische Informationen	• Für Wandmontage über Kochfeldern • Abluftstutzen ∅ 150 mm • iQdrive Motor • Anschlusswert: 269 W	• Für Wandmontage über Kochfeldern • Abluftstutzen ∅ 150 mm • Länge Anschlusskabel: 1,3 m mit Stecker • iQdrive Motor • Anschlusswert: 269 W
Sonder-zubehör	• LZ11FBK62, Kaminverlängerung 1000 mm • LZ11FBI16, Long-Life cleanAir Umluftset • LZ11FBB16, Long-Life cleanAir Geruchsfilter (Ersatzbedarf)	• LZ11FBK62, Kaminverlängerung 1000 mm • LZ11FBI16, Long-Life cleanAir Umluftset • LZ11FBB16, Long-Life cleanAir Geruchsfilter (Ersatzbedarf)
Katalogpreis*	**1'300.– inkl. MwSt.** *1'202.59 exkl. MwSt.* exkl. vRB **8.12** / *7.51*	**1'200.– inkl. MwSt.** *1'110.08 exkl. MwSt.* exkl. vRB **8.12** / *7.51*

* Die aufgeführten Preise sind in Schweizer Franken inkl. MwSt. / exkl. MwSt.
Alle Preise sind exkl. des obligatorischen vorgezogenen Recyclingbeitrags (vRB).
Die angegebenen Preise sind unverbindliche Preisempfehlungen; unsere Händler sind in der Gestaltung frei.

Im Abluftbetrieb darf ein Querschnitt des Abluftstutzens kleiner als 120 mm keinesfalls zum Einsatz kommen. Technische Zeichnungen zu diesen Geräten siehe ab Seite 180.

	iQ300 | Wandhaube, 90 cm breit	iQ300 | Wandhaube, 60 cm breit
	LC95BCC30	LC65BCC30
Bauform	• 90-cm-Wandhaube	• 60-cm-Wandhaube
Betriebsart und Leistung	• Wahlweise Abluft- oder Umluftbetrieb, für Umluftbetrieb ist ein Long-Life cleanAir Umluftset (Sonderzubehör) erforderlich • Max. Förderleistung: 594 m³/h • Lüfterleistung bei Abluftbetrieb nach EN 61591: max. Normalstufe 594 m³/h • Umluftleistung[3]: max. Normalbetrieb 569 m³/h	• Wahlweise Abluft- oder Umluftbetrieb, für Umluftbetrieb ist ein Long-Life cleanAir Umluftset (Sonderzubehör) erforderlich • Max. Förderleistung: 594 m³/h • Lüfterleistung bei Abluftbetrieb nach EN 61591: max. Normalstufe 594 m³/h • Umluftleistung[3]: max. Normalbetrieb 569 m³/h
Komfort	• 2 Metall-Fettfilter, spülmaschinengeeignet • Drucktastenschalter • 3 Leistungsstufen • Die Oberflächen und Materialien sind glatt und leicht zu reinigen • Beschichtete Oberfläche zur Reduzierung von Fingerabdrücken	• 2 Metall-Fettfilter, spülmaschinengeeignet • Drucktastenschalter • 3 Leistungsstufen • Die Oberflächen und Materialien sind glatt und leicht zu reinigen • Beschichtete Oberfläche zur Reduzierung von Fingerabdrücken
Design	• **2 x 1,5 W LED-Modul** • Beleuchtungsstärke: 265 Lux • Farbtemperatur: 3500 K	• **2 x 1,5 W LED-Modul** • Beleuchtungsstärke: 293 Lux • Farbtemperatur: 3500 K
Umwelt und Sicherheit[3]	• Energie-Effizienzklasse: B[2] • Durchschnittlicher Energieverbrauch: 72 kWh/Jahr • Lüfter-Effizienzklasse: B • Fettfilter-Effizienzklasse: B • Beleuchtungs-Effizienzklasse: A • Geräusch min./max. Normalstufe: 57 / 67 dB • Geräuschwerte nach EN 60704-2-13 bei Abluftbetrieb: max. Normalstufe: 67 dB(A) re 1 pW • Geräuschwerte bei Umluftbetrieb: max. Normalstufe: 71 dB(A) re 1 pW	• Energie-Effizienzklasse: B[2] • Durchschnittlicher Energieverbrauch: 72 kWh/Jahr • Lüfter-Effizienzklasse: B • Fettfilter-Effizienzklasse: B • Beleuchtungs-Effizienzklasse: A • Geräusch min./max. Normalstufe: 57 / 67 dB • Geräuschwerte nach EN 60704-2-13 bei Abluftbetrieb: max. Normalstufe: 67 dB(A) re 1 pW • Geräuschwerte bei Umluftbetrieb: max. Normalstufe: 71 dB(A) re 1 pW
Masse[1] H x B x T	• Gerätemass Abluft: 635 – 895 x 898 x 500 mm • Gerätemass Umluft: 803 – 943 x 898 x 500 mm	• Gerätemass Abluft: 635 – 895 x 598 x 500 mm • Gerätemass Umluft: 803 – 943 x 598 x 500 mm
Technische Informationen	• Einbaufähig in 60 oder 90 cm breiten Oberschrank • Abluftstutzen ∅ 150 mm • Energieeffiezienter Kondensatormotor • Geringerer Einbauaufwand dank einfachem Montage-System • Anschlusswert: 200 W	• Einbaufähig in 60 oder 90 cm breiten Oberschrank • Abluftstutzen ∅ 150 mm • Energieeffiezienter Kondensatormotor • Geringerer Einbauaufwand dank einfachem Montage-System • Anschlusswert: 200 W
Sonder-zubehör	• LZ11FBK32, Kaminverlängerung 1000 mm • LZ11FBI13, Long-Life cleanAir Umluftset • LZ11FBB16, Long-Life cleanAir Geruchsfilter (Ersatzbedarf)	• LZ11FBK32, Kaminverlängerung 1000 mm • LZ11FBI13, Long-Life cleanAir Umluftset • LZ11FBB16, Long-Life cleanAir Geruchsfilter (Ersatzbedarf)
Katalogpreis*	**800.– inkl. MwSt.** *740.06 exkl. MwSt.* exkl. vRB **8.12** / *7.51*	**720.– inkl. MwSt.** *666.05 exkl. MwSt.* exkl. vRB **8.12** / *7.51*

[1] Technische Zeichnungen zu diesen Geräten siehe ab Seite 180.
[2] Auf einer Energieeffizienzklassen-Skala von A+++ bis D, gemäss EU Nr. 65 / 2014.
[3] Luftleistungsdaten nach EN 61591, Schallleistungspegel nach EN 60704-2-13, Geruchsreduktion bei Umluftbetrieb nach EN 61591.

Design, das fühlbar ist, nicht sichtbar

Unsere leistungsstärkste und zugleich geräuschlos integrierte Dunstabzugshaube.

Eleganz trifft Funktionalität
Die neue integrierte Designhaube setzt Massstäbe in der Ästhetik und Funktionalität. Durch ihren nahtlosen Einbau in einen bodenlosen Oberschrank wird sie im ausgeschalteten Zustand vollkommen unsichtbar. Innovatives Design trifft auf hohe Benutzerfreundlichkeit – für eine Küche, die perfekt harmoniert.

Nahtlose Integration im Ersatzbedarf
Die integrierte Designhaube lässt sich im Ersatzbedarf ganz einfach in deinen bestehenden Oberschrank integrieren.
Eine anschauliche Anleitung findest du über den QR-Code:

Nachhaltige Geruchsfilter
Unsere neuen Long-Life cleanAir Filter für den Umluftbetrieb überzeugen durch hervorragende Geruchsbeseitigung und bieten zusätzlich eine Anti-Fisch- und Anti-Pollen-Funktion. Sie lassen sich spielend leicht im Backofen auffrischen – für eine viermal längere Lebensdauer.

* Die aufgeführten Preise sind in Schweizer Franken inkl. MwSt. / exkl. MwSt.
Alle Preise sind exkl. des obligatorischen vorgezogenen Recyclingbeitrags (vRB).
Die angegebenen Preise sind unverbindliche Preisempfehlungen; unsere Händler sind in der Gestaltung frei.

Im Abluftbetrieb darf ein Querschnitt des Abluftstutzens kleiner als 120 mm keinesfalls zum Einsatz kommen. Technische Zeichnungen zu diesen Geräten siehe ab Seite 182.

Home Connect

cookConnect System

A+++ A D | iQdrive | 90 cm Gerätebreite | NEU

iQ500 | Integrierte Designhaube, 90 cm breit

LJ97BDP60

B A+++ A D | LED-Beleuchtung | 90 cm Gerätebreite | NEU

iQ300 | Integrierte Designhaube, 90 cm breit

LJ95BCC60C

Bauform	• 90-cm-Integrierte Designhaube	• 90-cm-Integrierte Designhaube
Betriebsart und Leistung	• Wahlweise Abluft- oder Umluftbetrieb, für Umluftbetrieb ist ein Long-Life Clean Air Umluftset (Sonderzubehör) erforderlich • Max. Förderleistung: 699 m³/h • Lüfterleistung bei Abluftbetrieb nach EN 61591: max. Normalstufe 433 m³/h, Intensivstufe 699 m³/h • Umluftleistung[4]: max. Normalbetrieb 413 m³/h, Intensivstufe 556 m³/h	• Wahlweise Abluft- oder Umluftbetrieb, für Umluftbetrieb ist ein Long-Life cleanAir Umluftset (Sonderzubehör) erforderlich • Max. Förderleistung: 583 m³/h • Lüfterleistung bei Abluftbetrieb nach EN 61591: max. Normalstufe 583 m³/h • Umluftleistung[4]: max. Normalbetrieb 521 m³/h
Komfort	• Glasscheibe mit Touch-Steuerung für einfache Bedienung und verbesserte Dunstaufnahme • 3 Leistungsstufen + 1 Intensivstufe • Schrank-Schutz: zusätzlicher seitlicher und rückseitiger Schutz gegen Dämpfe • 2 Metall-Fettfilter, spülmaschinengeeignet • Sättigungsanzeige für Fett- und Geruchsfilter • Automatisches Zurücksetzen von Intensiv- auf Normalstufe nach 6 Min. • Automatischer Gebläsenachlauf • **Home Connect-fähig über WLAN** • **cookConnect System** (mit passendem Kochfeld) • **Intelligente Dunstabzugsautomatik: Kochen mit vollautomatischem Lüfterbetrieb (mit passendem Kochfeld)** • **Sprachsteuerung über gängige Sprachassistenten möglich** • **Intervall-/Nachlauf-Funktion: über Home Connect verfügbar** • Favoriten-Taste • Beschichtete Oberfläche zur Reduzierung von Fingerabdrücken	• Klappbarer Glasschirm • Drucktastenschalter • 3 Leistungsstufen • Schrank-Schutz: zusätzlicher seitlicher und rückseitiger Schutz gegen Dämpfe • 2 Metall-Fettfilter, spülmaschinengeeignet • Beschichtete Oberfläche zur Reduzierung von Fingerabdrücken
Design	• softLight mit Dimm-Funktion • **2 x 3 W LED-Modul** mit Farbtemperatur einstellbar • Beleuchtungsstärke: 437 Lux • Farbtemperatur: 3500 K	• **2 x 1,5 W LED-Modul** • Beleuchtungsstärke: 290 Lux • Farbtemperatur: 3500 K
Umwelt und Sicherheit[3]	• Energie-Effizienzklasse: A+[2] • Durchschnittlicher Energieverbrauch: 27,2 kWh/Jahr • Lüfter-Effizienzklasse: A • Fettfilter-Effizienzklasse: B • Beleuchtungs-Effizienzklasse: A • Geräusch min./max. Normalstufe: 42 / 57 dB • Geräuschwerte nach EN 60704-2-13 bei Abluftbetrieb: max. Normalstufe: 57 dB(A) re 1 pW, Intensivstufe: 68 dB(A) re 1 pW • Geräuschwerte bei Umluftbetrieb[4]: max. Normalstufe: 66 dB(A) re 1 pW, Intensivstufe: 72 dB(A) re 1 pW	• Energie-Effizienzklasse: B[2] • Durchschnittlicher Energieverbrauch: 70,5 kWh/Jahr • Lüfter-Effizienzklasse: B • Fettfilter-Effizienzklasse: B • Beleuchtungs-Effizienzklasse: A • Geräusch min./max. Normalstufe: 54 / 65 dB • Geräuschwerte nach EN 60704-2-13 bei Abluftbetrieb: max. Normalstufe: 65 dB(A) re 1 pW, • Geräuschwerte bei Umluftbetrieb[4]: max. Normalstufe: 72 dB(A) re 1 pW,
Masse[1] H x B x T	• Gerätemass: 340 x 898 x 298 mm • Einbaumass: 340 x 860 x 300 mm	• Gerätemass: 340 x 898 x 298 mm • Einbaumass: 340 x 860 x 300 mm
Technische Informationen	• Einbaufähig in 60 oder 90 cm breiten Oberschrank • Abluftstutzen ∅ 150 mm • iQdrive-Motor • Integrierte Designhaube Komfort-Installation: einfaches Montage-System • Anschlusswert: 269 W	• Einbaufähig in 60 oder 90 cm breiten Oberschrank • Abluftstutzen Ø 150 mm • Kondensatormotor • Integrierte Designhaube Komfort-Installation: einfaches Montage-System • Anschlusswert: 200 W
Sonder-zubehör	• LZ11IBN62, Kaminverlängerung 187 – 360 mm • LZ11IBK62, Kaminverlängerung 450 – 854 mm • LZ11IBJ16, Long-Life cleanAir Umluftset	• LZ11IBN62, Kaminverlängerung 187 – 360 mm • LZ11IBK62, Kaminverlängerung 450 – 854 mm • LZ11IBI16, Long-Life cleanAir Umluftset
Katalogpreis*	**1'430.– inkl. MwSt.** *1'322.85 exkl. MwSt.* exkl. vRB **8.12** / *7.51*	**850.– inkl. MwSt.** *786.31 exkl. MwSt.* exkl. vRB **8.12** / *7.51*

[1] Technische Zeichnungen zu diesen Geräten siehe ab Seite 182.
[2] Auf einer Energieeffizienzklassen-Skala von A+++ bis D, gemäss EU Nr. 65/2014.
[3] Luftleistungsdaten nach EN 61591, Schallleistungspegel nach EN 60704-2-13, Geruchsreduktion bei Umluftbetrieb nach EN 61591.
[4] Bei Einsatz des separat erhältlichen cleanAir Plus Umluftsets (Sonderzubehör) erreicht das Gerät im Umluftbetrieb folgende Werte.

Home Connect

cookConnect System

iQdrive

80 cm Gerätebreite

NEU

iQ500 | Integrierte Designhaube, 80 cm breit

LJ87BDP60

Home Connect

cookConnect System

iQdrive

60 cm Gerätebreite

NEU

iQ500 | Integrierte Designhaube, 60 cm breit

LJ67BDP60C

Bauform	• 80-cm-Integrierte Designhaube	• 60-cm-Integrierte Designhaube
Betriebsart und Leistung	• Wahlweise Abluft- oder Umluftbetrieb, für Umluftbetrieb ist ein Long-Life cleanAir Umluftset (Sonderzubehör) erforderlich • Max. Förderleistung: 699 m³/h • Lüfterleistung bei Abluftbetrieb nach EN 61591: max. Normalstufe 433 m³/h, Intensivstufe 699 m³/h • Umluftleistung[4]: max. Normalbetrieb 413 m³/h, Intensivstufe 556 m³/h	• Wahlweise Abluft- oder Umluftbetrieb, für Umluftbetrieb ist ein Long-Life cleanAir Umluftset (Sonderzubehör) erforderlich • Max. Förderleistung: 699 m³/h • Lüfterleistung bei Abluftbetrieb nach EN 61591: max. Normalstufe 433 m³/h, Intensivstufe 699 m³/h • Umluftleistung[4]: max. Normalbetrieb 413 m³/h, Intensivstufe 556 m³/h
Komfort	• Glasscheibe mit Touch-Steuerung für einfache Bedienung und verbesserte Dunstaufnahme • 3 Leistungsstufen + 1 Intensivstufe • Schrank-Schutz: zusätzlicher seitlicher und rückseitiger Schutz gegen Dämpfe • 2 Metall-Fettfilter, spülmaschinengeeignet • Sättigungsanzeige für Fett- und Geruchsfilter • Automatisches Zurücksetzen von Intensiv- auf Normalstufe nach 6 Min. • Automatischer Gebläsenachlauf • **Home Connect-fähig über WLAN** • **cookConnect System** (mit passendem Kochfeld) • **Intelligente Dunstabzugsautomatik: Kochen mit vollautomatischem Lüfterbetrieb (mit passendem Kochfeld)** • **Sprachsteuerung über gängige Sprachassistenten möglich** • **Intervall-/Nachlauf-Funktion: über Home Connect verfügbar** • Favoriten-Taste • Beschichtete Oberfläche zur Reduzierung von Fingerabdrücken	• Glasscheibe mit Touch-Steuerung für einfache Bedienung und verbesserte Dunstaufnahme • 3 Leistungsstufen + 1 Intensivstufe • Schrank-Schutz: zusätzlicher seitlicher und rückseitiger Schutz gegen Dämpfe • 2 Metall-Fettfilter, spülmaschinengeeignet • Sättigungsanzeige für Fett- und Geruchsfilter • Automatisches Zurücksetzen von Intensiv- auf Normalstufe nach 6 Min. • Automatischer Gebläsenachlauf • **Home Connect-fähig über WLAN** • **cookConnect System** (mit passendem Kochfeld) • **Intelligente Dunstabzugsautomatik: Kochen mit vollautomatischem Lüfterbetrieb (mit passendem Kochfeld)** • **Sprachsteuerung über gängige Sprachassistenten möglich** • **Intervall-/Nachlauf-Funktion: über Home Connect verfügbar** • Favoriten-Taste • Beschichtete Oberfläche zur Reduzierung von Fingerabdrücken
Design	• softLight mit Dimm-Funktion • **2 x 3 W LED-Modul** mit Farbtemperatur einstellbar • Beleuchtungsstärke: 437 Lux • Farbtemperatur: 3500 K	• softLight mit Dimm-Funktion • **2 x 3 W LED-Modul** mit Farbtemperatur einstellbar • Beleuchtungsstärke: 437 Lux • Farbtemperatur: 3500 K
Umwelt und Sicherheit[3]	• Energie-Effizienzklasse: A+[2] • Durchschnittlicher Energieverbrauch: 27,2 kWh/Jahr • Lüfter-Effizienzklasse: A • Fettfilter-Effizienzklasse: B • Beleuchtungs-Effizienzklasse: A • Geräusch min./max. Normalstufe: 42 / 68 dB • Geräuschwerte nach EN 60704-2-13 bei Abluftbetrieb: max. Normalstufe: 57 dB(A) re 1 pW, Intensivstufe: 68 dB(A) re 1 pW • Geräuschwerte bei Umluftbetrieb[4]: max. Normalstufe: 66 dB(A) re 1 pW, Intensivstufe: 72 dB(A) re 1 pW	• Energie-Effizienzklasse: A+[2] • Durchschnittlicher Energieverbrauch: 27,2 kWh/Jahr • Lüfter-Effizienzklasse: A • Fettfilter-Effizienzklasse: B • Beleuchtungs-Effizienzklasse: A • Geräusch min./max. Normalstufe: 42 / 57 dB • Geräuschwerte nach EN 60704-2-13 bei Abluftbetrieb: max. Normalstufe: 57 dB(A) re 1 pW, Intensivstufe: 68 dB(A) re 1 pW • Geräuschwerte bei Umluftbetrieb[4]: max. Normalstufe: 66 dB(A) re 1 pW, Intensivstufe: 72 dB(A) re 1 pW
Masse[1] H x B x T	• Gerätemass: 340 x 798 x 298 mm • Einbaumass: 340 x 760 x 300 mm	• Gerätemass: 340 x 598 x 298 mm • Einbaumass: 340 x 560 x 300 mm
Technische Informationen	• Einbaufähig in 60 oder 90 cm breiten Oberschrank • Abluftstutzen ∅ 150 mm • iQdrive-Motor • Anschlusswert: 269 W	• Einbaufähig in 60 oder 90 cm breiten Oberschrank • Abluftstutzen ∅ 150 mm • iQdrive-Motor • Integrierte Designhaube Komfort-Installation: einfaches Montage-System • Anschlusswert: 269 W
Sonderzubehör	• LZ11ITI14, cleanAir Standard Umluftset • LZ46521, Griffleiste weiss • LZ46551, Griffleiste Edelstahl • LZ46561, Griffleiste schwarz • LZ46850, Design-Griffleiste	• LZ11IBN62, Kaminverlängerung 187 – 360 mm • LZ11IBK62, Kaminverlängerung 450 – 854 mm • LZ11IBJ16, Long-Life cleanAir Umluftset
Katalogpreis*	**1'330.– inkl. MwSt.** *1'230.34 exkl. MwSt.* exkl. vRB **8.12** / *7.51*	**1'230.– inkl. MwSt.** *1'137.84 exkl. MwSt.* exkl. vRB **8.12** / *7.51*

* Die aufgeführten Preise sind in Schweizer Franken inkl. MwSt. / exkl. MwSt.
Alle Preise sind exkl. des obligatorischen vorgezogenen Recyclingbeitrags (vRB).
Die angegebenen Preise sind unverbindliche Preisempfehlungen; unsere Händler sind in der Gestaltung frei.

Im Abluftbetrieb darf ein Querschnitt des Abluftstutzens kleiner als 120 mm keinesfalls zum Einsatz kommen. Technische Zeichnungen zu diesen Geräten siehe ab Seite 182.

B A+++ D | LED-Beleuchtung | 60 cm Gerätebreite | NEU

iQ300 | Integrierte Designhaube, 60 cm breit

LJ65BCC60C

Bauform	• 60-cm-Integrierte Designhaube
Betriebsart und Leistung	• Wahlweise Abluft- oder Umluftbetrieb, für Umluftbetrieb ist ein Long-Life cleanAir Umluftset (Sonderzubehör) erforderlich • Max. Förderleistung: 582 m³/h • Lüfterleistung bei Abluftbetrieb nach EN 61591: max. Normalstufe 582 m³/h • Umluftleistung[4]: max. Normalbetrieb 521 m³/h
Komfort	• Klappbarer Glasschirm • Drucktastenschalter • 3 Leistungsstufen • Schrank-Schutz: zusätzlicher seitlicher und rückseitiger Schutz gegen Dämpfe • 2 Metall-Fettfilter, spülmaschinengeeignet • Beschichtete Oberfläche zur Reduzierung von Fingerabdrücken
Design	• **2 x 1,5 W LED-Modul** • Beleuchtungsstärke: 316 Lux • Farbtemperatur: 3500 K
Umwelt und Sicherheit[3]	• Energie-Effizienzklasse: B[2] • Durchschnittlicher Energieverbrauch: 70,5 kWh/Jahr • Lüfter-Effizienzklasse: B • Beleuchtungs-Effizienzklasse: A • Fettfilter-Effizienzklasse: B • Geräusch min./max. Normalstufe: 54 / 65 dB • Geräuschwerte nach EN 60704-2-13 bei Abluftbetrieb: max. Normalstufe: 65 dB(A) re 1 pW, • Geräuschwerte bei Umluftbetrieb[4]: max. Normalstufe: 72 dB(A) re 1 pW,
Masse[1] H x B x T	• Gerätemass: 340 x 598 x 298 mm • Einbaumass: 340 x 560 x 300 mm
Technische Informationen	• Einbaufähig in 60 oder 90 cm breiten Oberschrank • Abluftstutzen ∅ 150 mm • Energieeffiezienter Kondensatormotor • Integrierte Designhaube Komfort-Installation: einfaches Montage-System • Anschlusswert: 200 W
Sonder-zubehör	• LZ11IBN62, Kaminverlängerung 187 – 360 mm • LZ11IBK62, Kaminverlängerung 450 – 854 mm • LZ11IBI16, Long-Life cleanAir Umluftset
Katalogpreis*	**750.– inkl. MwSt.** *693.80 exkl. MwSt.* exkl. vRB **8.12** / *7.51*

[1] Technische Zeichnungen zu diesen Geräten siehe ab Seite 182.
[2] Auf einer Energieeffizienzklassen-Skala von A+++ bis D, gemäss EU Nr. 65 / 2014.
[3] Luftleistungsdaten nach EN 61591, Schallleistungspegel nach EN 60704-2-13, Geruchsreduktion bei Umluftbetrieb nach EN 61591.
[4] Bei Einsatz des separat erhältlichen cleanAir Plus Umluftsets (Sonderzubehör) erreicht das Gerät im Umluftbetrieb folgende Werte.

A A+++ ↑ D | Luftgütesensor | touchSlider | 90 cm Gerätebreite | NEU

iQ700 | Flachschirmhaube, 90 cm breit

LI99SA684

B A+++ ↑ D | LED-Beleuchtung | 90 cm Gerätebreite

iQ500 | Flachschirmhaube, 90 cm breit

LI97RA561

	iQ700	iQ500
Bauform	• 90-cm-Flachschirmhaube	• 90-cm-Flachschirmhaube
Betriebsart und Leistung	• Wahlweise Abluft- oder Umluftbetrieb, für Umluftbetrieb ist ein Standard Umluftset oder cleanAir Plus Umluftset(Sonderzubehör) erforderlich • Abluftleistung nach EN 61591: max. Normalbetrieb 503 m³/h, Intensivstufe 959 m³/h • Umluftleistung[4]: max. Normalbetrieb 500 m³/h, Intensivstufe 811 m³/h	• Wahlweise Abluft- oder Umluftbetrieb, für Umluftbetrieb ist ein cleanAir-Umluftmodul (Sonderzubehör) erforderlich • Abluftleistung nach EN 61591: max. Normalbetrieb 395 m³/h, Intensivstufe 700 m³/h • Umluftleistung[4]: max. Normalbetrieb 358 m³/h, Intensivstufe 628 m³/h
Komfort	• **Luftgütesensor** • Elektronische Steuerung über touchControl Bedienung mit Filterwechselanzeige • 3 Leistungsstufen und 2 Intensivstufen • Boost-Funktion • Metall-Fettfilter, spülmaschinengeeignet • Sättigungsanzeige für Fett- und Geruchsfilter • Intensivstufen mit automatischer Rückstellung • Automatischer Gebläsenachlauf	• Elektronische Steuerung über Kurzhubtasten mit 7-Segment-Anzeige • 3 Leistungsstufen und 2 Intensivstufen • Metall-Fettfilter, spülmaschinengeeignet • Sättigungsanzeige für Fett- und Geruchsfilter • Intensivstufe mit automatischer Rückstellung • Automatischer Gebläsenachlauf 10 Minuten
Design	• Filterabdeckung aus Edelstahl, gelocht und spülmaschinengeeignet • Gleichmässige, helle Beleuchtung mit **3 x 1,5 W LED-Modul** • Beleuchtungsstärke: 355 Lux • Farbtemperatur: 3500 K • softLight mit Dimm-Funktion	• Filterabdeckung aus Edelstahl, gelocht und spülmaschinengeeignet • Gleichmässige, helle Beleuchtung mit **3 x 1,5 W LED-Modul** • Beleuchtungsstärke: 355 Lux • Farbtemperatur: 3500 K • softLight mit Dimm-Funktion
Umwelt und Sicherheit[3]	• Energie-Effizienzklasse: A[2] • Durchschnittlicher Energieverbrauch: 40,9 kWh/Jahr • Lüfter-Effizienzklasse: A • Beleuchtungs-Effizienzklasse: A • Fettfilter-Effizienzklasse: B • Geräusch min./max. Normalstufe: 42 / 57 dB • 1 doppelflutiges Gebläse • Geräuschwerte nach EN 60704-2-13 bei Abluftbetrieb: max. Normalstufe: 57 dB(A) re 1 pW), Intensivstufe: 71 dB(A) re 1 pW • Geräuschwerte bei UmluftbetriebÄ: max. Normalstufe: 63 dB(A) re 1 pW, Intensivstufe: 74 dB(A) re 1 pW	• Energie-Effizienzklasse: B[2] • Durchschnittlicher Energieverbrauch: 38,8 kWh/Jahr • Lüfter-Effizienzklasse: B • Beleuchtungs-Effizienzklasse: A • Fettfilter-Effizienzklasse: B • Geräusch min./max. Normalstufe: 41 / 53 dB • Geräuschwerte nach EN 60704-2-13 bei Abluftbetrieb: max. Normalstufe: 53 dB(A) re 1 pW, Intensivstufe: 69 dB(A) re 1 pW • Geräuschwerte bei Umluftbetrieb[4]: max. Normalstufe: 60 dB(A) re 1 pW, Intensivstufe: 71 dB(A) re 1 pW • 2 Hochleistungsgebläse
Masse[1] H x B x T	• Gerätemass Abluft: 378 x 898 x 290 mm • Gerätemass Umluft: 378 x 898 x 290 mm • Einbaumass: 337 x 524 x 290 mm	• Gerätemass Abluft: 426 x 898 x 290 mm • Gerätemass Umluft: 426 x 898 x 290 mm • Einbaumass: 385 x 524 x 290 mm
Technische Informationen	• Einbaufähig in 60 oder 90 cm breiten Oberschrank • Abluftstutzen ∅ 150 mm (∅ 120 mm beiliegend) • Mit Rückstauklappe • Schnellmontagebefestigung • Energiesparender Betrieb mit **iQdrive**-Motortechnologie • Anschlusswert: 266 W	• Einbaufähig in 60 oder 90 cm breiten Oberschrank • Abluftstutzen ∅ 150 mm (∅ 120 mm beiliegend) • Teleskopauszug ohne Blende • Energiesparender Betrieb durch effiziente **BLDC-**Technolgie • Anschlusswert: 146 W
Sonder-zubehör	• LZ11IXC16, cleanAir Plus Umluftset (extern) • LZ12ITI14, cleanAir Standard Umluftset • LZ11ITD11, Long-Life Umluftset (extern) • LZ49200, Montage-Set 90 cm Oberschrank • LZ49601, Absenkrahmen	• LZ12ITI14, cleanAir Standard Umluftset • LZ49521, Griffleiste Weiss • LZ49551, Griffleiste Edelstahl • LZ49561, Griffleiste schwarz • LZ49850, Design-Griffleiste • LZ11ITD11, Long-Life Umluftset (extern) • LZ11IXC16, cleanAir Plus Umluftset (extern) • LZ49601, Absenkrahmen 90 cm
Katalogpreis*	**1'970.– inkl. MwSt.** *1'822.39 exkl. MwSt.* exkl. vRB **8.12** / *7.51*	**1'400.– inkl. MwSt.** *1'295.10 exkl. MwSt.* exkl. vRB **3.36** / *3.11*

* Die aufgeführten Preise sind in Schweizer Franken inkl. MwSt. / exkl. MwSt.
Alle Preise sind exkl. des obligatorischen vorgezogenen Recyclingbeitrags (vRB).
Die angegebenen Preise sind unverbindliche Preisempfehlungen; unsere Händler sind in der Gestaltung frei.

Im Abluftbetrieb darf ein Querschnitt des Abluftstutzens kleiner als 120 mm keinesfalls zum Einsatz kommen. Technische Zeichnungen zu diesen Geräten siehe ab Seite 182.

A A+++ ↑ D | LED-Beleuchtung | 90 cm Gerätebreite

iQ300 | Flachschirmhaube, 90 cm breit

LI97RA531C

A A+++ ↑ D | LED-Beleuchtung | 60 cm Gerätebreite

iQ700 | Flachschirmhaube, 60 cm breit

LI67SA671

	iQ300	iQ700
Bauform	• 90-cm-Flachschirmhaube	• 60-cm-Flachschirmhaube
Betriebsart und Leistung	• Wahlweise Abluft- oder Umluftbetrieb, für Umluftbetrieb ist ein cleanAir-Umluftmodul (Sonderzubehör) erforderlicherforderlich • Abluftleistung nach EN 61591: max. Normalbetrieb 397 m³/h, Intensivstufe 729 m³/h • Umluftleistung[4]: max. Normalbetrieb 358 m³/h, Intensivstufe 628 m³/h	• Wahlweise Abluft- oder Umluftbetrieb, für Umluftbetrieb ist ein cleanAir-Umluftmodul (Sonderzubehör) erforderlicherforderlich • Abluftleistung nach EN 61591: max. Normalbetrieb 392 m³/h, Intensivstufe 717 m³/h • Umluftleistung[4]: max. Normalbetrieb 358 m³/h, Intensivstufe 628 m³/h
Komfort	• Elektronische Steuerung über Kurzhubtasten mit LED-Anzeige • 3 Leistungsstufen und 1 Intensivstufe • Metall-Fettfilter, spülmaschinengeeignet • Intensivstufe mit automatischer Rückstellung • Automatischer Gebläsenachlauf	• Elektronische Steuerung über **touchControl** mit 7-Segment-Anzeige • 3 Leistungsstufen und 2 Intensivstufen • Automatisches Ein- und Ausschalten • Metall-Fettfilter, spülmaschinengeeignet • Sättigungsanzeige für Fett- und Geruchsfilter • Automatischer Gebläsenachlauf
Design	• Filterabdeckung aus Edelstahl, gelocht und spülmaschinengeeignet • Gleichmässige, helle Beleuchtung mit **3 x 1,5 W LED-Modul** • Beleuchtungsstärke: 355 Lux • Farbtemperatur: 3500 K	• Filterabdeckung aus Edelstahl, gelocht und spülmaschinengeeignet • Gleichmässige, helle Beleuchtung mit **3 x 1,5 W LED-Modul** • Beleuchtungsstärke: 294 Lux • Farbtemperatur: 3500 K • softLight mit Dimm-Funktion
Umwelt und Sicherheit[3]	• Energie-Effizienzklasse: A[2] • Durchschnittlicher Energieverbrauch: 38,1 kWh/Jahr • Lüfter-Effizienzklasse: B • Beleuchtungs-Effizienzklasse: A • Fettfilter-Effizienzklasse: B • Geräusch min./max. Normalstufe: 41 / 53 dB • Geräuschwerte nach EN 60704-2-13 bei Abluftbetrieb: max. Normalstufe: 53 dB(A) re 1 pW, Intensivstufe: 69 dB(A) re 1 pW • Geräuschwerte bei Umluftbetrieb[4]: max. Normalstufe: 60 dB(A) re 1 pW, Intensivstufe: 71 dB(A) re 1 pW • 2 Hochleistungsgebläse	• Energie-Effizienzklasse: A[2] • Durchschnittlicher Energieverbrauch: 37,8 kWh/Jahr • Lüfter-Effizienzklasse: B • Beleuchtungs-Effizienzklasse: A • Fettfilter-Effizienzklasse: B • Geräusch min./max. Normalstufe: 41 / 53 dB • Geräuschwerte nach EN 60704-2-13 bei Abluftbetrieb: max. Normalstufe: 53 dB(A) re 1 pW, Intensivstufe: 68 dB(A) re 1 pW • Geräuschwerte bei Umluftbetrieb[4]: max. Normalstufe: 60 dB(A) re 1 pW, Intensivstufe: 71 dB(A) re 1 pW
Masse[1] H x B x T	• Gerätemass Abluft: 426 x 898 x 290 mm • Gerätemass Umluft: 426 x 898 x 290 mm • Einbaumass: 385 x 524 x 290 mm	• Gerätemass Abluft: 426 x 598 x 290 mm • Gerätemass Umluft: 426 x 598 x 290 mm • Einbaumass: 385 x 524 x 290 mm
Technische Informationen	• Einbaufähig in 60 oder 90 cm breiten Oberschrank • Abluftstutzen ∅ 150 mm (∅ 120 mm beiliegend) • Teleskopauszug ohne Blende • Energiesparender Betrieb durch effiziente **BLDC**-Technolgie • Anschlusswert: 146 W	• Für Spezial-Hängeschränke (60 cm breit) • Abluftstutzen ∅ 150 mm (∅ 120 mm beiliegend) • Teleskopauszug mit schwarzer Griffleiste • Energiesparender Betrieb durch effiziente **BLDC**-Technolgie • Anschlusswert: 144 W
Sonder-zubehör	• LZ12ITI14, cleanAir Standard Umluftset • LZ49521, Griffleiste Weiss • LZ49551, Griffleiste Edelstahl • LZ49561, Griffleiste schwarz • LZ49850, Design-Griffleiste • LZ49601, Absenkrahmen 90 cm • LZ49200, Montage-Set 90 cm Oberschrank • LZ11IXC16, cleanAir Plus Umluftset (extern) • LZ11ITD11, Long-Life Umluftset (extern)	• LZ12ITI14, cleanAir Standard Umluftset • LZ46600, Absenkrahmen 60 cm • LZ11IXC16, cleanAir Plus Umluftset (extern) • LZ11ITD11, Long-Life Umluftset (extern)
Katalogpreis*	**1'020.– inkl. MwSt.** *943.57 exkl. MwSt.* exkl. vRB **3.36** / *3.11*	**1'470.– inkl. MwSt.** *1'359.85 exkl. MwSt.* exkl. vRB **3.36** / *3.11*

[1] Technische Zeichnungen zu diesen Geräten siehe ab Seite 182.
[2] Auf einer Energieeffizienzklassen-Skala von A+++ bis D, gemäss EU Nr. 65 / 2014.
[3] Luftleistungsdaten nach EN 61591, Schallleistungspegel nach EN 60704-2-13, Geruchsreduktion bei Umluftbetrieb nach EN 61591.
[4] Bei Einsatz des separat erhältlichen cleanAir Plus Umluftsets (Sonderzubehör) erreicht das Gerät im Umluftbetrieb folgende Werte.

	iQ500 | Flachschirmhaube, 60 cm breit LI67RA561C	iQ300 | Flachschirmhaube, 60 cm breit LI67RA531C
Bauform	• 60-cm-Flachschirmhaube	• 60-cm-Flachschirmhaube
Betriebsart und Leistung	• Wahlweise Abluft- oder Umluftbetrieb, für Umluftbetrieb ist ein cleanAir-Umluftmodul (Sonderzubehör) erforderlich • Abluftleistung nach EN 61591: max. Normalbetrieb 392 m³/h, Intensivstufe 717 m³/h • Umluftleistung[4]: max. Normalbetrieb 358 m³/h, Intensivstufe 628 m³/h	• Wahlweise Abluft- oder Umluftbetrieb, für Umluftbetrieb ist ein cleanAir-Umluftmodul (Sonderzubehör) erforderlicherforderlich • Abluftleistung nach EN 61591: max. Normalbetrieb 399 m³/h, Intensivstufe 728 m³/h • Umluftleistung[4]: max. Normalbetrieb 358 m³/h, Intensivstufe 628 m³/h
Komfort	• Elektronische Steuerung über Kurzhubtasten mit 7-Segment-Anzeige • 3 Leistungsstufen und 2 Intensivstufen • Automatisches Ein- und Ausschalten • Metall-Fettfilter, spülmaschinengeeignet • Sättigungsanzeige für Fett- und Geruchsfilter • Intensivstufe mit automatischer Rückstellung • Automatischer Gebläsenachlauf	• Elektronische Steuerung über Kurzhubtasten mit LED-Anzeige • 3 Leistungsstufen und 1 Intensivstufe • Metall-Fettfilter, spülmaschinengeeignet • Automatischer Gebläsenachlauf
Design	• Filterabdeckung aus Edelstahl, gelocht und spülmaschinengeeignet • Gleichmässige, helle Beleuchtung mit **2 x 1,5 W LED-Modul** • Beleuchtungsstärke: 294 Lux • Farbtemperatur: 3500 K • softLight mit Dimm-Funktion	• Filterabdeckung aus Edelstahl, gelocht und spülmaschinengeeignet • Gleichmässige, helle Beleuchtung mit **2 x 1,5 W LED-Modul** • Beleuchtungsstärke: 294 Lux • Farbtemperatur: 3500 K
Umwelt und Sicherheit[3]	• Energie-Effizienzklasse: A[2] • Durchschnittlicher Energieverbrauch: 37,8 kWh/Jahr • Lüfter-Effizienzklasse: B • Beleuchtungs-Effizienzklasse: A • Fettfilter-Effizienzklasse: B • Geräusch min./max. Normalstufe: 41 / 53 dB • Geräuschwerte nach EN 60704-2-13 bei Abluftbetrieb: max. Normalstufe: 53 dB(A) re 1 pW, Intensivstufe: 68 dB(A) re 1 pW • Geräuschwerte bei Umluftbetrieb[4]: max. Normalstufe: 61 dB(A) re 1 pW, Intensivstufe: 72 dB(A) re 1 pW • 2 Hochleistungsgebläse	• Energie-Effizienzklasse: A[2] • Durchschnittlicher Energieverbrauch: 37,9 kWh/Jahr • Lüfter-Effizienzklasse: B • Beleuchtungs-Effizienzklasse: A • Fettfilter-Effizienzklasse: B • Geräusch min./max. Normalstufe: 41 / 53 dB • Geräuschwerte nach EN 60704-2-13 bei Abluftbetrieb: max. Normalstufe: 53 dB(A) re 1 pW, Intensivstufe: 68 dB(A) re 1 pW • Geräuschwerte bei Umluftbetrieb[4]: max. Normalstufe: 61 dB(A) re 1 pW, Intensivstufe: 72 dB(A) re 1 pW
Masse[1] H x B x T	• Gerätemass Abluft: 426 x 598 x 290 mm • Gerätemass Umluft: 426 x 598 x 290 mm • Einbaumass: 385 x 524 x 290 mm	• Gerätemass Abluft: 426 x 598 x 290 mm • Gerätemass Umluft: 426 x 598 x 290 mm • Einbaumass: 385 x 524 x 290 mm
Technische Informationen	• Für Spezial-Hängeschränke (60 cm breit) • Abluftstutzen ∅ 150 mm (∅ 120 mm beiliegend) • Mit Rückstauklappe • Teleskopauszug ohne Blende • Energiesparender Betrieb durch effiziente **BLDC**-Technolgie • Anschlusswert: 144 W	• Für Spezial-Hängeschränke (60 cm breit) • Abluftstutzen ∅ 150 mm (∅ 120 mm beiliegend) • Teleskopauszug ohne Blende • Anschlusswert: 144 W
Sonder-zubehör	• LZ12ITB14, cleanAir Standard Umluftset • LZ46521, Griffleiste Weiss • LZ46551, Griffleiste Edelstahl • LZ46561, Griffleiste schwarz • LZ46850, Design-Griffleiste • LZ46600, Absenkrahmen 60 cm • LZ11IXC16, cleanAir Plus Umluftset (extern) • LZ11ITD11, Long-Life Umluftset (extern)	• LZ12ITB14, cleanAir Standard Umluftset • LZ46521, Griffleiste Weiss • LZ46551, Griffleiste Edelstahl • LZ46561, Griffleiste schwarz • LZ46850, Design-Griffleiste • LZ46600, Absenkrahmen 60 cm • LZ11IXC16, cleanAir Plus Umluftset (extern) • LZ11ITD11, Long-Life Umluftset (extern)
Katalogpreis*	**1'030.– inkl. MwSt.** *952.82 exkl. MwSt.* exkl. vRB **3.36** / *3.11*	**810.– inkl. MwSt.** *749.31 exkl. MwSt.* exkl. vRB **3.36** / *3.11*

* Die aufgeführten Preise sind in Schweizer Franken inkl. MwSt. / exkl. MwSt.
Alle Preise sind exkl. des obligatorischen vorgezogenen Recyclingbeitrags (vRB).
Die angegebenen Preise sind unverbindliche Preisempfehlungen; unsere Händler sind in der Gestaltung frei.

Im Abluftbetrieb darf ein Querschnitt des Abluftstutzens kleiner als 120 mm keinesfalls zum Einsatz kommen. Technische Zeichnungen zu diesen Geräten siehe ab Seite 184.

A A+++ ↑ D | LED-Beleuchtung | 60 cm Gerätebreite

iQ300 | Flachschirmhaube, 60 cm breit

LI64LB531C

C A+++ ↑ D | LED-Beleuchtung | 60 cm Gerätebreite

iQ300 | Flachschirmhaube, 60 cm breit

LI26030CH

	LI64LB531C	LI26030CH
Bauform	• 60-cm-Flachschirmhaube	• 60-cm-Flachschirmhaube
Betriebsart und Leistung	• Wahlweise Abluft- oder Umluftbetrieb, für Umluftbetrieb ist ein cleanAir Standardset (Sonderzubehör) erforderlich • Abluftleistung nach EN 61591: max. Normalbetrieb 268 m³/h, Intensivstufe 400 m³/h • Umluftleistung[4]: max. Normalbetrieb 263 m³/h, Intensivstufe 353 m³/h	• Wahlweise Abluft- oder Umluftbetrieb, für Umluftbetrieb ist ein cleanAir Standardset (Sonderzubehör) erforderlich • Abluftleistung nach EN 61591: max. Normalbetrieb 340 m³/h, Intensivstufe 390 m³/h • Umluftleistung[4]: max. Normalbetrieb 320 m³/h, Intensivstufe 360 m³/h
Komfort	• Elektronische Steuerung über Kurzhubtasten mit LED-Anzeige • Automatisches Ein- und Ausschalten • 3 Leistungsstufen und 1 Intensivstufe • Metall-Fettfilter, spülmaschinengeeignet • Automatischer Gebläsenachlauf	• Schiebeschalter • 3 Leistungsstufen und 1 Intensivstufe • Metall-Fettfilter, spülmaschinengeeignet
Design	• Gleichmässige, helle Beleuchtung mit **2 x 1,5 W LED-Modul** • Beleuchtungsstärke: 294 Lux • Farbtemperatur: 3500 K	• Arbeitsplatzbeleuchtung mit **2 x 4 W LED-Modul (E14)** • Beleuchtungsstärke: 135 Lux • Farbtemperatur: 3000 K
Umwelt und Sicherheit[3]	• Energie-Effizienzklasse: A[2] • Durchschnittlicher Energieverbrauch: 21 kWh/Jahr • Lüfter-Effizienzklasse: B • Beleuchtungs-Effizienzklasse: A • Fettfilter-Effizienzklasse: C • Geräusch min./max. Normalstufe: 49/62 dB • Geräuschwerte nach EN 60704-2-13 bei Abluftbetrieb: max. Normalstufe: 62 dB(A) re 1 pW, Intensivstufe: 69 dB(A) re 1 pW • Geräuschwerte bei Umluftbetrieb[4]: max. Normalstufe: 67 dB(A) re 1 pW, Intensivstufe: 69 dB(A) re 1 pW	• Energie-Effizienzklasse: C[2] • Durchschnittlicher Energieverbrauch: 75,4 kWh/Jahr • Lüfter-Effizienzklasse: D • Beleuchtungs-Effizienzklasse: C • Fettfilter-Effizienzklasse: C • Geräusch min./max. Normalstufe: 51/68 dB • Geräuschwerte nach EN 60704-2-13 bei Abluftbetrieb: max. Normalstufe: 66 dB(A) re 1 pW, Intensivstufe: 68 dB(A) re 1 pW • Geräuschwerte bei Umluftbetrieb[4]: max. Normalstufe: 72 dB(A) re 1 pW, Intensivstufe: 75 dB(A) re 1 pW
Masse[1] H x B x T	• Gerätemass Abluft: 203 x 598 x 290 mm • Gerätemass Umluft: 203 x 598 x 290 mm • Einbaumass: 162 x 524 x 290 mm	• Gerätemass Abluft: 420 x 598 x 290 mm • Gerätemass Umluft: 203 x 598 x 290 mm • Einbaumass: 380 x 598 x 270 mm
Technische Informationen	• Für Spezial-Hängeschränke (60 cm breit) • Abluftstutzen ∅ 150 mm (∅ 120 mm beiliegend) • Mit Rückstauklappe • Teleskopauszug ohne Blende • Anschlusswert: 74 W	• Abluftstutzen ∅ 150 mm (∅ 120 mm beiliegend) • Anschlusswert: 196 W
Sonder-zubehör	• LZ11ITI14, cleanAir Standard Umluftset • LZ46521, Griffleiste Weiss • LZ46551, Griffleiste Edelstahl • LZ46561, Griffleiste schwarz • LZ46850, Design-Griffleiste • LZ46600, Absenkrahmen 60 cm	• LZ33600, Standard Geruchsfilter
Katalogpreis*	**710.– inkl. MwSt.** *656.80 exkl. MwSt.* exkl. vRB **3.36** / *3.11*	**600.– inkl. MwSt.** *555.04 exkl. MwSt.* exkl. vRB **3.36** / *3.11*

[1] Technische Zeichnungen zu diesen Geräten siehe ab Seite 185.
[2] Auf einer Energieeffizienzklassen-Skala von A+++ bis D, gemäss EU Nr. 65/2014.
[3] Luftleistungsdaten nach EN 61591, Schallleistungspegel nach EN 60704-2-13, Geruchsreduktion bei Umluftbetrieb nach EN 61591.
[4] Bei Einsatz des separat erhältlichen cleanAir Plus Umluftsets (Sonderzubehör) erreicht das Gerät im Umluftbetrieb folgende Werte.

C A+++ ↑ D | LED-Beleuchtung | 86 cm Gerätebreite | NEU

iQ100 | Flachschirmhaube, 60 cm breit

LI64MB521C

Bauform	• 60-cm-Flachschirmhaube
Betriebsart und Leistung	• Wahlweise Abluft- oder Umluftbetrieb, für Umluftbetrieb ist ein cleanAir Standardset (Sonderzubehör) erforderlich • Abluftleistung nach EN 61591: max. Normalbetrieb 394 m^3/h • Umluftleistung[4]: max. Normalbetrieb 238 m^3/h
Komfort	• Wippenschalter • 3 Leistungsstufen • Metall-Fettfilter, spülmaschinengeeignet
Design	• Arbeitsplatzbeleuchtung mit 2 x 1,5 W LED-Modul • Beleuchtungsstärke: 131 Lux • Farbtemperatur: 3500 K
Umwelt und Sicherheit[3]	• Energie-Effizienzklasse: C[2] • Durchschnittlicher Energieverbrauch: 57,3 kWh/Jahr • Lüfter-Effizienzklasse: D • Beleuchtungs-Effizienzklasse: A • Fettfilter-Effizienzklasse: B • Geräusch min./max. Normalstufe: 61/68 dB • Geräuschwerte nach EN 60704-2-13 bei Abluftbetrieb: max. Normalstufe: 68 dB(A) re 1 pW • Geräuschwerte bei Umluftbetrieb[4]: max. Normalstufe: 71 dB(A) re 1 pW
Masse[1] H x B x T	• Gerätemass: 203 x 598 x 290 mm • Einbaumass: 162 x 526 x 290 mm
Technische Informationen	• Für Spezial-Hängeschränke (60 cm breit) • Abluftstutzen ∅ 150 mm (∅ 120 mm beiliegend) • Anschlusswert: 108 W
Sonder-zubehör	• LZ11ITI14, cleanAir Standard Umluftset • LZ46521, Griffleiste Weiss • LZ46561, Griffleiste schwarz
Katalogpreis*	**470.– inkl. MwSt.** *434.78 exkl. MwSt.* exkl. vRB **3.36** / *3.11*

* Die aufgeführten Preise sind in Schweizer Franken inkl. MwSt. / exkl. MwSt.
Alle Preise sind exkl. des obligatorischen vorgezogenen Recyclingbeitrags (vRB).
Die angegebenen Preise sind unverbindliche Preisempfehlungen; unsere Händler sind in der Gestaltung frei.

Im Abluftbetrieb darf ein Querschnitt des Abluftstutzens kleiner als 120 mm keinesfalls zum Einsatz kommen. Technische Zeichnungen zu diesen Geräten siehe ab Seite 185.

A A+++ ↑ D | LED-Beleuchtung | 86 cm Gerätebreite

iQ500 | Lüfterbaustein, 86 cm breit

LB87NAC50

Bauform	• 86-cm-Lüfterbaustein
Betriebsart und Leistung	• Wahlweise Abluft- oder Umluftbetrieb, für Umluftbetrieb sind verschiedene Umluftsets als optionales Zubehör erhältlich und notwendig • Abluftleistung nach EN 61591: max. Normalbetrieb 600 m^3/h, Intensivstufe 745 m^3/h • Umluftleistung[4]: max. Normalbetrieb 440 m^3/h, Intensivstufe 460 m^3/h
Komfort	• Elektronische Steuerung über Kurzhubtasten und LED-Anzeige • 3 Leistungsstufen und 1 Intensivstufe • Automatisches Zurücksetzen von Intensiv- auf Normalstufe nach 6 Min. • Intensivstufe mit automatischer Rückstellung • 2 Metall-Fettfilter, spülmaschinengeeignet • Die Oberflächen und Materialien sind glatt und leicht zu reinigen
Design	• Arbeitsplatzbeleuchtung mit **2 x 1 W LED-Spot** • Beleuchtungsstärke: 350 Lux • Farbtemperatur: 4000 K • Kondensatormotor
Umwelt und Sicherheit[3]	• Energie-Effizienzklasse: A[2] • Durchschnittlicher Energieverbrauch: 50,1 kWh/Jahr • Lüfter-Effizienzklasse: A • Beleuchtungs-Effizienzklasse: A • Fettfilter-Effizienzklasse: D • Geräuschwerte nach EN 60704-2-13 bei Abluftbetrieb: max. Normalstufe: 61 dB(A) re 1 pW, Intensivstufe: 65 dB(A) re 1 pW • Geräuschwerte bei Umluftbetrieb[4]: max. Normalstufe: 73 dB(A) re 1 pW, Intensivstufe: 74 dB(A) re 1 pW
Masse[1] H x B x T	• Gerätemass Abluft: 345 x 860 x 282 mm • Gerätemass Umluft: 345 x 860 x 282 mm • Einbaumass: 345 x 836 x 264 mm • Für 90 cm Oberschrank
Technische Informationen	• Flächenbündiger Einbau zur nahtlosen Integration in Hängeschränke • Anschlusskabel 150 cm • Abluftstutzen ∅ 150 mm (120 mm beiliegend) • Mit Rückstauklappe • Anschlusswert: 252 W
Sonder-zubehör	• LZ55750, Standard Umluftset • LZ11IXC16, cleanAir Plus Umluftset (extern) • LZ11ITD11, Long-Life Umluftset (extern)
Katalogpreis*	**1'270.– inkl. MwSt.** *1'174.84 exkl. MwSt.* exkl. vRB **3.36** / *3.11*

[1] Technische Zeichnungen zu diesen Geräten siehe ab Seite 185.
[2] Auf einer Energieeffizienzklassen-Skala von A+++ bis D, gemäss EU Nr. 65 / 2014.
[3] Luftleistungsdaten nach EN 61591, Schallleistungspegel nach EN 60704-2-13, Geruchsreduktion bei Umluftbetrieb nach EN 61591.
[4] Bei Einsatz des separat erhältlichen cleanAir Plus Umluftsets (Sonderzubehör) erreicht das Gerät im Umluftbetrieb folgende Werte.

	iQ500 | Lüfterbaustein, 70 cm breit LB77NAC60B	iQ500 | Lüfterbaustein, 52 cm breit LB56NAC60C
Bauform	• 70-cm-Lüfterbaustein	• 52-cm-Lüfterbaustein
Betriebsart und Leistung	• Wahlweise Abluft- oder Umluftbetrieb, für Umluftbetrieb sind verschiedene Umluftsets als optionales Zubehör erhältlich und notwendig • Abluftleistung nach EN 61591: max. Normalbetrieb 595 m³/h, Intensivstufe 730 m³/h • Umluftleistung[4]: max. Normalbetrieb 400 m³/h, Intensivstufe 430 m³/h	• Wahlweise Abluft- oder Umluftbetrieb, für Umluftbetrieb sind verschiedene Umluftsets als optionales Zubehör erhältlich und notwendig • Abluftleistung nach EN 61591: max. Normalbetrieb 570 m³/h, Intensivstufe 645 m³/h • Umluftleistung[4]: max. Normalbetrieb 400 m³/h, Intensivstufe 410 m³/h
Komfort	• Elektronische Steuerung über Kurzhubtasten und LED-Anzeige • 3 Leistungsstufen und 1 Intensivstufe • Automatisches Zurücksetzen von Intensiv- auf Normalstufe nach 6 Min. • Intensivstufe mit automatischer Rückstellung • 2 Metall-Fettfilter, spülmaschinengeeignet • Die Oberflächen und Materialien sind glatt und leicht zu reinigen	• Elektronische Steuerung über Kurzhubtasten und LED-Anzeige • 3 Leistungsstufen und 1 Intensivstufe • Automatisches Zurücksetzen von Intensiv- auf Normalstufe nach 6 Min. • Intensivstufe mit automatischer Rückstellung • Metall-Fettfilter, spülmaschinengeeignet • Die Oberflächen und Materialien sind glatt und leicht zu reinigen.
Design	• Arbeitsplatzbeleuchtung mit **2 x 1 W LED-Spot** • Beleuchtungsstärke: 400 Lux • Farbtemperatur: 4000 K • Kondensatormotor	• Arbeitsplatzbeleuchtung mit **2 x 1 W LED-Spot** • Beleuchtungsstärke: 400 Lux • Farbtemperatur: 4000 K • Kondensatormotor
Umwelt und Sicherheit[3]	• Energie-Effizienzklasse: A[2] • Durchschnittlicher Energieverbrauch: 55,5 kWh/Jahr • Lüfter-Effizienzklasse: A • Beleuchtungs-Effizienzklasse: A • Fettfilter-Effizienzklasse: D • Geräuschwerte nach EN 60704-2-13 bei Abluftbetrieb: max. Normalstufe: 63 dB(A) re 1 pW, Intensivstufe: 68 dB(A) re 1 pW • Geräuschwerte bei Umluftbetrieb[4]: max. Normalstufe: 74 dB(A) re 1 pW, Intensivstufe: 75 dB(A) re 1 pW	• Energie-Effizienzklasse: B[2] • Durchschnittlicher Energieverbrauch: 75,2 kWh/Jahr • Lüfter-Effizienzklasse: C • Beleuchtungs-Effizienzklasse: A • Fettfilter-Effizienzklasse: D • Geräuschwerte nach EN 60704-2-13 bei Abluftbetrieb: max. Normalstufe: 66 dB(A) re 1 pW, Intensivstufe: 68 dB(A) re 1 pW • Geräuschwerte bei Umluftbetrieb[4]: max. Normalstufe: 72 dB(A) re 1 pW, Intensivstufe: 74 dB(A) re 1 pW
Masse[1] H x B x T	• Gerätemass Abluft: 345 x 700 x 282 mm • Gerätemass Umluft: 345 x 700 x 282 mm • Einbaumass: 345 x 676 x 264 mm	• Gerätemass Abluft: 345 x 520 x 282 mm • Gerätemass Umluft: 345 x 520 x 282 mm • Einbaumass: 345 x 496 x 264 mm
Technische Informationen	• Flächenbündiger Einbau zur nahtlosen Integration in Hängeschränke • Anschlusskabel 150 cm • Abluftstutzen ∅ 150 mm (120 mm beiliegend) • Mit Rückstauklappe • Anschlusswert: 252 W	• Flächenbündiger Einbau zur nahtlosen Integration in Hängeschränke • Anschlusskabel 150 cm • Abluftstutzen ∅ 150 mm (120 mm beiliegend) • Mit Rückstauklappe • Anschlusswert: 252 W
Sonder-zubehör	• LZ55750, Standard Umluftset • LZ11IXC16, cleanAir Plus Umluftset (extern) • LZ11ITD11, Long-Life Umluftset (extern)	• LZ55750, Standard Umluftset • LZ11IXC16, cleanAir Plus Umluftset (extern) • LZ11ITD11, Long-Life Umluftset (extern)
Katalogpreis*	**1'120.– inkl. MwSt.** *1'036.08 exkl. MwSt.* exkl. vRB **3.36** / *3.11*	**980.– inkl. MwSt.** *906.57 exkl. MwSt.* exkl. vRB **3.36** / *3.11*

* Die aufgeführten Preise sind in Schweizer Franken inkl. MwSt. / exkl. MwSt.
Alle Preise sind exkl. des obligatorischen vorgezogenen Recyclingbeitrags (vRB).
Die angegebenen Preise sind unverbindliche Preisempfehlungen; unsere Händler sind in der Gestaltung frei.

Im Abluftbetrieb darf ein Querschnitt des Abluftstutzens kleiner als 120 mm keinesfalls zum Einsatz kommen. Technische Zeichnungen zu diesen Geräten siehe ab Seite 186.

D A+++ ↑ D | 75 cm Gerätebreite | NEU

iQ300 | Lüfterbaustein, 75 cm breit

LB75566

D A+++ ↑ D | 53 cm Gerätebreite | NEU

iQ300 | Lüfterbaustein, 53 cm breit

LB55566

Bauform	• 75-cm-Lüfterbaustein	• 53-cm-Lüfterbaustein
Betriebsart und Leistung	• Wahlweise Abluft- oder Umluftbetrieb, für den Betrieb in Umluft, sind verschiedene Umluftsets als optionales Zubehör erhältlich und notwendig • Abluftleistung nach EN 61591: max. Normalbetrieb 468 m³/h, Intensivstufe 614 m³/h • Umluftleistung: max. Normalbetrieb 281 m³/h, Intensivstufe 324 m³/h	• Wahlweise Abluft- oder Umluftbetrieb, für den Betrieb in Umluft, sind verschiedene Umluftsets als optionales Zubehör erhältlich und notwendig • Abluftleistung nach EN 61591: max. Normalbetrieb 460 m³/h, Intensivstufe 604 m³/h • Umluftleistung: max. Normalbetrieb 302 m³/h, Intensivstufe 346 m³/h
Komfort	• Metall-Fettfilter, spülmaschinengeeignet • Schiebeschalter • 3 Leistungsstufen und 1 Intensivstufe	• Metall-Fettfilter, spülmaschinengeeignet • Schiebeschalter • 3 Leistungsstufen und 1 Intensivstufe
Design	• **2 x 2,15 W LED-Spot (Niedervolt)** • Beleuchtungsstärke: 410 Lux • Farbtemperatur: 3500 K	• **2 x 2,15 W LED-Spot (Niedervolt)** • Beleuchtungsstärke: 438 Lux • Farbtemperatur: 3500 K
Umwelt und Sicherheit[3]	• Energie-Effizienzklasse: D[2] • Durchschnittlicher Energieverbrauch: 88,1 kWh/Jahr • Lüfter-Effizienzklasse: D • Beleuchtungs-Effizienzklasse: A • Fettfilter-Effizienzklasse: B • Geräusch min./max. Normalstufe: 46 / 63 dB • Geräuschwerte nach EN 60704-2-13 bei Abluftbetrieb: max. Normalstufe: 63 dB(A) re 1 pW, Intensivstufe: 68 dB(A) re 1 pW • Geräuschwerte nach EN 60704-2-13 bei Umluftbetrieb: max. Normalstufe: 70 dB(A) re 1 pW, Intensivstufe: 73 dB(A) re 1 pW	• Energie-Effizienzklasse: D[2] • Durchschnittlicher Energieverbrauch: 89,4 kWh/Jahr • Lüfter-Effizienzklasse: D • Beleuchtungs-Effizienzklasse: A • Fettfilter-Effizienzklasse: B • Geräusch min./max. Normalstufe: 46/63 dB • Geräuschwerte nach EN 60704-2-13 bei Abluftbetrieb: max. Normalstufe: 63 dB(A) re 1 pW, Intensivstufe: 68 dB(A) re 1 pW • Geräuschwerte nach EN 60704-2-13 bei Umluftbetrieb: max. Normalstufe: 71 dB(A) re 1 pW, Intensivstufe: 73 dB(A) re 1 pW
Masse[1] H x B x T	• Gerätemass: 215 x 730 x 380 mm • Einbaumass: 215 x 700 x 350 mm	• Gerätemass: 215 x 530 x 380 mm • Einbaumass: 215 x 500 x 350 mm
Technische Informationen	• Für vorbereitete Schränke über einem Kochfeld • Abluftstutzen ∅ 150 mm • Anschlusswert: 206 W	• Für vorbereitete Schränke über einem Kochfeld • Abluftstutzen ∅ 150 mm • Anschlusswert: 206 W
Sonder-zubehör	• LZ73050, Geruchsfilter • LZ74020, Montagehilfe für Lüfterbausteine	• LZ73050, Geruchsfilter • LZ74020, Montagehilfe für Lüfterbausteine
Katalogpreis*	**750.– inkl. MwSt.** *693.80 exkl. MwSt.* exkl. vRB **3.36** / *3.11*	**710.– inkl. MwSt.** *656.80 exkl. MwSt.* exkl. vRB **3.36** / *3.11*

[1] Technische Zeichnungen zu diesen Geräten siehe ab Seite 186.
[2] Auf einer Energieeffizienzklassen-Skala von A+++ bis D, gemäss EU Nr. 65/2014.
[3] Luftleistungsdaten nach EN 61591, Schallleistungspegel nach EN 60704-2-13, Geruchsreduktion bei Umluftbetrieb nach EN 61591.

noFrost: nie wieder abtauen
Du musst dein Gefrierfach nie wieder abtauen, damit dein Gefriergut einwandfrei bleibt und dein Gerät energieeffizient läuft. Das noFrost-System hält die Luft trocken, indem es ihr Feuchtigkeit entzieht. Das verhindert die Bildung von Eis an den Innenwänden des Geräts oder von Reif auf den Lebensmitteln – und Abtauen wird überflüssig. Dadurch sparst du nicht nur Aufwand, sondern auch Energie, denn ein frostfreies Gefrierfach arbeitet effizienter.

Design-Specials, die deine Erwartungen übertreffen
Unsere Kältegeräte stehen, wie alle Hausgeräte von Siemens, für ein sorgfältig durchdachtes, innovatives Design in Kombination mit herausragender, hochmoderner Technologie. Ob edle Metallapplikationen an den Ablageflächen, Kühlraum-Rückwände aus Metall oder hinterleuchtetem Glas oder ein stimmungsvolles LED-Licht mit Präsentationsmodus: hier kommt jeder auf seinen Geschmack.

Frisch, frischer, hyperFresh

Mit den hyperFresh-Frischesystemen werden deine Lebensmittel unter optimalen Bedingungen gelagert und bleiben länger frisch. Durch die ideale Einstellung von Temperatur und Feuchtigkeit in den hyperFresh-Schubladen bleiben nicht nur die Vitamine und Nährstoffe deiner Lebensmittel, sondern auch der Geschmack länger erhalten.

hyperFresh Premium 0 °C

hyperFresh Premium 0 °C: Lebensmittel halten bis zu dreimal länger frisch
Für eine längere Frischhaltung sind sowohl Temperatur als auch Luftfeuchtigkeit entscheidend.
Die hyperFresh Premium 0 °C Schubladen – eine für Obst und Gemüse mit Feuchtigkeitsregler sowie eine für Fisch und Fleisch – bieten dank unterschiedlicher Luftfeuchtigkeit überzeugende Vorteile. So bleiben Lebensmittel bis zu dreimal länger frisch und die Vitamine wesentlich länger erhalten. Auch vermeiden die separaten Fächer unangenehme Geruchsübertragungen.

hyperFresh ◂0 °C▸

hyperFresh ◂0 °C▸: Mehr Platz, mehr Frische
Ausreichend Platz auch für einen extragrossen Obst- und Gemüsevorrat. Und im separaten Fach mit eigenem Kaltluftsystem behalten Fleisch und Fisch länger ihre einwandfreie Qualität. Mehr Platz und ideale Lagerbedingungen.

hyperFresh

hyperFresh: Obst und Gemüse bleiben länger knackig
Ob Aprikosen, Brokkoli oder Feldsalat – in der hyperFresh Schublade lässt sich der Feuchtigkeitsgehalt auf das Eingelagerte abstimmen und einfach manuell per Schieberegler einstellen. So bleibt alles länger knackig und frisch.

SIEMENS

Ein vollkommenes Erlebnis

Schon vor dem Weingenuss

Elegante Lagerung für edle Weine in deinem Zuhause.

Zwei separat gesteuerte Temperaturzonen: für eine optimale Weinlagerung
Zwei separat gesteuerte Temperaturzonen erlauben eine Lagerung deiner Lieblingsweine bei perfekter Temperatur. In jeder Temperaturzone sind Temperaturen von 5 °C bis 20 °C gradweise einstellbar, damit du auch unterschiedliche Weine bei der optimalen Serviertemperatur lagern kannst. Die ideale Lösung für jeden Weinliebhaber.

LED-Beleuchtung mit Präsentationsmodus: setze deine Weinsammlung ins rechte Licht
Die energiesparende und langlebige LED-Beleuchtung im Weinkühlschrank von Siemens rückt Schrank und Inhalt ins rechte Licht, ohne die Lagertemperatur zu beeinflussen. Im Präsentationsmodus sorgt die Beleuchtung für eine stilvolle und noble Präsentation deiner Weinsammlung.

Glastür mit UV-Schutz: eleganter Schutz für kostbare Weine
Direktes Sonnenlicht kann Farbe, Geschmack und Struktur deines Weines beeinträchtigen. Daher besitzt der Weinkühlschrank eine für UV-Licht undurchlässige Glastür, die deine kostbaren Weine sicher vor Sonnenlicht schützt und ihre exquisite Qualität bewahrt. Dank des klassischen Designs der Glastür passt er auch perfekt zu deinen übrigen Küchengeräten.

Ausziehbare Flaschenborde aus Eiche: exklusive Präsentation deiner Weinsammlung
Exquisite Weine verdienen eine stilgerechte Präsentation. Flaschenborde aus hochwertiger Eiche sind die perfekte Bühne für deine Weinsammlung. Die Teleskopauszüge ermöglichen sicheres Einlegen und Entnehmen der Weinflaschen und eine ansprechende Präsentation für deine Gäste.

Kältegeräte Nischenhöhe 175 cm – Das Sortiment im Überblick

	Nischenhöhe in mm	Energie-Effizienzklasse[1]	Energieverbrauch[2] kWh/Jahr	Geräusch-Effizienzklasse	Geräusch-Wert dB (A) re 1 pW	noFrost	LED-Licht	Türdämpfung	hyperFresh Premium	hyperFresh ◀0 °C▶	hyperFresh	Nutzinhalt in l: Gesamt	Nutzinhalt in l: Kühlen	Nutzinhalt in l: Gefrieren	Seite
Kühlschränke mit Gefrierfach															
iQ700															
KI82FPDE0H/KI82FPDE0Y	1775	E	184	C	36		●	●	●			269	254	15	94
iQ500															
KI82LADD0H/KI82LADD0Y	1775	D	142	B	34		●	●		●		280	246	34	94
Kühl-Gefrier-Kombinationen															
iQ700															
KI86FPDE0H	1775	E	252	C	36	●	●	●	●			223	156	67	91
iQ500															
KI86NADD0	1775	D	186	B	35	●	●	●		●		260	184	76	91
KI86SADE0H	1775	E	219	C	36		●	●			●	266	192	74	92
KI87SADD1H/KI87SADD1Y	1775	D	165	B	35		●	●			●	270	208	62	92
KI87SADE0H/KI87SADE0Y	1775	E	207	C	36		●	●			●	272	209	63	93
Kühlschränke ohne Gefrierfach															
iQ500															
KI81RADD0H/KI81RADD0Y	1775	D	91	B	34		●	●		●		310	310		97

Kältegeräte Nischenhöhe 158 – 125 cm – Das Sortiment im Überblick

	Nischenhöhe in mm	Energie-Effizienzklasse[1]	Energieverbrauch[2] kWh/Jahr	Geräusch-Effizienzklasse	Geräusch-Wert dB (A) re 1 pW	noFrost	LED-Licht	Türdämpfung	hyperFresh Premium	hyperFresh ◀0 °C▶	hyperFresh	Nutzinhalt in l: Gesamt	Nutzinhalt in l: Kühlen	Nutzinhalt in l: Gefrieren	Seite
Kühlschränke mit Gefrierfach															
iQ500															
KI72LADE0H/KI72LADE0Y	1580	E	174	C	36		●	●			●	248	214	34	95
KI42LADD1H/KI42LACD1H	1225	D	118	A	27		●	●			●	187	172	15	95
Kühl-Gefrier-Kombinationen															
iQ500															
KI77SADE0H/KI77SADE0Y	1580	E	207	C	36		●	●			●	231	169	62	93
Kühlschränke ohne Gefrierfach															
iQ700															
KI51FADE0	1400	E	139	C	37		●	●	●	●		220	220		97
iQ500															
KI41RADD1/KI41RADD1Y	1225	D	81	A	28		●	●			●	204	204		98

[1] Auf einer Energie-Effizienzklasse-Skala von A bis G.
[2] Damit der deklarierte Energieverbrauch erzielt wird, sind die dem Gerät beigefügten Abstandhalter zu verwenden.
Hierdurch vergrössert sich die Gerätetiefe um ca. 3,5 cm. Das Gerät ist ohne Verwendung der Abstandhalter voll funktionsfähig, hat aber einen geringfügig höheren Energieverbrauch.

Kältegeräte Nischenhöhe 103 – 72 cm – Das Sortiment im Überblick

	Nischenhöhe in mm	Energie-Effizienzklasse[1]	Energieverbrauch[2] kWh/Jahr	Geräusch-Effizienzklasse	Geräusch-Wert dB (A) re 1 pW	noFrost	LED-Licht	Türdämpfung	hyperFresh Premium	hyperFresh ◀ 0 °C ▶	hyperFresh	Nutzinhalt in l: Gesamt	Nutzinhalt in l: Kühlen	Nutzinhalt in l: Gefrieren	Seite
Kühlschränke mit Gefrierfach															
iQ500															
KI32LADD1/KI32LADDY	1025	D	116	B	35		●	●			●	147	132	15	96
KI22LADD1/KI22LADD1Y	880	D	115	B	35		●	●			●	119	104	15	96
Gefrierschränke															
iQ500															
GI21VADE0	880	E	176	C	36			●				96		96	101
GI11VADE0	720	E	167	C	36			●				72		72	101
Kühlschränke ohne Gefrierfach															
iQ500															
KI31RADD1/KI31RADD1Y	1025	D	77	A	27		●	●			●	165	165		98
KI21RADD1/KI21RADD1Y	880	D	74	A	28		●	●			●	136	136		99
Unterbau-Kühlschränke	**Nischenbreite in mm**														
iQ500															
KU22LADD0H	600	D	119	B	35		●	●				110	93	17	100
KU22LACD0H	600	D	119	B	35		●	●				110	93	17	100
KU21RADE0	600	E	93	B	35		●	●				134	134		100
Unterbau-Gefrierschrank															
iQ500															
GU21NADE0	820	E	189	B	35	●		●				85		85	101
Weintemperierschränke															
iQ500															
KU21WAHG0	600	G	130	C	38							44[3]			102
KU20WVHF0	300	F	100	C	38							21[3]			102

[1] Auf einer Energie-Effizienzklasse-Skala von A bis G.
[2] Damit der deklarierte Energieverbrauch erzielt wird, sind die dem Gerät beigefügten Abstandhalter zu verwenden.
Hierdurch vergrössert sich die Gerätetiefe um ca. 3,5 cm. Das Gerät ist ohne Verwendung der Abstandhalter voll funktionsfähig, hat aber einen geringfügig höheren Energieverbrauch.
[3] Max. Anzahl Euro-Flaschen á 0,75 Liter.

Kältegeräte freistehend 200 – 146 cm – Das Sortiment im Überblick

		Gerätehöhe in mm	Energie-Effizienzklasse[1]	Energieverbrauch[2] kWh/Jahr	Geräusch-Effizienzklasse	Geräusch-Wert dB (A) re 1 pW	Total noFrost	noFrost	LED-Licht	Türdämpfung	hyperFresh Premium	hyperFresh ◀ 0 °C ▶	hyperFresh	Nutzinhalt in l Gesamt	Kühlen	Gefrieren	Seite
Kühl-Gefrier-Kombinationen																	
iQ700																	
KG39NSBBF		2030	B	129	B	33	●		●			●	●	363	260	103	103
Kühl-Gefrier-Kombinationen																	
iQ500																	
KG39N4X1F	**NEU**	2030	A -10 %[4]	101	A	29	●		●			●	●	363	260	103	103
KG39EAICA		2010	C	149	C	38			●			●	●	343	249	94	104
KG36N2ICF		1860	C	159	B	35	●		●			●	●	321	218	103	104
KG36EAICA		1860	C	149	C	38			●			●	●	308	214	94	105
Kühlschrank																	
iQ300																	
KS36VVIEP		1860	E	116	C	39			●				●	346	346		106
Kühl-Gefrier-Kombination mehrtürig																	
iQ700																	
KF96RSBEA		1830	E	320	C	39	●		●					572	401	171	106
Kühl-Gefrier-Kombination Multi-Door																	
iQ500																	
KF96DAXEA		1830	E	327	C	39	●		●			●	●	574	375	199	108
KF96NAXEA		1830	E	333	C	38	●		●			●	●	605	405	200	108
Kühl-Gefrier-Kombinationen Side by Side																	
iQ500																	
KA93GAIDP		1790	D	258	C	41	●		●					560	369	191	109
KA93GAIEP		1790	E	323	D	42	●		●					560	369	191	109
KA93DAIEP		1790	E	323	D	42	●		●					562	371	191	110
iQ300																	
KA95NVIEP		1860	E	350	C	39	●		●				●	588	346	242	111
Gefrierschrank																	
iQ500																	
GS58NAWCV		1910	C	178	C	38		●	●					366		366	112
GS58NAWDV		1910	D	222	C	38		●	●					366		366	112
GS54NAWCV		1760	C	170	C	38		●	●					328		328	113
GS51NAWCV		1610	C	161	C	38		●	●					290		290	113
GS36NVWEV		1860	E	234	C	39		●	●					242		242	114
iQ300																	
GS36NVIEP		1860	E	234	C	39		●						242		242	114
GS33NVWEP		1760	E	229	C	39		●						225		225	115
GS29NVWEP		1610	E	221	C	39		●						200		200	115

[4] Mindestens 10 % effizienter (101 kWh/Jahr) als der Grenzwert (112 kWh/Jahr) der Energieeffizienzklasse A gemäss der delegierten EU-Regulierung 2019/2016.

	iQ700 | Kühl-Gefrier-Kombination noFrost Nischenhöhe: 1775 mm KI86FPDE0H	iQ500 | Kühl-Gefrier-Kombination noFrost Nischenhöhe: 1775 mm KI86NADD0
Leistung und Verbrauch	• Energie-Effizienzklasse[1]: E • Energie[2/3]: 252 kWh • Nutzinhalt gesamt: 223 Liter • Nutzinhalt Kühlfächer: 156 Liter • Nutzinhalt Tiefkühlfächer: 67 Liter • Geräusch-Wert: 36 dB (A) re 1 pW • Geräusch-Effizienzklasse: C • Klimaklasse SN-ST	• Energie-Effizienzklasse[1]: D • Energie[2/3]: 186 kWh • Nutzinhalt gesamt: 260 Liter • Nutzinhalt Kühlfächer: 184 Liter • Nutzinhalt Tiefkühlfächer: 76 Liter • Geräusch-Wert: 35 dB (A) re 1 pW • Geräusch-Effizienzklasse: B • Klimaklasse SN-ST
Design und Komfort	• Elektronische Temperaturregelung, exakt digital ablesbar • freshSense: konstante Temperatur durch intelligente Sensor-technik • Getrennte Temperaturregelung für Kühl- und Gefrierraum • Urlaubsschaltung • Akustischer Türalarm	• softEinzug mit Türdämpfung • Getrennte, elektronische Temperaturregelung, über LED ablesbar
Kühlteil	• Kühlraum: 156 l Nutzinhalt • superKühlen • 3 Abstellflächen aus Sicherheitsglas (2 höhenverstellbar), davon 1 x varioShelf teilbar und unterschiebbar • 2 Türabsteller, davon 1 Flaschenabsteller und 1 Butter-/Käsefach • LED-Innenbeleuchtung	• Kühlraum: 184 l Nutzinhalt • superKühlen • 4 Abstellflächen aus Sicherheitsglas, davon 2 höhenverstellbar • 3 Türabsteller, davon 1 Flaschenabsteller und 1 Butter-/Käsefach • Verchromter Flaschenrost • LED-Innenbeleuchtung
Frische-system	• 1 hyperFresh Premium ◖0 °C◗[5] Box mit Feuchteregelung: hält Obst und Gemüse bis zu 3x länger frisch	• 1 hyperFresh ◖0 °C◗ Box: Fisch und Fleisch bleiben länger frisch • 1 hyperFresh Box: hält Obst und Gemüse länger frisch
Gefrierteil	• * *** -Gefrierraum: 67 l Nutzinhalt • noFrost: nie wieder abtauen! • superGefrieren • Lagerzeit bei Störung: 8 Std. • Gefriervermögen: 7 kg in 24 Std. • varioZone • 3 transparente Gefriergut-Schubladen, davon 1 bigBox	• * *** -Gefrierraum: 76 l Nutzinhalt • noFrost: nie wieder abtauen! • superGefrieren • Lagerzeit bei Störung: 11 Std. • Gefriervermögen: 8 kg in 24 Std. • 3 transparente Gefriergut-Schubladen
Technische Informationen	• Flachscharnier-Technik • Türanschlag rechts, wechselbar • 220 – 240 V • Nischenmass[4] (H x B x T): 177,5 x 56,0 x 55,0 cm • Gerätemass[4] (H x B x T): 177,0 x 56,0 x 55,0 cm	• Flachscharnier-Technik • Türanschlag rechts, wechselbar • 220 – 240 V • Nischenmass[4] (H x B x T): 177,5 x 56,0 x 55,0 cm • Gerätemass[4] (H x B x T): 177,2 x 55,8 x 54,8 cm
Zubehör	2 Kälteakkus, 1 Eiswürfelschale, 1 Eiswürfelschale mit Deckel, 1 Flaschenkamm	1 Eiswürfelschale
Sonder-zubehör		
Katalogpreis*	**2'780.– inkl. MwSt.** *2'571.69 exkl. MwSt.* exkl. vRB **28.10** / *26.–*	**2'390.– inkl. MwSt.** *2'210.92 exkl. MwSt.* exkl. vRB **28.10** / *26.–*

* Die aufgeführten Preise sind in Schweizer Franken inkl. MwSt. / exkl. MwSt.
Alle Preise sind exkl. des obligatorischen vorgezogenen Recyclingbeitrags (vRB).
Die angegebenen Preise sind unverbindliche Preisempfehlungen; unsere Händler sind in der Gestaltung frei.
[1] Auf einer Energie-Effizienzklasse-Skala von A bis G.
[2] Energieverbrauch pro Jahr.

iQ500 | Kühl-Gefrier-Kombination

Nischenhöhe: 1775 mm

KI86SADE0H

iQ500 | Kühl-Gefrier-Kombination coolEfficiency, Nischenhöhe: 1775 mm

KI87SADD1H (Türanschlag rechts) /
KI87SADD1Y (Türanschlag links)

Leistung und Verbrauch	• Energie-Effizienzklasse[1]: E • Energie[2/3]: 219 kWh • Nutzinhalt gesamt: 266 Liter • Nutzinhalt Kühlfächer: 192 Liter • Nutzinhalt Tiefkühlfächer: 74 Liter • Geräusch-Wert: 36 dB (A) re 1 pW • Geräusch-Effizienzklasse: C • Klimaklasse SN-ST	• Energie-Effizienzklasse[1]: D • Energie[2/3]: 165 kWh • Nutzinhalt gesamt: 270 Liter • Nutzinhalt Kühlfächer: 208 Liter • Nutzinhalt Tiefkühlfächer: 62 Liter • Geräusch-Wert: 35 dB (A) re 1 pW • Geräusch-Effizienzklasse: B • Klimaklasse SN-ST
Design und Komfort	• softEinzug mit Türdämpfung • Elektronische Temperaturregelung, exakt digital ablesbar • Getrennte Temperaturregelung für Kühl- und Gefrierraum • Optisches und akustisches Warnsystem bei Temperaturanstieg, mit Memory-Funktion • freshSense: konstante Temperatur durch intelligente Sensortechnik • Akustischer Türalarm • Urlaubsschaltung	• softEinzug mit Türdämpfung • Elektronische Temperaturregelung, exakt digital ablesbar • freshSense: konstante Temperatur durch intelligente Sensortechnik • Getrennte Temperaturregelung für Kühl- und Gefrierraum • Optisches und akustisches Warnsystem bei Temperaturanstieg, mit Memory-Funktion • Urlaubsschaltung • Akustischer Türalarm
Kühlteil	• Kühlraum: 192 l Nutzinhalt • superKühlen • 5 Abstellflächen aus Sicherheitsglas (4 höhenverstellbar), davon 1 teilbar mit Parkmöglichkeit im Gerät (varioShelf) – 1 Abstellfläche ausziehbar (easyAccessShelf) • 5 Türabsteller, davon 1 Flaschenabsteller und 1 Butter-/Käsefach • LED-Innenbeleuchtung	• Kühlraum: 208 l Nutzinhalt • superKühlen • 5 Abstellflächen aus Sicherheitsglas (4 höhenverstellbar), davon 1 teilbar mit Parkmöglichkeit im Gerät (varioShelf) – 1 Abstellfläche ausziehbar (easyAccessShelf) • 5 Türabsteller, davon 1 Flaschenabsteller und 1 Butter-/Käsefach • LED-Innenbeleuchtung
Frischesystem	• 1 hyperFresh Box mit Feuchteregelung: hält Obst und Gemüse länger frisch	• 1 hyperFresh Box mit Feuchteregelung: hält Obst und Gemüse länger frisch
Gefrierteil	• ✱ ✱✱✱-Gefrierraum: 74 l Nutzinhalt • superGefrieren • Lagerzeit bei Störung: 9 Std. • Gefriervermögen: 7 kg in 24 Std. • lowFrost • varioZone • 3 transparente Gefriergut-Schubladen, davon 1 bigBox	• ✱ ✱✱✱-Gefrierraum: 62 l Nutzinhalt • superGefrieren • Lagerzeit bei Störung: 12 Std. • Gefriervermögen: 5 kg in 24 Std. • lowFrost • varioZone • 2 transparente Gefriergut-Schubladen, davon 1 bigBox
Technische Informationen	• Flachscharnier-Technik • Türanschlag rechts, wechselbar • 220 – 240 V • Nischenmass[4] (H x B x T): 177,5 x 56,0 x 55,0 cm • Gerätemass[4] (H x B x T): 177,2 x 55,8 x 54,5 cm	• Flachscharnier-Technik • Türanschlag rechts, wechselbar • 220 – 240 V • Nischenmass[4] (H x B x T): 177,5 x 56,0 x 55,0 cm • Gerätemass[4] (H x B x T): 177,0 x 56,0 x 55,0 cm
Zubehör	1 Eiswürfelschale, 1 Flaschenkamm	1 Eiswürfelschale, 1 Flaschenkamm
Sonderzubehör	• KS10Z020, Flaschenablage	• KS10Z020, Flaschenablage
Katalogpreis*	**2'070.– inkl. MwSt.** *1'914.89 exkl. MwSt.* exkl. vRB **28.10** / *26.–*	**2'170.– inkl. MwSt.** *2'007.40 exkl. MwSt.* (Türanschlag links + CHF 60.– netto) exkl. vRB **28.10** / *26.–*

[3] Damit der deklarierte Energieverbrauch erzielt wird, sind die dem Gerät beigefügten Abstandhalter zu verwenden. Hierdurch vergrössert sich die Gerätetiefe um ca. 3,5 cm. Das Gerät ist ohne Verwendung der Abstandhalter voll funktionsfähig, hat aber einen geringfügig höheren Energieverbrauch.
[4] Technische Zeichnungen zu diesen Geräten siehe ab Seite 187.
[5] Die Temperatur liegt – je nach Umgebungstemperatur – bei + 0,5 °C bis + 3 °C.

	iQ500 | Kühl-Gefrier-Kombination Nischenhöhe: 1775 mm KI87SADE0H (Türanschlag rechts) / KI87SADE0Y (Türanschlag links)	iQ500 | Kühl-Gefrier-Kombination Nischenhöhe: 1580 mm KI77SADE0H (Türanschlag rechts) / KI77SADE0Y (Türanschlag links)
Umwelt/ Energie/ Montage	• Energie-Effizienzklasse[1]: E • Energie[2/3]: 207 kWh • Nutzinhalt gesamt: 272 Liter • Nutzinhalt Kühlfächer: 209 Liter • Nutzinhalt Tiefkühlfächer: 63 Liter • Geräusch-Wert: 36 dB (A) re 1 pW • Geräusch-Effizienzklasse: C • Klimaklasse SN-ST	• Energie-Effizienzklasse[1]: E • Energie[2/3]: 207 kWh • Nutzinhalt gesamt: 231 Liter • Nutzinhalt Kühlfächer: 169 Liter • Nutzinhalt Tiefkühlfächer: 62 Liter • Geräusch-Wert: 36 dB (A) re 1 pW • Geräusch-Effizienzklasse: C • Klimaklasse SN-ST
Design und Komfort	• softEinzug mit Türdämpfung • Elektronische Temperaturregelung, exakt digital ablesbar • Getrennte Temperaturregelung für Kühl- und Gefrierraum • Optisches und akustisches Warnsystem bei Temperaturanstieg, mit Memory-Funktion • freshSense: konstante Temperatur durch intelligente Sensortechnik • Akustischer Türalarm • Urlaubsschaltung	• softEinzug mit Türdämpfung • Elektronische Temperaturregelung, exakt digital ablesbar • Getrennte Temperaturregelung für Kühl- und Gefrierraum • Optisches und akustisches Warnsystem bei Temperaturanstieg, mit Memory-Funktion • freshSense: konstante Temperatur durch intelligente Sensortechnik • Urlaubsschaltung • Akustischer Türalarm
Kühlteil	• Kühlraum: 209 l Nutzinhalt • superKühlen • 5 Abstellflächen aus Sicherheitsglas (4 höhenverstellbar), davon 1 teilbar mit Parkmöglichkeit im Gerät (varioShelf) – 1 Abstellfläche ausziehbar (easyAccessShelf) • 5 Türabsteller, davon 1 Flaschenabsteller und 1 Butter-/Käsefach • LED-Innenbeleuchtung	• Kühlraum: 169 l Nutzinhalt • superKühlen • 4 Abstellflächen aus Sicherheitsglas (3 höhenverstellbar), davon 1 teilbar mit Parkmöglichkeit im Gerät (varioShelf) – 1 Abstellfläche ausziehbar (easyAccessShelf) • 4 Türabsteller, davon 1 Flaschenabsteller und 1 Butter-/Käsefach • LED-Innenbeleuchtung
Frische-system	• 1 hyperFresh Box mit Feuchteregelung: hält Obst und Gemüse länger frisch	• 1 hyperFresh Box mit Feuchteregelung: hält Obst und Gemüse länger frisch
Gefrierteil	• * ***-Gefrierraum: 63 l Nutzinhalt • superGefrieren • Lagerzeit bei Störung: 12 Std. • Gefriervermögen: 5 kg in 24 Std. • lowFrost • varioZone • 2 transparente Gefriergut-Schubladen, davon 1 bigBox	• * ***-Gefrierraum: 62 l Nutzinhalt • superGefrieren • Lagerzeit bei Störung: 12 Std. • Gefriervermögen: 5 kg in 24 Std. • lowFrost • varioZone • 2 transparente Gefriergut-Schubladen, davon 1 bigBox
Technische Informationen	• Flachscharnier-Technik • Türanschlag rechts, wechselbar • 220 – 240 V • Nischenmass[4] (H x B x T): 177,5 x 56,0 x 55,0 cm • Gerätemass[4] (H x B x T): 177,2 x 55,8 x 54,5 cm	• Flachscharnier-Technik • Türanschlag rechts, wechselbar • 220 – 240 V • Nischenmass[4] (H x B x T): 158,0 x 56,0 x 55,0 cm • Gerätemass[4] (H x B x T): 157,8 x 55,8 x 54,5 cm
Zubehör	1 Eiswürfelschale, 1 Flaschenkamm im Türabsteller	1 Eiswürfelschale, 1 Flaschenkamm im Türabsteller
Sonder-zubehör	• KS10Z020, Flaschenablage	• KS10Z020, Flaschenablage
Katalogpreis*	**2'120.– inkl. MwSt.** *1'961.15 exkl. MwSt.* (Türanschlag links + CHF 60.– netto) exkl. vRB **28.10** / *26.–*	**2'100.– inkl. MwSt.** *1'942.65 exkl. MwSt.* (Türanschlag links + CHF 60.– netto) exkl. vRB **28.10** / *26.–*

* Die aufgeführten Preise sind in Schweizer Franken inkl. MwSt. / exkl. MwSt.
Alle Preise sind exkl. des obligatorischen vorgezogenen Recyclingbeitrags (vRB).
Die angegebenen Preise sind unverbindliche Preisempfehlungen; unsere Händler sind in der Gestaltung frei.
[1] Auf einer Energie-Effizienzklasse-Skala von A bis G.
[2] Energieverbrauch pro Jahr.

iQ700 | Kühl-Gefrier-Kombination
Nischenhöhe: 1775 mm

KI82FPDE0H (Türanschlag rechts) /
KI82FPDE0Y (Türanschlag links)

iQ500 | Kühlschrank
Nischenhöhe: 1775 mm

KI82LADD0H (Türanschlag rechts) /
KI82LADD0Y (Türanschlag links)

	iQ700	iQ500
Leistung und Verbrauch	• Energie-Effizienzklasse[1]: E • Energie[2/3]: 184 kWh • Nutzinhalt gesamt: 269 Liter • Nutzinhalt Kühlfächer: 254 Liter • Nutzinhalt Tiefkühlfächer: 15 Liter • Geräusch-Wert: 36 dB (A) re 1 pW • Geräusch-Effizienzklasse: C • Klimaklasse SN-ST	• Energie-Effizienzklasse[1]: D • Energie[2/3]: 142 kWh • Nutzinhalt gesamt: 280 Liter • Nutzinhalt Kühlfächer: 246 Liter • Nutzinhalt Tiefkühlfächer: 34 Liter • Geräusch-Wert: 35 dB (A) re 1 pW • Geräusch-Effizienzklasse: B • Klimaklasse SN-ST
Design und Komfort	• softEinzug mit Türdämpfung • LED-Beleuchtung • Elektronische Temperaturregelung, exakt digital ablesbar • Getrennte Temperaturregelung für Kühl- und Gefrierraum • Akustischer Türalarm	• softEinzug mit Türdämpfung • Getrennte, elektronische Temperaturregelung, über LED ablesbar • Optische und akustische Warneinrichtung bei geöffneter Tür
Kühlteil	• Kühlraum: 254 l Nutzinhalt • superKühlen • Abtau-Automatik • 6 Abstellflächen aus Sicherheitsglas, davon 1 x varioShelf teilbar und unterschiebbar, 1 x easyAccess shelf, ausziehbar • 5 Türabsteller, davon 1 Flaschenabsteller und 1 Butter-/Käsefach	• Kühlraum: 246 l Nutzinhalt • superKühlen • 6 Abstellflächen aus Sicherheitsglas, davon 3 höhenverstellbar • 5 Türabsteller, davon 2 Flaschenabsteller • Verchromter Flaschenrost • LED-Innenbeleuchtung
Frische-system	• 3 hyperFresh Premium ◀0°C▶[5] Boxen mit Feuchteregelung: hält Obst und Gemüse bis zu 3x länger frisch	• 1 hyperFresh ◀0°C▶ Box: Fisch und Fleisch bleiben länger frisch • 1 hyperFresh Box: hält Obst und Gemüse länger frisch • 1 freshBox
Gefrierteil	• * ***-Gefrierraum: 15 l Nutzinhalt • superGefrieren • Lagerzeit bei Störung: 9,5 Std. • Gefriervermögen: 2,8 kg in 24 Std. • 1 Gefrierfach mit Klappe	• * ***-Gefrierraum: 34 l Nutzinhalt • Lagerzeit bei Störung: 18 Std. • Gefriervermögen: 2,5 kg in 24 Std. • 1 Gefrierfach mit Klappe
Technische Informationen	• Flachscharnier-Technik • Türanschlag rechts, wechselbar • 220 – 240 V • Nischenmass[4] (H x B x T): 177,5 x 56,0 x 55,0 cm • Gerätemass[4] (H x B x T): 177,2 x 55,8 x 54,5 cm	• Flachscharnier-Technik • 1 Kompressor/1 Kältekreislauf • Türanschlag rechts, wechselbar • 220 – 240 V • Nischenmass[4] (H x B x T): 177,5 x 56,0 x 55,0 cm • Gerätemass[4] (H x B x T): 177,2 x 55,8 x 54,8 cm
Zubehör	1 Eiswürfelschale, 1 Eiswürfelschale mit Deckel, 1 Flaschenkamm im Türabsteller	1 Eiswürfelschale, 1 Schwerlastsatz
Sonder-zubehör		
Katalogpreis*	**2'660.– inkl. MwSt.** *2'460.68 exkl. MwSt.* (Türanschlag links + CHF 60.– netto) exkl. vRB **28.10** / *26.–*	**2'400.– inkl. MwSt.** *2'220.17 exkl. MwSt.* (Türanschlag links + CHF 60.– netto) exkl. vRB **28.10** / *26.–*

[3] Damit der deklarierte Energieverbrauch erzielt wird, sind die dem Gerät beigefügten Abstandhalter zu verwenden. Hierdurch vergrössert sich die Gerätetiefe um ca. 3,5 cm. Das Gerät ist ohne Verwendung der Abstandhalter voll funktionsfähig, hat aber einen geringfügig höheren Energieverbrauch.
[4] Technische Zeichnungen zu diesen Geräten siehe ab Seite 187.
[5] Die Temperatur liegt – je nach Umgebungstemperatur – bei + 0,5 °C bis + 3 °C.

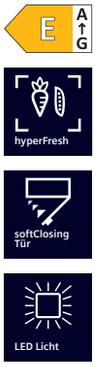

iQ500 | Kühlschrank Nischenhöhe: 1580 mm

KI72LADE0H (Türanschlag rechts) /
KI72LADE0Y (Türanschlag links)

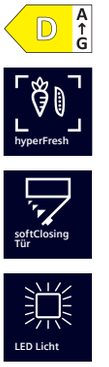

iQ500 | Kühlschrank Nischenhöhe: 1225 mm

KI42LADD1H (Türanschlag rechts) /
KI42LACD1H (Türanschlag links)

Leistung und Verbrauch	• Energie-Effizienzklasse[1]: E • Energie[2/3]: 174 kWh • Nutzinhalt gesamt: 248 Liter • Nutzinhalt Kühlfächer: 214 Liter • Nutzinhalt Tiefkühlfächer: 34 Liter • Geräusch-Wert: 36 dB (A) re 1 pW • Geräusch-Effizienzklasse: C • Klimaklasse SN-ST	• Energie-Effizienzklasse[1]: D • Energie[2/3]: 118 kWh • Nutzinhalt gesamt: 187 Liter • Nutzinhalt Kühlfächer: 172 Liter • Nutzinhalt Tiefkühlfächer: 15 Liter • Geräusch-Wert: **27 dB** (A) re 1 pW • Geräusch-Effizienzklasse: A • Klimaklasse SN-ST
Design und Komfort	• softEinzug mit Türdämpfung • Elektronische Temperaturregelung, digital ablesbar • freshSense: konstante Temperatur durch intelligente Sensortechnik • Akustischer Türalarm	• softEinzug mit Türdämpfung • Elektronische Temperaturregelung, über LED ablesbar • Akustischer Türalarm
Kühlteil	• Kühlraum: 214 l Nutzinhalt • superKühlen • Abtau-Automatik • 4 Abstellflächen aus Sicherheitsglas (3 höhenverstellbar), davon 1 teilbar mit Parkmöglichkeit im Gerät (varioShelf) – 1 Abstellfläche ausziehbar (easyAccessShelf) • 4 Türabsteller, davon 1 Flaschenabsteller und 1 Butter-/Käsefach • LED-Innenbeleuchtung	• Kühlraum: 172 l Nutzinhalt • superKühlen • 4 Abstellflächen aus Sicherheitsglas, davon 3 höhenverstellbar • Verchromter Flaschenrost • 4 Türabsteller, davon 1 Butter-/Käsefach • LED-Innenbeleuchtung
Frische-system	• 1 hyperFresh Box mit Feuchteregelung auf Teleskopschienen: hält Obst und Gemüse länger frisch • 1 freshBox auf Teleskopschienen	• 1 hyperFresh Box mit Feuchteregelung: hält Obst und Gemüse länger frisch
Gefrierteil	• * ***-Gefrierraum: 34 l Nutzinhalt • Lagerzeit bei Störung: 16 Std. • Gefriervermögen: 4,6 kg in 24 Std. • 1 Gefrierfach mit Klappe • 1 herausnehmbare Ablage aus Sicherheitsglas • Pizza-gerechtes Gefrierfach	• * ***-Gefrierraum: 15 l Nutzinhalt • Lagerzeit bei Störung: 11 Std. • Gefriervermögen: 3 kg in 24 Std. • 1 Gefrierfach mit Klappe
Technische Informationen	• Flachscharnier-Technik • Türanschlag rechts, wechselbar • 220 – 240 V • Nischenmass[4] (H x B x T): 158,0 x 56,0 x 55,0 cm • Gerätemass[4] (H x B x T): 157,7 x 55,8 x 54,5 cm	• Flachscharnier-Technik • 1 Kompressor/1 Kältekreislauf • Höhenverstellbare Füsse vorne, Rollen hinten • Türanschlag rechts, wechselbar • 220 – 240 V • Nischenmass[4] (H x B x T): 122,5 x 56,0 x 55,0 cm • Gerätemass[4] (H x B x T): 122,1 x 55,8 x 54,8 cm
Zubehör	1 Eiswürfelschale, 1 Flaschenkamm	1 Eiswürfelschale
Sonder-zubehör	• KS0BZS00, Schwerlastsatz • KS10Z020, Flaschenablage	• KF40ZAX0, Türfront mit Alu-Dekorrahmen
Katalogpreis*	**2'150.– inkl. MwSt.** *1'988.90 exkl. MwSt.* (Türanschlag links + CHF 60.– netto) exkl. vRB **28.10** / *26.–*	**1'870.– inkl. MwSt.** *1'729.88 exkl. MwSt.* exkl. vRB **28.10** / *26.–*

* Die aufgeführten Preise sind in Schweizer Franken inkl. MwSt. / exkl. MwSt.
Alle Preise sind exkl. des obligatorischen vorgezogenen Recyclingbeitrags (vRB).
Die angegebenen Preise sind unverbindliche Preisempfehlungen; unsere Händler sind in der Gestaltung frei.
[1] Auf einer Energie-Effizienzklasse-Skala von A bis G.
[2] Energieverbrauch pro Jahr.

iQ500 | Kühlschrank Nischenhöhe: 1025 mm

KI32LADD1 (Türanschlag rechts) /
KI32LADDY (Türanschlag links)

iQ500 | Kühlschrank Nischenhöhe: 880 mm

KI22LADD1 (Türanschlag rechts) /
KI22LADD1Y (Türanschlag links)

Leistung und Verbrauch	• Energie-Effizienzklasse[1]: D • Energie[2/3]: 116 kWh • Nutzinhalt gesamt: 147 Liter • Nutzinhalt Kühlfächer: 132 Liter • Nutzinhalt Tiefkühlfächer: 15 Liter • Geräusch-Wert: 35 dB (A) re 1 pW • Geräusch-Effizienzklasse: B • Klimaklasse SN-ST	• Energie-Effizienzklasse[1]: D • Energie[2/3]: 115 kWh • Nutzinhalt gesamt: 119 Liter • Nutzinhalt Kühlfächer: 104 Liter • Nutzinhalt Tiefkühlfächer: 15 Liter • Geräusch-Wert: 35 dB (A) re 1 pW • Geräusch-Effizienzklasse: B • Klimaklasse SN-ST
Design und Komfort	• softEinzug mit Türdämpfung • Elektronische Temperaturregelung, digital ablesbar • Akustischer Türalarm	• softEinzug mit Türdämpfung • Elektronische Temperaturregelung, über LED ablesbar • Akustischer Türalarm
Kühlteil	• Kühlraum: 132 l Nutzinhalt • superKühlen • 3 Abstellflächen aus Sicherheitsglas, davon 2 höhenverstellbar • 3 Türabsteller, davon 1 Flaschenabsteller und 1 Butter-/Käsefach • Flaschenwelle für zwei Flaschen • LED-Innenbeleuchtung	• Kühlraum: 104 l Nutzinhalt • superKühlen • 2 Abstellflächen aus Sicherheitsglas (1 höhenverstellbar), davon 1 teilbar mit Parkmöglichkeit im Gerät (varioShelf) • 2 Türabsteller, davon 1 Flaschenabsteller und 1 Butter-/Käsefach • LED-Innenbeleuchtung
Frische-system	• 1 hyperFresh Box: hält Obst und Gemüse länger frisch	• 1 hyperFresh Box mit Feuchteregelung: hält Obst und Gemüse länger frisch
Gefrierteil	• ✱ ✱✱✱-Gefrierraum: 15 l Nutzinhalt • Lagerzeit bei Störung: 11 Std. • Gefriervermögen: 3 kg in 24 Std. • 1 Gefrierfach mit Klappe	• ✱ ✱✱✱-Gefrierraum: 15 l Nutzinhalt • Lagerzeit bei Störung: 11 Std. • Gefriervermögen: 3 kg in 24 Std. • 1 Gefrierfach mit Klappe
Technische Informationen	• Flachscharnier-Technik • 1 Kompressor/1 Kältekreislauf • Türanschlag rechts, wechselbar • 220 – 240 V • Nischenmass[4] (H x B x T): 102,5 x 56,0 x 55,0 cm • Gerätemass[4] (H x B x T): 102,1 x 55,8 x 54,8 cm	• Flachscharnier-Technik • Türanschlag rechts, wechselbar • 220 – 240 V • Nischenmass[4] (H x B x T): 88,0 x 56,0 x 55,0 cm • Gerätemass[4] (H x B x T): 87,4 x 55,8 x 54,8 cm
Zubehör	1 Eiswürfelschale, 1 Flaschenablage	1 Eiswürfelschale, 1 Flaschenablage
Sonder-zubehör	• KS6BZR00, Flaschenablage • KF30ZAX0, Türfront mit Alu-Dekorrahmen	• KS6BZR00, Flaschenablage • KF20ZAX0, Türfront mit Alu-Dekorrahmen • KF20ZSX0, Edelstahl-Türfront
Katalogpreis*	**1'700.– inkl. MwSt.** *1'572.62 exkl. MwSt.* (Türanschlag links + CHF 60.– netto) exkl. vRB **28.10** / *26.–*	**1'600.– inkl. MwSt.** *1'480.11 exkl. MwSt.* (Türanschlag links + CHF 60.– netto) exkl. vRB **28.10** / *26.–*

[3] Damit der deklarierte Energieverbrauch erzielt wird, sind die dem Gerät beigefügten Abstandhalter zu verwenden. Hierdurch vergrössert sich die Gerätetiefe um ca. 3,5 cm. Das Gerät ist ohne Verwendung der Abstandhalter voll funktionsfähig, hat aber einen geringfügig höheren Energieverbrauch.
[4] Technische Zeichnungen zu diesen Geräten siehe ab Seite 187.

	iQ500 | Kühlschrank Nischenhöhe: 1775 mm KI81RADD0H (Türanschlag rechts) / KI81RADD0Y (Türanschlag links)	iQ700 | Kühlschrank Nischenhöhe: 1400 mm KI51FADE0
Leistung und Verbrauch	• Energie-Effizienzklasse[1]: D • Energie[2/3]: 91 kWh • Nutzinhalt gesamt: 310 Liter • Nutzinhalt Kühlfächer: 310 Liter • Geräusch-Wert: 34 dB (A) re 1 pW • Geräusch-Effizienzklasse: B • Klimaklasse SN-ST	• Energie-Effizienzklasse[1]: E • Energie[2/3]: 139 kWh • Nutzinhalt gesamt: 220 Liter • Nutzinhalt Kühlfächer: 220 Liter • Geräusch-Wert: 37 dB (A) re 1 pW • Geräusch-Effizienzklasse: C • Klimaklasse SN-ST
Design und Komfort	• softEinzug mit Türdämpfung • Elektronische Temperaturregelung, über LED ablesbar	• Elektronische Temperaturregelung, digital ablesbar • freshSense: konstante Temperatur durch intelligente Sensor-technik • Akustischer Türalarm
Kühlteil	• Kühlraum: 310 l Nutzinhalt • superKühlen • 7 Abstellflächen aus Sicherheitsglas, davon 4 höhenverstellbar • 5 Türabsteller, davon 2 Flaschenabsteller und 1 Butter-/Käsefach • Verchromter Flaschenrost • LED-Innenbeleuchtung	• Kühlraum: 220 l Nutzinhalt • superKühlen • Abtau-Automatik • 5 Abstellflächen, davon 4 aus Sicherheitsglas und höhen-verstellbar • 4 Türabsteller, davon 1 Flaschenabsteller und 1 Butter-/Käsefach • LED-Innenbeleuchtung
Frische-system	• 1 hyperFresh ◂0 °C▸ Box: Fisch und Fleisch bleiben länger frisch • 1 hyperFresh Box: hält Obst und Gemüse länger frisch • 1 freshBox	• 1 hyperFresh Premium ◂0 °C▸[5] Box: hält Fisch und Fleisch bis zu 3x länger frisch • 1 freshBox (Gemüsebehälter) auf Rollen
Technische Informationen	• Flachscharnier-Technik • Türanschlag rechts, wechselbar • 220 – 240 V • Nischenmass[4] (H x B x T): 177,5 x 56,0 x 55,0 cm • Gerätemass[4] (H x B x T): 177,2 x 55,8 x 54,8 cm	• Flachscharnier-Technik • Türanschlag rechts, wechselbar • 220 – 240 V • Nischenmass[4] (H x B x T): 140,0 x 56,0 x 55,0 cm • Gerätemass[4] (H x B x T): 139,7 x 55,8 x 54,5 cm
Zubehör	1 Schwerlastsatz	
Sonder-zubehör		• KS10Z020, Flaschenablage
Katalogpreis*	**2'450.– inkl. MwSt.** *2'266.42 exkl. MwSt.* (Türanschlag links + CHF 60.– netto) exkl. vRB **28.10** / *26.–*	**2'020.– inkl. MwSt.** *1'868.64 exkl. MwSt.* exkl. vRB **28.10** / *26.–*

* Die aufgeführten Preise sind in Schweizer Franken inkl. MwSt. / exkl. MwSt.
Alle Preise sind exkl. des obligatorischen vorgezogenen Recyclingbeitrags (vRB).
Die angegebenen Preise sind unverbindliche Preisempfehlungen; unsere Händler sind in der Gestaltung frei.
[1] Auf einer Energie-Effizienzklasse-Skala von A bis G.
[2] Energieverbrauch pro Jahr.

iQ500 | Kühlschrank Nischenhöhe: 1225 mm

KI41RADD1 (Türanschlag rechts) /
KI41RADD1Y (Türanschlag links)

iQ500 | Kühlschrank Nischenhöhe: 1025 mm

KI31RADD1 (Türanschlag rechts) /
KI31RADD1Y (Türanschlag links)

Leistung und Verbrauch	• Energie-Effizienzklasse[1]: D • Energie[2/3]: 81 kWh • Nutzinhalt gesamt: 204 Liter • Nutzinhalt Kühlfächer: 204 Liter • Geräusch-Wert: **28 dB** (A) re 1 pW • Geräusch-Effizienzklasse: A • Klimaklasse SN-ST	• Energie-Effizienzklasse[1]: D • Energie[2/3]: 77 kWh • Nutzinhalt gesamt: 165 Liter • Nutzinhalt Kühlfächer: 165 Liter • Geräusch-Wert: **27 dB** (A) re 1 pW • Geräusch-Effizienzklasse: A • Klimaklasse SN-ST
Design und Komfort	• softEinzug mit Türdämpfung • Elektronische Temperaturregelung, über LED ablesbar	• softEinzug mit Türdämpfung • Elektronische Temperaturregelung, über LED ablesbar
Kühlteil	• Kühlraum: 204 l Nutzinhalt • superKühlen • 5 Abstellflächen aus Sicherheitsglas, davon 4 höhenverstellbar • Verchromter Flaschenrost • 4 Türabsteller, davon 1 Flaschenabsteller und 1 Butter-/Käsefach • LED-Innenbeleuchtung	• Kühlraum: 165 l Nutzinhalt • superKühlen • 4 Abstellflächen aus Sicherheitsglas, davon 3 höhenverstellbar • Verchromter Flaschenrost • 3 Türabsteller, davon 1 Flaschenabsteller und 1 Butter-/Käsefach • LED-Innenbeleuchtung
Frische-system	• 1 hyperFresh Box: hält Obst und Gemüse länger frisch	• 1 hyperFresh Box mit Feuchteregelung: hält Obst und Gemüse länger frisch
Technische Informationen	• Flachscharnier-Technik • Türanschlag rechts, wechselbar • 220 – 240 V • Nischenmass[4] (H x B x T): 122,5 x 56,0 x 55,0 cm • Gerätemass[4] (H x B x T): 122,1 x 55,8 x 54,8 cm	• Flachscharnier-Technik • Türanschlag rechts, wechselbar • 220 – 240 V • Nischenmass[4] (H x B x T): 102,5 x 56,0 x 55,0 cm • Gerätemass[4] (H x B x T): 102,1 x 55,8 x 54,8 cm
Zubehör		
Sonder-zubehör	• KF40ZAX0, Türfront mit Alu-Dekorrahmen	• KF30ZAX0, Türfront mit Alu-Dekorrahmen
Katalogpreis*	**1'810.– inkl. MwSt.** *1'674.38 exkl. MwSt.* (Türanschlag links + CHF 60.– netto) exkl. vRB **28.10** / *26.–*	**1'600.– inkl. MwSt.** *1'480.11 exkl. MwSt.* (Türanschlag links + CHF 60.– netto) exkl. vRB **28.10** / *26.–*

[3] Damit der deklarierte Energieverbrauch erzielt wird, sind die dem Gerät beigefügten Abstandhalter zu verwenden. Hierdurch vergrössert sich die Gerätetiefe um ca. 3,5 cm. Das Gerät ist ohne Verwendung der Abstandhalter voll funktionsfähig, hat aber einen geringfügig höheren Energieverbrauch.
[4] Technische Zeichnungen zu diesen Geräten siehe ab Seite 187.
[5] Die Temperatur liegt – je nach Umgebungstemperatur – bei + 0,5 °C bis + 3 °C.

iQ500 | Kühlschrank Nischenhöhe: 880 mm

KI21RADD1 (Türanschlag rechts) /
KI21RADD1Y (Türanschlag links)

Leistung und Verbrauch	• Energie-Effizienzklasse[1]: D • Energie[2/3]: 74 kWh • Nutzinhalt gesamt: 136 Liter • Nutzinhalt Kühlfächer: 136 Liter • Geräusch-Wert: **28 dB** (A) re 1 pW • Geräusch-Effizienzklasse: A • Klimaklasse SN-ST
Design und Komfort	• softEinzug mit Türdämpfung • Elektronische Temperaturregelung, über LED ablesbar
Kühlteil	• Kühlraum: 136 l Nutzinhalt • superKühlen • 3 Abstellflächen aus Sicherheitsglas, davon 2 höhenverstellbar • 2 Türabsteller, davon 1 Flaschenabsteller und 1 Butter-/Käsefach • Flaschenwelle für 2 Flaschen • LED-Innenbeleuchtung
Frische-system	• 1 hyperFresh Box mit Feuchteregelung: hält Obst und Gemüse länger frisch
Technische Informationen	• Flachscharnier-Technik • Türanschlag rechts, wechselbar • 220 – 240 V • Nischenmass[4] (H x B x T): 88,0 x 56,0 x 55,0 cm • Gerätemass[4] (H x B x T): 87,4 x 55,8 x 54,8 cm
Zubehör	1 Flaschenablage
Sonder-zubehör	• KS6BZR00, Flaschenablage • KF20ZAX0, Türfront mit Alu-Dekorrahmen
Katalogpreis*	**1'500.– inkl. MwSt.** *1'387.60 exkl. MwSt.* (Türanschlag links + CHF 60.– netto) exkl. vRB **28.10** / *26.–*

* Die aufgeführten Preise sind in Schweizer Franken inkl. MwSt. / exkl. MwSt.
Alle Preise sind exkl. des obligatorischen vorgezogenen Recyclingbeitrags (vRB).
Die angegebenen Preise sind unverbindliche Preisempfehlungen; unsere Händler sind in der Gestaltung frei.
[1] Auf einer Energie-Effizienzklasse-Skala von A bis G.

Home Connect

D A↑G

softClosing Tür

iQ500 | Unterbau-Kühlschrank Nischenbreite: 60 cm

KU22LADD0H (Türanschlag rechts) /
KU22LACD0H (Türanschlag links)

Home Connect

E A↑G

softClosing Tür

iQ500 | Unterbau-Kühlschrank Nischenbreite: 60 cm

KU21RADE0

Leistung und Verbrauch	• Energie-Effizienzklasse[1]: D • Energie[2/3]: 119 kWh • Nutzinhalt gesamt: 110 Liter • Nutzinhalt Kühlfächer: 93 Liter • Nutzinhalt Tiefkühlfächer: 17 Liter • Geräusch-Wert: 35 dB (A) re 1 pW • Geräusch-Effizienzklasse: B • Klimaklasse SN-T	• Energie-Effizienzklasse[1]: E • Energie[2/3]: 93 kWh • Nutzinhalt gesamt: 134 Liter • Nutzinhalt Kühlfächer: 134 Liter • Geräusch-Wert: 35 dB (A) re 1 pW • Geräusch-Effizienzklasse: B • Klimaklasse SN-T
Design und Komfort	• Home Connect • softEinzug mit Türdämpfung • Elektronische Temperaturregelung, über LED ablesbar • Optische und akustische Warneinrichtung bei geöffneter Tür • Energie-Sparschaltung	• Home Connect • softEinzug mit Türdämpfung • Elektronische Temperaturregelung, über LED ablesbar • Optische und akustische Warneinrichtung bei geöffneter Tür • Energie-Sparschaltung • Urlaubsschaltung
Kühlteil	• Kühlraum: 93 l Nutzinhalt • superKühlen • Abtau-Automatik • 1 Ablage aus Sicherheitsglas • 3 Türabsteller, davon 1 Flaschenabsteller • Flaschenwelle für 2 Flaschen • Bodenfach mit Schiebedeckel: abgetrennter Lagerbereich z.B. für Flaschen • LED-Innenbeleuchtung mit softStart	• Kühlraum: 134 l Nutzinhalt • superKühlen • Abtau-Automatik • 2 Ablagen aus Sicherheitsglas • 3 Türabsteller, davon 1 Flaschenabsteller • Flaschenwelle für 2 Flaschen • Bodenfach mit Schiebedeckel: abgetrennter Lagerbereich z.B. für Flaschen • LED-Innenbeleuchtung mit softStart
Gefrierteil	• * ***-Gefrierraum: 17 l Nutzinhalt • Lagerzeit bei Störung: 9 Std. • Gefriervermögen: 3 kg in 24 Std. • 1 Gefrierfach mit Klappe • Pizza-gerechtes Gefrierfach	
Technische Informationen	• Flachscharnier-Technik • Türanschlag rechts, wechselbar • Be- und Entlüftung im Sockelbereich, kein Ausschnitt in der Arbeitsplatte erforderlich • 220 – 240 V • Nischenmass[4] (H x B x T): 82,0 x 60,0 x 55,0 cm • Gerätemass[4] (H x B x T): 82,0 x 59,8 x 54,8 cm	• Flachscharnier-Technik • Türanschlag rechts, wechselbar • Be- und Entlüftung im Sockelbereich, kein Ausschnitt in der Arbeitsplatte erforderlich • 220 – 240 V • Nischenmass[4] (H x B x T): 82,0 x 60,0 x 55,0 cm • Gerätemass[4] (H x B x T): 82,0 x 59,8 x 54,8 cm
Zubehör	1 Eiswürfelschale	
Sonder-zubehör	• KF10ZAX0, Türfront mit Alu-Dekorrahmen	• KF10ZAX0, Türfront mit Alu-Dekorrahmen
Katalogpreis*	**1'480.– inkl. MwSt.** *1'369.10 exkl. MwSt.* (Türanschlag links + CHF 60.– netto) exkl. vRB **28.10** / *26.–*	**1'380.– inkl. MwSt.** *1'276.60 exkl. MwSt.* exkl. vRB **28.10** / *26.–*

[2] Energieverbrauch pro Jahr.
[3] Damit der deklarierte Energieverbrauch erzielt wird, sind die dem Gerät beigefügten Abstandhalter zu verwenden. Hierdurch vergrössert sich die Gerätetiefe um ca. 3,5 cm. Das Gerät ist ohne Verwendung der Abstandhalter voll funktionsfähig, hat aber einen geringfügig höheren Energieverbrauch.
[4] Technische Zeichnungen zu diesen Geräten siehe ab Seite 187.

	iQ500 | Gefrierschrank Nischenhöhe: 880 mm GI21VADE0	iQ500 | Gefrierschrank Nischenhöhe: 720 mm GI11VADE0	iQ500 | Unterbau-Gefrierschrank, noFrost Nischenhöhe: 820 mm GU21NADE0
Leistung und Verbrauch	• Energie-Effizienzklasse[1]: E • Energie[2/3]: 176 kWh • Nutzinhalt gesamt: 96 Liter • Nutzinhalt Tiefkühlfächer: 96 Liter • Geräusch-Wert: 36 dB (A) re 1 pW • Geräusch-Effizienzklasse: C • Klimaklasse SN-T	• Energie-Effizienzklasse[1]: E • Energie[2/3]: 167 kWh • Nutzinhalt gesamt: 72 Liter • Nutzinhalt Tiefkühlfächer: 72 Liter • Geräusch-Wert: 36 dB (A) re 1 pW • Geräusch-Effizienzklasse: C • Klimaklasse SN-T	• Energie-Effizienzklasse[1]: E • Energie[2/3]: 189 kWh • Nutzinhalt gesamt: 85 Liter • Nutzinhalt Tiefkühlfächer: 85 Liter • Geräusch-Wert: 35 dB (A) re 1 pW • Geräusch-Effizienzklasse: B • Klimaklasse SN-T
Design und Komfort	• softEinzug mit Türdämpfung • Elektronische Temperaturregelung, über LED ablesbar • freshSense: konstante Temperatur durch intelligente Sensortechnik • Akustischer Alarm • Optische Warnanzeige	• softEinzug mit Türdämpfung • Elektronische Temperaturregelung, über LED ablesbar • freshSense: konstante Temperatur durch intelligente Sensortechnik • Akustischer Alarm • Optische Warnanzeige	• Home Connect • softEinzug mit Türdämpfung • Elektronische Temperaturregelung, über LED ablesbar • Energie-Sparschaltung • Optisches und akustisches Warnsystem bei Temperaturanstieg
Gefrierteil	• * ***-Gefrierraum: 96 l Nutzinhalt • superGefrieren • Lagerzeit bei Störung: 13 Std. • Gefriervermögen: 5 kg in 24 Std. • lowFrost • 3 transparente Gefriergut-Schubladen, davon 1 bigBox	• * ***-Gefrierraum: 72 l Nutzinhalt • superGefrieren • Lagerzeit bei Störung: 13 Std. • Gefriervermögen: 4,4 kg in 24 Std. • lowFrost • 3 transparente Gefriergut-Schubladen	• * ***-Gefrierraum: 85 l Nutzinhalt • noFrost: nie wieder abtauen! • superGefrieren mit Eingefrierautomatik • Lagerzeit bei Störung: 9 Std. • Gefriervermögen: 8 kg in 24 Std. • 3 transparente Gefriergut-Schubladen • Pizza-gerechtes Gefrierfach
Technische Informationen	• Flachscharnier-Technik • Türanschlag rechts, wechselbar • Kombinierbar mit Siemens-Einbau-Kühlgeräten • 220 – 240 V • Nischenmass[4] (H x B x T): 88,0 x 56,0 x 55,0 cm • Gerätemass[4] (H x B x T): 87,4 x 55,8 x 54,5 cm	• Flachscharnier-Technik • Türanschlag rechts, wechselbar • Kombinierbar mit Siemens-Einbau-Kühlgeräten • 220 – 240 V • Nischenmass[4] (H x B x T): 72,0 x 56,0 x 55,0 cm • Gerätemass[4] (H x B x T): 71,2 x 55,8 x 54,5 cm	• Flachscharnier-Technik • Türanschlag rechts, wechselbar • **Unterbau** • 220 – 240 V • Nischenmass[4] (H x B x T): 82,0 x 60,0 x 55,0 cm • Gerätemass[4] (H x B x T): 82,0 x 59,8 x 54,8 cm
Zubehör	1 Eiswürfelschale	1 Eiswürfelschale	1 Eiswürfelschale
Sonder-zubehör	• KF20ZAX0, Türfront mit Alu-Dekorrahmen	• KF10ZAX0, Türfront mit Alu-Dekorrahmen	• KF10ZAX0, Türfront mit Alu-Dekorrahmen
Katalogpreis*	**1'350.– inkl. MwSt.** *1'248.84 exkl. MwSt.* exkl. vRB **28.10** / *26.–*	**1'240.– inkl. MwSt.** *1'147.09 exkl. MwSt.* exkl. vRB **28.10** / *26.–*	**1'590.– inkl. MwSt.** *1'470.86 exkl. MwSt.* exkl. vRB **28.10** / *26.–*

* Die aufgeführten Preise sind in Schweizer Franken inkl. MwSt. / exkl. MwSt.
Alle Preise sind exkl. des obligatorischen vorgezogenen Recyclingbeitrags (vRB).
Die angegebenen Preise sind unverbindliche Preisempfehlungen; unsere Händler sind in der Gestaltung frei.
[1] Auf einer Energie-Effizienzklasse-Skala von A bis G.

iQ500 | Weintemperierschrank mit Glastür Nischenmass: 82 x 60 x 56 cm

KU21WAHG0

iQ500 | Weinklimaschrank mit Glastür Nischenmass: 82 x 30 x 55 cm

KU20WVHF0

Leistung und Verbrauch	• Energie-Effizienzklasse[1]: G • Energie[2]: 130 kWh • Nutzinhalt gesamt: 120 Liter • Geräusch-Wert: 38 dB (A) re 1 pW • Geräusch-Effizienzklasse: C • Klimaklasse SN-ST	• Energie-Effizienzklasse[1]: F • Energie[2]: 100 kWh • Nutzinhalt gesamt: 58 Liter • Geräusch-Wert: 38 dB (A) re 1 pW • Geräusch-Effizienzklasse: C • Klimaklasse SN-ST
Design und Komfort	• Glastür mit UV-Schutz: 3-fach Verglasung • LED-Innenbeleuchtung • Beleuchtung ein-/ausschaltbar • Präsenterlicht • Optische und akustische Warneinrichtung bei geöffneter Tür • Kindersicherung	• Glastür mit UV-Schutz: 3-fach Verglasung • LED-Innenbeleuchtung mit softStart • Beleuchtung ein-/ausschaltbar • Präsenterlicht • Optische und akustische Warneinrichtung bei geöffneter Tür • Kindersicherung
Weinlagern	• Nutzinhalt Kühlfächer: 120 l • airFresh-Filter • Temperaturbereich: 5 – 20 °C • Dynamische Kühlung durch Innenventilator • Abtau-Automatik • Anzahl Standardweinflaschen: 44 • Anzahl der Temperaturzonen: 2 • Anzahl Eichentrays Kühlen: 3	• Nutzinhalt Kühlfächer: 58 l • Temperaturbereich: 5 – 20 °C • Dynamische Kühlung durch Innenventilator • Anzahl Standardweinflaschen: 21 • Anzahl der Temperaturzonen: 1 • Anzahl Eichentrays Kühlen: 3
Technische Informationen	• Unterbaufähig • Flachscharnier-Technik • Mit Sockelaggregat, Be- u. Entlüftung komplett durch den Sockel • Sockelhöhe verstellbar von 10,2 bis 18,1 cm • Türöffnungswinkel 115° • Türanschlag rechts, wechselbar • Nischenmass[4] (H x B x T): 82,0 x 60,0 x 56,0 cm • Gerätemass[4] (H x B x T): 81,8 x 59,8 x 58,1 cm	• Unterbaufähig • Flachscharnier-Technik • Mit Sockelaggregat, Be- u. Entlüftung komplett durch den Sockel • Sockelhöhe verstellbar von 10,2 bis 18,1 cm • Türöffnungswinkel 115° • Türanschlag rechts, wechselbar • Nischenmass[4] (H x B x T): 82,0 x 30,0 x 55,0 cm • Gerätemass[4] (H x B x T): 81,8 x 29,8 x 56,7 cm
Katalogpreis*	**2'730.– inkl. MwSt.** *2'525.44 exkl. MwSt.* exkl. vRB **28.10** / *26.–*	**1'880.– inkl. MwSt.** *1'739.13 exkl. MwSt.* exkl. vRB **28.10** / *26.–*

[2] Energieverbrauch pro Jahr.
[3] Damit der deklarierte Energieverbrauch erzielt wird, sind die dem Gerät beigefügten Abstandhalter zu verwenden. Hierdurch vergrössert sich die Gerätetiefe um ca. 3,5 cm. Das Gerät ist ohne Verwendung der Abstandhalter voll funktionsfähig, hat aber einen geringfügig höheren Energieverbrauch.
[4] Technische Zeichnungen zu diesen Geräten siehe ab Seite 190.

	iQ700 | Kühl-Gefrier-Kombination Gerätehöhe: 2030 mm KG39NSBBF	iQ500 | Kühl-Gefrier-Kombination Gerätehöhe: 2030 mm KG39N4X1F
Leistung und Verbrauch	• Energie-Effizienzklasse[1]: B • Energie[2/3]: 129 kWh • Nutzinhalt gesamt: 363 Liter • Nutzinhalt Kühlfächer gesamt: 260 Liter • Nutzinhalt Tiefkühlfächer gesamt: 103 Liter • Geräusch-Wert: 33 dB (A) re 1 pW • Geräusch-Effizienzklasse: B • Klimaklasse SN-T	• Energie-Effizienzklasse[1]: **A -10 %[6]** • Energie[2/3]: 101 kWh • Nutzinhalt gesamt: 363 Liter • Nutzinhalt Kühlfächer gesamt: 260 Liter • Nutzinhalt Tiefkühlfächer gesamt: 103 Liter • Geräusch-Wert: **29 dB** (A) re 1 pW • Geräusch-Effizienzklasse: A • Klimaklasse SN-T
Design und Komfort	• **Total noFrost:** nie wieder abtauen und keine Wassertropfen mehr an der Rückwand des Kühlschranks • Home Connect • Türen aus schwarzem satinierten Glas, Seitenwände cast iron • Elektronische Temperaturregelung, über LED ablesbar • Getrennte Temperaturregelung für Kühl- und Gefrierraum • Optische und akustische Warneinrichtung bei geöffneter Tür und bei unzulässigem Temperaturanstieg im Gefrierteil • Metallrückwand	• **Total noFrost:** nie wieder abtauen und keine Wassertropfen mehr an der Rückwand des Kühlschranks • Tür gebürsteter Stahl antiFingerprint, Seitenwände cast iron • Getrennte, elektronische Temperaturregelung, über LED ablesbar • Getrennte Temperaturregelung für Kühl- und Gefrierraum • Optische und akustische Warneinrichtung bei geöffneter Tür und bei unzulässigem Temperaturanstieg im Gefrierteil • Metallrückwand
Kühlteil	• Kühlraum: 260 l Nutzinhalt • superKühlen • Multi-Airflow-System • 5 Abstellflächen aus Sicherheitsglas, davon 3 höhenverstellbar • Flaschenkühler, verchromter Flaschenrost • 4 Türabsteller, davon 1 Flaschenabsteller und 1 Butter-/ Käsefach • LED-Innenbeleuchtung mit softStart	• Kühlraum: 260 l Nutzinhalt • superKühlen • Multi-Airflow-System • 5 Abstellflächen aus Sicherheitsglas, davon 3 höhenverstellbar • Flaschenkühler, verchromter Flaschenrost • 4 Türabsteller, davon 1 Flaschenabsteller und 1 Butter-/ Käsefach • dimLight: sanft aufdimmende LED-Innenbeleuchtung
Frischhalte-system	• 1 hyperFresh ◀0 °C▶ Box: Fisch und Fleisch bleiben länger frisch • 1 hyperFresh Box: hält Obst und Gemüse länger frisch	• 1 hyperFresh 0 °C Box: Fisch und Fleisch bleiben länger frisch • 1 hyperFresh Box: hält Obst und Gemüse länger frisch
Gefrierteil	• ✱ ✱✱✱-Gefrierraum: 103 l Nutzinhalt • superGefrieren • Lagerzeit bei Störung: 18 Std. • Gefriervermögen: 10 kg in 24 Std. • 3 transparente Gefriergut-Schubladen • freezerLight	• ✱ ✱✱✱-Gefrierraum: 103 l Nutzinhalt • superGefrieren • Lagerzeit bei Störung: 22 Std. • Gefriervermögen: 11 kg in 24 Std. • 3 transparente Gefriergut-Schubladen • freezerLight
Technische Informationen	• Türanschlag rechts, wechselbar • Höhenverstellbare Füsse vorne, Rollen hinten • 220 – 240 V • Gerätemass[4] (H x B x T): 203,0 x 60,0 x 66,5 cm	• Türanschlag rechts, wechselbar • Höhenverstellbare Füsse vorne, Rollen hinten • 220 – 240 V • Gerätemass[4] (H x B x T): 203,0 x 60,0 x 66,5 cm
Zubehör	1 Eiswürfelschale	1 Eiswürfelschale
Katalogpreis*	**3'190.– inkl. MwSt.** *2'950.97 exkl. MwSt.* exkl. vRB **28.10** / *26.–*	**3'390.– inkl. MwSt.** *3'135.99 exkl. MwSt.* exkl. vRB **28.10** / *26.–*

* Die aufgeführten Preise sind in Schweizer Franken inkl. MwSt. / exkl. MwSt.
Alle Preise sind exkl. des obligatorischen vorgezogenen Recyclingbeitrags (vRB).
Die angegebenen Preise sind unverbindliche Preisempfehlungen; unsere Händler sind in der Gestaltung frei.
[1] Auf einer Energie-Effizienzklasse-Skala von A bis G.
[2] Energieverbrauch pro Jahr.

Voraussichtlich verfügbar ab 06/2026 als KG36NVICG¶

	iQ500 | Kühl-Gefrier-Kombination Gerätehöhe: 2010 mm KG39EAICA	iQ500 | Kühl-Gefrier-Kombination Gerätehöhe: 1860 mm KG36N2ICF
Leistung und Verbrauch	• Energie-Effizienzklasse[1]: C • Energie[2/3]: 149 kWh • Nutzinhalt gesamt: 343 Liter • Nutzinhalt Kühlfächer gesamt: 249 Liter • Nutzinhalt Tiefkühlfächer gesamt: 94 Liter • Geräusch-Wert: 38 dB (A) re 1 pW • Geräusch-Effizienzklasse: C • Klimaklasse SN-T	• Energie-Effizienzklasse[1]: C • Energie[2/3]: 159 kWh • Nutzinhalt gesamt: 321 Liter • Nutzinhalt Kühlfächer gesamt: 218 Liter • Nutzinhalt Tiefkühlfächer gesamt: 103 Liter • Geräusch-Wert: 35 dB (A) re 1 pW • Geräusch-Effizienzklasse: B • Klimaklasse SN-T
Design und Komfort	• Elektronische Temperaturregelung, exakt digital ablesbar • Getrennte Temperaturregelung für Kühl- und Gefrierraum • Tür gebürsteter Stahl antiFingerprint, Seitenwände Pearl Grey (VZF 07127) • Optische und akustische Warneinrichtung bei geöffneter Tür und bei unzulässigem Temperaturanstieg im Gefrierteil mit Memory-Funktion • Urlaubsschaltung	• **Total noFrost:** nie wieder abtauen und keine Wassertropfen mehr an der Rückwand des Kühlschranks • Elektronische Temperaturregelung, über LED ablesbar • Getrennte Temperaturregelung für Kühl- und Gefrierraum • Tür gebürsteter Stahl antiFingerprint, Seitenwände Pearl Grey (VZF 07127) • Optische und akustische Warneinrichtung bei geöffneter Tür und bei unzulässigem Temperaturanstieg im Gefrierteil
Kühlteil	• Kühlraum: 249 l Nutzinhalt • superKühlen • 5 Abstellflächen aus Sicherheitsglas, davon 2 höhenverstellbar • Verchromter Flaschenrost • 4 Türabsteller, davon 1 Flaschenabsteller • Dynamische Kühlung durch Innenventilator • Abtau-Automatik • LED-Beleuchtung	• Kühlraum: 218 l Nutzinhalt • superKühlen • 4 Abstellflächen aus Sicherheitsglas, davon 2 höhenverstellbar • Verchromter Flaschenrost • 3 Türabsteller, davon 1 Flaschenabsteller • LED-Innenbeleuchtung mit softStart
Frischhalte-system	• 1 hyperFresh ◀ 0 °C ▶ Box: Fisch und Fleisch bleiben länger frisch • 1 hyperFresh Box: hält Obst und Gemüse länger frisch	• 1 hyperFresh ◀ 0 °C ▶ Box: Fisch und Fleisch bleiben länger frisch • 1 hyperFresh Box mit Feuchteregelung: hält Obst und Gemüse länger frisch
Gefrierteil	• ✱ ✱✱✱-Gefrierraum: 94 l Nutzinhalt • superGefrieren • lowFrost • Lagerzeit bei Störung: 18 Std. • Gefriervermögen: 5,5 kg in 24 Std. • varioZone • 3 transparente Gefriergut-Schubladen, davon 1 bigBox	• ✱ ✱✱✱-Gefrierraum: 103 l Nutzinhalt • superGefrieren • Lagerzeit bei Störung: 14 Std. • Gefriervermögen: 9,5 kg in 24 Std. • 3 transparente Gefriergut-Schubladen
Technische Informationen	• Türanschlag rechts, wechselbar • Höhenverstellbare Füsse vorne, Rollen hinten • Tauwasserablauf • 220 – 240 V • Gerätemass[4] (H x B x T): 201,0 x 60,0 x 65,0 cm	• Türanschlag rechts, wechselbar • Höhenverstellbare Füsse vorne, Rollen hinten • 220 – 240 V • Gerätemass[4] (H x B x T): 186,0 x 60,0 x 66,5 cm
Zubehör		1 Eiswürfelschale
Katalogpreis*	**1'840.– inkl. MwSt.** *1'702.13 exkl. MwSt.* exkl. vRB **28.10** / *26.–*	**2'130.– inkl. MwSt.** *1'970.40 exkl. MwSt.* exkl. vRB **28.10** / *26.–*

[3] Damit der deklarierte Energieverbrauch erzielt wird, sind die dem Gerät beigefügten Abstandhalter zu verwenden. Hierdurch vergrössert sich die Gerätetiefe um ca. 3,5 cm. Das Gerät ist ohne Verwendung der Abstandhalter voll funktionsfähig, hat aber einen geringfügig höheren Energieverbrauch.
[4] Technische Zeichnungen zu diesen Geräten siehe ab Seite 192.
[5] Anlauftermine sind vorläufig. Eine Lieferfähigkeit zu diesem Datum kann nicht zugesagt werden.
[6] Mindestens 10 % effizienter (101 kWh/Jahr) als der Grenzwert (112 kWh/Jahr) der Energieeffizienzklasse A gemäss der delegierten EU-Regulierung 2019/2016.

iQ500 | Kühl-Gefrier-Kombination
Gerätehöhe: 1860 mm

KG36EAICA

Leistung und Verbrauch	• Energie-Effizienzklasse[1]: C • Energie[2/3]: 149 kWh • Nutzinhalt gesamt: 308 Liter • Nutzinhalt Kühlfächer gesamt: 214 Liter • Nutzinhalt Tiefkühlfächer gesamt: 94 Liter • Geräusch-Wert: 38 dB (A) re 1 pW • Geräusch-Effizienzklasse: C • Klimaklasse SN-T
Design und Komfort	• Elektronische Temperaturregelung, digital ablesbar • Getrennte Temperaturregelung für Kühl- und Gefrierraum • Tür gebürsteter Stahl antiFingerprint, Seitenwände Pearl Grey (VZF 07127) • Optische und akustische Warneinrichtung bei geöffneter Tür und bei unzulässigem Temperaturanstieg im Gefrierteil mit Memory-Funktion • Urlaubsschaltung
Kühlteil	• Kühlraum: 214 l Nutzinhalt • superKühlen • 4 Abstellflächen aus Sicherheitsglas, davon 2 höhenverstellbar • 3 Türabsteller, davon 1 Flaschenabsteller • Verchromter Flaschenrost • Abtau-Automatik • LED-Beleuchtung
Frischhalte-system	• 1 hyperFresh ◀0 °C▶ Box: Fisch und Fleisch bleiben länger frisch • 1 hyperFresh Box mit Feuchteregelung: hält Obst und Gemüse länger frisch
Gefrierteil	• * ***-Gefrierraum: 94 l Nutzinhalt • superGefrieren • lowFrost • Lagerzeit bei Störung: 18 Std. • Gefriervermögen: 5,5 kg in 24 Std. • 3 transparente Gefriergut-Schubladen, davon 1 bigBox
Technische Informationen	• Türanschlag rechts, wechselbar • Höhenverstellbare Füsse vorne, Rollen hinten • Tauwasserablauf • 220 – 240 V • Gerätemass[4] (H x B x T): 186,0 x 60,0 x 65,0 cm
Zubehör	
Katalogpreis*	**1'780.– inkl. MwSt.** *1'646.62 exkl. MwSt.* exkl. vRB **28.10** / *26.–*

* Die aufgeführten Preise sind in Schweizer Franken inkl. MwSt. / exkl. MwSt.
Alle Preise sind exkl. des obligatorischen vorgezogenen Recyclingbeitrags (vRB).
Die angegebenen Preise sind unverbindliche Preisempfehlungen; unsere Händler sind in der Gestaltung frei.

[1] Auf einer Energie-Effizienzklasse-Skala von A bis G.
[2] Energieverbrauch pro Jahr.

E A↑G

hyperFresh

anti Fingerprint

LED Licht

Voraussichtlich verfügbar ab 04/2026 als KS36NAXCG¶

E A↑G

Total noFrost

iceTwister

multiAirflow-System

LED Licht

iQ300 | Kühlschrank Gerätehöhe: 1860 mm

KS36VVIEP

iQ700 | Kühl-Gefrier-Kombination mehrtürig, Gerätehöhe: 1830 mm

KF96RSBEA

	iQ300	iQ700
Leistung und Verbrauch	• Energie-Effizienzklasse[1]: E • Energie[2/3]: 116 kWh • Nutzinhalt gesamt: 346 Liter • Nutzinhalt Kühlfächer gesamt: 346 Liter • Geräusch-Wert: 39 dB (A) re 1 pW • Geräusch-Effizienzklasse: C • Klimaklasse SN-T	• Energie-Effizienzklasse[1]: E • Energie[2/3]: 320 kWh • Nutzinhalt gesamt: 572 Liter • Nutzinhalt Kühlfächer gesamt: 401 Liter • Nutzinhalt Tiefkühlfächer gesamt: 171 Liter • Geräusch-Wert: 39 dB (A) re 1 pW • Geräusch-Effizienzklasse: C • Klimaklasse SN-T
Design und Komfort	• Elektronische Temperaturregelung über LED ablesbar • freshSense: konstante Temperatur durch intelligente Sensortechnik • Tür gebürsteter Stahl antiFingerprint, Seitenwände Pearl Grey (VZF 07127) • Urlaubsschaltung	• **Total noFrost:** nie wieder abtauen und keine Wassertropfen mehr an der Rückwand des Kühlschranks • Elektronische Temperaturregelung, digital ablesbar • Tür schwarz, Seitenwände cast iron • Akustischer Türalarm • Akustisches Warnsystem bei Temperaturanstieg • Frische Modus
Kühlteil	• Kühlraum: 346 l Nutzinhalt • superKühlen • 7 Abstellflächen aus Sicherheitsglas, davon 5 höhenverstellbar • Verchromter Flaschenrost • 5 Türabsteller, davon 2 Flaschenabsteller und 1 Butter-/Käsefach • Dynamische Kühlung durch Innenventilator • Abtau-Automatik • LED-Beleuchtung	• Kühlraum: 401 l Nutzinhalt • superKühlen • airFresh Filter • 5 Abstellflächen aus Sicherheitsglas, davon 4 höhenverstellbar und ausziehbar • 6 Türabsteller, davon 2 Flaschenabsteller und 1 Butter-/Käsefach • Abtau-Automatik • LED-Beleuchtung
Frischhalte-system	• 1 hyperFresh Box mit Feuchteregelung: hält Obst und Gemüse länger frisch	• 1 freshBox auf Rollen
Gefrierteil		• ✱ ✱✱✱-Gefrierraum: 171 l Nutzinhalt • superGefrieren • iceTwister • Lagerzeit bei Störung: 17,5 Std. • Gefriervermögen: 14 kg in 24 Std. • 3 transparente Gefriergut-Schubladen
Weinlagern		• Getränkeschublade mit vordefinierten Temperatureinstellungen und Möglichkeit zur individuellen Einstellung über die Siemens Hausgeräte App
Technische Informationen	• Türanschlag links, wechselbar • Höhenverstellbare Füsse vorne, Rollen hinten • Türöffnungswinkel 90° • 220 – 240 V • Gerätemass[4] (H x B x T): 186,0 x 60,0 x 65,0 cm	• 4 Rollen zum leichteren Transport, 3 davon höhenverstellbar zur Ausrichtung • 220 – 240 V • Gerätemass[4] (H x B x T): 183,0 x 90,5 x 73,6 cm
Sonder-zubehör	KS39ZAL00, Verbindungssatz KS36, GS36N, inox	
Katalogpreis*	**1'840.– inkl. MwSt.** *1'702.13 exkl. MwSt.* exkl. vRB **28.10** / *26.–*	**8'600.– inkl. MwSt.** *7'955.60 exkl. MwSt.* exkl. vRB **50.05** / *46.30*

[3] Damit der deklarierte Energieverbrauch erzielt wird, sind die dem Gerät beigefügten Abstandhalter zu verwenden. Hierdurch vergrössert sich die Gerätetiefe um ca. 3,5 cm. Das Gerät ist ohne Verwendung der Abstandhalter voll funktionsfähig, hat aber einen geringfügig höheren Energieverbrauch.
[4] Technische Zeichnungen zu diesen Geräten siehe ab Seite 192.
[5] Anlauftermine sind vorläufig. Eine Lieferfähigkeit zu diesem Datum kann nicht zugesagt werden.

Vorteile,

Eis- und Wasserspender

Eis- und Wasserspender mit Wasseranschluss: immer frische Eiswürfel und gekühltes Wasser aus dem Eisbereiter
Aus dem integrierten Eisbereiter im Gefrierfach bekommst du auf Wunsch Eiswürfel oder Crushed Ice, während im Kühlschrank immer erfrischend kühles, gefiltertes Wasser auf dich wartet – dank Anschluss an die Wasserversorgung.

Multifunktions-Ablage

Multifunktions-Ablage: diese Aluminium-Ablage kann entweder als Flaschenregal oder als flache Ablage genutzt werden
Die Multifunktions-Ablage ist ideal für Flaschen und andere Lebensmittel. Die Mulden in der Aluminium-Ablage halten die Flaschen an Ort und Stelle.

LED Licht

LED-Licht: gleichmässig und bis in die kleinste Kühlschrankecke, damit du immer alles findest
Du möchtest auf einen Blick sehen, was du alles im Kühlschrank hast? Da hilft LED-Beleuchtung.

Individuelle Temperaturregelung

Individuelle Temperaturregelung: die separate Einstellung der Temperatur von Kühl- und Gefrierbereich kann beim Energiesparen helfen
Steuere den Kühl- und Gefrierbereich getrennt voneinander – für mehr Flexibilität und nach deinen persönlichen Anforderungen.

die dich nicht kalt lassen werden

Total noFrost

Total noFrost: nie wieder abtauen und keine Wassertropfen mehr an der Rückwand des Kühlschranks
Das Total noFrost-System lässt trockene Luft zirkulieren, damit dein Gefrierbereich eisfrei und die Rückwand deines Kühlschranks trocken bleibt.

freezerLight

freezerLight: die optimale Innenbeleuchtung für deinen Gefrierschrank
Leuchtet deinen Kühlschrank mit einem hellen LED-Seitenlicht und deinen Gefrierschrank mit einem separaten LED-Licht optimal aus.

* Die aufgeführten Preise sind in Schweizer Franken inkl. MwSt. / exkl. MwSt.
Alle Preise sind exkl. des obligatorischen vorgezogenen Recyclingbeitrags (vRB).
Die angegebenen Preise sind unverbindliche Preisempfehlungen; unsere Händler sind in der Gestaltung frei.
[1] Auf einer Energie-Effizienzklasse-Skala von A bis G.
[2] Energieverbrauch pro Jahr.

	iQ500 | Kühl-Gefrier-Kombination Multidoor, Gerätehöhe: 1830 mm KF96DAXEA	iQ500 | Kühl-Gefrier-Kombination Multidoor, Gerätehöhe: 1830 mm KF96NAXEA
Leistung und Verbrauch	• Energie-Effizienzklasse[1]: E • Energie[2/3]: 327 kWh • Nutzinhalt gesamt: 574 Liter • Nutzinhalt Kühlfächer gesamt: 375 Liter • Nutzinhalt Tiefkühlfächer gesamt: 199 Liter • Geräusch-Wert: 39 dB (A) re 1 pW • Geräusch-Effizienzklasse: C • Klimaklasse SN-T	• Energie-Effizienzklasse[1]: E • Energie[2/3]: 333 kWh • Nutzinhalt gesamt: 605 Liter • Nutzinhalt Kühlfächer gesamt: 405 Liter • Nutzinhalt Tiefkühlfächer gesamt: 200 Liter • Geräusch-Wert: 38 dB (A) re 1 pW • Geräusch-Effizienzklasse: C • Klimaklasse SN-T
Design und Komfort	• **Total noFrost:** nie wieder abtauen und keine Wassertropfen mehr an der Rückwand des Kühlschranks • Home Connect • LED-Beleuchtung im Kühlteil • Tür gebürsteter schwarzer Stahl antiFingerprint, Seitenwände cast iron • Metallrückwand • Innenausstattung mit Metall-Applikationen • Elektronische Temperaturregelung, digital ablesbar • Akustische Warnanzeige • Optische Warnanzeige Tür offen • Getrennte Temperaturregelung für Kühl- und Gefrierraum • Energie-Sparschaltung • Urlaubsschaltung	• **Total noFrost:** nie wieder abtauen und keine Wassertropfen mehr an der Rückwand des Kühlschranks • LED-Beleuchtung • Elektronische Temperaturregelung, digital ablesbar • Tür gebürsteter schwarzer Stahl antiFingerprint, Seitenwände cast iron • Metallrückwand • Akustischer Türalarm • Akustisches Warnsystem bei Temperaturanstieg • Kindersicherung
Kühlteil	• Kühlraum: 375 l Nutzinhalt • superKühlen • Multi-Airflow-System • 6 Abstellflächen aus Sicherheitsglas, davon 5 höhenverstellbar • 5 Türabsteller, davon 1 Flaschenabsteller und 1 Butter-/Käsefach • Abtau-Automatik	• Kühlraum: 405 l Nutzinhalt • superKühlen • Multi-Airflow-System • 4 Abstellflächen aus Sicherheitsglas, davon 3 höhenverstellbar und ausziehbar • 5 Türabsteller, davon 1 Flaschenabsteller und 1 Butter-/Käsefach • Abtau-Automatik
Frischhalte-system	• 1 hyperFresh ◀0°C▶ Box: Fisch und Fleisch bleiben länger frisch • 1 hyperFresh Box mit Feuchteregelung auf Rollen: hält Obst und Gemüse länger frisch	• 1 hyperFresh ◀0°C▶ Box: Fisch und Fleisch bleiben länger frisch • 1 hyperFresh Box mit Feuchteregelung: hält Obst und Gemüse länger frisch
Eis und Wasser	• Crushed Eis, Eiswürfel oder kaltes Trinkwasser bei Betätigung der Spendertaste mit LED Beleuchtung • Wasserspender mit direktem Wasseranschluss • Automatischer Eiswürfelbereiter • Wasserfilter, Dispenser für Trinkwasser, Crushed Eis, Eiswürfel	
Gefrierteil	• ✱ ✱✱✱-Gefrierraum: 199 l Nutzinhalt • superGefrieren • Lagerzeit bei Störung: 11 Std. • Gefriervermögen: 16 kg in 24 Std. • freezerLight • 6 transparente Gefriergut-Schubladen • LED Beleuchtung	• ✱ ✱✱✱-Gefrierraum: 200 l Nutzinhalt • superGefrieren • Lagerzeit bei Störung: 15 Std. • Gefriervermögen: 13 kg in 24 Std. • 6 transparente Gefriergut-Schubladen
Technische Informationen	• 4 Rollen zum leichteren Transport, 3 davon höhenverstellbar zur Ausrichtung • 220 – 240 V • Länge des Anschlusskabels: 240 cm • Gerätemass[4] (H x B x T): 183,0 x 90,5 x 73,1 cm	• 4 Rollen zum leichteren Transport, 3 davon höhenverstellbar zur Ausrichtung • 220 – 240 V • Länge des Anschlusskabels: 240 cm • Gerätemass[4] (H x B x T): 183,0 x 90,5 x 73,1 cm
Zubehör		1 Eiswürfelschale
Katalogpreis*	**5'790.– inkl. MwSt.** *5'356.15 exkl. MwSt.* exkl. vRB **50.05** / *46.30*	**4'270.– inkl. MwSt.** *3'950.05 exkl. MwSt.* exkl. vRB **50.05** / *46.30*

[3] Damit der deklarierte Energieverbrauch erzielt wird, sind die dem Gerät beigefügten Abstandhalter zu verwenden. Hierdurch vergrössert sich die Gerätetiefe um ca. 3,5 cm. Das Gerät ist ohne Verwendung der Abstandhalter voll funktionsfähig, hat aber einen geringfügig höheren Energieverbrauch.
[4] Technische Zeichnungen zu diesen Geräten siehe ab Seite 194.

iQ500 | Kühl-Gefrier-Kombination Side by Side, Gerätehöhe: 1790 mm
KA93GAIDP

iQ500 | Kühl-Gefrier-Kombination Side by Side, Gerätehöhe: 1790 mm
KA93GAIEP

Leistung und Verbrauch	• Energie-Effizienzklasse[1]: D • Energie[2/3]: 258 kWh • Nutzinhalt gesamt: 560 Liter • Nutzinhalt Kühlfächer gesamt: 369 Liter • Nutzinhalt Tiefkühlfächer gesamt: 191 Liter • Geräusch-Wert: 41 dB (A) re 1 pW • Geräusch-Effizienzklasse: C • Klimaklasse SN-T	• Energie-Effizienzklasse[1]: E • Energie[2/3]: 323 kWh • Nutzinhalt gesamt: 560 Liter • Nutzinhalt Kühlfächer gesamt: 369 Liter • Nutzinhalt Tiefkühlfächer gesamt: 191 Liter • Geräusch-Wert: 42 dB (A) re 1 pW • Geräusch-Effizienzklasse: D • Klimaklasse SN-T
Design und Komfort	• **Total noFrost:** nie wieder abtauen und keine Wassertropfen mehr an der Rückwand des Kühlschranks • LED-Beleuchtung • Aussen mit Digitalanzeige: alles im Blick und perfekt unter Kontrolle • Elektronische Temperaturregelung, digital ablesbar • Tür gebürsteter Stahl antiFingerprint, Seitenwände grau • Getrennte Temperaturregelung für Kühl- und Gefrierraum • Optische und akustische Warneinrichtung bei geöffneter Tür	• **Total noFrost:** nie wieder abtauen und keine Wassertropfen mehr an der Rückwand des Kühlschranks • LED-Beleuchtung • Aussen mit Digitalanzeige: alles im Blick und perfekt unter Kontrolle • Elektronische Temperaturregelung, digital ablesbar • Tür gebürsteter Stahl antiFingerprint, Seitenwände grau • Getrennte Temperaturregelung für Kühl- und Gefrierraum • Optische und akustische Warneinrichtung bei geöffneter Tür
Kühlteil	• Kühlraum: 369 l Nutzinhalt • superKühlen • Multi-Airflow-System • 5 Abstellflächen aus Sicherheitsglas • 4 Türabsteller, davon 1 Flaschenabsteller	• Kühlraum: 369 l Nutzinhalt • superKühlen • Multi-Airflow-System • 5 Abstellflächen aus Sicherheitsglas • 4 Türabsteller, davon 1 Flaschenabsteller
Frischhalte-system	• 2 freshBoxen auf Rollen	• 2 freshBoxen auf Rollen
Eis und Wasser	• Automatischer Eiswürfelbereiter • Crushed Eis, Eiswürfel oder kaltes Trinkwasser bei Betätigung der Spendertaste mit LED Beleuchtung • Wasserfilter entnehmbar • Länge Zulaufschlauch: 300 cm	• Automatischer Eiswürfelbereiter • Crushed Eis, Eiswürfel oder kaltes Trinkwasser bei Betätigung der Spendertaste mit LED Beleuchtung • Wasserfilter entnehmbar • Länge Zulaufschlauch: 300 cm
Gefrierteil	• ✱ ✱✱✱-Gefrierraum: 191 l Nutzinhalt • superGefrieren • Lagerzeit bei Störung: 3 Std. • Gefriervermögen: 12 kg in 24 Std. • 2 transparente Gefriergut-Schubladen • 3 Türabsteller im Gefrierraum	• ✱ ✱✱✱-Gefrierraum: 191 l Nutzinhalt • superGefrieren • Lagerzeit bei Störung: 3 Std. • Gefriervermögen: 12 kg in 24 Std. • 2 transparente Gefriergut-Schubladen • 3 Türabsteller im Gefrierraum
Technische Informationen	• Gerät auf 4 Rollen, justierbar • 220 – 240 V • Länge des Anschlusskabels: 170 cm • Gerätemass[4] (H x B x T): 178,7 x 90,8 x 70,7 cm	• Gerät auf 4 Rollen, justierbar • 220 – 240 V • Länge des Anschlusskabels: 170 cm • Gerätemass[4] (H x B x T): 178,7 x 90,8 x 70,7 cm
Zubehör	1 Anschlussschlauch	1 Anschlussschlauch
Katalogpreis*	**5'690.– inkl. MwSt.** *5'263.64 exkl. MwSt.* exkl. vRB **50.05** / *46.30*	**5'100.– inkl. MwSt.** *4'717.85 exkl. MwSt.* exkl. vRB **50.05** / *46.30*

* Die aufgeführten Preise sind in Schweizer Franken inkl. MwSt. / exkl. MwSt.
Alle Preise sind exkl. des obligatorischen vorgezogenen Recyclingbeitrags (vRB).
Die angegebenen Preise sind unverbindliche Preisempfehlungen; unsere Händler sind in der Gestaltung frei.
[1] Auf einer Energie-Effizienzklasse-Skala von A bis G.

E A↑G

Total noFrost

anti Fingerprint

LED Licht

E A↑G

Total noFrost

hyperFresh

anti Fingerprint

LED Licht

Lieferbar bis 04/2026

iQ500 | Kühl-Gefrier-Kombination Side by Side, Gerätehöhe: 1790 mm

KA93DAIEP

iQ300 | Kühl-Gefrier-Kombination Side by Side, Gerätehöhe: 1860 mm

KA95NVIEP (bestehend aus KS36VVIEP, GS36NVIEP und Verbindungssatz)

Leistung und Verbrauch	• Energie-Effizienzklasse[1]: E • Energie[2/3]: 323 kWh • Nutzinhalt gesamt: 562 Liter • Nutzinhalt Kühlfächer gesamt: 371 Liter • Nutzinhalt Tiefkühlfächer gesamt: 191 Liter • Geräusch-Wert: 42 dB (A) re 1 pW • Geräusch-Effizienzklasse: D • Klimaklasse SN-T	• Energie-Effizienzklasse[1]: E • Energie Kühlschrank [2/3]: 116 kWh • Energie Gefrierschrank [2/3]: 234 kWh • Nutzinhalt gesamt: 588 Liter • Nutzinhalt Kühlfächer gesamt: 346 Liter • Nutzinhalt Tiefkühlfächer gesamt: 242 Liter • Geräusch-Wert: 39 dB (A) re 1 pW • Geräusch-Effizienzklasse: C • Klimaklasse SN-T
Design und Komfort	• **Total noFrost:** nie wieder abtauen und keine Wassertropfen mehr an der Rückwand des Kühlschranks • LED-Beleuchtung • Aussen mit Digitalanzeige: alles im Blick und perfekt unter Kontrolle • Elektronische Temperaturregelung, digital ablesbar • Tür gebürsteter Stahl antiFingerprint, Seitenwände grau • Getrennte Temperaturregelung für Kühl- und Gefrierraum • Optische und akustische Warneinrichtung bei geöffneter Tür • Automatischer Eiswürfelbereiter	• **Total noFrost:** nie wieder abtauen und keine Wassertropfen mehr an der Rückwand des Kühlschranks • LED-Beleuchtung • Elektronische Temperaturregelung, über LED ablesbar • freshSense: konstante Temperatur durch intelligente Sensortechnik • Tür gebürsteter Stahl antiFingerprint, Seitenwände Pearl Grey (VZF 07127) • Akustische Warneinrichtung bei geöffneter Tür • Optische und akustische Warnung bei unzulässigem Temperaturanstieg im Gefrierteil
Kühlteil	• Kühlraum: 371 l Nutzinhalt • superKühlen • Multi-Airflow-System • 5 Abstellflächen aus Sicherheitsglas • 8 Türabsteller, davon 1 Flaschenabsteller • Verchromter Flaschenrost	• Kühlraum: 346 l Nutzinhalt • superKühlen • 7 Abstellflächen aus Sicherheitsglas, davon 5 höhenverstellbar • Verchromter Flaschenrost • 5 Türabsteller, davon 1 Flaschenabsteller und 1 Butter-/Käsefach • Dynamische Kühlung durch Innenventilator • Abtau-Automatik
Frischhalte-system	• 2 freshBoxen auf Rollen	• 1 hyperFresh Box mit Feuchteregelung: hält Obst und Gemüse länger frisch
Gefrierteil	• * ***-Gefrierraum: 191 l Nutzinhalt • superGefrieren • Lagerzeit bei Störung: 3 Std. • Gefriervermögen: 12 kg in 24 Std. • 2 transparente Gefriergut-Schubladen • 3 Türabsteller im Gefrierraum	• * ***-Gefrierraum: 242 l Nutzinhalt • superGefrieren • Lagerzeit bei Störung: 9 Std. • Gefriervermögen: 18 kg in 24 Std. • easyAccess Zone • varioZone • 4 transparente Gefriergut-Schubladen, davon 2x bigBox
Technische Informationen	• Gerät auf 4 Rollen, justierbar • 220 – 240 V • Länge des Anschlusskabels: 170 cm • Gerätemass[4] (H x B x T): 178,7 x 90,8 x 70,7 cm	• Türanschlag rechts, wechselbar • Höhenverstellbare Füsse vorne, Rollen hinten • Türöffnungswinkel 90° • 220 – 240 V • Gerätemass[4] (H x B x T): 186,0 x 60,0 x 65,0 cm (Kühlschrank), 186,0 x 60,0 x 65,0 cm (Gefrierschrank)
Zubehör	1 Anschlussschlauch	2 Kälteakkus, 1 Eiswürfelschale
Katalogpreis*	**4'550.– inkl. MwSt.** *4'209.07 exkl. MwSt.* exkl. vRB **50.05** / *46.30*	**3'851.– inkl. MwSt.** *3'562.44 exkl. MwSt.* exkl. vRB **56.20** / *52.–*

[2] Energieverbrauch pro Jahr.
[3] Damit der deklarierte Energieverbrauch erzielt wird, sind die dem Gerät beigefügten Abstandhalter zu verwenden. Hierdurch vergrössert sich die Gerätetiefe um ca. 3,5 cm. Das Gerät ist ohne Verwendung der Abstandhalter voll funktionsfähig, hat aber einen geringfügig höheren Energieverbrauch.
[4] Technische Zeichnungen zu diesen Geräten siehe ab Seite 194.

	iQ500 | Gefrierschrank noFrost Gerätehöhe: 1910 mm GS58NAWCV	iQ500 | Gefrierschrank noFrost Gerätehöhe: 1910 mm GS58NAWDV
Leistung und Verbrauch	• Energie-Effizienzklasse[1]: C • Energie[2/3]: 178 kWh • Nutzinhalt: 366 Liter • Geräusch-Wert: 38 dB (A) re 1 pW • Geräusch-Effizienzklasse: C • Klimaklasse SN-T	• Energie-Effizienzklasse[1]: D • Energie[2/3]: 222 kWh • Nutzinhalt: 366 Liter • Geräusch-Wert: 38 dB (A) re 1 pW • Geräusch-Effizienzklasse: C • Klimaklasse SN-T
Design und Komfort	• LED Beleuchtung • Elektronische Temperaturregelung digital ablesbar • Tür weiss, Seitenwände weiss • freshSense: konstante Temperatur durch intelligente Sensortechnik • Optische und akustische Warnung bei unzulässigem Temperaturanstieg im Gefrierteil • Multi-Alarm-System mit Memory-Funktion, Türtonwarner und Netzausfallanzeige	• LED Beleuchtung • Elektronische Temperaturregelung digital ablesbar • Tür weiss, Seitenwände weiss • freshSense: konstante Temperatur durch intelligente Sensortechnik • Optische und akustische Warnung bei unzulässigem Temperaturanstieg im Gefrierteil • Multi-Alarm-System mit Memory-Funktion, Türtonwarner und Netzausfallanzeige
Gefrierteil	• * ***-Gefrierraum: 366 l Nutzinhalt • noFrost: nie wieder abtauen! • superGefrieren • Lagerzeit bei Störung: 13 Std. • Gefriervermögen: 26 kg in 24 Std. • Multi-Airflow-System • Eis-Twister • varioZone • 5 transparente Gefriergut-Schubladen, davon 1 bigBox	• * ***-Gefrierraum: 366 l Nutzinhalt • noFrost: nie wieder abtauen! • superGefrieren mit Eingefrierautomatik • Lagerzeit bei Störung: 12 Std. • Gefriervermögen: 20,8 kg in 24 Std. • Multi-Airflow-System • Eis-Twister, herausnehmbar • varioZone • 5 transparente Gefriergut-Schubladen, davon 1 bigBox
Technische Informationen	• Türanschlag rechts, wechselbar • Höhenverstellbare Füsse vorne, Rollen hinten • Türöffnungswinkel 90° • 220 – 240 V • Gerätemass[4] (H x B x T): 191,0 x 70,0 x 78,0 cm	• Türanschlag rechts, wechselbar • Höhenverstellbare Füsse vorne, Rollen hinten • Türöffnungswinkel 90° • 220 – 240 V • Gerätemass[4] (H x B x T): 191,0 x 70,0 x 78,0 cm
Zubehör	2 Kälteakkus	2 Kälteakkus
Katalogpreis*	**2'430.– inkl. MwSt.** *2'247.92 exkl. MwSt.* exkl. vRB **50.05** / *46.30*	**2'030.– inkl. MwSt.** *1'877.89 exkl. MwSt.* exkl. vRB **28.10** / *26.–*

* Die aufgeführten Preise sind in Schweizer Franken inkl. MwSt. / exkl. MwSt.
Alle Preise sind exkl. des obligatorischen vorgezogenen Recyclingbeitrags (vRB).
Die angegebenen Preise sind unverbindliche Preisempfehlungen; unsere Händler sind in der Gestaltung frei.
[1] Auf einer Energie-Effizienzklasse-Skala von A bis G.

	iQ500 | Gefrierschrank noFrost Gerätehöhe: 1760 mm GS54NAWCV	iQ500 | Gefrierschrank noFrost Gerätehöhe: 1610 mm GS51NAWCV
Leistung und Verbrauch	• Energie-Effizienzklasse[1]: C • Energie[2/3]: 170 kWh • Nutzinhalt: 328 Liter • Geräusch-Wert: 38 dB (A) re 1 pW • Geräusch-Effizienzklasse: C • Klimaklasse SN-T	• Energie-Effizienzklasse[1]: C • Energie[2/3]: 161 kWh • Nutzinhalt: 290 Liter • Geräusch-Wert: 38 dB (A) re 1 pW • Geräusch-Effizienzklasse: C • Klimaklasse SN-T
Design und Komfort	• LED Beleuchtung • Elektronische Temperaturregelung digital ablesbar • Tür weiss, Seitenwände weiss • freshSense: konstante Temperatur durch intelligente Sensortechnik • Optische und akustische Warnung bei unzulässigem Temperaturanstieg im Gefrierteil • Multi-Alarm-System mit Memory-Funktion, Türtonwarner und Netzausfallanzeige	• LED Beleuchtung • Elektronische Temperaturregelung digital ablesbar • Tür weiss, Seitenwände weiss • freshSense: konstante Temperatur durch intelligente Sensortechnik • Optische und akustische Warnung bei unzulässigem Temperaturanstieg im Gefrierteil • Multi-Alarm-System mit Memory-Funktion, Türtonwarner und Netzausfallanzeige
Gefrierteil	• ✱ ✱✱✱-Gefrierraum: 328 l Nutzinhalt • noFrost: nie wieder abtauen! • superGefrieren • Lagerzeit bei Störung: 14,5 Std. • Gefriervermögen: 23 kg in 24 Std. • Multi-Airflow-System • Eis-Twister • varioZone • 5 transparente Gefriergut-Schubladen, davon 1 bigBox	• ✱ ✱✱✱-Gefrierraum: 290 l Nutzinhalt • noFrost: nie wieder abtauen! • superGefrieren mit Eingefrierautomatik • Lagerzeit bei Störung: 14,5 Std. • Gefriervermögen: 21 kg in 24 Std. • Multi-Airflow-System • Eis-Twister, herausnehmbar • varioZone • 5 transparente Gefriergut-Schubladen, davon 1 bigBox
Technische Informationen	• Türanschlag rechts, wechselbar • Höhenverstellbare Füsse vorne, Rollen hinten • Türöffnungswinkel 90° • 220 – 240 V • Gerätemass[4] (H x B x T): 176,0 x 70,0 x 78,0 cm	• Türanschlag rechts, wechselbar • Höhenverstellbare Füsse vorne, Rollen hinten • Türöffnungswinkel 90° • 220 – 240 V • Gerätemass[4] (H x B x T): 161,0 x 70,0 x 78,0 cm
Zubehör	2 Kälteakkus	2 Kälteakkus
Katalogpreis*	**2'360.– inkl. MwSt.** *2'183.16 exkl. MwSt.* exkl. vRB **28.10** / *26.–*	**2'100.– inkl. MwSt.** *1'942.65 exkl. MwSt.* exkl. vRB **28.10** / *26.–*

[2] Energieverbrauch pro Jahr.
[3] Damit der deklarierte Energieverbrauch erzielt wird, sind die dem Gerät beigefügten Abstandhalter zu verwenden. Hierdurch vergrössert sich die Gerätetiefe um ca. 3,5 cm. Das Gerät ist ohne Verwendung der Abstandhalter voll funktionsfähig, hat aber einen geringfügig höheren Energieverbrauch.
[4] Technische Zeichnungen zu diesen Geräten siehe ab Seite 195.

E A↑G

noFrost

varioZone

Voraussichtlich verfügbar ab 04/2026 als GS36NAXCG¶

E A↑G

noFrost

multiAirflow-System

varioZone

LED Licht

Voraussichtlich verfügbar ab 06/2026 als GS36NVWDG¶

	iQ300 | Gefrierschrank noFrost Gerätehöhe: 1860 mm GS36NVIEP	iQ300 | Gefrierschrank noFrost Gerätehöhe: 1860 mm GS36NVWEV
Leistung und Verbrauch	• Energie-Effizienzklasse[1]: E • Energie[2/3]: 234 kWh • Nutzinhalt: 242 Liter • Geräusch-Wert: 39 dB (A) re 1 pW • Geräusch-Effizienzklasse: C • Klimaklasse SN-T	• Energie-Effizienzklasse[1]: E • Energie[2/3]: 234 kWh • Nutzinhalt: 242 Liter • Geräusch-Wert: 39 dB (A) re 1 pW • Geräusch-Effizienzklasse: C • Klimaklasse SN-T
Design und Komfort	• Elektronische Temperaturregelung, über LED ablesbar • Tür gebürsteter Stahl antiFingerprint, Seitenwände Pearl Grey (VZF 07127) • freshSense: konstante Temperatur durch intelligente Sensortechnik • Optische und akustische Warnung bei unzulässigem Temperaturanstieg im Gefrierteil • Akustischer Türalarm	• Elektronische Temperaturregelung, über LED ablesbar • Tür weiss, Seitenwände weiss • freshSense: konstante Temperatur durch intelligente Sensortechnik • Optische und akustische Warnung bei unzulässigem Temperaturanstieg im Gefrierteil • Manuelle/automatische Aktivierung
Gefrierteil	• ✱ ✱✱✱-Gefrierraum: 242 l Nutzinhalt • noFrost: nie wieder abtauen! • superGefrieren • Lagerzeit bei Störung: 9 Std. • Gefriervermögen: 18 kg in 24 Std. • easyAccess Zone • varioZone • 4 transparente Gefriergut-Schubladen, davon 2x bigBox	• ✱ ✱✱✱-Gefrierraum: 242 l Nutzinhalt • noFrost: nie wieder abtauen! • superGefrieren • Lagerzeit bei Störung: 9 Std. • Gefriervermögen: 18 kg in 24 Std. • Multi-Airflow-System • varioZone • 5 transparente Gefriergut-Schubladen, davon 2x bigBox
Technische Informationen	• Türanschlag rechts, wechselbar • Höhenverstellbare Füsse vorne, Rollen hinten • Türöffnungswinkel 90° • 220 – 240 V • Gerätemass[4] (H x B x T): 186,0 x 60,0 x 65,0 cm	• Türanschlag rechts, wechselbar • Höhenverstellbare Füsse vorne, Rollen hinten • Türöffnungswinkel 90° • 220 – 240 V • Gerätemass[4] (H x B x T): 186,0 x 60,0 x 65,0 cm
Zubehör	2 Kälteakkus, 1 Eiswürfelschale	2 Kälteakkus, 1 Eiswürfelschale
Katalogpreis*	**1'920.– inkl. MwSt.** *1'776.13 exkl. MwSt.* exkl. vRB **28.10** / *26.–*	**1'780.– inkl. MwSt.** *1'646.62 exkl. MwSt.* exkl. vRB **28.10** / *26.–*

* Die aufgeführten Preise sind in Schweizer Franken inkl. MwSt. / exkl. MwSt.
Alle Preise sind exkl. des obligatorischen vorgezogenen Recyclingbeitrags (vRB).
Die angegebenen Preise sind unverbindliche Preisempfehlungen; unsere Händler sind in der Gestaltung frei.
[1] Auf einer Energie-Effizienzklasse-Skala von A bis G.

	iQ300 | Gefrierschrank noFrost Gerätehöhe: 1760 mm GS33NVWEP	iQ300 | Gefrierschrank noFrost Gerätehöhe: 1610 mm GS29NVWEP
Leistung und Verbrauch	• Energie-Effizienzklasse[1]: E • Energie[2/3]: 229 kWh • Nutzinhalt: 225 Liter • Geräusch-Wert: 39 dB (A) re 1 pW • Geräusch-Effizienzklasse: C • Klimaklasse SN-T	• Energie-Effizienzklasse[1]: E • Energie[2/3]: 221 kWh • Nutzinhalt: 200 Liter • Geräusch-Wert: 39 dB (A) re 1 pW • Geräusch-Effizienzklasse: C • Klimaklasse SN-T
Design und Komfort	• Elektronische Temperaturregelung über LED ablesbar • Tür weiss, Seitenwände weiss • freshSense: konstante Temperatur durch intelligente Sensortechnik • Optische und akustische Warnung bei unzulässigem Temperaturanstieg im Gefrierteil	• Elektronische Temperaturregelung über LED ablesbar • Tür weiss, Seitenwände weiss • freshSense: konstante Temperatur durch intelligente Sensortechnik • Optische und akustische Warnung bei unzulässigem Temperaturanstieg im Gefrierteil
Gefrierteil	• ✱ ✱✱✱-Gefrierraum: 225 l Nutzinhalt • noFrost: nie wieder abtauen! • superGefrieren • Lagerzeit bei Störung: 9 Std. • Gefriervermögen: 19 kg in 24 Std. • Multi-Airflow-System • varioZone • 4 transparente Gefriergut-Schubladen, davon 1 bigBox	• ✱ ✱✱✱-Gefrierraum: 200 l Nutzinhalt • noFrost: nie wieder abtauen! • superGefrieren • Lagerzeit bei Störung: 9 Std. • Gefriervermögen: 16 kg in 24 Std. • Multi-Airflow-System • varioZone • 4 transparente Gefriergut-Schubladen, davon 1 bigBox
Technische Informationen	• Türanschlag rechts, wechselbar • Höhenverstellbare Füsse vorne, Rollen hinten • Türöffnungswinkel 90° • 220 – 240 V • Gerätemass[4] (H x B x T): 176,0 x 60,0 x 65,0 cm	• Türanschlag rechts, wechselbar • Höhenverstellbare Füsse vorne, Rollen hinten • Türöffnungswinkel 90° • 220 – 240 V • Gerätemass[4] (H x B x T): 161,0 x 60,0 x 65,0 cm
Zubehör	2 Kälteakkus, 1 Eiswürfelschale	2 Kälteakkus, 1 Eiswürfelschale
Katalogpreis*	**1'710.– inkl. MwSt.** *1'581.87 exkl. MwSt.* exkl. vRB **28.10** / *26.–*	**1'640.– inkl. MwSt.** *1'517.11 exkl. MwSt.* exkl. vRB **28.10** / *26.–*

[2] Energieverbrauch pro Jahr.
[3] Damit der deklarierte Energieverbrauch erzielt wird, sind die dem Gerät beigefügten Abstandhalter zu verwenden. Hierdurch vergrössert sich die Gerätetiefe um ca. 3,5 cm. Das Gerät ist ohne Verwendung der Abstandhalter voll funktionsfähig, hat aber einen geringfügig höheren Energieverbrauch.
[4] Technische Zeichnungen zu diesen Geräten siehe ab Seite 195.
[5] Anlauftermine sind vorläufig. Eine Lieferfähigkeit zu diesem Datum kann nicht zugesagt werden.

Einfach eingeräumt: Siemens Geschirrspüler

Energie-Effizienzklasse A
Verschiedene Spülmaschinen sind durch die Kombination von Zeolith- und Eco-Trocknung sowie optimierter Technologie spürbar energieeffizienter.

Für glänzende Spülergebnisse
Das natürliche Mineral Zeolith wandelt Feuchtigkeit in Wärme um, die dann in den Geschirrspüler-Innenraum zurückgeführt wird. Das Ergebnis ist nicht nur ein blitzsauberes und trockenes Geschirr, sondern auch ein deutlich reduzierter Energieverbrauch.

varioSpeed on demand oder varioSpeed Plus on demand: dreimal so schnell fertig
Der Spül-Turbo kann auch bei bereits laufendem Spülprogramm jederzeit zugeschaltet werden – von zu Hause oder unterwegs über die Siemens Hausgeräte App.

Die glassZone für eine schonende und gründliche Reinigung aller Gläser

Ganz sicher sauber
Dank der neuen, manuell aktivierbaren glassZone können jetzt selbst wertvollste Gläser beruhigt im Geschirrspüler gereinigt werden. Sechs integrierte Düsen sorgen für eine kontinuierliche, aber sanfte Wasserzufuhr und ermöglichen damit eine gründliche Reinigung, ohne sensible Materialien zu beschädigen.

Alles auf einen Blick

Für jede Einbauvariante die perfekte Lösung
Egal, für welche Einbauvariante du dich entscheidest, du behältst den Programmstatus des Geschirrspülers stets im Blick. Und das mit einer eleganten Optik.

Mit dem **sideLight** erkennst du sofort, ob das Spülprogramm noch läuft. Während des Betriebs leuchtet die blaue Lichtleiste den linken Möbelspalt neben dem Geschirrspüler aus. Für gehobene Ansprüche bei Geräten mit varioScharnier und ideal für den Hocheinbau.

Mit **timeLight** werden die Restlaufzeit, der Programmstatus und sogar mögliche Fehlermeldungen in hoher Auflösung auf den Fussboden projiziert. So erhältst du alle Informationen auf einen Blick.

Mit **infoLight**, dem blauen Lichtpunkt als Betriebsanzeige, hast du immer den Programmstatus im Blick.

Geschirrspüler jetzt noch intelligenter

Unser Sortiment an vernetzten Geschirrspülern bietet eine noch nie dagewesene Kontrolle über den Energie- und Wasserverbrauch des Geschirrspülers. Du erhältst detaillierte Einblicke in jedes Geschirrspüler-Programm und kannst deinen Verbrauch über die letzten 12 Monate verfolgen. Und mit der innovativen smartStart-Funktion kannst du die Startzeit deines Geschirrspülers auf der Grundlage der Verfügbarkeit erneuerbarer Energien oder der Strompreise optimieren.

intelligentProgramm
Geschirrspüler mit dem intelligent-Programm ermöglichen über Home Connect auf Spül- und Trocknungsergebnisse sowie auf die Laufzeit Feedback zu geben. Mit jedem Spülgang lernt der Geschirrspüler dank persönlichem Feedback dazu und liefert immer bessere Resultate – bis die Ergebnisse vollkommen zufrieden stellen.

smartStart
Mit dem intelligenten Energiemanager in der Siemens Hausgeräte App kannst du den Startzeitpunkt deines Geschirrspülers gemäss deinen Energiepräferenzen festlegen. Ganz gleich, ob du erneuerbare Energien nutzen oder die Kosten ausserhalb der Spitzenlastzeiten senken möchtest, smartStart hat alles für dich parat. Geschirrspülen wird noch effizienter, umweltfreundlicher und kostengünstiger.

programmDownload
Siemens verbessert ständig seine Geschirrspülprogramme, damit Geschirr schneller, sauberer und energieeffizienter gespült werden kann. Mit dem downloadProgramm unserer Home-Connect-fähigen Geschirrspüler profitierst du immer von unseren Innovationen. Du kannst zusätzliche Programme herunterladen, die deinen individuellen Bedürfnissen entsprechen.

Nur das Beste fürs Geschirr: mit den flexiblen Korbsystemen
Entspanntes und schnelles Einräumen garantiert: Die Körbe mit elegantem Design sind auf allen Ebenen von höchster Qualität. Dank des besonders flexiblen Konzepts findet jedes Geschirrstück schnell seinen Platz. Und mit den Körben flexComfort und flexComfort Pro können dank der Schutzelemente die wertvollsten Gläser jetzt sicher in der Siemens Spülmaschine untergebracht werden.

Leichtlaufrollen
Mit den Leichtlaufrollen gleiten die Körbe sanft und schnell und lassen sich auch voll beladen leicht herausziehen. So wird das Ein- und Ausräumen der Körbe besonders komfortabel.

Einfach eingeräumt: Siemens Geschirrspüler

Besteckschublade SZ36DB04

Kleinteileschublade SZ36RB04

Die flexiblen Beladungsebenen für den Geschirrspüler bieten genug Platz für Bowls, Espressotassen und Schöpfkellen. Ob klassische Besteckschublade oder Kleinteileschublade – du hast die Wahl und entscheidest dich je nach Bedarf für die passende dritte Beladungsebene. Für ein Maximum an Komfort.

Geschirrspüler vollintegriert – Das Sortiment im Überblick

	Gerätehöhe 86,5 cm	Gerätehöhe 81,5 cm	Home Connect-fähig	Energie[1]	Zeolith	glassZone	Speed on demand	Wasser in l	Geräusch-Wert in dB	Geschirrkörbe (Klappstachelreihen oben / unten)	Dritte Beladungsebene	openAssist	Kleinteileschublade[2]	emotionLight	timeLight / infoLight	sideLight	Seite
	Einbau-Geschirrspüler, vollintegriert, 60 cm breit																
	iQ700																
	SX87TX02CE	**SN87TX02CE**	●	A	●	●	●	9,5	42	flexComfort **Pro** (6 / 8)	varioSchublade **Pro**	●		●	time Light		122
	iQ500																
NEU	**SX65ZX02CH**	**SN65ZX02CH**	●	B	●	●	●	9,0	40	flexComfort (2 / 8)	varioSchublade			●	time Light		123
	iQ300																
	SX63EX22AE	**SN63EX22AE**	●	A			●	9,0	42	flex (2 / 4)					info Light		124
	Einbau-Geschirrspüler mit varioScharnier, vollintegriert, 60 cm breit																
	iQ500																
NEU	**SX95EX22CE**	**SN95EX22CE**	●	A		●	●	9,0	42	flexComfort (2 / 8)	varioSchublade	●		●		●	122
NEU	**SX75ZX17CE**	**SN75ZX17CE**	●	B	●	●	●	9,0	40	flexComfort (2 / 8)	varioSchublade			●		●	123
	iQ300																
	SX73EX02AH	**SN73EX02AH**	●	A			●	9,0	42	flex (2 / 4)						●	124
	Einbau-Geschirrspüler, vollintegriert, 45 cm breit																
	iQ500																
		SR65ZX22ME	●	C	●		●	8,9	42	varioFlex **Pro** (3 / 4)	varioSchublade **Pro**			●	time Light		127
	iQ100																
		SR61HX16KE	●	E			●	8,9	46	vario (0 / 2)					info Light		128
	Einbau-Geschirrspüler mit varioScharnier, vollintegriert, 45 cm breit																
	iQ300																
NEU		**SR93EX25LE**	●	B			●	8,9	44	varioFlex (2 / 2)		●			info Light		127

[1] Auf einer Energie-Effizienzklasse-Skala von A bis G.
[2] Zubehör.

Geschirrspüler teilintegriert – Das Sortiment im Überblick

	Gerätehöhe 86,5 cm	Gerätehöhe 81,5 cm	Home Connect-fähig	Energie[1]	Zeolith	glassZone	Speed on demand	Wasser in l	Geräusch-Wert in dB	Geschirrkörbe (Klappstachelreihen oben/unten)	Dritte Beladungsebene	Kleinteileschublade[2]	emotionLight	Seite
	Einbau-Geschirrspüler, teilintegriert, 60 cm breit													
	iQ500													
	SX55ZS01CH	**SN55ZS01CH**	●	B	●	●	●	9,0	40	flexComfort (2/8)	varioSchublade		●	125
	iQ300													
NEU	**SX53ES02AH**	**SN53ES02AH**	●	A			●	9,0	42	flex (2/4)				125
	Einbau-Geschirrspüler, teilintegriert, 45 cm breit													
	iQ500													
		SR55ZS10ME	●	C	●		●	8,9	42	varioFlex **Pro** (3/4)	varioSchublade **Pro**		●	128
	iQ300													
		SR53HS74KE	●	E			●	8,9	44	varioFlex (2/2)				129

Geschirrspüler Unterbau und freistehend – Das Sortiment im Überblick

	Gerätehöhe 84,5 cm	Gerätehöhe 81,5 cm	Home Connect-fähig	Energie[1]	Zeolith	glassZone	Speed on demand	Wasser in l	Geräusch-Wert in dB	Geschirrkörbe (Klappstachelreihen oben/unten)	Dritte Beladungsebene	Kleinteileschublade[2]	emotionLight	Seite
	Unterbau-Geschirrspüler, 60 cm breit													
	iQ300													
		SN43ES27AE	●	A			●	9,0	42	flex (2/4)				126
	Geschirrspüler freistehend, 60 cm breit													
	iQ300													
	SN23EW03ME		●	B			●	9,0	42	varioFlex (2/4)	varioSchublade			129

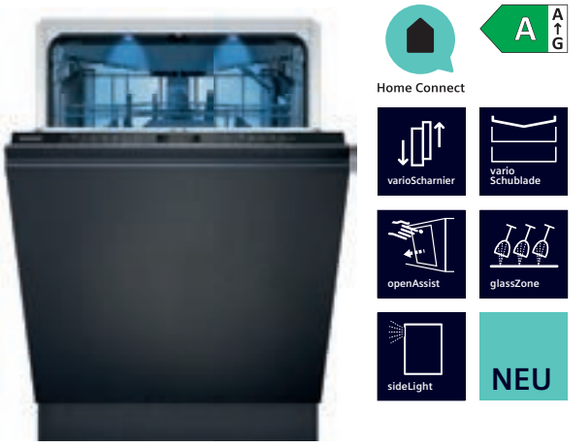

iQ700 | Einbau-Geschirrspüler, vollintegriert

SX87TX02CE 86,5 cm Gerätehöhe, XXL (Abb.)
SN87TX02CE 81,5 cm Gerätehöhe

iQ500 | Einbau-Geschirrspüler, vollintegriert, mit varioScharnier

SX95EX22CE 86,5 cm Gerätehöhe, XXL
SN95EX22CE 81,5 cm Gerätehöhe (Abb.)

Leistung und Verbrauch	• Energie-Effizienzklasse[1]: A • Energie[2] / Wasser[3]: 54 kWh / 9,5 Liter • Fassungsvermögen: **14 Massgedecke** • Programmdauer[4]: 4h:55min • Geräusch-Wert: 42 dB (A) re 1 pW • Geräusch-Effizienzklasse: B • Geräusch im Silence-Programm: 41 dB(A) re 1 pW	• Energie-Effizienzklasse[1]: A • Energie[2] / Wasser[3]: 54 kWh / 9,0 Liter • Fassungsvermögen: **14 Massgedecke** • Programmdauer[4]: 4h:30min • Geräusch-Wert: 42 dB (A) re 1 pW • Geräusch-Effizienzklasse: B • Geräusch im Silence-Programm: 41 dB(A) re 1 pW
Programme und Sonder-funktionen	• 8 Progr.: Eco 50 °C, Auto 45 – 65 °C, Intelligent, Intensiv 70 °C, Speed 60 °C, brilliantShine 40 °C, Silence 50 °C, Favourite • Vorspülen • 5 Sonderfunktionen: Fernstart, Glanztrocknen, Intensive Zone, hygienePlus, varioSpeed Plus • Maschinenpflegeprogramm • Quick S, Silence on demand (per App)	• 7 Programme: Eco 50 °C, Auto 45 – 65 °C, Intensiv 70 °C, Speed 60 °C, Speed 45 °C, Glas 40 °C, Favorit • Vorspülen • 4 Sonderfunktionen: Fernstart, Intensive Zone, Halbe Beladung, varioSpeed Plus • Maschinenpflegeprogramm • hygienePlus, Silence 50 °C, Silence on demand (per App)
Spül-/ Trocknungs-technolgie	• **Zeolith®-Trocknen** • autoOpen dry (Eco-Trocknung) mit Wärmetauscher • aquaSensor • dosierAssistent • Selbstreinigendes Sieb mit 3-fach Wellen-Filter • Innenbehälter: Edelstahl	• autoOpen dry (Eco Trocknung) mit Wärmetauscher • aquaSensor • dosierAssistent • Selbstreinigendes Sieb mit 3-fach Wellen-Filter • Innenbehälter: Edelstahl
Korbsystem	• **flexComfort Pro Korbsystem mit blauen Touchpoints** • **glassZone • varioSchublade Pro** • Höhenverstellbarer Oberkorb mit rackMatic (3-stufig) • Leichtlaufrollen im Oberkorb • Komfortrollen im Unterkorb • Farbige Anti-Rutsch-Beschichtung im Oberkorb • Korbstopper (rackStopper) gegen ein Überrollen des Unterkorbes • Umklappbare Tellerhaltereihen im Oberkorb (6x) / Unterkorb (8x) • Tassenablagen mit weichem Silikon-Vorderteil im Oberkorb (2x) / Tassenablagen im Unterkorb (2x) • Gläseranlagebügel im Unterkorb	• **flexComfort Korbsystem mit blauen Touchpoints** • **glassZone • varioSchublade** • Höhenverstellbarer Oberkorb mit rackMatic (3-stufig) • Leichtlaufrollen im Oberkorb • Komfortrollen im Unterkorb • Korbstopper (rackStopper) gegen ein Überrollen des Unterkorbes • Umklappbare Tellerhaltereihen im Oberkorb (2x) / Unterkorb (8x) • Tassenablagen mit weichem Silikon-Vorderteil im Oberkorb (2x) / Tassenablagen im Unterkorb (2x) • Gläseranlagebügel im Unterkorb • Gläseranlagebügel mit blauen Antirutsch-Applikationen im Oberkorb
Anzeige und Bedienung	• **Home Connect-fähig über WLAN** • Hochauflösendes Farb-TFT-Display mit grafischen Symbolen und Klartext • metalTouch-Bedienung (schwarz) • emotionLight • **timeLight** • Echtzeituhr • Akustisches Programmende-Signal • Startzeitvorwahl: 1 – 24 Stunden	• **Home Connect-fähig über WLAN** • metalTouch-Bedienung (schwarz) • emotionLight • **sideLight** • Elektronische Restzeit-Anzeige in Minuten • Akustisches Programmende-Signal • Startzeitvorwahl: 1 – 24 Stunden
Technische Informationen und Zubehör	• Anschlusswert: 2,4 kW • aquaStop®: eine Siemens Hausgeräte Garantie bei Wasserschäden – ein Geräteleben lang[5] • **openAssist** • Kindersicherung (Öffnen durch zweimal Drücken der Tür) • Glasschon-System • Salzeinfüllhilfe (Trichter) • Inkl. Dampfschutz • Gerätemass SX (H x B x T): 865 x 598 x 550 mm (ohne Griff) • Gerätemass SN (H x B x T): 815 x 598 x 550 mm (ohne Griff)	• Anschlusswert: 2,4 kW • aquaStop®: eine Siemens Hausgeräte Garantie bei Wasserschäden – ein Geräteleben lang[5] • **openAssist • varioScharnier** • Kindersicherung (Öffnen durch zweimal Drücken der Tür) • Glasschon-System • Salzeinfüllhilfe (Trichter) • Inkl. Dampfschutz • Gerätemass SX (H x B x T): 865 x 598 x 550 mm (ohne Griff) • Gerätemass SN (H x B x T): 815 x 598 x 550 mm (ohne Griff)
Sonder-zubehör	**Für SX- und SN-Geschirrspüler:** • SZ72010, Schlauchverlängerung für getrennten Zu- und Ablauf • SZ38BI00, Verbindungsschiene für geteilte Fronten **Für SX87TX02CE:** • SZ73045, Verblendungsleisten Edelstahl für Hocheinbau (86,5 cm) • SZ38BI00 Verblendungs- und Befestigungsleisten • SZ30BI11 Verblendungs- und Befestigungsleisten **Für SN87TX02CE:** • SZ73035, Verblendungsleisten Edelstahl für Hocheinbau (81,5 cm) • SZ38BI00, Verblendungs- und Befestigungsleisten • SZ30BI01, Verblendungs- und Befestigungsleisten Weiteres Sonderzubehör ab S. 158	**Für SX- und SN-Geschirrspüler:** • SZ72010, Schlauchverlängerung für getrennten Zu- und Ablauf • SZ38BI00, Verbindungsschiene für geteilte Fronten **Für SX95EX22CE:** • SZ73045, Verblendungsleisten Edelstahl für Hocheinbau (86,5 cm) • SZ38BI00, Verblendungs- und Befestigungsleisten • SZ30BI11, Verblendungs- und Befestigungsleisten **Für SN95EX22CE:** • SZ73035, Verblendungsleisten Edelstahl für Hocheinbau (81,5 cm) • SZ38BI00, Verblendungs- und Befestigungsleisten • SZ30BI01, Verblendungs- und Befestigungsleisten Weiteres Sonderzubehör ab S. 158
Katalogpreis*	**2'790.– inkl. MwSt.** *2'580.94 exkl. MwSt.* SX87TX02CE **2'790.– inkl. MwSt.** *2'580.94 exkl. MwSt.* SN87TX02CE exkl. vRB **10.81** / *10.–*	**2'410.– inkl. MwSt.** *2'229.42 exkl. MwSt.* SX95EX22CE **2'410.– inkl. MwSt.** *2'229.42 exkl. MwSt.* SN95EX22CE exkl. vRB **10.81** / *10.–*

* Die aufgeführten Preise sind in Schweizer Franken inkl. MwSt. / exkl. MwSt. Alle Preise sind exkl. des obligatorischen vorgezogenen Recyclingbeitrags (vRB). Die angegebenen Preise sind unverbindliche Preisempfehlungen; unsere Händler sind in der Gestaltung frei.
[1] Auf einer Energie-Effizienzklasse-Skala von A bis G.
[2] Energieverbrauch in kWh/100 Betriebszyklen (im Eco-Programm 50 °C).

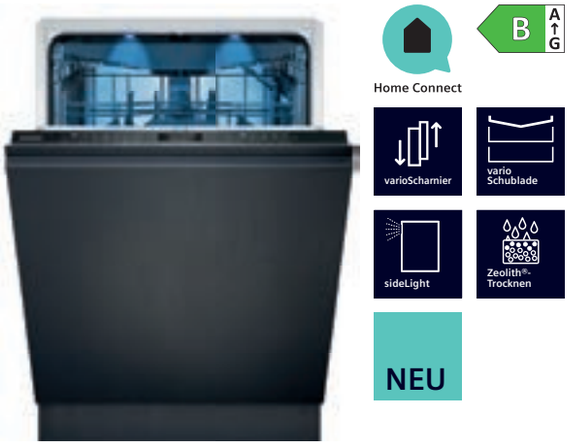

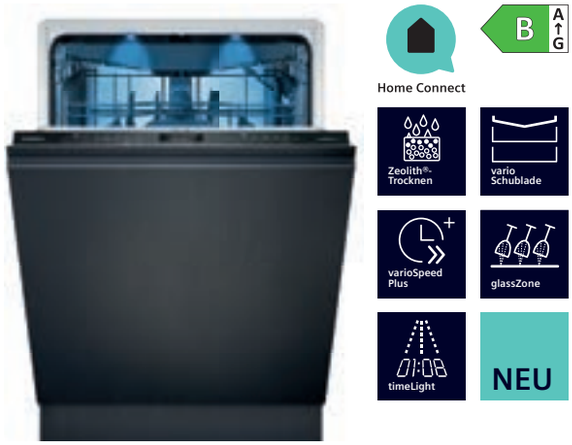

iQ500 | Einbau-Geschirrspüler, vollintegriert, mit varioScharnier

SX75ZX17CE 86,5 cm Gerätehöhe, XXL (Abb.)
SN75ZX17CE 81,5 cm Gerätehöhe

iQ500 | Einbau-Geschirrspüler, vollintegriert

SX65ZX02CH 86,5 cm Gerätehöhe, XXL (Abb.)
SN65ZX02CH 81,5 cm Gerätehöhe

Leistung und Verbrauch	• Energie-Effizienzklasse[1]: B • Energie[2] / Wasser[3]: 65 kWh / 9,0 Liter • Fassungsvermögen: **14 Massgedecke** • Programmdauer[4]: 3h:35min • Geräusch-Wert: 40 dB (A) re 1 pW • Geräusch-Effizienzklasse: B • Geräusch im Silence-Programm: 39 dB(A) re 1 pW	• Energie-Effizienzklasse[1]: B • Energie[2] / Wasser[3]: 65 kWh / 9,0 Liter • Fassungsvermögen: **14 Massgedecke** • Programmdauer[4]: 3h:35min • Geräusch-Wert: 40 dB (A) re 1 pW • Geräusch-Effizienzklasse: B • Geräusch im Silence-Programm: 39 dB(A) re 1 pW
Programme und Sonderfunktionen	• 7 Progr.: Eco 50 °C, Auto 45 – 65 °C, Intensiv 70 °C, Speed 60 °C, Speed 45 °C, brilliantShine 40 °C, Favourite • Vorspülen • 4 Sonderfunktionen: Fernstart, Glanztrocknen, Intensive Zone, varioSpeed Plus • Maschinenpflegeprogramm • hygienePlus, Nachtprogramm, Silence on demand (per App)	• 7 Progr.: Eco 50 °C, Auto 45 – 65 °C, Intensiv 70 °C, Swiss Express 65 °C, Speed 45 °C, brilliantShine 40 °C, Favourite • Vorspülen • 4 Sonderfunktionen: Fernstart, Glanztrocknen, Intensive Zone, varioSpeed Plus • Maschinenpflegeprogramm • hygienePlus, Nachtprogramm, Silence on demand (per App)
Spül- / Trocknungstechnolgie	• **Zeolith®-Trocknen** • Wärmetauscher • aquaSensor • dosierAssistent • Selbstreinigendes Sieb mit 3-fach Wellen-Filter • Innenbehälter: Edelstahl	• **Zeolith®-Trocknen** • Wärmetauscher • aquaSensor • dosierAssistent • Selbstreinigendes Sieb mit 3-fach Wellen-Filter • Innenbehälter: Edelstahl
Korbsystem	• **flexComfort Korbsystem mit blauen Touchpoints** • **glassZone** • **varioSchublade** • Höhenverstellbarer Oberkorb mit rackMatic (3-stufig) • Leichtlaufrollen im Oberkorb • Komfortrollen im Unterkorb • Korbstopper (rackStopper) gegen ein Überrollen des Unterkorbes • Umklappbare Tellerhaltereihen im Oberkorb (2x) / Unterkorb (8x) • Tassenablagen mit weichem Silikon-Vorderteil im Oberkorb (2x) / Tassenablagen im Unterkorb (2x) • Gläseranlagebügel im Unterkorb	• **flexComfort Korbsystem mit blauen Touchpoints** • **glassZone** • **varioSchublade** • Höhenverstellbarer Oberkorb mit rackMatic (3-stufig) • Leichtlaufrollen im Oberkorb • Komfortrollen im Unterkorb • Korbstopper (rackStopper) gegen ein Überrollen des Unterkorbes • Umklappbare Tellerhaltereihen im Oberkorb (2x) / Unterkorb (8x) • Tassenablagen mit weichem Silikon-Vorderteil im Oberkorb (2x) / Tassenablagen im Unterkorb (2x) • Gläseranlagebügel im Unterkorb • Gläseranlagebügel mit blauen Antirutsch-Applikationen im Oberkorb
Anzeige und Bedienung	• **Home Connect-fähig über WLAN** • metalTouch-Bedienung (schwarz) • emotionLight • **sideLight** • Elektronische Restzeit-Anzeige in Minuten • Startzeitvorwahl: 1 – 24 Stunden	• **Home Connect-fähig über WLAN** • metalTouch-Bedienung (schwarz) • emotionLight • **timeLight** • Elektronische Restzeit-Anzeige in Minuten • Startzeitvorwahl: 1 – 24 Stunden
Technische Informationen und Zubehör	• Anschlusswert: 2,4 kW • aquaStop®: eine Siemens Hausgeräte Garantie bei Wasserschäden – ein Geräteleben lang[5] • **varioScharnier** • Glasschon-System • Salzeinfüllhilfe (Trichter) • Inkl. Dampfschutz • Gerätemass SX (H x B x T): 865 x 598 x 550 mm (ohne Griff) • Gerätemass SN (H x B x T): 815 x 598 x 550 mm (ohne Griff)	• Anschlusswert: 2,4 kW • aquaStop®: eine Siemens Hausgeräte Garantie bei Wasserschäden – ein Geräteleben lang[5] • Glasschon-System • Salzeinfüllhilfe (Trichter) • Inkl. Dampfschutz • Gerätemass SX (H x B x T): 865 x 598 x 550 mm (ohne Griff) • Gerätemass SN (H x B x T): 815 x 598 x 550 mm (ohne Griff)
Sonderzubehör	**Für SX- und SN-Geschirrspüler:** • SZ72010, Schlauchverlängerung für getrennten Zu- und Ablauf • SZ38BI00, Verbindungsschiene für geteilte Fronten **Für SX75ZX17CE:** • SZ73045, Verblendungsleisten Edelstahl für Hocheinbau (86,5 cm) • SZ38BI00, Verblendungs- und Befestigungsleisten • SZ30BI11, Verblendungs- und Befestigungsleisten **Für SN75ZX17CE:** • SZ73035, Verblendungsleisten Edelstahl für Hocheinbau (81,5 cm) • SZ38BI00, Verblendungs- und Befestigungsleisten • SZ30BI01, Verblendungs- und Befestigungsleisten Weiteres Sonderzubehör ab S. 158	**Für SX- und SN-Geschirrspüler:** • SZ72010, Schlauchverlängerung für getrennten Zu- und Ablauf • SZ38BI00, Verbindungsschiene für geteilte Fronten **Für SX65ZX02CH:** • SZ73045, Verblendungsleisten Edelstahl für Hocheinbau (86,5 cm) • SZ38BI00, Verblendungs- und Befestigungsleisten • SZ30BI11, Verblendungs- und Befestigungsleisten **Für SN65ZX02CH:** • SZ73035, Verblendungsleisten Edelstahl für Hocheinbau (81,5 cm) • SZ38BI00, Verblendungs- und Befestigungsleisten • SZ30BI01, Verblendungs- und Befestigungsleisten Weiteres Sonderzubehör ab S. 158
Katalogpreis*	**2'340.– inkl. MwSt.** *2'164.66 exkl. MwSt.* SX75ZX17CE **2'340.– inkl. MwSt.** *2'164.66 exkl. MwSt.* SN75ZX17CE exkl. vRB **10.81** / *10.–*	**2'280.– inkl. MwSt.** *2'109.16 exkl. MwSt.* SX65ZX02CH **2'280.– inkl. MwSt.** *2'109.16 exkl. MwSt.* SN65ZX02CH exkl. vRB **10.81** / *10.–*

[3] Wasserverbrauch in Liter / Betriebszyklus (im Eco-Programm 50 °C).
[4] Programmdauer des Eco-Programms 50 °C.
[5] Garantiebedingungen unter siemens-home.bsh-group.com/ch/de/kundendienst/garantien/

	iQ300 | Einbau-Geschirrspüler, vollintegriert, mit varioScharnier SX73EX02AH 86,5 cm Gerätehöhe, XXL (Abb.) SN73EX02AH 81,5 cm Gerätehöhe	iQ300 | Einbau-Geschirrspüler, vollintegriert SX63EX22AE 86,5 cm Gerätehöhe, XXL (Abb.) SN63EX22AE 81,5 cm Gerätehöhe
Leistung und Verbrauch	• Energie-Effizienzklasse[1]: A • Energie[2] / Wasser[3]: 54 kWh / 9,0 Liter • Fassungsvermögen: **13 Massgedecke** • Programmdauer[4]: 4h:30min • Geräusch-Wert: 42 dB (A) re 1 pW • Geräusch-Effizienzklasse: B	• Energie-Effizienzklasse[1]: A • Energie[2] / Wasser[3]: 54 kWh / 9,0 Liter • Fassungsvermögen: **13 Massgedecke** • Programmdauer[4]: 4h:30min • Geräusch-Wert: 42 dB (A) re 1 pW • Geräusch-Effizienzklasse: B
Programme und Sonderfunktionen	• 6 Progr.: Eco 50 °C, Auto 45 – 65 °C, Intensiv 70 °C, Swiss Express 60 °C, Speed 45 °C, Favourite • Vorspülen • 4 Sonderfunktionen: Fernstart, Intensive Zone, Halbe Beladung, varioSpeed Plus • Maschinenpflegeprogramm • hygienePlus, Silence on demand (per App)	• 6 Progr.: Eco 50 °C, Auto 45 – 65 °C, Intensiv 70 °C, Speed 60 °C, Speed 45 °C, Favourite • Vorspülen • 4 Sonderfunktionen: Fernstart, Intensive Zone, Halbe Beladung, varioSpeed Plus • Maschinenpflegeprogramm • hygienePlus, Silence on demand (per App)
Spül-/ Trocknungs-technolgie	• autoOpen dry (Eco-Trocknung) mit Wärmetauscher • aquaSensor • dosierAssistent • Reiniger-Automatik • Selbstreinigendes Sieb mit 3-fach Wellen-Filter • Innenbehälter: Edelstahl	• autoOpen dry (Eco-Trocknung) mit Wärmetauscher • aquaSensor • dosierAssistent • Reiniger-Automatik • Selbstreinigendes Sieb mit 3-fach Wellen-Filter • Innenbehälter: Edelstahl
Korbsystem	• flex Korbsystem • Höhenverstellbarer Oberkorb mit rackMatic (3-stufig) • Komfortrollen im Unterkorb • Korbstopper (rackStopper) gegen ein Überrollen des Unterkorbes • Umklappbare Tellerhaltereihen im Oberkorb (2x) / geteilt im Unterkorb (4x) • Messerablage im Oberkorb • Variabler Besteckkorb im Unterkorb • Tassenablage im Oberkorb (2x)	• flex Korbsystem • Höhenverstellbarer Oberkorb mit rackMatic (3-stufig) • Komfortrollen im Unterkorb • Korbstopper (rackStopper) gegen ein Überrollen des Unterkorbes • Umklappbare Tellerhaltereihen im Oberkorb (2x) / geteilt im Unterkorb (4x) • Messerablage im Oberkorb • Variabler Besteckkorb im Unterkorb • Tassenablage im Oberkorb (2x)
Anzeige und Bedienung	• **Home Connect-fähig über WLAN** • **sideLight** • Elektronische Restzeit-Anzeige in Minuten • Akustisches Programmende-Signal • Startzeitvorwahl: 1 – 24 Stunden	• **Home Connect-fähig über WLAN** • infoLight blau • Elektronische Restzeit-Anzeige in Minuten • Startzeitvorwahl: 1 – 24 Stunden
Technische Informationen und Zubehör	• Anschlusswert: 2,4 kW • aquaStop®: eine Siemens Hausgeräte Garantie bei Wasserschäden – ein Geräteleben lang[5] • **varioScharnier** • Glasschon-System • Salzeinfüllhilfe (Trichter) • Inkl. Dampfschutz • Gerätemass SX (H x B x T): 865 x 598 x 550 mm (ohne Griff) • Gerätemass SN (H x B x T): 815 x 598 x 550 mm (ohne Griff)	• Anschlusswert: 2,4 kW • aquaStop®: eine Siemens Hausgeräte Garantie bei Wasserschäden – ein Geräteleben lang[5] • Glasschon-System • Salzeinfüllhilfe (Trichter) • Inkl. Dampfschutz • Gerätemass SX (H x B x T): 865 x 598 x 550 mm (ohne Griff) • Gerätemass SN (H x B x T): 815 x 598 x 550 mm (ohne Griff)
Sonder-zubehör	**Für SX- und SN-Geschirrspüler:** • SZ72010, Schlauchverlängerung für getrennten Zu- und Ablauf • SZ38BI00, Verbindungsschiene für geteilte Fronten **Für SX73EX02AH:** • SZ73045, Verblendungsleisten Edelstahl für Hocheinbau (86,5 cm) • SZ38BI00, Verblendungs- und Befestigungsleisten • SZ30BI11, Verblendungs- und Befestigungsleisten **Für SN73EX02AH:** • SZ73035, Verblendungsleisten Edelstahl für Hocheinbau (81,5 cm) • SZ38BI00, Verblendungs- und Befestigungsleisten • SZ30BI01, Verblendungs- und Befestigungsleisten Weiteres Sonderzubehör ab S. 158	**Für SX- und SN-Geschirrspüler:** • SZ72010, Schlauchverlängerung für getrennten Zu- und Ablauf • SZ38BI00, Verbindungsschiene für geteilte Fronten • SZ73010, Klappscharnier für hohe Korpusmasse **Für SX63EX22AE:** • SZ73045, Verblendungsleisten Edelstahl für Hocheinbau (86,5 cm) • SZ38BI00, Verblendungs- und Befestigungsleisten • SZ30BI11, Verblendungs- und Befestigungsleisten **Für SN63EX22AE:** • SZ73035, Verblendungsleisten Edelstahl für Hocheinbau (81,5 cm) • SZ38BI00, Verblendungs- und Befestigungsleisten • SZ30BI01, Verblendungs- und Befestigungsleisten Weiteres Sonderzubehör ab S. 158
Katalogpreis*	**1'870.– inkl. MwSt.** *1'729.88 exkl. MwSt.* SX73EX02AH **1'870.– inkl. MwSt.** *1'729.88 exkl. MwSt.* SN73EX02AH exkl. vRB **10.81** / *10.–*	**1'780.– inkl. MwSt.** *1'646.62 exkl. MwSt.* SX63EX22AE **1'780.– inkl. MwSt.** *1'646.62 exkl. MwSt.* SN63EX22AE exkl. vRB **10.81** / *10.–*

* Die aufgeführten Preise sind in Schweizer Franken inkl. MwSt. / exkl. MwSt.
Alle Preise sind exkl. des obligatorischen vorgezogenen Recyclingbeitrags (vRB).
Die angegebenen Preise sind unverbindliche Preisempfehlungen; unsere Händler sind in der Gestaltung frei.
[1] Auf einer Energie-Effizienzklasse-Skala von A bis G.

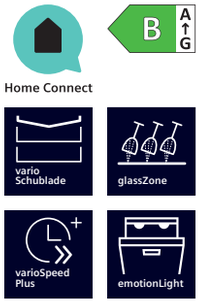

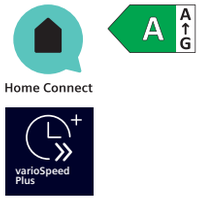

	iQ500 | Einbau-Geschirrspüler, teilintegriert SX55ZS01CH 86,5 cm Gerätehöhe, XXL (Abb.) SN55ZS01CH 81,5 cm Gerätehöhe	iQ300 | Einbau-Geschirrspüler, teilintegriert SX53ES02AH 86,5 cm Gerätehöhe, XXL (Abb.) SN53ES02AH 81,5 cm Gerätehöhe
Leistung und Verbrauch	• Energie-Effizienzklasse[1]: B • Energie[2] / Wasser[3]: 65 kWh / 9,0 Liter • Fassungsvermögen: **14 Massgedecke** • Programmdauer[4]: 3h:35min • Geräusch-Wert: 40 dB (A) re 1 pW • Geräusch-Effizienzklasse: B • Geräusch im Silence-Programm: 39 dB(A) re 1 pW	• Energie-Effizienzklasse[1]: A • Energie[2] / Wasser[3]: 54 kWh / 9,0 Liter • Fassungsvermögen: **13 Massgedecke** • Programmdauer[4]: 4h:30min • Geräusch-Wert: 42 dB (A) re 1 pW • Geräusch-Effizienzklasse: B
Programme und Sonderfunktionen	• 8 Progr.: Eco 50 °C, Auto 45 – 65 °C, Intensiv 70 °C, Swiss Express 1h, Speed 45 °C, brilliantShine 40 °C, Silence 50 °C, Favourite • Vorspülen • 4 Sonderfunktionen: Fernstart, Glanztrocknen, Intensive Zone, varioSpeed Plus • Maschinenpflegeprogramm • hygienePlus, Silence on demand (per App)	• 6 Progr.: Eco 50 °C, Auto 45 – 65 °C, Intensiv 70 °C, Swiss Express 60 °C, Speed 45 °C, Favourite • Vorspülen • 4 Sonderfunktionen: Fernstart, Intensive Zone, Halbe Beladung, varioSpeed Plus • Maschinenpflegeprogramm • hygienePlus, Silence on demand (per App)
Spül- / Trocknungstechnolgie	• **Zeolith®-Trocknen** • Wärmetauscher • aquaSensor • dosierAssistent • Reiniger-Automatik • Selbstreinigendes Sieb mit 3-fach Wellen-Filter • Innenbehälter: Edelstahl	• autoOpen dry (Eco Trocknung) mit Wärmetauscher • aquaSensor • dosierAssistent • Reiniger-Automatik • Selbstreinigendes Sieb mit 3-fach Wellen-Filter • Innenbehälter: Edelstahl
Korbsystem	• **flexComfort Korbsystem mit blauen Touchpoints** • **glassZone** • **varioSchublade** • Höhenverstellbarer Oberkorb mit rackMatic (3-stufig) • Leichtlaufrollen im Oberkorb • Komfortrollen im Unterkorb • Korbstopper (rackStopper) gegen ein Überrollen des Unterkorbes • Umklappbare Tellerhaltereihen im Oberkorb (2x) / Unterkorb (8x) • Tassenablage mit weichem Silikon-Vorderteil im Oberkorb (2x) / Tassenablage im Unterkorb (2x) • Gläseranlagebügel im Unterkorb	• flex Korbsystem • Höhenverstellbarer Oberkorb mit rackMatic (3-stufig) • Komfortrollen im Unterkorb • Korbstopper (rackStopper) gegen ein Überrollen des Unterkorbes • Umklappbare Tellerhaltereihen im Oberkorb (2x) / geteilt im Unterkorb (4x) • Messerablage im Oberkorb • Variabler Besteckkorb im Unterkorb • Tassenablage im Oberkorb (2x)
Anzeige und Bedienung	• **Home Connect-fähig über WLAN** • metalTouch-Bedienung (schwarz) • **emotionLight** • Elektronische Restzeit-Anzeige in Minuten • Startzeitvorwahl: 1 – 24 Stunden	• **Home Connect-fähig über WLAN** • Elektronische Restzeit-Anzeige in Minuten • Startzeitvorwahl: 1 – 24 Stunden
Technische Informationen und Zubehör	• Anschlusswert: 2,4 kW • aquaStop®: eine Siemens Hausgeräte Garantie bei Wasserschäden – ein Geräteleben lang[5] • Tastensperre • Glasschon-System • Inkl. Dampfschutz • Salzeinfüllhilfe (Trichter) • Gerätemass SX (H x B x T): 865 x 598 x 573 mm (ohne Griff) • Gerätemass SN (H x B x T): 815 x 598 x 573 mm (ohne Griff)	• Anschlusswert: 2,4 kW • aquaStop®: eine Siemens Hausgeräte Garantie bei Wasserschäden – ein Geräteleben lang[5] • Tastensperre • Glasschon-System • Inkl. Dampfschutz • Salzeinfüllhilfe (Trichter) • Gerätemass SX (H x B x T): 865 x 598 x 573 mm (ohne Griff) • Gerätemass SN (H x B x T): 815 x 598 x 573 mm (ohne Griff)
Sonderzubehör	**Für SX- und SN-Geschirrspüler:** • SZ72010, Schlauchverlängerung für getrennten Zu- und Ablauf • SZ38BI00, Verbindungsschiene für geteilte Fronten **Für SX55ZS01CH:** • SZ30BI11, Verblendungsleisten Edelstahl (86,5 cm) • SZ73045, Verblendungsleisten Edelstahl für Hocheinbau (86,5 cm) **Für SN55ZS01CH:** • SZ30BI01, Verblendungsleisten Edelstahl (81,5 cm) • SZ73035, Verblendungsleisten Edelstahl für Hocheinbau (81,5 cm) • SZ73056, Vorsatztür Edelstahl (81,5 cm) Weiteres Sonderzubehör ab S. 158	**Für SX- und SN-Geschirrspüler:** • SZ72010, Schlauchverlängerung für getrennten Zu- und Ablauf • SZ73010, Klappscharnier für hohe Korpusmasse Weiteres Sonderzubehör ab S. 158
Katalogpreis*	**2'320.– inkl. MwSt.** *2'146.16 exkl. MwSt.* SX55ZS01CH **2'320.– inkl. MwSt.** *2'146.16 exkl. MwSt.* SN55ZS01CH exkl. vRB **10.81** / *10.–*	**1'810.– inkl. MwSt.** *1'674.38 exkl. MwSt.* SX53ES02AH **1'810.– inkl. MwSt.** *1'674.38 exkl. MwSt.* SN53ES02AH exkl. vRB **10.81** / *10.–*

[2] Energieverbrauch in kWh/100 Betriebszyklen (im Eco-Programm 50 °C).
[3] Wasserverbrauch in Liter / Betriebszyklus (im Eco-Programm 50 °C).
[4] Programmdauer des Eco-Programms 50 °C.
[5] Garantiebedingungen unter siemens-home.bsh-group.com/ch/de/kundendienst/garantien/

Home Connect

varioSpeed Plus

iQ300 | Unterbau-Geschirrspüler

SN43ES27AE 81,5 cm Gerätehöhe

Leistung und Verbrauch	• Energie-Effizienzklasse[1]: A • Energie[2] / Wasser[3]: 54 kWh / 9,0 Liter • Fassungsvermögen: **13 Massgedecke** • Programmdauer[4]: 4h:30min • Geräusch-Wert: 42 dB (A) re 1 pW • Geräusch-Effizienzklasse: B
Programme und Sonderfunktionen	• 6 Progr.: Eco 50 °C, Auto 45 – 65 °C, Intensiv 70 °C, Speed 60 °C, Glass, Favourite • Vorspülen • 4 Sonderfunktionen: Fernstart, intensive Zone, hygienePlus, varioSpeed Plus • Maschinenpflegeprogramm • Silence on demand (per App)
Spül- / Trocknungstechnolgie	• autoOpen dry (Eco Trocknung) mit Wärmetauscher • aquaSensor • dosierAssistent • Reiniger-Automatik • Selbstreinigendes Sieb mit 3-fach Wellen-Filter • Innenbehälter: Edelstahl
Korbsystem	• flex Korbsystem • Höhenverstellbarer Oberkorb mit rackMatic (3-stufig) • Komfortrollen im Unterkorb • Korbstopper (rackStopper) gegen ein Überrollen des Unterkorbes • Umklappbare Tellerhaltereihen im Oberkorb (2x) / geteilt im Unterkorb (4x) • Messerablage im Oberkorb • Variabler Besteckkorb im Unterkorb • Tassenablagen im Oberkorb (2x)
Anzeige und Bedienung	• **Home Connect-fähig über WLAN** • Elektronische Restzeit-Anzeige in Minuten • Startzeitvorwahl: 1 – 24 Stunden
Technische Informationen und Zubehör	• Anschlusswert: 2,4 kW • aquaStop®: eine Siemens Hausgeräte Garantie bei Wasserschäden – ein Geräteleben lang[5] • Tastensperre • Glasschon-System • Inkl. Sockelblech • Salzeinfüllhilfe (Trichter) • Inkl. Dampfschutz • Gerätemass (H x B x T): 815 x 598 x 573 mm
Sonderzubehör	• SZ72010, Schlauchverlängerung für getrennten Zu- und Ablauf • SZ30BI01, Verblendungsleisten Edelstahl (81,5 cm) Weiteres Sonderzubehör ab S. 158
Katalogpreis*	**1'680.– inkl. MwSt.** *1'554.12 exkl. MwSt.* exkl. vRB **10.81** / *10.–*

* Die aufgeführten Preise sind in Schweizer Franken inkl. MwSt. / exkl. MwSt.
Alle Preise sind exkl. des obligatorischen vorgezogenen Recyclingbeitrags (vRB).
Die angegebenen Preise sind unverbindliche Preisempfehlungen; unsere Händler sind in der Gestaltung frei.

[1] Auf einer Energie-Effizienzklasse-Skala von A bis G.

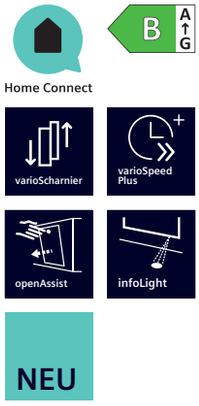

	iQ500 | Einbau-Geschirrspüler, vollintegriert SR65ZX22ME 45 cm Gerätebreite	iQ300 | Einbau-Geschirrspüler, vollintegriert, mit varioScharnier SR93EX25LE 45 cm Gerätebreite
Leistung und Verbrauch	• Energie-Effizienzklasse[1]: C • Energie[2] / Wasser[3]: 59 kWh / 8,9 Liter • Fassungsvermögen: **10 Massgedecke** • Programmdauer[4]: 3h:15min • Geräusch-Wert: 42 dB (A) re 1 pW • Geräusch-Effizienzklasse: B	• Energie-Effizienzklasse[1]: B • Energie[2] / Wasser[3]: 59 kWh / 8,9 Liter • Fassungsvermögen: **10 Massgedecke** • Programmdauer[4]: 3h:15min • Geräusch-Wert: 44 dB (A) re 1 pW • Geräusch-Effizienzklasse: B
Programme und Sonderfunktionen	• 6 Programme: Eco 50 °C, Auto 45 – 65 °C, Intensiv 70 °C, Speed 60 °C, brilliantShine 40 °C, Favourite • Vorspülen • 4 Sonderfunktionen: Fernstart, Glanztrocknen, Intensive Zone, varioSpeed Plus • Maschinenpflegeprogramm • hygienePlus, Silence on demand (per App)	• 6 Programme: Eco 50 °C, Auto 45 – 65 °C, Intensiv 70 °C, Speed 65 °C, Speed 45 °C, Favourite • Vorspülen • 4 Sonderfunktionen: Fernstart, Intensive Zone, hygienePlus, varioSpeed Plus • Maschinenpflegeprogramm • Silence on demand (per App)
Spül-/ Trocknungstechnolgie	• **Zeolith®-Trocknen** • Wärmetauscher • Reiniger-Automatik • duoPower-Sprüharme im Oberkorb • Selbstreinigendes Sieb mit 3-fach Wellen-Filter • Innenbehälter: Edelstahl	• autoOpen dry (Eco-Trocknung) mit Wärmetauscher • Reiniger-Automatik • Selbstreinigendes Sieb mit 3-fach Wellen-Filter • duoPower-Sprüharme im Oberkorb • Innenbehälter: Edelstahl
Korbsystem	• **varioFlex Pro Korbsystem mit blauen Touchpoints** • **varioSchublade Pro** • Höhenverstellbarer Oberkorb mit rackMatic (3-stufig) • Komfortrollen im Unterkorb • Korbstopper (rackStopper) gegen ein Überrollen des Unterkorbes • Umklappbare Tellerhaltereihen im Oberkorb (3x) / Unterkorb (4x) • Tassenablage im Ober- / Unterkorb • Farbige Anti-Rutsch-Beschichtung im Oberkorb • Gläseranlagebügel im Unterkorb	• varioFlex Korbsystem • Nachrüstbare Besteckschublade • Höhenverstellbarer Oberkorb mit rackMatic (3-stufig) • Farbige Anti-Rutsch-Beschichtung im Oberkorb • Komfortrollen im Unterkorb • Korbstopper (rackStopper) gegen ein Überrollen des Unterkorbes • Umklappbare Tellerhaltereihen im Oberkorb (2x) / Unterkorb (2x) • Messerablage im Oberkorb • vario Besteckkorb im Unterkorb • Tassenablage im Ober- / Unterkorb (2x) • Gläseranlagebügel im Unterkorb
Anzeige und Bedienung	• **Home Connect-fähig über WLAN** • metalTouch-Bedienung (schwarz) • emotionLight • **timeLight** • Elektronische Restzeit-Anzeige in Minuten • Startzeitvorwahl: 1 – 24 Stunden	• **Home Connect-fähig über WLAN** • infoLight blau • Elektronische Restzeit-Anzeige in Minuten • Startzeitvorwahl: 1 – 24 Stunden
Technische Informationen und Zubehör	• Anschlusswert: 2,4 kW • aquaStop®: eine Siemens Hausgeräte Garantie bei Wasserschäden – ein Geräteleben lang[5] • Glasschon-System • Inkl. Dampfschutz • Flaschenhalter (Kunststoff) • Salzeinfüllhilfe (Trichter) • Gerätemass (H x B x T): 815 x 448 x 550 mm (ohne Griff)	• Anschlusswert: 2,4 kW • aquaStop®: eine Siemens Hausgeräte Garantie bei Wasserschäden – ein Geräteleben lang[5] • **mit varioScharnier** • **openAssist** • Glasschon-System • Kindersicherung (Öffnen durch zweimal Drücken der Tür) • Inkl. Dampfschutz • Salzeinfüllhilfe (Trichter) • Gerätemass (H x B x T): 815 x 448 x 550 mm (ohne Griff)
Sonderzubehör	• SZ72010, Schlauchverlängerung für getrennten Zu- und Ablauf • SZ34BI00, Einbausatz für 45cm Spüler vollintegriert • SZ30BI02, Verblendungsleisten Edelstahl (81,5 cm) Weiteres Sonderzubehör ab S. 158	• SZ72010, Schlauchverlängerung für getrennten Zu- und Ablauf • SZ34BI00, Einbausatz für 45cm Spüler vollintegriert • SZ30BI02, Verblendungsleisten Edelstahl (81,5 cm) • SZ38BI00, Verblendungs- und Befestigungsleisten Weiteres Sonderzubehör ab S. 158
Katalogpreis*	**1'960.– inkl. MwSt.** *1'813.14 exkl. MwSt.* exkl. vRB **10.81** / *10.–*	**1'790.– inkl. MwSt.** *1'655.87 exkl. MwSt.* exkl. vRB **10.81** / *10.–*

[2] Energieverbrauch in kWh/100 Betriebszyklen (im Eco-Programm 50 °C).
[3] Wasserverbrauch in Liter / Betriebszyklus (im Eco-Programm 50 °C).
[4] Programmdauer des Eco-Programms 50 °C.
[5] Garantiebedingungen unter siemens-home.bsh-group.com/ch/de/kundendienst/garantien/

Home Connect

varioSpeed Plus

infoLight

Home Connect

Zeolith®-Trocknen

vario Schublade Pro

	iQ100 | Einbau-Geschirrspüler, vollintegriert SR61HX16KE 45 cm Gerätebreite	iQ500 | Einbau-Geschirrspüler, teilintegriert SR55ZS10ME 45 cm Gerätebreite
Leistung und Verbrauch	• Energie-Effizienzklasse[1]: E • Energie[2] / Wasser[3]: 76 kWh / 8,9 Liter • Fassungsvermögen: **10 Massgedecke** • Programmdauer[4]: 3h:40min • Geräusch-Wert: 46 dB (A) re 1 pW • Geräusch-Effizienzklasse: C	• Energie-Effizienzklasse[1]: C • Energie[2] / Wasser[3]: 59 kWh / 8,9 Liter • Fassungsvermögen: **10 Massgedecke** • Programmdauer[4]: 3h:15min • Geräusch-Wert: 42 dB (A) re 1 pW • Geräusch-Effizienzklasse: B
Programme und Sonderfunktionen	• 5 Programme: Eco 50 °C, Auto 45 – 65 °C, Intensiv 70 °C, Speed 65 °C, Favourite • Vorspülen • 4 Sonderfunktionen: Fernstart, Intensive Zone, hygienePlus, varioSpeed Plus • Maschinenpflegeprogramm • Silence on demand (per App)	• 6 Programme: Eco 50 °C, Auto 45 – 65 °C, Intensiv 70 °C, Speed 60 °C, brilliantShine 40 °C, Favourite • Vorspülen • 4 Sonderfunktionen: Fernstart, Glanztrocknen, Intensive Zone, varioSpeed Plus • Maschinenpflegeprogramm • hygienePlus, Silence on demand (per App)
Spül- / Trocknungstechnolgie	• Wärmetauscher • dosierAssistent • duoPower-Sprüharme im Oberkorb • Reiniger-Automatik • Selbstreinigendes Sieb mit 3-fach Wellen-Filter • Innenbehälter: Edelstahl	• **Zeolith®-Trocknen** • Wärmetauscher • dosierAssistent • duoPower-Sprüharme im Oberkorb • Reiniger-Automatik • Selbstreinigendes Sieb mit 3-fach Wellen-Filter • Innenbehälter: Edelstahl
Korbsystem	• vario Korbsystem • Höhenverstellbarer Oberkorb • Komfortrollen im Unterkorb • Korbstopper (rackStopper) gegen ein Überrollen des Unterkorbes • Umklappbare Tellerhaltereihen im Unterkorb (2x) • Messerablage im Oberkorb • vario Besteckkorb im Unterkorb • Tassenablage im Oberkorb (2x)	• **varioFlex Pro Korbsystem mit blauen Touchpoints** • **varioSchublade Pro** • Höhenverstellbarer Oberkorb mit rackMatic (3-stufig) • Farbige Anti-Rutsch-Beschichtung im Oberkorb • Komfortrollen im Unterkorb • Korbstopper (rackStopper) gegen ein Überrollen des Unterkorbes • Umklappbare Tellerhaltereihen im Oberkorb (3x) / Unterkorb (4x) • Tassenablage im Ober- / Unterkorb • Gläseranlagebügel im Unterkorb
Anzeige und Bedienung	• **Home Connect-fähig über WLAN** • infoLight blau • Startzeitvorwahl: 3, 6 oder 9 Stunden	• **Home Connect-fähig über WLAN** • **emotionLight** • Elektronische Restzeit-Anzeige in Minuten • Startzeitvorwahl: 1 – 24 Stunden
Technische Informationen und Zubehör	• Anschlusswert: 2,4 kW • aquaStop®: eine Siemens Hausgeräte Garantie bei Wasserschäden – ein Geräteleben lang[5] • Glasschon-System • Inkl. Dampfschutz • Salzeinfüllhilfe (Trichter) • Gerätemass (H x B x T): 815 x 448 x 550 mm (ohne Griff)	• Anschlusswert: 2,4 kW • aquaStop®: eine Siemens Hausgeräte Garantie bei Wasserschäden – ein Geräteleben lang[5] • Tastensperre • Glasschon-System • Inkl. Dampfschutz • Flaschenhalter (Kunststoff) • Salzeinfüllhilfe (Trichter) • Gerätemass (H x B x T): 815 x 448 x 573 mm
Sonderzubehör	• SZ72010, Schlauchverlängerung für getrennten Zu- und Ablauf • SZ34BI00, Einbausatz für 45cm Spüler vollintegriert • SZ30BI02, Verblendungsleisten Edelstahl (81,5 cm) Weiteres Sonderzubehör ab S. 158	• SZ72010, Schlauchverlängerung für getrennten Zu- und Ablauf • SZ30BI02, Verblendungsleisten Edelstahl (81,5 cm) Weiteres Sonderzubehör ab S. 158
Katalogpreis*	**1'390.– inkl. MwSt.** *1'285.85 exkl. MwSt.* exkl. vRB **10.81** / *10.–*	**1'990.– inkl. MwSt.** *1'840.89 exkl. MwSt.* exkl. vRB **10.81** / *10.–*

* Die aufgeführten Preise sind in Schweizer Franken inkl. MwSt. / exkl. MwSt.
Alle Preise sind exkl. des obligatorischen vorgezogenen Recyclingbeitrags (vRB).
Die angegebenen Preise sind unverbindliche Preisempfehlungen; unsere Händler sind in der Gestaltung frei.

[1] Auf einer Energie-Effizienzklasse-Skala von A bis G.

Home Connect

E A↑G

varioSpeed Plus

Home Connect

B A↑G

vario Schublade

varioSpeed Plus

autoOpen dry

	iQ300 | Einbau-Geschirrspüler, teilintegriert SR53HS74KE 45 cm Gerätebreite	iQ300 | Geschirrspüler, freistehend SN23EW03ME 84,5 cm Gerätehöhe
Leistung und Verbrauch	• Energie-Effizienzklasse[1]: E • Energie[2] / Wasser[3]: 76 kWh / 8,9 Liter • Fassungsvermögen: **10 Massgedecke** • Programmdauer[4]: 3h:40min • Geräusch-Wert: 44 dB (A) re 1 pW • Geräusch-Effizienzklasse: B	• Energie-Effizienzklasse[1]: B • Energie[2] / Wasser[3]: 65 kWh / 9,0 Liter • Fassungsvermögen: **14 Massgedecke** • Programmdauer[4]: 3h:35min • Geräusch-Wert: 42 dB (A) re 1 pW • Geräusch-Effizienzklasse: B
Programme und Sonderfunktionen	• 6 Programme: Eco 50 °C, Auto 45 – 65 °C, Intensiv 70 °C, Speed 65 °C, Speed 45 °C, Favourite • Vorspülen • 4 Sonderfunktionen: Fernstart, Intensive Zone, hygienePlus, varioSpeed Plus • Maschinenpflegeprogramm • Silence on demand (per App)	• 6 Programme: Eco 50 °C, Auto 45 – 65 °C, Intensiv 70 °C, Speed 65 °C, Speed 45 °C, Favourite • Vorspülen • 4 Sonderfunktionen: Fernstart, Intensive Zone, Halbe Beladung, varioSpeed Plus • Maschinenpflegeprogramm • hygienePlus, Silence on demand (per App)
Spül-/ Trocknungstechnolgie	• Wärmetauscher • aquaSensor • dosierAssistent • duoPower Sprüharme im Oberkorb • Reiniger-Automatik • Selbstreinigendes Sieb mit 3-fach Wellen-Filter • Innenbehälter: Edelstahl	• autoOpen dry (Eco Trocknung) mit Wärmetauscher • aquaSensor • dosierAssistent • Reiniger-Automatik • Selbstreinigendes Sieb mit 3-fach Wellen-Filter • Innenbehälter: Edelstahl
Korbsystem	• Höhenverstellbarer Oberkorb mit rackMatic (3-stufig) • Komfortrollen im Unterkorb • Farbige Anti-Rutsch-Beschichtung im Oberkorb • Korbstopper (rackStopper) gegen ein Überrollen des Unterkorbes • Umklappbare Tellerhaltereihen im Oberkorb (2x) / Unterkorb (2x) • Messerablage im Oberkorb • Vario-Besteckkorb im Unterkorb • Tassenablage im Oberkorb (2x) / Unterkorb (1x) • Gläseranlagebügel im Unterkorb	• varioFlex Korbsystem • **varioSchublade** • Höhenverstellbarer Oberkorb mit rackMatic (3-stufig) • Komfortrollen im Unterkorb • Korbstopper (rackStopper) gegen ein Überrollen des Unterkorbes • Umklappbare Tellerhaltereihen im Oberkorb (2x) / geteilt im Unterkorb (4x) • Tassenablage im Oberkorb (2x)
Anzeige und Bedienung	• **Home Connect-fähig über WLAN** • Elektronische Restzeit-Anzeige in Minuten • Startzeitvorwahl: 1 – 24 Stunden	• **Home Connect-fähig über WLAN** • Elektronische Restzeit-Anzeige in Minuten • Startzeitvorwahl: 1 – 24 Stunden
Technische Informationen und Zubehör	• Anschlusswert: 2,4 kW • aquaStop®: eine Siemens Hausgeräte Garantie bei Wasserschäden – ein Geräteleben lang[5] • Tastensperre • Glasschon-System • Salzeinfüllhilfe (Trichter) • Inkl. Dampfschutz • Gerätemass (H x B x T): 815 x 448 x 573 mm	• Anschlusswert: 2,4 kW • aquaStop®: eine Siemens Hausgeräte Garantie bei Wasserschäden – ein Geräteleben lang[5] • Tastensperre • Glasschon-System • Salzeinfüllhilfe (Trichter) • Gerätemass (H x B x T): 845 x 600 x 600 mm
Sonderzubehör	• SZ72010, Schlauchverlängerung für getrennten Zu- und Ablauf • SZ30BI02, Verblendungsleisten Edelstahl (81,5 cm) Weiteres Sonderzubehör ab S. 158	• SZ72010, Schlauchverlängerung für getrennten Zu- und Ablauf Weiteres Sonderzubehör ab S. 158
Katalogpreis*	**1'610.– inkl. MwSt.** *1'489.36 exkl. MwSt.* exkl. vRB **10.81** / *10.–*	**1'690.– inkl. MwSt.** *1'563.37 exkl. MwSt.* exkl. vRB **10.81** / *10.–*

[2] Energieverbrauch in kWh/100 Betriebszyklen (im Eco-Programm 50 °C).
[3] Wasserverbrauch in Liter / Betriebszyklus (im Eco-Programm 50 °C).
[4] Programmdauer des Eco-Programms 50 °C.
[5] Garantiebedingungen unter siemens-home.bsh-group.com/ch/de/kundendienst/garantien/

Die perfekte Lösung für den Einbauschrank

timeLight: den aktuellen Programmstatus immer im Blick
Das innovative timeLight projiziert im Wechsel minutengenau die Restlaufzeit und den Programmstatus auf deinen Fussboden. Dank des hell leuchtenden Lichts ist die Projektion zu jeder Tages- und Nachtzeit und auf jedem Bodenbelag gut sichtbar.

1 – 8 kg softTrommel: besonders schonend und wirkungsvoll
Die besonders schonende 1 – 8 kg softTrommel gestattet eine noch schnellere Durchflutung deiner Wäsche – wirkungsvoll unterstützt durch die neuen asymmetrischen Mitnehmer. Somit ist eine schnelle, sichere und schonende Wäschepfle e gewährleistet.

Extrem leise: noch leiser waschen mit der Stabilisierungsautomatik
Die neue Stabilisierungsautomatik vermeidet Trommelschwingungen. Dadurch sind die neuen Waschmaschinen extrem leise und ideal zum Aufstellen in Küche und Bad geeignet.

* Die aufgeführten Preise sind in Schweizer Franken inkl. MwSt. / exkl. MwSt. Alle Preise sind exkl. des obligatorischen vorgezogenen Recyclingbeitrags (vRB). Die angegebenen Preise sind unverbindliche Preisempfehlungen; unsere Händler sind in der Gestaltung frei.
1/2 Auf einer Energie-Effizienzklasse-Skala von A bis G.
3 Energieverbrauch in kWh/100 vollständiger Betriebszyklen (im Eco 40 – 60-Programm).
4 Wasserverbrauch in Liter/vollständiger Betriebszyklus (im Eco 40 – 60-Programm).
5 Energieverbrauch in kWh/100 Waschzyklen (im Eco 40 – 60-Programm). 6 Wasserverbrauch in Liter/Waschzyklus (im Eco 40 – 60-Programm).

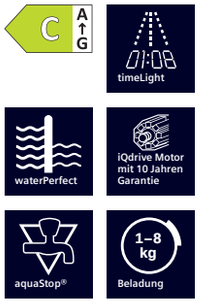

Voraussichtlich verfügbar ab 03/2026 als WK14D490CH[11]

	iQ700 | Waschmaschine, vollintegriert WI14W542CH	iQ500 | Waschtrockner, vollintegriert WK14D543CH
Leistung und Verbrauch	• Energie-Effizienzklasse[1]: C • Energie[5] / Wasser[6]: 62 kWh / 45 Liter • Fassungsvermögen: 1 – 8 kg • Programmdauer[7]: 3h:26min • Schleuderleistung[8]: 400 – 1400 U/min • Schleuder-Effizienzklasse: B • Geräusch-Wert: 66 dB (A) re 1 pW • Geräusch-Effizienzklasse: A	• Energie-Effizienzklasse Waschen und Trocknen[1]: E • Energie-Effizienzklasse Waschen[2]: E • Energie[3] / Wasser[4] Waschen und Trocknen: 266 kWh / 68 Liter • Energie[5] / Wasser[6] Waschen: 77 kWh / 44 Liter • Fassungsvermögen Waschen / Waschen und Trocknen: 1 – 7 kg / 1 – 4 kg • Programmdauer[7] Waschen / Waschen und Trocknen: 2h:50min / 5h:30min • Schleuderleistung[8]: 600 – 1355 U/min • Schleuder-Effizienzklasse: B • Geräusch-Wert: 72 dB (A) re 1 pW • Geräusch-Effizienzklasse: A
Programme	• Standardprogramme: Baumwolle, Pflegeleicht, Fein/Seide, Wolle-Handwäsche • Spezialprogramme: Trommel reinigen (mit Erinnerungsfunktion), Hemden/Business, Jeans/Dunkle Wäsche, Mix Night Wash, Outdoor/Imprägnieren, Schleudern/Abpumpen, Schnell/Mix, Spülen, Steppdecken, Speed 15'/30'	• Spezialprogramme: nightWash, Mix, Sports/Fitness, Speed 15', Spülen/Schleudern, Flusenspülen, Schleudern/Abpumpen, Hygiene • Spezialprogramm Trocknen: Flusenspülen
Optionen	• varioSpeed: Bis zu 55 % verkürzte Waschdauer • touchControl-Tasten: Vorwäsche, Extraspülen, Endezeitvorwahl, Temperatur, varioSpeed/SpeedPerfect, Start/Pause mit Nachlegefunktion, Drehzahlabwahl/ohne Schleudern	• Tasten: Start, Drehzahlabwahl, Ändern für Zusatzfunktionen, Optionen, Trocknen, Temperatur und 24 Std. Startzeit
Komfort und Sicherheit	• **timeLight** • Nachlegefunktion • Grosses Display für Programmablauf, Temperatur, Drehzahl, Restzeit, 24 h Endezeitvorwahl und Beladungsempfehlung • **iQdrive** mit 10 Jahren Motorgarantie[9] • waterPerfect • Stufenlose Mengenautomatik • antiVibration Design: mehr Stabilität und Laufruhe • Selbstreinigungsschublade, auf der Vorderseite • Flüssigwaschmitteleinsatz • Signal am Programmende • 30 cm-Bullauge, 30 cm-Bullauge, mit 130° Türöffnungswinkel • Möbeltüranschlag links,wechselbar • Metallverschlusshaken • **aquaStop®: eine Siemens Hausgeräte Garantie bei Wasserschäden – ein Geräteleben lang[9]**	• Grosses Display für Programmablauf, Temperatur, Drehzahl, Restzeit und 24 h Endezeitvorwahl, Anzeige der Trockenziele • Vollelektronische Einknopf-Bedienung für alle Wasch- und Spezialprogramme • Elektronische Feuchtesteuerung beim Trocknen, Zeitprogramme • Oberwasser-System • waterPerfect Plus • Signal am Programmende • Kindersicherung • Bullauge mit Glasabdeckung • Seitlich öffnende Drehtür, Anschlag links • Metallverschlusshaken • Magnetverschluss für sofortiges Türöffnen am Programmende • **aquaStop®: eine Siemens Hausgeräte Garantie bei Wasserschäden – ein Geräteleben lang[9]**
Technische Informationen	• Verstellbare Sockelhöhe: 15 cm • Verstellbare Sockeltiefe: 6,5 cm • Von vorne verstellbare hintere Gerätefüsse • **Erfüllt die erhöhten Schallschutzanforderungen der Norm SIA 181 ohne Zusatzmassnahmen** • Anschlusswert: 2,3 kW • Gerätemasse[10] (H x B x T): 818 x 596 x 574 mm	• Verstellbare Sockelhöhe: 16,5 cm • Verstellbare Sockeltiefe: 6,5 cm • Von vorne verstellbare hintere Gerätefüsse • **Erfüllt die erhöhten Schallschutzanforderungen der Norm SIA 181 ohne Zusatzmassnahmen** • Anschlusswert: 2,3 kW • Gerätemasse[10] (H x B x T): 820 x 595 x 584 mm
Sonderzubehör	• WX975600, Gerätefuss-Befestigungssatz • WZ10131, Verlängerungsschlauch (Zulauf) • WT30400, Höhenverstellbare Gerätefüsse	• WX975600, Gerätefuss-Befestigungssatz • WZ10131, Verlängerungsschlauch (Zulauf)
Katalogpreis*	**2'610.– inkl. MwSt.** *2'414.43 exkl. MwSt.* exkl. vRB **20.02** / *18.52*	**2'980.– inkl. MwSt.** *2'756.71 exkl. MwSt.* exkl. vRB **20.02** / *18.52*

[7] Programmdauer des Eco 40 – 60-Programms, vollständiger Betriebszyklus / Waschzyklus.
[8] Der angegebene Wert ist gerundet.
[9] Garantiebedingungen unter siemens-home.bsh-group.com/ch/de/kundendienst/garantien
[10] Inkl. Türplatte (19 mm Stärke)
[11] Anlauftermine sind vorläufig. Eine Lieferfähigkeit zu diesem Datum kann nicht zugesagt werden.

smartFinish: reduziert Knitterfalten um bis zu 50 % – für weniger Zeit am Bügelbrett

Das smartfinish Programm ist die Lösung bei trockener, geknitterter Wäsche. Es setzt sanften, aber effektiven Dampf ein, der Knitterfalten um bis zu 50 %[2] reduziert. smartFinish ist das Dampfbad für deine Kleidung nach dem Trocknen und hilft, hartnäckige Falten vor dem Tragen zu beseitigen. Und das in nur 23 Minuten. Bügeln wird so fast überflüssig und einem faltenfreien Auftritt steht nichts im Wege.

Mini load: wasche Einzelteile und kleine Wäscheposten schnell und effizient

Nutze die Option Mini load für schonendes, wasser- und energiesparendes und schnelles Waschen von Einzelteilen, kleinen Wäschemengen oder neuen Kleidungsstücken. Und spare damit Zeit, Wasser und Energie.

i-Dos mit Waschmittel-Scan: dosiert automatisch und mit höchster Präzision, Wäsche für Wäsche

Unsicher, ob du richtig dosierst? i-Dos mit innovativem Waschmittel-Scan übernimmt die perfekte Dosierung. Fülle die i-Dos Fächer mit Flüssigwaschmittel oder Weichspüler und scanne die Barcodes der Flaschen mit der Siemens Hausgeräte App. Einstellungen für Wasserhärte und Waschmittel werden automatisch an die Waschmaschine gesendet und so für jeden Waschgang die optimale Waschmittelmenge verwendet. Home Connect benachrichtigt dich ausserdem, wenn das Waschmittel zur Neige geht[1].

waterPerfect Plus: optimale Wassernutzung durch präzise Beladungserkennung

Die ausgeklügelte Sensorik des Wassermanagement-Systems waterPerfect Plus sorgt für höchste Wassereffizienz. Sie erkennt nicht nur die Textilart, sondern auch präzise in 256 Abstufungen die jeweilige Beladungsmenge. Abhängig von diesen beiden Faktoren wird die erforderliche Wassermenge bestimmt. So erzielt waterPerfect Plus mit jedem Waschgang ein perfektes Waschergebnis bei optimalem Wasserverbrauch.

* 30 % effizienter (35 kWh/100 Waschzyklen) als der Grenzwert (51 kWh/100 Waschzyklen) der Energie-Effizienzklasse A nach der Verordnung (EU) Nr. 2019/2014.

[1] Für die Waschmittel-Scanfunktion ist ein Home Connect-Konto erforderlich, für das separate Nutzungsbedingungen gelten. Die Siemens Hausgeräte App wird auf deinem smarten Endgerät installiert und deine Waschmaschine mit deinem Home Connect-Konto verknüpft.

[2] Untersuchung Nr. E-0323-PT-22 des Deutschen Instituts für Textil- und Faserforschung Denkendorf (DITF) vom 12.07.22, bezogen auf die Knitterfaltenreduktion bei handelsüblicher Baumwollbekleidung (T-Shirts und Oberhemden) im Programm smartFinish nach DIN EN ISO 15487 im Vergleich zu nicht mit smartFinish behandelten Textilien.

Wasche smarter

varioSpeed

varioSpeed: wasche deine Wäsche in Rekordzeit
Beschleunige den Waschvorgang mit der zeitsparenden varioSpeed-Option um bis zu 65 % oder wasche deine Wäsche in Rekordzeit mit den Programmen super15' und super30'.

Antiflecken-System

Antiflecken-System[3]: entfernt hartnäckige Flecken ohne Vorbehandlung
Jetzt wirst du bis zu 16 der hartnäckigsten Fleckenarten automatisch und ohne chemische oder manuelle Vorbehandlung los. Denn jeder Fleck – ob Tomatensosse, Gras oder Rotwein – ist anders. Intelligente Sensoren kontrollieren Wassertemperatur und Wassermenge und passen die Einweichzeit und Trommeldrehzahl je nach Fleck an und entfernen ihn zuverlässig.

1–10 kg
Beladung

10 kg Beladungsmenge[3] spart dir häufige Waschgänge
Die Siemens Waschmaschinen mit bis zu 10 kg Beladungmenge erzielen selbst bei grossen Wäschemengen und Wäschestücken exzellente Waschergebnisse in nur einem Waschgang.

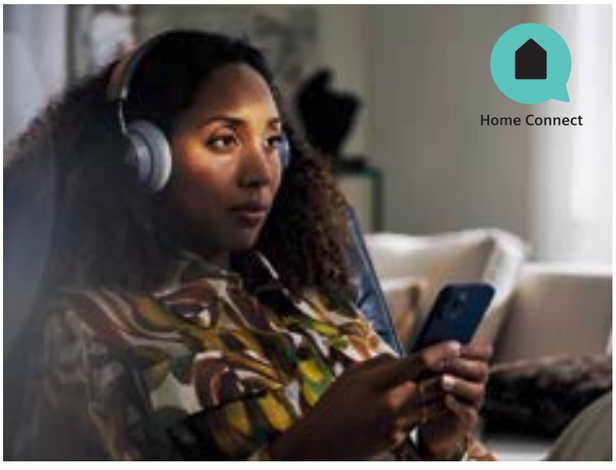

Programm-Download und personalisierte Benachrichtigungen für dich
Lade dir kostenlos weitere Waschprogramme auf dein Gerät. Du willst mit deiner Wäschepflege auch noch einen Betrag für eine bessere Umwelt leisten? Mit dem Anti-Mikroplastik Programm reduziert sich der Abrieb von Mikroplastikfasern um bis zu 30 % und schont dadurch nicht nur deine Kleidung, sondern auch die Umwelt. Über deine Siemens Hausgeräte App erhältst du wertvolle und individuelle, auf dein Nutzungsverhalten angepasste, Tipps und Tricks zur Nutzung, Wartung und Pflege deines Gerätes. Beispielsweise wann mal wieder eine Trommelreinigung nötig ist.

[3] Modellabhängig.
[4] Auf einer Energie-Effizienzklasse-Skala von A bis G.

SIEMENS

Schnell
Effizient
Textilschonend

Mehr Zeit für die wichtigen Dinge

autoDry: schonendes, präzises Trocknen und Schutz für deine Kleidung
Intelligente Sensoren sorgen für einen schonenden, gleichmässigen Trocknungsvorgang: Temperatursensoren verhindern Überhitzen, während Feuchtigkeitssensoren dafür sorgen, dass deine Wäsche nicht zu stark getrocknet wird. Alles wird schonend und präzise getrocknet – das spart Energie und Zeit beim Bügeln.

Silent dry [2]: das Programm für besonders leises Trocknen
Wenn dein Trockner besonders leise sein soll, wähle das silentDry-Programm. Es steuert die Trommelbewegung, die Geschwindigkeit des Kompressors und schaltet alle akustischen Signale ab, um den Geräuschpegel deutlich zu senken.

Selbstreinigender Kondensator: Zeit sparen dank automatischer Flusenentfernung
Der selbstreinigende Kondensator wird bei jedem Trocknungsgang automatisch und intensiv von Flusen gereinigt. Und zwar gleich mehrfach. Das spart nicht nur Zeit, sondern auch Energie. Und du brauchst nur noch den Filter zu säubern, wenn er voll ist.

Reversierende Trommel ¸: gleichmässiges und perfektes Trocknen grosser Wäschestücke
Im Bettwäscheprogramm wechselt die Trommel die Drehrichtung und verhindert so, dass sich grosse Wäschestücke verknoten. Bei Wäschemengen bis 3,5 kg kann sie als automatischer Programmabschluss gewählt werden.

[1] Auf einer Energie-Effizienzklasse-Skala von A bis G.
[2] Modellabhängig.
[3] Nur bei bestimmten Programmen verfügbar.
ÄFür Wäscheladungen bis zu 3,5 kg.

Halbe Beladung, kürzere Programmdauer
Wählst du bei kleinen Wäschemengen häufig das Trockenprogramm mit der kürzesten Dauer, obwohl das Programm nicht ideal für die Textilart ist? Dank der Option Halbe Beladung kannst du bedenkenlos einen halb beladenen Trockner starten. Dabei wird die empfohlene Standardbeladung um die Hälfte reduziert und die angezeigte Programmdauer angepasst. Halbe Beladung kann bei den Programmen Baumwolle, Pflegeleicht und Handtücher zugeschaltet werden. Für Wäschetrocknen ganz nach deinen Bedürfnissen.

varioSpeed

varioSpeed[2]: schneller perfekt getrocknete Wäsche per Tastendruck
Wenn die Zeit mal wieder knapp ist, kannst du mit der Option varioSpeed[3] die Trockendauer verkürzen und hast superschnell ein perfekt getrocknetes, frisches Outfit zur Hand.

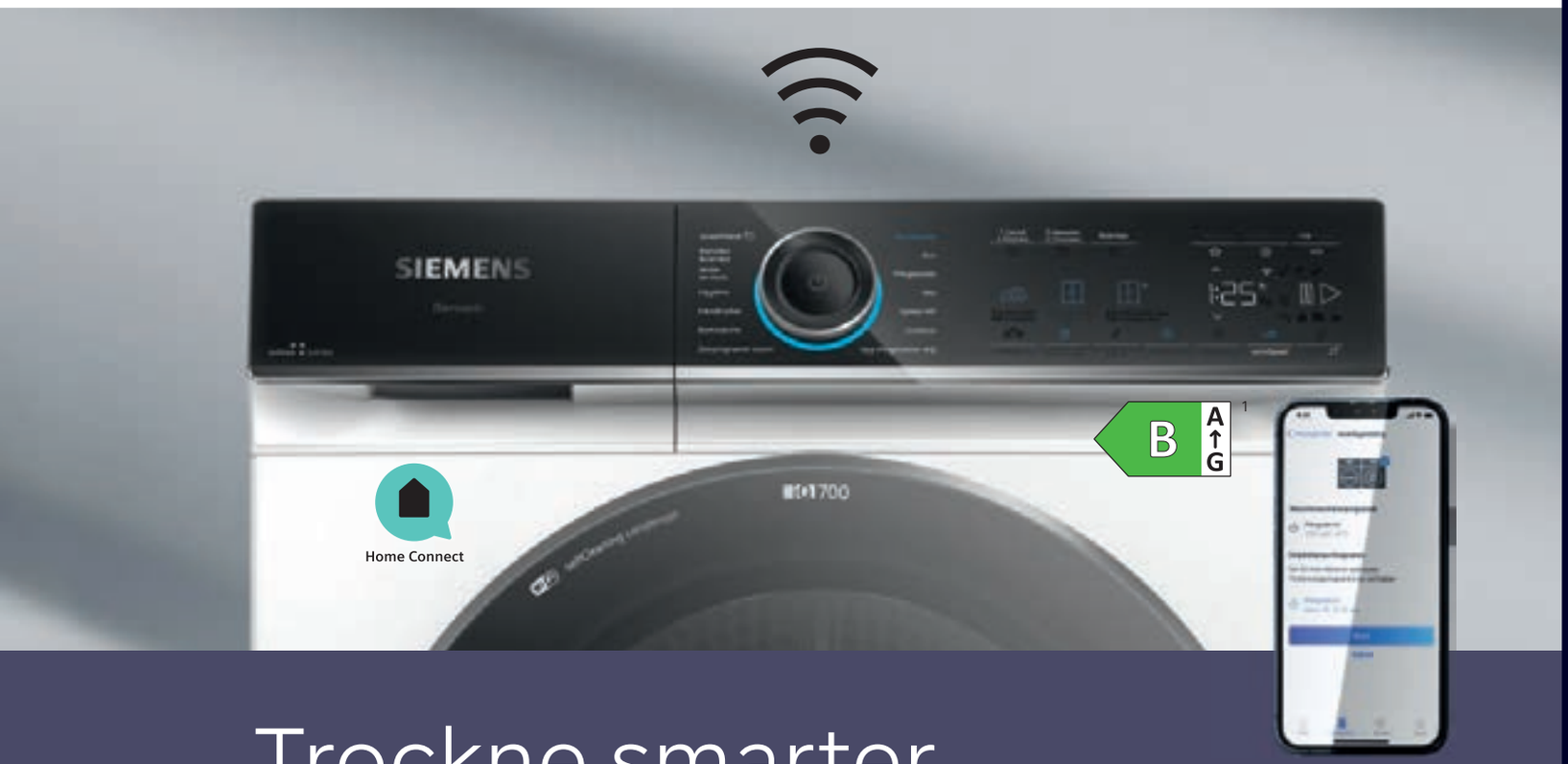

Trockne smarter

intelligentDry

intelligentDry: wählt clever immer das richtige Trockenprogramm für dich aus
Überlegst du, welches Trockenprogamm das richtige ist? Mit intelligentDry musst du dir darüber keine Gedanken mehr machen. Deine vernetzte Waschmaschine sendet per Home Connect alle relevanten Informationen, wie zum Beispiel Beladungsmenge und Feuchtigkeitsgrad, direkt an den Trockner. Der Trockner wählt automatisch das perfekt abgestimmte Programm und teilt dir zudem die erwartete Trocknungszeit mit. So einfach geht perfektes Trocknen.

Personalisierte Benachrichtigungen und Programm-Download: spezielle Programme auf dich abgestimmt
Über deine Siemens Hausgeräte App erhältst du wertvolle und individuelle, auf dein Nutzungsverhalten angepasste Tipps und Tricks zur Nutzung, Wartung und Pflege deines Gerätes. Beispielsweise wann es mal wieder Zeit für die Reinigung des Trockners ist. Oder auch einfach wenn deine Wäsche fertig ist. Lade dir kostenlos weitere Trockenprogramme auf dein Gerät. Zum Start stehen die Programme Sportswear, Daunenkleidung und Jeans zur Verfügung.

Das neue Energielabel für Wäschetrockner: Gültig ab 1. Juli 2025

Die technologische Entwicklung der letzten Jahre hat zu einer höheren Konzentration von Wäschetrocknern mit der höchsten Energie-Effizienzklasse A+++ geführt. Etwa 2/3 der im Jahr 2023 an Verbraucher verkauften Wäschetrockner werden in diese Klassen eingestuft. Folglich hat das Energielabel in den letzten Jahren seine ursprüngliche Funktion als Orientierungshilfe für die Kaufentscheidung auf der Grundlage des Energieverbrauchs nicht mehr erfüllt È und musste daher geändert werden.

Die Neugestaltung des Energielabels für Wäschetrockner wird den Verbrauchern helfen, die effizientesten Produkte auszuwählen. Die Umstellung auf das neue Energielabel erfolgt ab dem **1. Juli 2025**. Da das Etikett bereits Monate vor diesem Datum auf den Verpackungen der Wäschetrockner angebracht werden muss, möchten wir dich schon jetzt mit den wichtigsten Informationen versorgen.

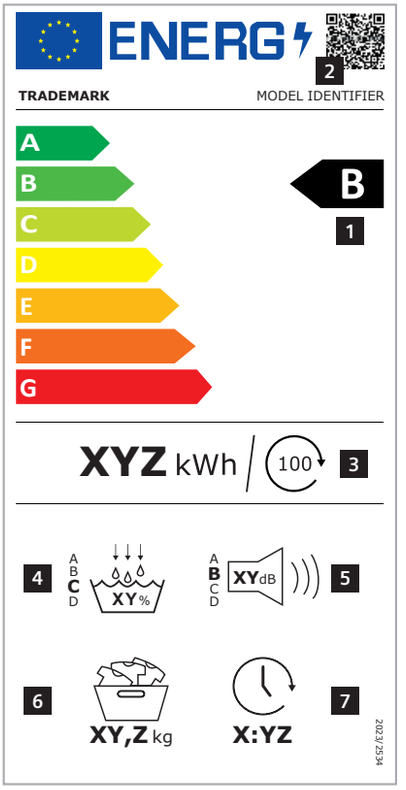

Neues Energielabel für Wäschetrockner:

Das Energielabel wurde überarbeitet und von den Energieklassen A+++ bis D in A bis G umgewandelt. Das für die Kennzeichnung von Wäschetrocknern relevante Referenzprogramm bleibt unverändert, wird nun aber deutlich mit dem Namen «eco» gekennzeichnet.

Das überarbeitete Label hat ein neues und vereinfachtes Aussehen. Für die Ermittlung der neuen Energie-Effizienzklassen werden neue Berechnungsmethoden verwendet. Dazu gehört z. B., dass der Energieverbrauch nicht mehr pro Jahr, sondern pro 100 Betriebszyklen angegeben wird.

Mit dem neuen Energielabel werden ebenfalls die Geräusch-Emissionsklassen von A bis D eingeführt, zusätzlich zu den bereits bestehenden dB-Werten. Ausserdem werden die Anforderungen an die jeweiligen Kondensations-Effizienzklassen erhöht.

Zeichenerklärung.

1. Energie-Effizienzklasse
2. QR-Code mit Link zum EU-Datenblatt
3. Energieverbrauch in kWh pro 100 Trocknungszyklen*
4. Kondensationseffizienzklasse und -rate in %
5. Geräuschemissionsklasse und Geräuschemission ausgedrückt in dB(A)**
6. Maximale Tragfähigkeit (Nennkapazität in kg)**
7. Betriebsdauer in Stunden und Minuten (h:min)**

* Werte gelten für den gewichteten Durchschnitt von halber und voller Beladung mit einem Verhältnis von 0,62 (24 x volle Beladung, 76 x halbe Beladung)
** Trocknungszyklus des Öko-Programms bei voller Beladung
*** 30 % sparsamer (35 kWh/100 Waschzyklen) als der Grenzwert (51 kWh / 100 Waschzyklen) der Energieeffizienzklasse A nach der Verordnung (EU) 2019/2014.
[1] Auf einer Energie-Effizienzklasse-Skala von A bis G.
[2] Energieverbrauch in kWh/100 Waschzyklen (im Eco 40 – 60-Programm).

Waschen und Trocknen – Das Sortiment im Überblick

		Energie-Effizienzklasse[1]	Schleuder-Effizienzklasse	Geräusch-Effizienzklasse	Energieverbrauch in kWh[2]	Wasserverbrauch in Liter[3]	Max. Schleuderleistung U / min[4]	Geräusch-Wert dB (A) re 1 pW	Fassungsvermögen in kg	Fassungsvermögen Waschen / Waschen und Trocknen kg	i-Dos	iQ-Drive	waveDrum	Home Connect-fähig	Seite
Waschmaschinen															
iQ700															
WG56B2A5CH		A -30% ***	A	A	35	48	1600	72	10		●	●	●	●	138
WG56B214CH		A -30% ***	A	A	35	48	1600	72	10			●	●	●	138
iQ500															
WG56G2Z4CH	**NEU**	A	A	B	51	52	1600	73	10			●	●		139
WG44G2F9CH		A	B	B	46	50	1400	70	9		●	●	●		140
iQ300															
WM14N294CH	**NEU**	A	B	A	46	47	1400	71	8			●			141
Waschtrockner															
iQ700															
WN54C2A4CH		A D	B	A	52/305	50/75	1400	70		10,5/6	●	●	●	●	143

	Energie-Effizienzklasse[1]	Kondensations-Effizienzklasse[5]	Energieverbrauch in kWh[6]	Geräusch-Wert dB (A) re 1 pW[7]	Fassungsvermögen in kg	intelligentDry	autoDry	Home Connect-fähig	Seite
Wärmepumpen-Trockner									
iQ700									
WQ46B2C1CH	B	B	92	56	1 – 9	●	●	●	139
iQ500									
WQ33G291CH	C	B	102	63	1 – 8		●		140
iQ500									
WQ33G2V4CH	C	B	102	63	1 – 8		●		141

[3] Wasserverbrauch in Liter/Waschzyklus (im Eco 40 – 60-Programm). [4] Der angegebene Wert ist gerundet. [5] Auf einer Skala von A bis D.
[6] Gewichteter durchschnittlicher Energieverbrauch für 100 Trocknungszyklen in kWh im Eco Programm.
[7] Eco Programm bei voller Beladung.

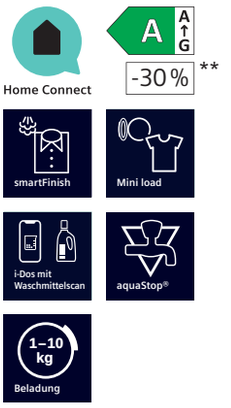

iQ700 | Waschmaschine

WG56B2A5CH

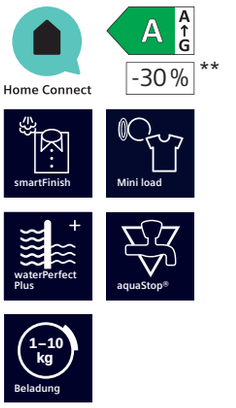

iQ700 | Waschmaschine

WG56B214CH

	WG56B2A5CH	WG56B214CH
Leistung und Verbrauch	• Energie-Effizienzklasse[1]: **A -30%**** • Energie[2] / Wasser[3]: 35 kWh / 48 Liter • Fassungsvermögen: 1 – 10 kg • Programmdauer[4]: 3h:57min • Schleuderleistung[5]: 1600 U/min • Schleuder-Effizienzklasse: A • Geräusch-Wert: 72 dB (A) re 1 pW • Geräusch-Effizienzklasse: A	• Energie-Effizienzklasse[1]: **A -30%**** • Energie[2] / Wasser[3]: 35 kWh / 48 Liter • Fassungsvermögen: 1 – 10 kg • Programmdauer[4]: 3h:57min • Schleuderleistung[5]: 1600 U/min • Schleuder-Effizienzklasse: A • Geräusch-Wert: 72 dB (A) re 1 pW • Geräusch-Effizienzklasse: A
Programme	• Standardprogramme: Baumwolle, Pflegeleicht, Fein/Seide, Wolle-Handwäsche • Automatikprogramm • **smartFinish** • **Mini load** • **Hygiene** • Spezialprogramme: Automatik, Schleudern/Abpumpen, powerSpeed 59', Schnell/Mix, Spülen, Speed 15'/30' • Zusätzliche Programme über Home Connect: Automatik Sanft, Trommel reinigen (mit Erinnerungsfunktion), Handtücher, Hemden, Jeans/dunkle Wäsche, Anti Mikroplastik, Outdoor	• Standardprogramme: Baumwolle, Pflegeleicht, Fein/Seide, Wolle-Handwäsche • **smartFinish** • **Mini load** • **Hygiene** • Spezialprogramme: Outdoor, Schleudern/Abpumpen, powerSpeed 59', Schnell/Mix, Spülen, Speed 15'/30' • Zusätzliche Programme über Home Connect: Trommel reinigen (mit Erinnerungsfunktion), Gardinen, Handtücher, Hemden, Jeans/dunkle Wäsche, Anti Mikroplastik, Sport/Fitness
Optionen	• **Home Connect-fähig über WLAN** • **i-Dos mit Waschmittel-Scan** • Fleckenautomatik: 6 Flecken auf Knopfdruck, 10 weitere Flecken über Home Connect • Die Option Dampf reduziert Knitterfalten um bis zu 40 %[7] • touchControl-Tasten: Ein/Aus, Endezeitvorwahl, Fleckenwahl, i-DOS 2.0 1, i-DOS 2.0 2, Kindersicherung, Mein Programm, Power Spülen, Fernstart, Start/Pause mit Nachlegefunktion, Temperatur, varioSpeed/speedPerfect, Vorwäsche, Drehzahl-abwahl/ohneSchleudern	• **Home Connect-fähig über WLAN** • Fleckenautomatik: 6 Flecken auf Knopfdruck, 10 weitere Flecken über Home Connect • Die Option Dampf reduziert Knitterfalten um bis zu 40 %[7] • touchControl-Tasten: Ein/Aus, Einweichen, Endezeitvorwahl, Fleckenwahl, Kindersicherung, Mein Programm, Extraspülen, Fernstart, Start/Pause mit Nachlegefunktion, Temperatur, varioSpeed/speedPerfect, Vorwäsche, Wasser plus, Drehzahl-abwahl/ohne Schleudern
Komfort und Sicherheit	• directTouch Plus • **powerSpeed System** • Trommelvolumen: 70 l • Trommelinnenbeleuchtung: LED • waveDrum • **iQdrive mit 10 Jahren Motorgarantie[6]** • **waterPerfect Plus** • aquaSensor • Nachlegefunktion/Pausefunktion • Anzeige für Überdosierung • Kindersicherung • Signal am Programmende • Selbstreinigungsschublade • Flüssigwaschmitteleinsatz • 32 cm-Bullauge, chrom-schwarz mit 188° Türöffnungswinkel • **aquaStop®: eine Siemens Hausgeräte Garantie bei Wasser-schäden – ein Geräteleben lang[6]**	• directTouch Plus • **powerSpeed System** • Trommelvolumen: 70 l • Trommelinnenbeleuchtung: LED • waveDrum • **iQdrive mit 10 Jahren Motorgarantie[6]** • **waterPerfect Plus** • Nachlegefunktion/Pausefunktion • Anzeige für Überdosierung • Kindersicherung • Signal am Programmende • Selbstreinigungsschublade • Flüssigwaschmitteleinsatz • 32 cm-Bullauge, chrom-schwarz mit 188° Türöffnungswinkel • **aquaStop®: eine Siemens Hausgeräte Garantie bei Wasser-schäden – ein Geräteleben lang[6]**
Technische Informationen	• Unterschiebbar bei 85 cm Nischenhöhe • Anschlusswert: 2,3 kW • Gerätemasse (H x B x T): 845 x 598 x 590 mm • **Erfüllt die erhöhten Schallschutzanforderungen der Norm SIA 181 ohne Zusatzmassnahmen**	• Unterschiebbar bei 85 cm Nischenhöhe • Anschlusswert: 2,3 kW • Gerätemasse (H x B x T): 845 x 598 x 590 mm • **Erfüllt die erhöhten Schallschutzanforderungen der Norm SIA 181 ohne Zusatzmassnahmen**
Sonder-zubehör	• WZWP40W, Podest mit Auszug Waschmaschine • WZ10131, Verlängerungsschlauch (Zulauf) • WX975600, Gerätefuss-Befestigungssatz	• WZWP40W, Podest mit Auszug Waschmaschine • WZ10131, Verlängerungsschlauch (Zulauf) • WX975600, Gerätefuss-Befestigungssatz
Katalogpreis*	**3'240.– inkl. MwSt.** *2'997.22 exkl. MwSt.* exkl. vRB **20.02** / *18.52*	**3'090.– inkl. MwSt.** *2'858.46 exkl. MwSt.* exkl. vRB **20.02** / *18.52*

* Die aufgeführten Preise sind in Schweizer Franken inkl. MwSt. / exkl. MwSt. Alle Preise sind exkl. des obligatorischen vorgezogenen Recyclingbeitrags (vRB). Die angegebenen Preise sind unverbindliche Preisempfehlungen; unsere Händler sind in der Gestaltung frei.

** 30% sparsamer (35 kWh/100 Waschzyklen) als der Grenzwert (51 kWh/100 Waschzyklen) der Energieeffizienzklasse A nach der Verordnung (EU) 2019/2014.

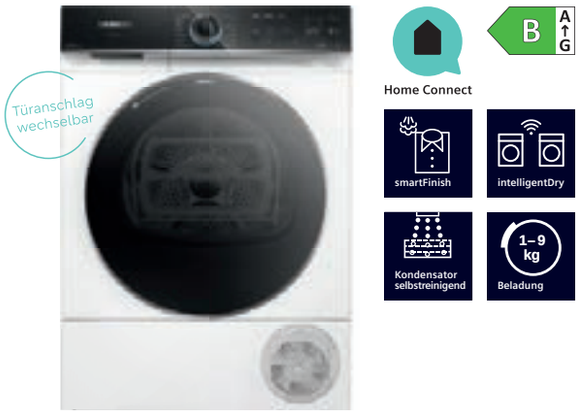

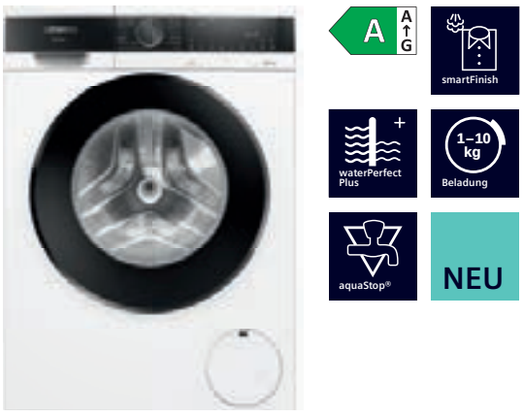

iQ700 | Wärmepumpen-Trockner

WQ46B2C1CH

iQ500 | Waschmaschine

WG56G2Z4CH

Leistung und Verbrauch	• Energie-Effizienzklasse[1]: B • Energieverbrauch[7]: 92 kWh • Fassungsvermögen[8]: 1 – 9 kg • Programmdauer[8]: 4h:25min • Geräusch-EffizienzklasseÉ: A • Geräusch-Wert[8]: 56 dB (A) re 1 pW • Kondensations-Effizienzklasse[9]: B	• Energie-Effizienzklasse[1]: A • Energie[2] / Wasser[3]: 51 kWh / 52 Liter • Fassungsvermögen: 1 – 10 kg • Programmdauer[4]: 3h:50min • Schleuderleistung[5]: 1600 U/min • Schleuder-Effizienzklasse: A • Geräusch-WertÉ: 73 dB (A) re 1 pW • Geräusch-EffizienzklasseÉ: B
Programme	• Standardprogramme: Baumwolle, Pflegeleicht • **smartFinish** • Bettwäscheprogramm: reduziert das Verheddern grosser Gegenstände dank der reversiblen Trommel • Programme per App: Dessous, Silent Dry, Zeitprogramm kalt • Spezialprogramme: Baumwolle, Hemden/Business, Baumwolle Eco, Handtücher, Mix, Outdoor, Speed 40', Pflegeleicht, Wolle trocknen im Korb, Zeitprogramm warm	• Standardprogramme: Baumwolle, Pflegeleicht, Fein/Seide, Wolle-Handwäsche • **smartFinish** • Spezialprogramme: Trommel reinigen (mit Erinnerungsfunktion), **smartFinish**, Hemden/Business, Hygiene, Outdoor, Schleudern/Abpumpen, Schnell/Mix, Spülen, Speed 15'/30'
Optionen	• **Home Connect-fähig über WLAN** • **intelligentDry** • varioSpeed • Option Halbe Beladung: optimiert die Trocknung bei kleineren Wäscheposten • Knitterschutz 120 min am Programmende • touchControl-Tasten: Bügeltrocken, Schranktrocken, Schranktrocken+, Endzeitvorwahl, Knitterschutz, my favorite, Power Button, Fernstart, Schon, Start/Nachlegen/Pause, speedPerfect, 24 Std. Endzeitvorwahl	• varioSpeed: bis zu 65 % verkürzte Waschdauer • Antifleckensystem mit 4 Flecken: zuschaltbar zu den gängigen Standard-Programmen • touchControl-Tasten: Bügelleicht, Endezeitvorwahl, Fleckenwahl, Extraspülen, Start/Pause mit Nachlegefunktion, Temperatur, varioSpeed/speedPerfect, Vorwäsche, Drehzahlabwahl/ohne Schleudern
Komfort und Sicherheit	• selfCleaning Condenser • directTouch Plus • iQdrive • Beladungsempfehlung • Nachlege-Anzeige • autoDry • softDry-Trommelsystem: grosse Edelstahltrommel, Mitnehmer im Softdesign • Wollekorb • Trommelinnenbeleuchtung: LED • Kondensat-Ablaufgarnitur • Kindersicherung • Signal am Programmende • Seitlich öffnende Drehtür, Anschlag rechts, **Türanschlag wechselbar** • Metallverschlusshaken	• Trommelvolumen: 70 l • Trommelinnenbeleuchtung: LED • waveDrum • **iQdrive** • **waterPerfect Plus** • Nachlegefunktion/Pausefunktion • Kindersicherung • Signal am Programmende • Selbstreinigungsschublade • Flüssigwaschmitteleinsatz • 32 cm-Bullauge, schwarz-schwarz mit 165° Türöffnungswinkel • **aquaStop®: eine Siemens Hausgeräte Garantie bei Wasserschäden – ein Geräteleben lang[6]**
Technische Informationen	• Unterschiebbar bei 85 cm Nischenhöhe • Wärmepumpentechnologie mit umweltfreundlichem Kältemittel R290 • Anschlusswert: 0,8 kW • Gerätemasse (H x B x T): 842 x 598 x 613 mm	• Unterschiebbar bei 85 cm Nischenhöhe • Anschlusswert: 2,3 kW • Gerätemasse (H x B x T): 845 x 598 x 590 mm • **Erfüllt die erhöhten Schallschutzanforderungen der Norm SIA 181 ohne Zusatzmassnahmen**
Sonderzubehör	• WZDP20D, Podest mit Auszug Trockner • WZ27500, Verbindungssatz mit Auszug • WZ27510, Verbindungssatz	• WZ10131, Verlängerungsschlauch (Zulauf) • WX975600, Gerätefuss-Befestigungssatz
Katalogpreis*	**2'990.– inkl. MwSt.** *2'765.96 exkl. MwSt.* exkl. vRB **28.10** / *26.–*	**2'490.– inkl. MwSt.** *2'303.42 exkl. MwSt.* exkl. vRB **20.02** / *18.52*

[1] Auf einer Energie-Effizienzklasse-Skala von A bis G. [2] Energieverbrauch in kWh/100 Waschzyklen (im Eco 40 – 60-Programm).
[3] Wasserverbrauch in Liter/Waschzyklus (im Eco 40 – 60-Programm). [4] Programmdauer des Eco 40 – 60-Programms, vollständiger Betriebszyklus / Waschzyklus.
[5] Der angegebene Wert ist gerundet. [6] Garantiebedingungen unter siemens-home.bsh-group.com/ch/de/kundendienst/garantien
[7] Gewichteter durchschnittlicher Energieverbrauch für 100 Trocknungszyklen in kWh im Eco Programm. [8] Eco Programm bei voller Beladung.
[9] Auf einer Skala von A bis D.

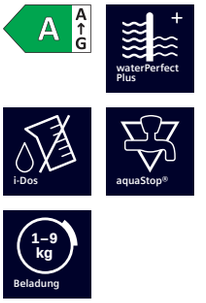

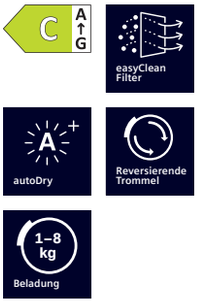

iQ500 | Waschmaschine

WG44G2F9CH

iQ500 | Wärmepumpen-Trockner

WQ33G291CH

	WG44G2F9CH	WQ33G291CH
Leistung und Verbrauch	• Energie-Effizienzklasse[1]: A • Energie[2] / Wasser[3]: 49 kWh / 50 Liter • Fassungsvermögen: 1 – 9 kg • Programmdauer[4]: 3h:48min • Schleuderleistung[5]: 1400 U/min • Schleuder-Effizienzklasse: B • Geräusch-Wert: 70 dB (A) re 1 pW • Geräusch-Effizienzklasse: A	• Energie-Effizienzklasse[1]: C • EnergieverbrauchË: 102 kWh • FassungsvermögenÊ: 1 – 8 kg • ProgrammlaufzeitÊ: 2h:40min • Geräusch-EffizienzklasseÉ: B • Geräusch-WertÊ: 63 dB (A) re 1 pW • Kondensations-EffizienzklasseÉ: B
Programme	• Standardprogramme: Baumwolle, Pflegeleicht, Fein/Seide, Wolle-Handwäsche • Automatikprogramm • **smartFinish** • Spezialprogramme: Automatik sanft, Trommel reinigen (mit Erinnerungsfunktion), Outdoor/Imprägnieren, Schleudern/ Abpumpen, Schnell/Mix, Spülen, Speed 15'/30'	• Standardprogramme: Baumwolle, Pflegeleicht • Bettwäscheprogramm: reduziert das Verheddern grosser Gegenstände dank der reversiblen Trommel • Spezialprogramme: Baumwolle, Hemden/Business, Baumwolle Eco, Dessous, Handtücher, Kopfkissen, Mix, Outdoor, Speed 40', Pflegeleicht, Wolle trocknen im Korb, Zeitprogramm warm
Optionen	• varioSpeed: bis zu 65 % verkürzte Waschdauer • **i-Dos** • Antifleckensystem mit 4 Flecken: zuschaltbar zu den gängigen Standard-Programmen • touchControl-Tasten: Bügelleicht, Endezeitvorwahl, Flecken-wahl, i-DOS, Start/Pause mit Nachlegefunktion, Temperatur, varioSpeed/speedPerfect, Vorwäsche, Drehzahlabwahl/ohne Schleudern	• Knitterschutz 120 min am Programmende • Option Halbe Beladung: optimiert die Trocknung bei kleineren Wäscheposten • touchControl-Tasten: Bügeltrocken, Schranktrocken, Schrank-trocken+, Endzeitvorwahl, Knitterschutz, Schon, Signal, Start/ Nachlegen/Pause, 24 h Endzeitvorwahl
Komfort und Sicherheit	• Trommelvolumen: 65 l • Trommelinnenbeleuchtung: LED • waveDrum • **iQdrive** • **waterPerfect Plus** • Nachlegefunktion/Pausefunktion • Kindersicherung • Signal am Programmende • 32 cm-Bullauge, mit 165° Türöffnungswinkel • **aquaStop®: eine Siemens Hausgeräte Garantie bei Wasser-schäden – ein Geräteleben lang[6]**	• easyClean Filter • iQdrive • autoDry • softDry-Trommelsystem: grosse Edelstahltrommel, Mitnehmer im Softdesign • Wollekorb • Trommelinnenbeleuchtung: LED • Kondensat-Ablaufgarnitur • Kindersicherung • Signal am Programmende • Seitlich öffnende Drehtür, Anschlag rechts • Metallverschlusshaken
Technische Informationen	• Unterschiebbar bei 85 cm Nischenhöhe • Anschlusswert: 2,3 kW • Gerätemasse (H x B x T): 845 x 598 x 590 mm • **Erfüllt die erhöhten Schallschutzanforderungen der Norm SIA 181 ohne Zusatzmassnahmen**	• Unterschiebbar bei 85 cm Nischenhöhe • Wärmepumpentechnologie mit umweltfreundlichem Kältemittel R290 • Anschlusswert: 0,6 kW • Gerätemasse (H x B x T): 842 x 598 x 613 mm
Sonder-zubehör	• WZWP40W, Podest mit Auszug Waschmaschine • WZ10131, Verlängerungsschlauch (Zulauf) • WX975600, Gerätefuss-Befestigungssatz	• WZ27400, Verbindungssatz mit Auszug • WZ27410, Verbindungssatz • WZDP20D, Podest mit Auszug Trockner
Katalogpreis*	**2'570.– inkl. MwSt.** *2'377.43 exkl. MwSt.* exkl. vRB **20.02** / *18.52*	**2'270.– inkl. MwSt.** *2'099.91 exkl. MwSt.* exkl. vRB **28.10** / *26.–*

* Die aufgeführten Preise sind in Schweizer Franken inkl. MwSt. / exkl. MwSt. Alle Preise sind exkl. des obligatorischen vorgezogenen Recyclingbeitrags (vRB). Die angegebenen Preise sind unverbindliche Preisempfehlungen; unsere Händler sind in der Gestaltung frei.

[1] Auf einer Energie-Effizienzklasse-Skala von A bis G.
[2] Energieverbrauch in kWh/100 Waschzyklen (im Eco 40 – 60-Programm).
[3] Wasserverbrauch in Liter/Waschzyklus (im Eco 40 – 60-Programm).
[4] Programmdauer des Eco 40 – 60-Programms, vollständiger Betriebszyklus / Waschzyklus.

iQ300 | Waschmaschine

WM14N294CH

iQ500 | Wärmepumpen-Trockner

WQ33G2V4CH

Leistung und Verbrauch	• Energie-Effizienzklasse[1]: A • Energie[2] / Wasser[3]: 46 kWh / 47 Liter • Fassungsvermögen: 1 – 8 kg • Programmdauer[4]: 3h:33min • Schleuderleistung[5]: 1400 U/min • Schleuder-Effizienzklasse: B • Geräusch-WertÊ: 71 dB (A) re 1 pW • Geräusch-EffizienzklasseÉ: A	• Energie-Effizienzklasse[1]: C • EnergieverbrauchË: 102 kWh • FassungsvermögenÊ: 1 – 8 kg • ProgrammlaufzeitÊ: 2h:40min • Geräusch-EffizienzklasseÉ: B • Geräusch-WertÊ: 63 dB (A) re 1 pW • Kondensations-EffizienzklasseÉ: B
Programme	• Standardprogramme: Baumwolle, Pflegeleicht, Fein/Seide, Wolle-Handwäsche • **smartFinish** • Spezialprogramme: Trommel reinigen (mit Erinnerungs-funktion), **smartFinish**, Hemden/Business, Hygiene, Outdoor/Imprägnieren, Pflegeleicht Plus, Schleudern/ Abpumpen, Schnell/Mix, Spülen, Speed 15'/30', Fein/Seide, Wolle-Handwäsche	• Standardprogramme: Baumwolle, Pflegeleicht • Bettwäscheprogramm: reduziert das Verheddern grosser Gegenstände dank der reversiblen Trommel • Spezialprogramme: Baumwolle, Hemden/Business, Baumwolle Eco, Dessous, Handtücher, Kopfkissen, Mix, Outdoor, Speed 40', Pflegeleicht, Wolle finish, Zeitprogramm warm
Optionen	• varioSpeed: bis zu 65 % verkürzte Waschdauer • touchControl-Tasten: Vorwäsche, Endezeitvorwahl, Temperatur, varioSpeed/speedPerfect, Start/Pause mit Nachlegefunktion, Wasser Plus & Extra Spülen, Drehzahlabwahl/ohne Schleudern	• Knitterschutz 120 min am Programmende • Option Halbe Beladung: optimiert die Trocknung bei kleineren Wäscheposten • touchControl-Tasten: Bügeltrocken, Schranktrocken, Schrank-trocken+, Endzeitvorwahl, Knitterschutz, Schon, Signal, Start/Nachlegen/Pause, 24 h Endzeitvorwahl
Komfort und Sicherheit	• Trommelvolumen: 65 l • Vollelektronische Einknopf-Bedienung für alle Wasch- und Spezialprogramme • **iQdrive** • **waterPerfect Plus** • Nachlegefunktion • Signal am Programmende • Kindersicherung • 32 cm-Bullauge, schwarz-schwarz mit 160° Türöffnungswinkel • Metallverschlusshaken • Magnetverschluss für sofortiges Türöffnen am Programmende • **aquaStop®: eine Siemens Hausgeräte Garantie bei Wasser-schäden – ein Geräteleben lang[6]**	• easyClean Filter • iQdrive • autoDry • Beladungsempfehlung • softDry-Trommelsystem: grosse Edelstahltrommel, Mitnehmer im Softdesign • Kindersicherung • Signal am Programmende • Seitlich öffnende Drehtür, Anschlag rechts • Metallverschlusshaken • Kondensat-Ablaufgarnitur
Technische Informationen	• Unterschiebbar bei 85 cm Nischenhöhe • Anschlusswert: 2,3 kW • Gerätemasse (H x B x T): 845 x 598 x 590 mm • **Erfüllt die erhöhten Schallschutzanforderungen der Norm SIA 181 ohne Zusatzmassnahmen**	• Unterschiebbar bei 85 cm Nischenhöhe • Wärmepumpentechnologie mit umweltfreundlichem Kältemittel R290 • Anschlusswert: 0,6 kW • Gerätemasse (H x B x T): 842 x 598 x 613 mm
Sonder-zubehör	• WZ10131, Verlängerungsschlauch (Zulauf) • WX975600, Gerätefuss-Befestigungssatz	• WZDP20D, Podest mit Auszug Trockner • WZ27400, Verbindungssatz mit Auszug • WZ27410, Verbindungssatz • WZ20160, Trockner-Kondensat-Ablaufset
Katalogpreis*	**1'990.– inkl. MwSt.** *1'840.89 exkl. MwSt.* exkl. vRB **20.02** / *18.52*	**2'170.– inkl. MwSt.** *2'007.40 exkl. MwSt.* exkl. vRB **28.10** / *26.–*

[5] Der angegebene Wert ist gerundet.
[6] Garantiebedingungen unter siemens-home.bsh-group.com/ch/de/kundendienst/garantien
[7] Gewichteter durchschnittlicher Energieverbrauch für 100 Trocknungszyklen in kWh im Eco Programm.
[8] Eco Programm bei voller Beladung.
[9] Auf einer Skala von A bis D.

SIEMENS

Deine Zeit gehört dir

Der iQ700 Waschtrockner – das platzsparende Multitalent

Der iQ700 Waschtrockner kann waschen, trocknen oder auch beides in einem Durchgang È ohne dass der Trockenvorgang zwischendurch neu gestartet werden muss. So wird deine Wäsche zuverlässig und blitzschnell gereinigt und bei Bedarf auch gleich getrocknet.
Das schenkt dir Zeit und Platz für die Dinge, die dir wichtig sind.

smartFinish[3] und autoDry sparen dir viel Zeit am Bügelbrett
Mit dem smartFinish-Programm deines Waschtrockners werden Knitterfalten auf ein Minimum reduziert. Sanfter Dampf reduziert die Faltenbildung und glättet selbst stark zerknitterte Kleidungsstücke deutlich innerhalb von 20 Minuten.
Die autoDry-Funktion verhindert ungleichmässiges Trocknen und Einlaufen. Intelligente Sensoren messen und regeln die Temperatur und den Feuchtigkeitsgrad in der Trommel präzise, um Überhitzung zu vermeiden. Und präzises Trocknen bedeutet weniger Stromverbrauch und weniger Zeitaufwand beim Bügeln.

* Die aufgeführten Preise sind in Schweizer Franken inkl. MwSt. / exkl. MwSt. Alle Preise sind exkl. des obligatorischen vorgezogenen Recyclingbeitrags (vRB). Die angegebenen Preise sind unverbindliche Preisempfehlungen; unsere Händler sind in der Gestaltung frei.
[1/2] Auf einer Energie-Effizienzklasse-Skala von A bis G. [3] Modellabhängig. [4] Energieverbrauch in kWh/100 Waschzyklen (im Eco 40 – 60-Programm).
[5] Wasserverbrauch in Liter/Waschzyklus (im Eco 40 – 60-Programm). [6] Energieverbrauch in kWh/100 Betriebszyklen (im Eco 40 – 60-Programm).
[7] Wasserverbrauch in Liter/Betriebszyklus (im Eco 40 – 60-Programm). [8] Programmdauer des Eco 40 – 60-Programms, vollständiger Betriebszyklus/Waschzyklus.

Wash & dry auf smarte Art

Home Connect: steuere deinen Waschtrockner von überall aus
Mit Home Connect passt sich deine Wäsche deinem Zeitplan an und nicht umgekehrt. Mit der Siemens Hausgeräte App kannst du jederzeit bequem Programme auswählen und den Wasch- oder Trockenvorgang starten, egal wo du gerade bist. Damit deine Wäsche genau dann fertig ist, wenn es für dich passt. Und sobald dein Wasch- oder Trockenvorgang beendet ist, erhältst du eine Push-Benachrichtigung auf dein Smartphone.

Zusätzliche Programme über Siemens Hausgeräte App
Nutze weitere Programme über die Siemens Hausgeräte App. Dir stehen die Programme Gardinen, Handtücher, Hemden, Waschen und Trocknen 90' zur Verfügung.

Home Connect

iQ700 | Waschtrockner

WN54C2A4CH

Leistung und Verbrauch	• Energie-Effizienzklasse Waschen[1]: A • Energie-Effizienzklasse Waschen und Trocknen[2]: D • Energie[4] / Wasser[5] Waschen: 52 kWh / 50 Liter • Energie[6] / Wasser[7] Waschen und Trocknen: 305 kWh / 75 Liter • Fassungsvermögen Waschen / Waschen und Trocknen: 1 – 10,5 kg / 1 – 6 kg • Programmdauer[8] Waschen / Waschen und Trocknen: 4h:00min / 8h:20min • Schleuderleistung[9]: 1400 U/min • Schleuder-Effizienzklasse: B • Geräusch-Wert: 70 dB (A) re 1 pW • Geräusch-Effizienzklasse: A
Programme	• Standardprogramme Waschen: Baumwolle, Pflegeleicht, Fein/Seide, Wolle/Handwäsche • Spezialprogramme Waschen: Automatik sanft, Speed 15', Schleudern/Abpumpen, Weitere Programme, Spülen • Alle gängigen Waschprogramme können wahlweise auch als reines Trockenprogramm oder als kombiniertes Wasch- und Trockenprogramm genutzt werden • Standardprogramme Trocknen: Baumwolle, Pflegeleicht • Spezialprogramme Trocknen: Auffrischen
Optionen	• **Home Connect** • **varioSpeed:** Bis zu 65 % kürzere Waschprogramme[10] • Antiflecken-System 3 + 13 weitere über die Siemens Hausgeräte App • Optionen Waschen: Bügelleicht, Drehzahlwahl, Flecken-Automatik, HygieneCare, i-DOS, Kindersicherung, myFavorite, Remote Start, SpeedPerfect, Start/Pause, Temperaturwahl, Vorwäsche, Zeitvorwahl • Optionen Trocknen: Bügeltrocken, Solo Trocknen, Schranktrocken, Schranktrocken+, Trockenziel, Waschen + Trocknen • Trocknen-Option für die meisten Waschprogramme • autoDry-Funktion, Zeitprogramme
Komfort und Sicherheit	• **i-Dos** • softTrommel • Trommelinnenbeleuchtung: LED • **iQdrive mit 10 Jahren Motorgarantie**[11] • selfCleaning Condenser • Abgeschrägte Bedienblende für bessere Lesbarkeit und mehr Ergonomie • Grosses, übersichtliches Touch-LED-Display für Beladungsempfehlung und Verbrauchsanzeige • Nachlegefunktion • **waterPerfect Plus** • 32 cm-Bullauge chrom-schwarz/grau mit 125° Türöffnungswinkel • Seitlich öffnende Drehtür, Anschlag links • **aquaStop®: eine Siemens Hausgeräte Garantie bei Wasserschäden – ein Geräteleben lang**[11]
Technische Informationen	• Unterschiebbar bei 85 cm Nischenhöhe • Gerätemasse (H x B x T): 848 x 598 x 622 mm
Sonderzubehör	• WZ10131, Verlängerungsschlauch (Zulauf) • WX975600, Gerätefuss-Befestigungssatz
Katalogpreis*	**2'890.– inkl. MwSt.** *2'673.45 exkl. MwSt.* exkl. vRB **20.02** / *18.52*

[9] Der angegebene Wert ist gerundet.
[10] Vergleich zwischen der Programmdauer von Pflegeleicht 40 °C und der Programmdauer von Pflegeleicht 40 °C + aktivierter varioSpeed Option.
[11] Garantiebedingungen unter siemens-home.bsh-group.com/ch/de/kundendienst/garantien

Nützliches Zubehör für jedes Hausgerät

Mit dem Originalzubehör von Siemens erhält jeder Haushalt ein Upgrade. Siemens Hausgeräte bieten eine Bandbreite an Zubehör, das jede Küche bereichert. Ob zusätzliche Backbleche oder gleich der varioClip-Auszug für den Backofen – hier ist für jeden Geschmack etwas dabei.

Mit der reichhaltigen Auswahl an Sonderzubehör schenkst du deiner Küche ein Upgrade. Ob praktische Helfer wie der neue Kochsensor, der direkt mit dem Kochfeld kommuniziert, der Weinglas-Korb für sicheren Halt von bis zu vier Gläsern im Geschirrspüler, ein Teppan Yaki für die Zubereitung von leichten und fettarmen Gerichten oder, oder, oder...

Sonderzubehör Backöfen		iQ700 Einbau-Backöfen	iQ700 Int. Mikro-welle	iQ700 Dampf-backöfen	iQ700 Dampf-garer	iQ500 – iQ100 Einbau-Backöfen
varioClip-Auszug						
HZ538000	**85.– inkl. MwSt.** *78.63 exkl. MwSt.*	●				●
Die varioClip-Auszüge bieten ein Maximum an Flexibilität. Dank des schnellen und einfachen Befestigungssystems kannst du die Teleskopauszüge auf jeder Ebene deines Backofens anbringen.						
Backblech antihaft						
HZ531010, Keramik	**74.– inkl. MwSt.** *68.46 exkl. MwSt.*	●	●	●		●
Für zahlreiche Anwendungen. Durch die Antihaft-Beschichtung muss das Backblech nicht eingefettet werden.						
Backblech emailliert						
HZ631070	**51.– inkl. MwSt.** *47.18 exkl. MwSt.*	●	●	●		
HZ541000 (für Backwagen)	**61.– inkl. MwSt.** *56.43 exkl. MwSt.*					●
Emailliertes Backblech für Kuchen und Plätzchen, Brot und Brötchen, Hefezopf und Stollen.						
Deckel für Profi-Pfanne[1]						
HZ633001, emailliert	**88.– inkl. MwSt.** *81.41 exkl. MwSt.*	●	●	●		●
Deckel für schonendes Braten grosser Fleischstücke in der Profi-Pfanne. Das Braten mit Deckel verhindert das Verschmutzen des Backofens.						
Profi-Pfanne[1]						
HZ633070, emailliert	**88.– inkl. MwSt.** *81.41 exkl. MwSt.*	●	●	●		●
Extra tiefe Pfanne mit Einlegerost. Ideal für grosse Braten oder Grillanwendungen in grösseren Mengen. Beide Teile können gemeinsam entnommen werden. Inhalt: 10 l.						
Universalpfanne antihaft[1]						
HZ532010, Keramik	**77.– inkl. MwSt.** *71.23 exkl. MwSt.*	●	●	●		●
Die Antihaft-Beschichtung sorgt dafür, dass sich nichts auf der Universalpfanne festsetzt und sich alles ganz leicht vom Blech lösen lässt.						
Universalpfanne						
HZ632070, emailliert	**61.– inkl. MwSt.** *56.43 exkl. MwSt.*	●	●	●		
HZ542000, emailliert (für Backwagen)	**61.– inkl. MwSt.** *56.43 exkl. MwSt.*					●
Extra tiefes, emailliertes Blech für saftige Kuchen, zum Braten und für Tiefkühl-Gebäck. Ideal zum Auffangen von Fett beim Grillen.						
Back- und Bratrost						
HZ634000	**47.– inkl. MwSt.** *43.48 exkl. MwSt.*	●	●			●
Für Geschirr, Kuchenformen, Braten, Grillstücke und Tiefkühl-Gebäck. Der Kombirost ist in der Mitte besonders stabil durch enge Abstände der einzelnen Stäbe.						
Backstein						
HZ327000	**186.– inkl. MwSt.** *172.06 exkl. MwSt.*	●	●			●
Keramikbackstein mit Holzschieber. Ideal für das Backen von Brot, Fladenbrot, Pizza und Tiefkühlgerichten. Inklusive Rezeptbroschüre. Masse: 375 x 330 x 25 mm.						
Pizzaform						
HZ617000, emailliert	**47.– inkl. MwSt.** *43.48 exkl. MwSt.*	●	●	●		
35 cm extra grosse, innen und aussen emaillierte Form für die Zubereitung von Pizza. Höhe: 3 cm.						
Glaspfanne						
HZ636000	**90.– inkl. MwSt.** *83.26 exkl. MwSt.*	●	●	●		●
Pfanne aus backofengeeignetem Glas. Als Zubereitungs- und Serviergeschirr einsetzbar. Spülmaschinengeeignet.						
Glasbräter						
HZ915003	**69.– inkl. MwSt.** *63.83 exkl. MwSt.*	●	●	●	●	●
Eignet sich für Braten, Gemüsegerichte und Aufläufe. Inhalt 5,4 l. Deckel als Gratinform verwendbar. Nicht auf Kochfeldern verwendbar. Backofen- und mikrowellengeeignet.						
Zwischenbodenset						
HZ65MA00	**109.– inkl. MwSt.** *100.83 exkl. MwSt.*	●	●	●	●	
Zwischenboden für die nahtlose Kombination zweier Backöfen übereinander in einer Nische.						

Die aufgeführten Preise sind in Schweizer Franken inkl. MwSt. / exkl. MwSt. Alle Preise sind exkl. des obligatorischen vorgezogenen Recyclingbeitrags (vRB).
Die angegebenen Preise sind unverbindliche Preisempfehlungen; unsere Händler sind in der Gestaltung frei.
[1] Nicht mit Backwagen kombinierbar.

Sonderzubehör Backöfen		iQ700 Einbau-Backöfen	iQ700 Int. Mikro-welle	iQ700 Dampf-backöfen	iQ700 Dampf-garer	iQ500 – iQ100 Einbau-Backöfen
	Verblendleiste für Sockel[1]					
	HZ66X650 **30.– inkl. MwSt.** *27.75 exkl. MwSt.*	●	●	●	●	●
	Diese schwarze Leiste verblendet den bei bestimmten Einbauhöhen sichtbaren Montageboden unterhalb der Gerätetür. Bei einer vertikalen Kombination von zwei Geräten kann diese Leiste auch zusätzlich zu HZ66X600 eingesetzt werden.					
	Fachbodenverblendung[1]					
	HZ66X600 **47.– inkl. MwSt.** *43.48 exkl. MwSt.*	●	●	●	●	●
	Bei Einbau von zwei Backöfen übereinander ist der Fachboden im Küchenmöbel sichtbar. Die schwarze Leiste verblendet den Fachboden zwischen den Geräten. Das Ergebnis: Perfekter Einbau von zwei Geräten.					
	Air Fry & Grillblech					
	HZ629070, emailliert **89.– inkl. MwSt.** *82.33 exkl. MwSt.*	●	●	●		
	Air Fry-Blech & Grill-Set					
	HZ635000 **142.– inkl. MwSt.** *131.36 exkl. MwSt.*	●	●	●		
	3-in-1 Set: 1. Air Fry Blech zum gesunden frittieren mit der Heizart Air Fry 2. Diagonalspiess zum Grillen von bis zu 2 Hähnchen, Fisch etc. mit der 4D Heissluft 3. Sechs Schaschlikspiesse zum Grillen von Fleischstücken, Gemüse etc. mit der 4D Heissluft					
	Clip-Vollauszug (ebenenunabhängig)					
	HZ638000 **125.– inkl. MwSt.** *115.63 exkl. MwSt.*	●				●
	Clip-Vollauszug, activeClean®-fähig (ebenenunabhängig)					
	HZ638070 **200.– inkl. MwSt.** *185.01 exkl. MwSt.*	●				
	Clip-Vollauszug, Dampfbackofen/Dampfunterstützung (ebenenunabhängig)					
	HZ638D00 **150.– inkl. MwSt.** *138.76 exkl. MwSt.*			●		
	2 Dampfbehälter (gelocht/ungelocht) Grösse M					
	HZ66D52 **74.– inkl. MwSt.** *68.46 exkl. MwSt.*			●		
	Kabelloses Speisenthermometer					
	HZ32WA00 **120.– inkl. MwSt.** *111.01 exkl. MwSt.*	●		●	●	●
	In Kombination mit Home Connect.					

Sonderzubehör Kaffee-Vollautomat			
TZ80001A, Reinigungstabletten **15.50 inkl. MwSt.** *14.34 exkl. MwSt.*	**TZ70003, BRITA Intenza Wasserfilter** **18.– inkl. MwSt.** *16.65 exkl. MwSt.*	**TZ80002A, Entkalkungstabletten** **15.50 inkl. MwSt.** *14.34 exkl. MwSt.*	**TZ80004A, Pflegeset Kaffee-Vollautomat** **42.– inkl. MwSt.** *38.85 exkl. MwSt.*

Die aufgeführten Preise sind in Schweizer Franken inkl. MwSt. / exkl. MwSt. Alle Preise sind exkl. des obligatorischen vorgezogenen Recyclingbeitrags (vRB).
Die angegebenen Preise sind unverbindliche Preisempfehlungen; unsere Händler sind in der Gestaltung frei.
[1] Nicht mit Backwagen kombinierbar.

Sonderzubehör Einbau-Herde		iQ500 Einbau-Herde Backwagen (mit Soft-Einzug)	iQ500 Einbau-Herde Klapptür (mit softMove)	iQ100 Einbau-Herde Klapptür
varioClip-Auszug				
HZ538000	**85.– inkl. MwSt.** *78.63 exkl. MwSt.*		●	●
Die varioClip-Auszüge bieten ein Maximum an Flexibilität. Dank des schnellen und einfachen Befestigungssystems kannst du die Teleskopauszüge auf jeder Ebene deines Backofens anbringen.				
Backblech emailliert				
HZ541000 (für Backwagen)	**61.– inkl. MwSt.** *56.43 exkl. MwSt.*	●		
Emailliertes Backblech für Kuchen und Plätzchen, Brot und Brötchen, Hefezopf und Stollen.				
Backblech antihaft				
HZ531010, Keramik	**74.– inkl. MwSt.** *68.46 exkl. MwSt.*		●	●
Für zahlreiche Anwendungen. Durch die Antihaft-Beschichtung muss das Backblech nicht eingefettet werden.				
Profi-Pfanne[1]				
HZ633070, emailliert	**88.– inkl. MwSt.** *81.41 exkl. MwSt.*		●	●
Extra tiefe Pfanne mit Einlegerost. Ideal für grosse Braten oder Grillanwendungen in grösseren Mengen. Beide Teile können gemeinsam entnommen werden. Inhalt: 10 l.				
Deckel für Profi-Pfanne[1]				
HZ633001, emailliert	**88.– inkl. MwSt.** *81.41 exkl. MwSt.*		●	●
Deckel für schonendes Braten grosser Fleischstücke in der Profi-Pfanne. Das Braten mit Deckel verhindert das Verschmutzen des Backofens.				
Universalpfanne				
HZ542000, emailliert (für Backwagen)	**61.– inkl. MwSt.** *56.43 exkl. MwSt.*	●		
Extra tiefes, emailliertes Blech für saftige Kuchen, zum Braten und für Tiefkühl-Gebäck. Ideal zum Auffangen von Fett beim Grillen.				
Universalpfanne antihaft[1]				
HZ532010, Keramik	**77.– inkl. MwSt.** *71.23 exkl. MwSt.*		●	●
Die Antihaft-Beschichtung sorgt dafür, dass sich nichts auf der Universalpfanne festsetzt und sich alles ganz leicht vom Blech lösen lässt.				
Back- und Bratrost				
HZ634000	**47.– inkl. MwSt.** *43.48 exkl. MwSt.*		●	●
Für Geschirr, Kuchenformen, Braten, Grillstücke und Tiefkühl-Gebäck. Der Kombirost ist in der Mitte besonders stabil durch enge Abstände der einzelnen Stäbe.				
Backstein				
HZ327000	**186.– inkl. MwSt.** *172.06 exkl. MwSt.*	●	●	●
Keramikbackstein mit Holzschieber. Ideal für das Backen von Brot, Fladenbrot, Pizza und Tiefkühlgerichten. Inklusive Rezeptbroschüre. Masse: 375 x 330 x 25 mm.				
Glaspfanne				
HZ636000	**90.– inkl. MwSt.** *83.26 exkl. MwSt.*		●	●
Pfanne aus backofengeeignetem Glas. Als Zubereitungs- und Serviergeschirr einsetzbar. Spülmaschinengeeignet.				
Glasbräter				
HZ915003	**69.– inkl. MwSt.** *63.83 exkl. MwSt.*	●	●	●
Eignet sich für Braten, Gemüsegerichte und Aufläufe. Inhalt 5,4 l. Deckel als Gratinform verwendbar. Nicht auf Kochfeldern verwendbar. Backofen- und mikrowellengeeignet.				

Sonderzubehör Einbau-Herde		iQ500 Einbau-Herde Backwagen (mit Soft-Einzug)	iQ500 Einbau-Herde Klapptür (mit Soft-Einzug)	iQ100 Einbau-Herde Klapptür
	2 Universalpfannen, schmales Format			
	HZ530000 **74.– inkl. MwSt.** *68.46 exkl. MwSt.*		●	
	Kabelloses Speisenthermometer			
	HZ32WA00 **120.– inkl. MwSt.** *111.01 exkl. MwSt.*	●	●	●
	In Kombination mit Home Connect.			

Sonderzubehör Kochfelder / Kochfelder mit integriertem Dunstabzug			
Bratpfanne, beschichtet Ø Boden 18 cm			
	HZ9CF240	**80.– inkl. MwSt.** *74.01 exkl. MwSt*	Hochwertige Bratpfanne für alle Kochfelder, einschliesslich Induktion.
Bratpfanne, beschichtet Ø Boden 22 cm			
	HZ9CF280	**95.– inkl. MwSt.** *87.88 exkl. MwSt*	Hochwertige Bratpfanne für alle Kochfelder, einschliesslich Induktion.
Eisenpfanne Ø Boden 18 cm			
	HZ9FE280 **Systempfanne Ø Boden 18 cm**	**170.– inkl. MwSt.** *157.26 exkl. MwSt.*	Hochwertige Eisenpfanne, geeignet für alle Elektro-kochfelder, einschliesslich Induktion.
Espresso-Kocher			
	HZ9ES100	**98.– inkl. MwSt.** *90.66 exkl. MwSt.*	Hochwertiger Espresso-Kocher für Induktionskochfelder (200 ml).
Kochgeschirr-Set			
	HZ9SE060 **6-teiliges Set** **Topf ∅ 24 cm mit Glasdeckel, 5,5 l,** **Topf ∅ 20 cm mit Glasdeckel, 3,5 l,** **Topf ∅ 16 cm mit Glasdeckel, 2,0 l,** **Stielkasserolle ∅ 16 cm, 1,2 l,** **Pfanne ∅ 28 cm** **Pfanne ∅ 16 cm**	**307.– inkl. MwSt.** *284.– exkl. MwSt.*	Hochwertiges Kochgeschirr-Set für alle Elektroherde, einschliesslich Induktion.
Kochgeschirr-Set			
	HZ9SE040 **4-teiliges Set** **Topf ∅ 20 cm mit Glasdeckel, 3,5 l,** **Topf ∅ 16 cm mit Glasdeckel, 2,0 l,** **Stielkasserolle ∅ 16 cm, 1,2 l,** **Pfanne ∅ 16 cm**	**276.– inkl. MwSt.** *255.32 exkl. MwSt.*	Hochwertiges Kochgeschirr-Set für alle Elektroherde, einschliesslich Induktion.

Die aufgeführten Preise sind in Schweizer Franken inkl. MwSt. / exkl. MwSt. Alle Preise sind exkl. des obligatorischen vorgezogenen Recyclingbeitrags (vRB).
Die angegebenen Preise sind unverbindliche Preisempfehlungen; unsere Händler sind in der Gestaltung frei.
[1] Nicht mit Backwagen kombinierbar.

Sonderzubehör Kochfelder

Teppan Yaki

HZ9TY010 **250.– inkl. MwSt.** *231.27 exkl. MwSt.*

für varioInduktion

Perfekte Passform und perfekte Ergebnisse – speziell für die varioInduktion. Auf dem Teppan Yaki kannst du eine Vielzahl an Speisen, wie z.B. Fleisch, Fisch oder Gemüse zubereiten. Stelle die eine Hälfte der varioInduktion auf eine hohe Stufe zum scharf anbraten und die andere Hälfte zum Warmhalten, so nutzt du deinen Teppan Yaki wie ein Profi.

Grillplatte

HZ390522 **292.– inkl. MwSt.** *270.12 exkl. MwSt.*

für varioInduktion

Perfekte Passform und perfekte Ergebnisse. Die Grillplatte ist speziell für varioInduktion entwickelt worden und optimal für die Zubereitung von Grillgerichten.

Verbindungsleiste

HZ394301 **171.– inkl. MwSt.** *158.19 exkl. MwSt.*

Verbindungsleiste zur Kombination mit Domino-Kochfeldern.

Zwischenboden 80 cm

HZ392800 **50.– inkl. MwSt.** *46.25 exkl. MwSt.*

Zwischenboden 80 cm, für Montage über Schublade.

Zwischenboden 60 cm

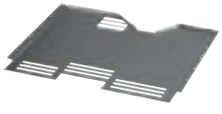

HZ392617 **48.– inkl. MwSt.** *44.40 exkl. MwSt.*

Zwischenboden 60 cm, für Montage über Schublade.

Kabelloser Kochsensor Plus

HZ39050 **223.– inkl. MwSt.** *206.29 exkl. MwSt.*

Für alle Kochfelder mit der Ausstattung Kochsensor Plus ready bieten wir Ihnen mit dem Kochsensor Plus ein intelligentes System, das Überkochen und Verkochen dank präziser Temperaturkontrolle verhindert.

Flex Pfannen

Flex Pfannen für varioInduktion

Zubehör für varioInduktion, Edelstahl, Induktionsgeeignet.

Backofenfest ohne Glasdeckel bis 220 °C.
Haltbare 3-Schicht-Antihaftbeschichtung.
Flex Pfanne, gross: 35 x 22 cm (unten)
Flex Pfanne, medium: 20 x 19 cm (unten)
2 x Flex Pfannen, klein mit Glasdeckel: 20 x 7,5 cm (unten)

HZ9FF010, Flex Pfanne (gross)
220.– inkl. MwSt. *203.52 exkl. MwSt.*

HZ9FF030, 3-teiliges Set
310.– inkl. MwSt. *286.77 exkl. MwSt.*

HZ9FF040, 4-teiliges Set
510.– inkl. MwSt. *471.79 exkl. MwSt.*

Kabelloses Speisenthermometer

HZ32WA00
120.– inkl. MwSt. *111.01 exkl. MwSt.*

Sonderzubehör inductionAir Plus

HZ9VEDU0, Akustikfilter (Abluft)
117.– inkl. MwSt. *108.23 exkl. MwSt.*

HZ9VDSB2, 90°-Flachkanalbogen vertikal (grosser Radius, 70 cm Arbeitsplattentiefe)
48.– inkl. MwSt. *44.40 exkl. MwSt.*

inductionAir-System

HZ9VDSM2, Gerades Flachkanalelement (männlich, 1000 mm)
80.– inkl. MwSt. *74.01 exkl. MwSt.*

inductionAir-System

HZ9VDSM1, Gerades Flachkanalelement (männlich, 500 mm)
42.– inkl. MwSt. *38.85 exkl. MwSt.*

inductionAir-System

HZ9VDSS2, Flexible weibliche Verbindungsmanschette zum Verbinden männlicher Flachkanalemelente
69.– inkl. MwSt. *63.83 exkl. MwSt.*

inductionAir-System

HZ9VDSB1, Horizontales 90°-Flachkanalbogenelement (männlich)
64.– inkl. MwSt. *59.20 exkl. MwSt.*

inductionAir-System

HZ9VDSI0, Männlicher Adapter zur Verbindung von Flachkanal- und Rundkanalelementen
64.– inkl. MwSt. *59.20 exkl. MwSt.*

inductionAir-System

HZ9VDSI1, Männlicher 90°-Adapter zur Verbindung von Flachkanal- und Rundkanalelementen
58.– inkl. MwSt. *53.65 exkl. MwSt.*

inductionAir-System

HZ9VDSB3, 90°-Flachkanalbogen vertikal (kleiner Radius, 65 cm Arbeitsplattentiefe)
48.– inkl. MwSt. *44.40 exkl. MwSt.*

inductionAir-System

HZ9VDSS1, Weibliche Verbindungsmanschette zum Verbinden männlicher Flachkanalelemente
27.– inkl. MwSt. *24.98 exkl. MwSt.*

inductionAir-System

HZ9VDSB4, 90°-Flachkanalbogen vertikal (kleiner Radius, 60 cm Arbeitsplattentiefe)
53.– inkl. MwSt. *49.03 exkl. MwSt.*

inductionAir-System

HZ9VRPD1, Diffusor für teil- oder vollgeführte Umluft
69.– inkl. MwSt. *63.83 exkl. MwSt.*

inductionAir-System

Die aufgeführten Preise sind in Schweizer Franken inkl. MwSt. / exkl. MwSt. Alle Preise sind exkl. des obligatorischen vorgezogenen Recyclingbeitrags (vRB).
Die angegebenen Preise sind unverbindliche Preisempfehlungen; unsere Händler sind in der Gestaltung frei.

Sonderzubehör Erstausstattung

	LZ22CBI14, cleanAir Standard Umluftset **146.– inkl. MwSt.** *135.06 exkl. MwSt.* **Inselhauben**	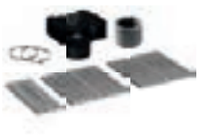	**LZ11BKS11, Long-Life Umluftset** **551.– inkl. MwSt.** *509.71 exkl. MwSt.* **Schräghaube**
	LZ11BKR11, Long-Life Umluftset (kaminloser Betrieb) **551.– inkl. MwSt.** *509.71 exkl. MwSt.* **Schräghaube**	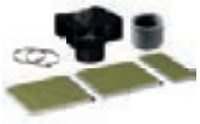	**LZ11BKI16, cleanAir Plus Umluftset** **146.– inkl. MwSt.** *135.06 exkl. MwSt.* **Schräghaube**
	LZ11BKV16, cleanAir Plus Umluftset (kaminloser Betrieb) **146.– inkl. MwSt.** *135.06 exkl. MwSt.* **Schräghaube**		**LZ11KKI16, cleanAir Plus Umluftset** **146.– inkl. MwSt.** *135.06 exkl. MwSt.* **Schräghaube**
	LZ11KKV16, cleanAir Plus Umluftset (kaminloser Betrieb) **146.– inkl. MwSt.** *135.06 exkl. MwSt.* **Schräghaube**		**LZ12ITI14, cleanAir Standard Umluftset** **90.– inkl. MwSt.** *83.26 exkl. MwSt.* **Flachschirmhauben**
	LZ55750, Umluftset **148.– inkl. MwSt.** *136.91 exkl. MwSt.* **Lüfterbausteine**		**LZ11ITI14, cleanAir Standard Umluftset** **85.– inkl. MwSt.** *78.63 exkl. MwSt.* **Flachschirmhauben**

Sonderzubehör
Filter und Umluftsets
Deckenlüfter

LZ21JCC56,
cleanAir Plus
Umluftset (extern), Edelstahl

827.– inkl. MwSt.
765.03 exkl. MwSt.

LZ21JCC26,
cleanAir Plus Umluftset (extern),
Weiss

827.– inkl. MwSt.
765.03 exkl. MwSt.

LZ20JCD50,
Long-Life Umluftset (extern),
Edelstahl

1'071.– inkl. MwSt.
990.75 exkl. MwSt.

LZ20JCD20,
Long-Life Umluftset (extern),
Weiss

1'071.– inkl. MwSt.
990.75 exkl. MwSt.

Sonderzubehör
Filter und Umluftsets / Montageturm-/Kaminverlängerungen / Adapter für Dachschrägen
Inselhauben

LZ22CXC56,
cleanAir Plus
Umluftset (extern)

498.– inkl. MwSt.
460.68 exkl. MwSt.

LZ22FXD51,
Long-Life
Umluftset (extern)

816.– inkl. MwSt.
754.86 exkl. MwSt.

Sonderzubehör
Filter und Umluftsets / Absenkrahmen / Montageset / Griffleisten
Flachschirmhauben

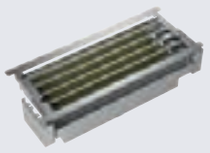

LZ11IXC16,
cleanAir Plus-
Umluftset

329.– inkl. MwSt.
304.35 exkl. MwSt.

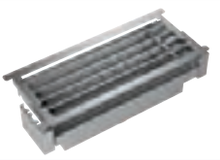

LZ11ITD11,
Long-Life Umluftset (extern)

721.– inkl. MwSt.
666.98 exkl. MwSt.

LZ33600,
Geruchsfilter

90.– inkl. MwSt.
83.26 exkl. MwSt.

Sonderzubehör Filter und Umluftsets
Zwischenbauhauben

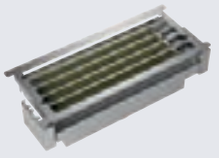

LZ11IXC16,
cleanAir Plus-
Umluftset

329.– inkl. MwSt.
304.35 exkl. MwSt.

Lüfterbausteine

LZ73050,
Geruchsfilter

95.– inkl. MwSt.
87.88 exkl. MwSt.

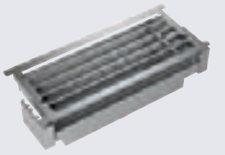

LZ11ITD11,
Long-Life Umluftset (extern)

721.– inkl. MwSt.
666.98 exkl. MwSt.

Die aufgeführten Preise sind in Schweizer Franken inkl. MwSt. / exkl. MwSt. Alle Preise sind exkl. des obligatorischen vorgezogenen Recyclingbeitrags (vRB).
Die angegebenen Preise sind unverbindliche Preisempfehlungen; unsere Händler sind in der Gestaltung frei.

Sonderzubehör
Filter und Umluftsets / Kaminverlängerungen

Integrierte Designhauben

			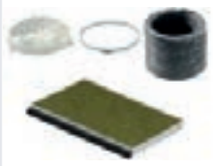		
LZ11FBI13 **Long-Life cleanAir Umluftset** **93.– inkl. MwSt.** *86.03 exkl. MwSt*	**LZ11FBI16** **Long-Life cleanAir Umluftset** **93.– inkl. MwSt.** *86.03 exkl. MwSt*	**LZ11IBI16** **Long-Life cleanAir Umluftset** **93.– inkl. MwSt.** *86.03 exkl. MwSt*	**LZ11IBJ16** **Long-Life cleanAir Umluftset** **93.– inkl. MwSt.** *86.03 exkl. MwSt*	**LZ11IBK62** **Kaminverlängerung 450-854 mm** **230.– inkl. MwSt.** *212.77 exkl. MwSt*	**LZ11IBN62** **Kaminverlängerung 187-360 mm** **197.– inkl. MwSt.** *182.24 exkl. MwSt*

Weitere Zubehöre
Inselhauben

LZ12285, **Kaminverlängerung 1100 mm** **647.– inkl. MwSt.** *598.52 exkl. MwSt.*	**LZ12385,** **Kaminverlängerung 1600 mm** **795.– inkl. MwSt.** *735.43 exkl. MwSt.*	**LZ11FBK32,** **Kaminverlängerung 1000 mm** **380.– inkl. MwSt.** *351.53 exkl. MwSt.*	**LZ11FBK62,** **Kaminverlängerung 1000 mm** **380.– inkl. MwSt.** *351.53 exkl. MwSt.*	**LZ12310,** **Adapter für Dachschrägen links / rechts** **180.– inkl. MwSt.** *166.51 exkl. MwSt.*	**LZ12410,** **Adapter für Dachschrägen vorne / hinten** **180.– inkl. MwSt.** *166.51 exkl. MwSt.*
LZ12510, **Montageturm-verlängerung 500 mm** **154.– inkl. MwSt.** *142.46 exkl. MwSt.*	**LZ12530,** **Montageturm-verlängerung 1000 mm** **297.– inkl. MwSt.** *274.75 exkl. MwSt.*				

Weitere Zubehöre
Schräghauben

LZ10BXK61, **Kaminverlängerung 1000 mm** **380.– inkl. MwSt.** *351.53 exkl. MwSt.*	**LZ10BXL61,** **Kaminverlängerung 1500 mm** **430.– inkl. MwSt.** *397.78 exkl. MwSt.*				

Weitere Zubehöre Flachschirmhauben

LZ49601, Absenkrahmen 90 cm **307.– inkl. MwSt.** *284.– exkl. MwSt.*	**LZ49200, Montageset 90-cm-Oberschrank** **111.– inkl. MwSt.** *102.68 exkl. MwSt.*	**LZ46600, Absenkrahmen 60 cm** **281.– inkl. MwSt.** *259.94 exkl. MwSt.*	**LZ49850** **193.– inkl. MwSt.** *178.54 exkl. MwSt.* **LZ46850** (Abb.) **97.– inkl. MwSt.** *89.73 exkl. MwSt.* **Design-Griffleisten**	**LZ49551, Edelstahl** **122.– inkl. MwSt.** *112.86 exkl. MwSt.* **LZ49521, Weiss** **106.– inkl. MwSt.** *98.06 exkl. MwSt.* **LZ49561, Schwarz** **106.– inkl. MwSt.** *98.06 exkl. MwSt.* **Griffleisten**	**LZ46551, Edelstahl** **106.– inkl. MwSt.** *98.06 exkl. MwSt.* **LZ46521, Weiss** **90.– inkl. MwSt.** *83.26 exkl. MwSt.* **LZ46561, Schwarz** **90.– inkl. MwSt.** *83.26 exkl. MwSt.* **Griffleisten**

Sonderzubehör Kältegeräte

KS39ZAL00	Verbindungssatz KS36..., GS36N..., inox	**91.– inkl. MwSt.**	*84.18 exkl. MwSt.*
KS0BZS00	Schwerlastscharnier-Set, (eintürige 178/158 cm Kühlgeräte)	**54.– inkl. MwSt.**	*49.95 exkl. MwSt.*
KS10Z010	Snackbox	**50.– inkl. MwSt.**	*46.25 exkl. MwSt.*
KS10Z020	Flaschenablage, passend für: KI21R, KI22L, KI31R, KI32L, KI41R, KI42L, KI5F, KI72L, KI81R, KI82L	**45.– inkl. MwSt.**	*41.63 exkl. MwSt.*
KS6BZR00	Flaschenablage	**45.– inkl. MwSt.**	*41.63 exkl. MwSt.*
KF10ZAX0	Türfront mit Alu-Dekorrahmen	**80.– inkl. MwSt.**	*74.01 exkl. MwSt.*
KF20ZAX0	Türfront mit Alu-Dekorrahmen	**90.– inkl. MwSt.**	*83.26 exkl. MwSt.*
KF30ZAX0	Türfront mit Alu-Dekorrahmen	**117.– inkl. MwSt.**	*108.23 exkl. MwSt.*
KF40ZAX0	Türfront mit Alu-Dekorrahmen	**133.– inkl. MwSt.**	*123.03 exkl. MwSt.*

Die aufgeführten Preise sind in Schweizer Franken inkl. MwSt. / exkl. MwSt. Alle Preise sind exkl. des obligatorischen vorgezogenen Recyclingbeitrags (vRB).
Die angegebenen Preise sind unverbindliche Preisempfehlungen; unsere Händler sind in der Gestaltung frei.

Die Masse im Überblick

60 cm breite Geschirrspüler

	Korpushöhe 655 – 765 mm													Korpushöhe 705 – 815 mm									
	Nischenhöhe in mm[1]																						
Sockelhöhe in mm	815	820	825	830	835	840	845	850	855	860	865	870	875	880	885	890	895	900	905	910	915	920	925
50	81,5	81,5	81,5	81,5	81,5	81,5	81,5	81,5	81,5	81,5	86,5	86,5	86,5	86,5	86,5	86,5	86,5	86,5	86,5	86,5	86,5	86,5	86,5
55	81,5	81,5	81,5	81,5	81,5	81,5	81,5	81,5	81,5	81,5	86,5	86,5	86,5	86,5	86,5	86,5	86,5	86,5	86,5	86,5	86,5	86,5	86,5
60	81,5	81,5	81,5	81,5	81,5	81,5	81,5	81,5	81,5	81,5	86,5	86,5	86,5	86,5	86,5	86,5	86,5	86,5	86,5	86,5	86,5	86,5	86,5
65	81,5	81,5	81,5	81,5	81,5	81,5	81,5	81,5	81,5	81,5	86,5	86,5	86,5	86,5	86,5	86,5	86,5	86,5	86,5	86,5	86,5	86,5	86,5
70	81,5	81,5	81,5	81,5	81,5	81,5	81,5	81,5	81,5	81,5	86,5	86,5	86,5	86,5	86,5	86,5	86,5	86,5	86,5	86,5	86,5	86,5	86,5
75	81,5	81,5	81,5	81,5	81,5	81,5	81,5	81,5	81,5	81,5	86,5	86,5	86,5	86,5	86,5	86,5	86,5	86,5	86,5	86,5	86,5	86,5	86,5
80	81,5	81,5	81,5	81,5	81,5	81,5	81,5	81,5	81,5	81,5	86,5	86,5	86,5	86,5	86,5	86,5	86,5	86,5	86,5	86,5	86,5	86,5	86,5
85	81,5	81,5	81,5	81,5	81,5	81,5	81,5	81,5	81,5	81,5	86,5	86,5	86,5	86,5	86,5	86,5	86,5	86,5	86,5	86,5	86,5	86,5	86,5
90	81,5	81,5	81,5	81,5	81,5	81,5	81,5	81,5	81,5	81,5	86,5	86,5	86,5	86,5	86,5	86,5	86,5	86,5	86,5	86,5	86,5	86,5	86,5
95	81,5	81,5	81,5	81,5	81,5	81,5	81,5	81,5	81,5	81,5	86,5	86,5	86,5	86,5	86,5	86,5	86,5	86,5	86,5	86,5	86,5	86,5	86,5
100	81,5	81,5	81,5	81,5	81,5	81,5	81,5	81,5	81,5	81,5	81,5 86,5	86,5	86,5	86,5	86,5	86,5	86,5	86,5	86,5	86,5	86,5	86,5	86,5
105	81,5	81,5	81,5	81,5	81,5	81,5	81,5	81,5	81,5	81,5	81,5 86,5	81,5 86,5	86,5	86,5	86,5	86,5	86,5	86,5	86,5	86,5	86,5	86,5	86,5
110	81,5	81,5	81,5	81,5	81,5	81,5	81,5	81,5	81,5	81,5	81,5 86,5	81,5 86,5	81,5 86,5	86,5	86,5	86,5	86,5	86,5	86,5	86,5	86,5	86,5	86,5
115	81,5	81,5	81,5	81,5	81,5	81,5	81,5	81,5	81,5	81,5	81,5 86,5	81,5 86,5	81,5 86,5	86,5	86,5	86,5	86,5	86,5	86,5	86,5	86,5	86,5	86,5
120	81,5	81,5	81,5	81,5	81,5	81,5	81,5	81,5	81,5	81,5	81,5 86,5	81,5 86,5	81,5 86,5	86,5	86,5	86,5	86,5	86,5	86,5	86,5	86,5	86,5	86,5
125	81,5	81,5	81,5	81,5	81,5	81,5	81,5	81,5	81,5	81,5	81,5 86,5	81,5 86,5	81,5 86,5	86,5	86,5	86,5	86,5	86,5	86,5	86,5	86,5	86,5	86,5
130	81,5	81,5	81,5	81,5	81,5	81,5	81,5	81,5	81,5	81,5	81,5 86,5	81,5 86,5	81,5 86,5	86,5	86,5	86,5	86,5	86,5	86,5	86,5	86,5	86,5	86,5
135	81,5	81,5	81,5	81,5	81,5	81,5	81,5	81,5	81,5	81,5	81,5 86,5	81,5 86,5	81,5 86,5	86,5	86,5	86,5	86,5	86,5	86,5	86,5	86,5	86,5	86,5
140	81,5	81,5	81,5	81,5	81,5	81,5	81,5	81,5	81,5	81,5	81,5 86,5	81,5 86,5	81,5 86,5	86,5	86,5	86,5	86,5	86,5	86,5	86,5	86,5	86,5	86,5
145	81,5	81,5	81,5	81,5	81,5	81,5	81,5	81,5	81,5	81,5	81,5 86,5	81,5 86,5	81,5 86,5	86,5	86,5	86,5	86,5	86,5	86,5	86,5	86,5	86,5	86,5
150	81,5	81,5	81,5	81,5	81,5	81,5	81,5	81,5	81,5	81,5	81,5 86,5	81,5 86,5	81,5 86,5	86,5	86,5	86,5	86,5	86,5	86,5	86,5	86,5	86,5	86,5
155	81,5	81,5	81,5	81,5	81,5	81,5	81,5	81,5	81,5	81,5	81,5 86,5	81,5 86,5	81,5 86,5	86,5	86,5	86,5	86,5	86,5	86,5	86,5	86,5	86,5	86,5
160	81,5	81,5	81,5	81,5	81,5	81,5	81,5	81,5	81,5	81,5	81,5 86,5	81,5 86,5	81,5 86,5	86,5	86,5	86,5	86,5	86,5	86,5	86,5	86,5	86,5	86,5
165		81,5	81,5	81,5	81,5	81,5	81,5	81,5	81,5	81,5	81,5	81,5 86,5	81,5 86,5	86,5	86,5	86,5	86,5	86,5	86,5	86,5	86,5	86,5	86,5
170			81,5	81,5	81,5	81,5	81,5	81,5	81,5	81,5	81,5	81,5	81,5 86,5	86,5	86,5	86,5	86,5	86,5	86,5	86,5	86,5	86,5	86,5
175				81,5	81,5	81,5	81,5	81,5	81,5	81,5	81,5	81,5	81,5	86,5	86,5	86,5	86,5	86,5	86,5	86,5	86,5	86,5	86,5
180					81,5	81,5	81,5	81,5	81,5	81,5	81,5	81,5	81,5		86,5	86,5	86,5	86,5	86,5	86,5	86,5	86,5	86,5
185						81,5	81,5	81,5	81,5	81,5	81,5	81,5	81,5			86,5	86,5	86,5	86,5	86,5	86,5	86,5	86,5
190							81,5	81,5	81,5	81,5	81,5	81,5	81,5				86,5	86,5	86,5	86,5	86,5	86,5	86,5
195								81,5	81,5	81,5	81,5	81,5	81,5					86,5	86,5	86,5	86,5	86,5	86,5
200									81,5	81,5	81,5	81,5	81,5						86,5	86,5	86,5	86,5	86,5
205										81,5	81,5	81,5	81,5							86,5	86,5	86,5	86,5
210											81,5	81,5	81,5								86,5	86,5	86,5
215												81,5	81,5									86,5	86,5
220													81,5										86,5

81,5 Einbau 81,5-cm-Geschirrspüler mit «normalem» Scharnier

81,5 Einbau 81,5-cm-Geschirrspüler mit varioScharnier (50 mm)

81,5 Einbau 81,5-cm-Geschirrspüler mit geteilter Möbelfront und Sonderzubehör Klappscharnier

Einbausituation unterhalb Markierung ist für Geräte mit timeLight-Feature nicht sinnvoll, da timeLight nicht sichtbar

86,5 Einbau 86,5-cm-Geschirrspüler mit «normalem» Scharnier

86,5 Einbau 86,5-cm-Geschirrspüler mit varioScharnier (50 mm)

86,5 Einbau 86,5-cm-Geschirrspüler mit geteilter Möbelfront und Sonderzubehör Klappscharnier

Fronthöhe für Geschirrspüler = vertikaler Abstand der Oberkante des Gerätes zur unteren Kante der Dekorplatte

[1] Gilt bis zu Möbelfrontstärken von 22 mm.

Hocheinbau von Geschirrspülern ohne Anschrägung der Schubladenblende

Vollintegrierte Geschirrspüler mit varioScharnier (Perfect Built-In)

Nischenhöhe A (mm)	Frontdicke B (mm)	Sockelhöhe C (mm) 50	55	60	65	70	75	80	85	90	95	100	105	110	115	120	125	130	135	140	145	150	155	160	165	170
815	16	3	3	3	3	3	3	3	3	3	3	3,5	3,5	3,5	3,5	3,5	4	4	4	6						
	19	3	3	3,5	3,5	3,5	3,5	3,5	3,5	3,5	4	4	4	4	4,5	4,5	4,5	5	5	8						
	22	3,5	3,5	3,5	4	4	4	4	4	4,5	4,5	4,5	4,5	5	5	5,5	5,5	6	6,5	11						
820	16		3	3	3	3	3	3	3	3	3	3	3,5	3,5	3,5	3,5	3,5	4	4	4	6					
	19		3	3	3,5	3,5	3,5	3,5	3,5	3,5	3,5	4	4	4	4	4,5	4,5	4,5	5	5	8					
	22		3,5	3,5	3,5	4	4	4	4	4	4,5	4,5	4,5	4,5	5	5	5,5	5,5	6	6,5	11					
825	16			3	3	3	3	3	3	3	3	3	3	3,5	3,5	3,5	3,5	3,5	4	4	4	6				
	19			3	3	3,5	3,5	3,5	3,5	3,5	3,5	3,5	4	4	4	4	4,5	4,5	4,5	5	5	8				
	22			3,5	3,5	3,5	4	4	4	4	4	4,5	4,5	4,5	4,5	5	5	5,5	5,5	6	6,5	11				
830	16				3	3	3	3	3	3	3	3	3	3	3,5	3,5	3,5	3,5	3,5	4	4	4	6			
	19				3	3	3,5	3,5	3,5	3,5	3,5	3,5	3,5	4	4	4	4	4,5	4,5	4,5	5	5	8			
	22				3,5	3,5	3,5	4	4	4	4	4	4,5	4,5	4,5	4,5	5	5	5,5	5,5	6	6,5	11			
835	16					3	3	3	3	3	3	3	3	3	3	3,5	3,5	3,5	3,5	3,5	4	4	4	6		
	19					3	3	3,5	3,5	3,5	3,5	3,5	3,5	3,5	4	4	4	4	4,5	4,5	4,5	5	5	8		
	22					3,5	3,5	3,5	4	4	4	4	4	4,5	4,5	4,5	4,5	5	5	5,5	5,5	6	6,5	11		
840	16						3	3	3	3	3	3	3	3	3	3	3,5	3,5	3,5	3,5	3,5	4	4	4	6	
	19						3	3	3,5	3,5	3,5	3,5	3,5	3,5	3,5	4	4	4	4	4,5	4,5	4,5	5	5	8	
	22						3,5	3,5	3,5	4	4	4	4	4	4,5	4,5	4,5	4,5	5	5	5,5	5,5	6	6,5	11	
845	16							3	3	3	3	3	3	3	3	3	3	3,5	3,5	3,5	3,5	3,5	4	4	4	6
	19							3	3	3,5	3,5	3,5	3,5	3,5	3,5	3,5	4	4	4	4	4,5	4,5	4,5	5	5	8
	22							3,5	3,5	3,5	4	4	4	4	4	4,5	4,5	4,5	4,5	5	5	5,5	5,5	6	6,5	11
850	16								3	3	3	3	3	3	3	3	3	3	3,5	3,5	3,5	3,5	3,5	4	4	4
	19								3	3	3,5	3,5	3,5	3,5	3,5	3,5	3,5	4	4	4	4	4,5	4,5	4,5	5	5
	22								3,5	3,5	3,5	4	4	4	4	4	4,5	4,5	4,5	4,5	5	5	5,5	5,5	6	6,5
855	16									3	3	3	3	3	3	3	3	3	3	3,5	3,5	3,5	3,5	3,5	4	4
	19									3	3	3,5	3,5	3,5	3,5	3,5	3,5	3,5	4	4	4	4	4,5	4,5	4,5	5
	22									3,5	3,5	3,5	4	4	4	4	4	4,5	4,5	4,5	4,5	5	5	5,5	5,5	6
860	16										3	3	3	3	3	3	3	3	3	3	3,5	3,5	3,5	3,5	3,5	4
	19										3	3	3,5	3,5	3,5	3,5	3,5	3,5	3,5	4	4	4	4	4,5	4,5	4,5
	22										3,5	3,5	3,5	4	4	4	4	4	4,5	4,5	4,5	4,5	5	5	5,5	5,5
865	16	3	3	3	3	3	3	3	3	3	3	3,5	3,5	3,5	3,5	3,5	4	4	4	6						
	19	3	3	3,5	3,5	3,5	3,5	3,5	3,5	3,5	4	4	4	4	4,5	4,5	4,5	5	5	8						
	22	3,5	3,5	3,5	4	4	4	4	4	4,5	4,5	4,5	4,5	5	5	5,5	5,5	6	6,5	11						
870	16		3	3	3	3	3	3	3	3	3	3	3,5	3,5	3,5	3,5	3,5	4	4	4	6					
	19		3	3	3,5	3,5	3,5	3,5	3,5	3,5	3,5	4	4	4	4	4,5	4,5	4,5	5	5	8					
	22		3,5	3,5	3,5	4	4	4	4	4	4,5	4,5	4,5	4,5	5	5	5,5	5,5	6	6,5	11					
875	16			3	3	3	3	3	3	3	3	3	3	3,5	3,5	3,5	3,5	3,5	4	4	4	6				
	19			3	3	3,5	3,5	3,5	3,5	3,5	3,5	3,5	4	4	4	4	4,5	4,5	4,5	5	5	8				
	22			3,5	3,5	3,5	4	4	4	4	4	4,5	4,5	4,5	4,5	5	5	5,5	5,5	6	6,5	11				
880	16				3	3	3	3	3	3	3	3	3	3	3,5	3,5	3,5	3,5	3,5	4	4	4	6			
	19				3	3	3,5	3,5	3,5	3,5	3,5	3,5	3,5	4	4	4	4	4,5	4,5	4,5	5	5	8			
	22				3,5	3,5	3,5	4	4	4	4	4	4,5	4,5	4,5	4,5	5	5	5,5	5,5	6	6,5	11			
885	16					3	3	3	3	3	3	3	3	3	3	3,5	3,5	3,5	3,5	3,5	4	4	4	6		
	19					3	3	3,5	3,5	3,5	3,5	3,5	3,5	3,5	4	4	4	4	4,5	4,5	4,5	5	5	8		
	22					3,5	3,5	3,5	4	4	4	4	4	4,5	4,5	4,5	4,5	5	5	5,5	5,5	6	6,5	11		
890	16						3	3	3	3	3	3	3	3	3	3	3,5	3,5	3,5	3,5	3,5	4	4	4	6	
	19						3	3	3,5	3,5	3,5	3,5	3,5	3,5	3,5	4	4	4	4	4,5	4,5	4,5	5	5	8	
	22						3,5	3,5	3,5	4	4	4	4	4	4,5	4,5	4,5	4,5	5	5	5,5	5,5	6	6,5	11	
895	16							3	3	3	3	3	3	3	3	3	3	3,5	3,5	3,5	3,5	3,5	4	4	4	6
	19							3	3	3,5	3,5	3,5	3,5	3,5	3,5	3,5	4	4	4	4	4,5	4,5	4,5	5	5	8
	22							3,5	3,5	3,5	4	4	4	4	4	4,5	4,5	4,5	4,5	5	5	5,5	5,5	6	6,5	11
900	16								3	3	3	3	3	3	3	3	3	3	3,5	3,5	3,5	3,5	3,5	4	4	4
	19								3	3	3,5	3,5	3,5	3,5	3,5	3,5	3,5	4	4	4	4	4,5	4,5	4,5	5	5
	22								3,5	3,5	3,5	4	4	4	4	4	4,5	4,5	4,5	4,5	5	5	5,5	5,5	6	6,5
905	16									3	3	3	3	3	3	3	3	3	3	3,5	3,5	3,5	3,5	3,5	4	4
	19									3	3	3,5	3,5	3,5	3,5	3,5	3,5	3,5	4	4	4	4	4,5	4,5	4,5	5
	22									3,5	3,5	3,5	4	4	4	4	4	4,5	4,5	4,5	4,5	5	5	5,5	5,5	6
910	16										3	3	3	3	3	3	3	3	3	3	3,5	3,5	3,5	3,5	3,5	4
	19										3	3	3,5	3,5	3,5	3,5	3,5	3,5	3,5	4	4	4	4	4,5	4,5	4,5
	22										3,5	3,5	3,5	4	4	4	4	4	4,5	4,5	4,5	4,5	5	5	5,5	5,5
915	16											3	3	3	3	3	3	3	3	3	3	3,5	3,5	3,5	3,5	3,5
	19											3	3	3,5	3,5	3,5	3,5	3,5	3,5	3,5	4	4	4	4	4,5	4,5
	22											3,5	3,5	3,5	4	4	4	4	4	4,5	4,5	4,5	4,5	5	5	5,5
920	16												3	3	3	3	3	3	3	3	3	3	3,5	3,5	3,5	3,5
	19												3	3	3,5	3,5	3,5	3,5	3,5	3,5	3,5	4	4	4	4	4,5
	22												3,5	3,5	3,5	4	4	4	4	4	4,5	4,5	4,5	4,5	5	5
925	16													3	3	3	3	3	3	3	3	3	3,5	3,5	3,5	3,5
	19													3	3	3,5	3,5	3,5	3,5	3,5	3,5	3,5	4	4	4	4
	22													3,5	3,5	3,5	4	4	4	4	4	4,5	4,5	4,5	4,5	5

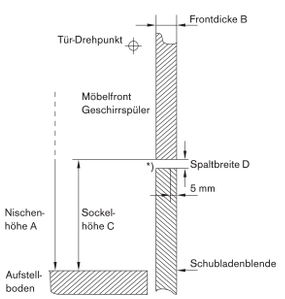

* Der Freiraum beim Einschwenken der Tür sollte min. 4 mm betragen.

Einbau-Geschirrspüler ohne varioScharnier

Nischenhöhe A (mm)	Frontdicke B (mm)	Sockelhöhe C (mm) 90	100	110	120	130	140	150	160	170
815	16	10,5	11	12	13	14,5	16,5	19	22,5	
	19	12	12,5	13,5	15	16,5	18,5	22	25,5	
	22	13,5	14,5	15,5	16,5	18,5	21	24,5	28,5	
825	16		10,5	11	12	13	14,5	16,5	19	22,5
	19		12	12,5	13,5	15	16,5	18,5	22	25,5
	22		13,5	14,5	15,5	16,5	18,5	21	24,5	28,5
835	16			10,5	11	12	13	14,5	16,5	19
	19			12	12,5	13,5	15	16,5	18,5	22
	22			13,5	14,5	15,5	16,5	18,5	21	24,5
845	16				10,5	11	12	13	14,5	16,5
	19				12	12,5	13,5	15	16,5	18,5
	22				13,5	14,5	15,5	16,5	18,5	21
855	16					10,5	11	12	13	14,5
	19					12	12,5	13,5	15	16,5
	22					13,5	14,5	15,5	16,5	18,5
865	16	10,5	11	12	13	14,5	16,5	19	22,5	
	19	12	12,5	13,5	15	16,5	18,5	22	25,5	
	22	13,5	14,5	15,5	16,5	18,5	21	24,5	28,5	

Nischenhöhe A (mm)	Frontdicke B (mm)	Sockelhöhe C (mm) 90	100	110	120	130	140	150	160	170
875	16		10,5	11	12	13	14,5	16,5	19	22,5
	19		12	12,5	13,5	15	16,5	18,5	22	25,5
	22		13,5	14,5	15,5	16,5	18,5	21	24,5	28,5
885	16			10,5	11	12	13	14,5	16,5	19
	19			12	12,5	13,5	15	16,5	18,5	22
	22			13,5	14,5	15,5	16,5	18,5	21	24,5
895	16				10,5	11	12	13	14,5	16,5
	19				12	12,5	13,5	15	16,5	18,5
	22				13,5	14,5	15,5	16,5	18,5	21
905	16					10,5	11	12	13	14,5
	19					12	12,5	13,5	15	16,5
	22					13,5	14,5	15,5	16,5	18,5
915	16						10,5	11	12	13
	19						12	12,5	13,5	15
	22						13,5	14,5	15,5	16,5
925	16							10,5	11	12
	19							12	12,5	13,5
	22							13,5	14,5	15,5

Hocheinbau von Geschirrspülern mit Anschrägung der Schubladenblende

Vollintegrierte Geschirrspüler mit varioScharnier (Perfect Built-In)

Nischenhöhe A (mm)	Frontdicke B (mm)	Sockelhöhe C (mm) 50	55	60	65	70	75	80	85	90	95	100	105	110	115	120	125	130	135	140	145	150	155	160	165	170
815	16	2,5	2,5	2,5	2,5	2,5	2,5	2,5	2,5	2,5	2,5	2,5	2,5	2,5	2,5	3	3	3	3,5	6						
	19	2,5	2,5	2,5	2,5	2,5	2,5	2,5	2,5	2,5	2,5	2,5	3	3	3	3	3	3,5	4	8						
	22	2,5	2,5	2,5	2,5	2,5	2,5	2,5	3	3	3	3	3	3	3	3	3,5	3,5	5	11						
820	16		2,5	2,5	2,5	2,5	2,5	2,5	2,5	2,5	2,5	2,5	2,5	2,5	2,5	2,5	3	3	3	3,5	6					
	19		2,5	2,5	2,5	2,5	2,5	2,5	2,5	2,5	2,5	2,5	2,5	3	3	3	3	3	3,5	4	8					
	22		2,5	2,5	2,5	2,5	2,5	2,5	2,5	3	3	3	3	3	3	3	3	3,5	3,5	5	11					
825	16			2,5	2,5	2,5	2,5	2,5	2,5	2,5	2,5	2,5	2,5	2,5	2,5	2,5	2,5	3	3	3	3,5	6				
	19			2,5	2,5	2,5	2,5	2,5	2,5	2,5	2,5	2,5	2,5	2,5	3	3	3	3	3	3,5	4	8				
	22			2,5	2,5	2,5	2,5	2,5	2,5	2,5	3	3	3	3	3	3	3	3	3,5	3,5	5	11				
830	16				2,5	2,5	2,5	2,5	2,5	2,5	2,5	2,5	2,5	2,5	2,5	2,5	2,5	2,5	3	3	3	3,5	6			
	19				2,5	2,5	2,5	2,5	2,5	2,5	2,5	2,5	2,5	2,5	2,5	3	3	3	3	3	3,5	4	8			
	22				2,5	2,5	2,5	2,5	2,5	2,5	2,5	3	3	3	3	3	3	3	3	3,5	3,5	5	11			
835	16					2,5	2,5	2,5	2,5	2,5	2,5	2,5	2,5	2,5	2,5	2,5	2,5	2,5	2,5	3	3	3	3,5	6		
	19					2,5	2,5	2,5	2,5	2,5	2,5	2,5	2,5	2,5	2,5	2,5	3	3	3	3	3	3,5	4	8		
	22					2,5	2,5	2,5	2,5	2,5	2,5	2,5	3	3	3	3	3	3	3	3	3,5	3,5	5	11		
840	16						2,5	2,5	2,5	2,5	2,5	2,5	2,5	2,5	2,5	2,5	2,5	2,5	2,5	2,5	3	3	3	3,5	6	
	19						2,5	2,5	2,5	2,5	2,5	2,5	2,5	2,5	2,5	2,5	2,5	3	3	3	3	3	3,5	4	8	
	22						2,5	2,5	2,5	2,5	2,5	2,5	2,5	3	3	3	3	3	3	3	3,5	3,5	5	11		
845	16							2,5	2,5	2,5	2,5	2,5	2,5	2,5	2,5	2,5	2,5	2,5	2,5	2,5	2,5	3	3	3	3,5	6
	19							2,5	2,5	2,5	2,5	2,5	2,5	2,5	2,5	2,5	2,5	2,5	3	3	3	3	3,5	4	8	
	22							2,5	2,5	2,5	2,5	2,5	2,5	2,5	3	3	3	3	3	3	3	3	3,5	3,5	5	11
850	16								2,5	2,5	2,5	2,5	2,5	2,5	2,5	2,5	2,5	2,5	2,5	2,5	2,5	2,5	3	3	3	3,5
	19								2,5	2,5	2,5	2,5	2,5	2,5	2,5	2,5	2,5	2,5	2,5	3	3	3	3	3	3,5	4
	22								2,5	2,5	2,5	2,5	2,5	2,5	2,5	3	3	3	3	3	3	3	3	3,5	3,5	5
855	16									2,5	2,5	2,5	2,5	2,5	2,5	2,5	2,5	2,5	2,5	2,5	2,5	2,5	2,5	3	3	3
	19									2,5	2,5	2,5	2,5	2,5	2,5	2,5	2,5	2,5	2,5	2,5	3	3	3	3	3	3,5
	22									2,5	2,5	2,5	2,5	2,5	2,5	2,5	3	3	3	3	3	3	3	3	3,5	3,5
860	16										2,5	2,5	2,5	2,5	2,5	2,5	2,5	2,5	2,5	2,5	2,5	2,5	2,5	2,5	3	3
	19										2,5	2,5	2,5	2,5	2,5	2,5	2,5	2,5	2,5	2,5	2,5	3	3	3	3	3
	22										2,5	2,5	2,5	2,5	2,5	2,5	2,5	3	3	3	3	3	3	3	3	3,5
865	16	2,5	2,5	2,5	2,5	2,5	2,5	2,5	2,5	2,5	2,5	2,5	2,5	2,5	2,5	3	3	3	3,5	6						
	19	2,5	2,5	2,5	2,5	2,5	2,5	2,5	2,5	2,5	2,5	2,5	3	3	3	3	3	3,5	4	8						
	22	2,5	2,5	2,5	2,5	2,5	2,5	2,5	3	3	3	3	3	3	3	3	3,5	3,5	5	11						
870	16		2,5	2,5	2,5	2,5	2,5	2,5	2,5	2,5	2,5	2,5	2,5	2,5	2,5	2,5	3	3	3	3,5	6					
	19		2,5	2,5	2,5	2,5	2,5	2,5	2,5	2,5	2,5	2,5	2,5	3	3	3	3	3	3,5	4	8					
	22		2,5	2,5	2,5	2,5	2,5	2,5	2,5	3	3	3	3	3	3	3	3	3,5	3,5	5	11					
875	16			2,5	2,5	2,5	2,5	2,5	2,5	2,5	2,5	2,5	2,5	2,5	2,5	2,5	2,5	3	3	3	3,5	6				
	19			2,5	2,5	2,5	2,5	2,5	2,5	2,5	2,5	2,5	2,5	2,5	3	3	3	3	3	3,5	4	8				
	22			2,5	2,5	2,5	2,5	2,5	2,5	2,5	3	3	3	3	3	3	3	3	3,5	3,5	5	11				
880	16				2,5	2,5	2,5	2,5	2,5	2,5	2,5	2,5	2,5	2,5	2,5	2,5	2,5	2,5	3	3	3	3,5	6			
	19				2,5	2,5	2,5	2,5	2,5	2,5	2,5	2,5	2,5	2,5	2,5	3	3	3	3	3	3,5	4	8			
	22				2,5	2,5	2,5	2,5	2,5	2,5	2,5	3	3	3	3	3	3	3	3	3,5	3,5	5	11			
885	16					2,5	2,5	2,5	2,5	2,5	2,5	2,5	2,5	2,5	2,5	2,5	2,5	2,5	2,5	3	3	3	3,5	6		
	19					2,5	2,5	2,5	2,5	2,5	2,5	2,5	2,5	2,5	2,5	2,5	3	3	3	3	3	3,5	4	8		
	22					2,5	2,5	2,5	2,5	2,5	2,5	2,5	3	3	3	3	3	3	3	3	3,5	3,5	5	11		
890	16						2,5	2,5	2,5	2,5	2,5	2,5	2,5	2,5	2,5	2,5	2,5	2,5	2,5	2,5	3	3	3	3,5	6	
	19						2,5	2,5	2,5	2,5	2,5	2,5	2,5	2,5	2,5	2,5	2,5	3	3	3	3	3	3,5	4	8	
	22						2,5	2,5	2,5	2,5	2,5	2,5	2,5	3	3	3	3	3	3	3	3	3,5	3,5	5	11	
895	16							2,5	2,5	2,5	2,5	2,5	2,5	2,5	2,5	2,5	2,5	2,5	2,5	2,5	2,5	3	3	3	3,5	6
	19							2,5	2,5	2,5	2,5	2,5	2,5	2,5	2,5	2,5	2,5	2,5	3	3	3	3	3,5	4	8	
	22							2,5	2,5	2,5	2,5	2,5	2,5	2,5	3	3	3	3	3	3	3	3	3,5	3,5	5	11
900	16								2,5	2,5	2,5	2,5	2,5	2,5	2,5	2,5	2,5	2,5	2,5	2,5	2,5	2,5	3	3	3	3,5
	19								2,5	2,5	2,5	2,5	2,5	2,5	2,5	2,5	2,5	2,5	2,5	3	3	3	3	3	3,5	4
	22								2,5	2,5	2,5	2,5	2,5	2,5	2,5	3	3	3	3	3	3	3	3,5	3,5	5
905	16									2,5	2,5	2,5	2,5	2,5	2,5	2,5	2,5	2,5	2,5	2,5	2,5	2,5	2,5	3	3	3
	19									2,5	2,5	2,5	2,5	2,5	2,5	2,5	2,5	2,5	2,5	2,5	3	3	3	3	3	3,5
	22									2,5	2,5	2,5	2,5	2,5	2,5	2,5	3	3	3	3	3	3	3	3	3,5	3,5
910	16										2,5	2,5	2,5	2,5	2,5	2,5	2,5	2,5	2,5	2,5	2,5	2,5	2,5	2,5	3	3
	19										2,5	2,5	2,5	2,5	2,5	2,5	2,5	2,5	2,5	2,5	2,5	3	3	3	3	3
	22										2,5	2,5	2,5	2,5	2,5	2,5	2,5	3	3	3	3	3	3	3	3	3,5
915	16											2,5	2,5	2,5	2,5	2,5	2,5	2,5	2,5	2,5	2,5	2,5	2,5	2,5	2,5	3
	19											2,5	2,5	2,5	2,5	2,5	2,5	2,5	2,5	2,5	2,5	2,5	3	3	3	3
	22											2,5	2,5	2,5	2,5	2,5	2,5	2,5	3	3	3	3	3	3	3	3
920	16												2,5	2,5	2,5	2,5	2,5	2,5	2,5	2,5	2,5	2,5	2,5	2,5	2,5	2,5
	19												2,5	2,5	2,5	2,5	2,5	2,5	2,5	2,5	2,5	2,5	2,5	3	3	3
	22												2,5	2,5	2,5	2,5	2,5	2,5	2,5	3	3	3	3	3	3	3
925	16													2,5	2,5	2,5	2,5	2,5	2,5	2,5	2,5	2,5	2,5	2,5	2,5	2,5
	19													2,5	2,5	2,5	2,5	2,5	2,5	2,5	2,5	2,5	2,5	2,5	3	3
	22													2,5	2,5	2,5	2,5	2,5	2,5	2,5	3	3	3	3	3	3

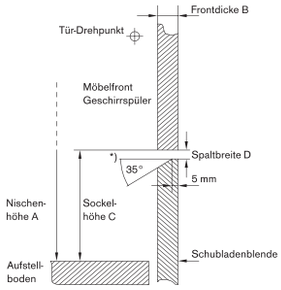

* Der Freiraum beim Einschwenken der Tür sollte min. 4 mm betragen.

Einbau-Geschirrspüler ohne varioScharnier

Nischenhöhe A (mm)	Frontdicke B (mm)	Sockelhöhe C (mm) 90	100	110	120	130	140	150	160	170
815	16	6,5	6,5	7	7,5	8	9	12	15,5	
	19	7	7,5	8	8,5	9,5	11	13	17	
	22	7,5	7,5	8	9	9,5	11,5	14	18	
825	16		6,5	6,5	7	7,5	8	9	12	15,5
	19		7	7,5	8	8,5	9,5	11	13	17
	22		7,5	7,5	8	9	9,5	11,5	14	18
835	16			6,5	6,5	7	7,5	8	9	12
	19			7	7,5	8	8,5	9,5	11	13
	22			7,5	7,5	8	9	9,5	11,5	14
845	16				6,5	6,5	7	7,5	8	9
	19				7	7,5	8	8,5	9,5	11
	22				7,5	7,5	8	9	9,5	11,5
855	16					6,5	6,5	7	7,5	8
	19					7	7,5	8	8,5	9,5
	22					7,5	7,5	8	9	9,5
865	16	6,5	6,5	7	7,5	8	9	12	15,5	
	19	7	7,5	8	8,5	9,5	11	13	17	
	22	7,5	7,5	8	9	9,5	11,5	14	18	

Nischenhöhe A (mm)	Frontdicke B (mm)	Sockelhöhe C (mm) 90	100	110	120	130	140	150	160	170
875	16		6,5	6,5	7	7,5	8	9	12	15,5
	19		7	7,5	8	8,5	9,5	11	13	17
	22		7,5	7,5	8	9	9,5	11,5	14	18
885	16			6,5	6,5	7	7,5	8	9	12
	19			7	7,5	8	8,5	9,5	11	13
	22			7,5	7,5	8	9	9,5	11,5	14
895	16				6,5	6,5	7	7,5	8	9
	19				7	7,5	8	8,5	9,5	11
	22				7,5	7,5	8	9	9,5	11,5
905	16					6,5	6,5	7	7,5	8
	19					7	7,5	8	8,5	9,5
	22					7,5	7,5	8	9	9,5
915	16						6,5	6,5	7	7,5
	19						7	7,5	8	8,5
	22						7,5	7,5	8	9
925	16							6,5	6,5	7
	19							7	7,5	8
	22							7,5	7,5	8

Sonderzubehör Geschirrspüler	Artikelnummer	
varioSchublade		
	60 cm Geschirrspüler **SZ36RB04** **148.– inkl. MwSt.** *136.91 exkl. MwSt.*	3. Korb für Pro Körbe
varioSchublade		
	60 cm Geschirrspüler **SZ36DB04** **148.– inkl. MwSt.** *136.91 exkl. MwSt.*	varioSchublade für flexComfort Pro Körbe mit Leichtlaufrollen
varioSchublade		
	60 cm Geschirrspüler **SZ36DX02** **106.– inkl. MwSt.** *98.06 exkl. MwSt.*	varioSchublade für flexComfort Körbe
varioSchublade		
	45 cm Geschirrspüler **SZ34DX14** **98.– inkl. MwSt.** *90.66 exkl. MwSt.*	varioSchublade für Flex Körbe
Verblendungs- und Befestigungsleisten		
	SZ38BI00 **106.– inkl. MwSt.** *98.06 exkl. MwSt.*	

Schubladen bei entsprechendem Gerätetyp nachrüstbar.

Die aufgeführten Preise sind in Schweizer Franken inkl. MwSt. / exkl. MwSt. Alle Preise sind exkl. des obligatorischen vorgezogenen Recyclingbeitrags (vRB).
Die angegebenen Preise sind unverbindliche Preisempfehlungen; unsere Händler sind in der Gestaltung frei.

Sonderzubehör Geschirrspüler	Artikelnummer	
Spezialkorb für langstielige Gläser und Bürogeschirr		
	SZ73640 **53.– inkl. MwSt.** *49.03 exkl. MwSt.*	Für ausgewählte 60 cm breite Geschirrspüler mit umklappbaren Klappstachelreihen im Unterkorb: Mit diesem Spezialkorb kannst du sowohl langstielige Gläser als auch Kaffeegeschirrteile sicher und schonend spülen.
Silberbesteck-Kassette		
	SZ73001 **37.– inkl. MwSt.** *34.23 exkl. MwSt.*	Das Alu-Material der Kassette schützt dein kostbares Silberbesteck vor Anlaufen. Einfach die Silberbesteck-Kassette mit dem Tafelsilber in den Besteckkorb stellen.
Türfront und Sockelblende für integrierbare Geschirrspüler / Deko-Umrüstsatz Edelstahl		
	SZ73125 **265.– inkl. MwSt.** *245.14 exkl. MwSt.*	Türfront und Sockelblende in Edelstahl können als Ersatz bzw. im Austausch für die Originalmöbelfront eines 60-cm-integrierbaren Geschirrspülers verwendet werden. Voraussetzung: Korpusmass von 72 cm (Nischenhöhe 81 – 87 cm). Mit diesem Sonderzubehör kannst du die Front und den Sockel deines teilintegrierten Geschirrspülers verblenden.
Variabler Besteckkorb für Siemens Geschirrspüler		
	60 cm Geschirrspüler **SZ73100** **37.– inkl. MwSt.** *34.23 exkl. MwSt.*	
Variabler Besteckkorb für Siemens Geschirrspüler		
	45 cm Geschirrspüler **SZ34CB00** **37.– inkl. MwSt.** *34.23 exkl. MwSt.*	
Spülhilfe-Set		
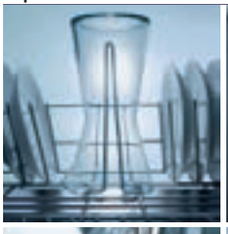 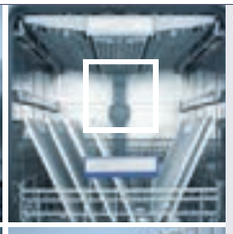	**SZ73000** **37.– inkl. MwSt.** *34.23 exkl. MwSt.*	**Flaschenhalter** Mit diesem Halter, der in allen Unterkörben von Siemens-Geschirrspülern befestigt werden kann, kippen dir Flaschen und Vasen nicht mehr um. **Backblechsprühkopf** Eine besondere **Siemens-Erfindung:** Einfach den Oberkorb entnehmen und den Sprühkopf auf die Zulauf-öffnung setzen. Backbleche, Fettfilter oder übergrosse Küchenutensilien können dann gereinigt werden. **Zusatzbesteckkorb** Dieser kleine Korb ist besonders flexibel, denn er lässt sich an jeder Stelle im Oberkorb unterbringen. **Kleinteilehalter** Kleine, leichte Kunststoffteile wie z. B. Trinkbecher oder Deckel werden während des Spülens oftmals durch Wasserstrahlen von ihrem Platz «weggesprüht». Der neue Halteclip für Kleinteile, am Oberkorb befestigt, fixiert nun diese Teile optimal.
Klappscharnier		
	SZ73010 **170.– inkl. MwSt.** *157.26 exkl. MwSt.*	Auch bei einer Nischenhöhe von bis zu 92 cm lässt sich so die Tür der voll integrierbaren Geschirrspüler problemlos öffnen: Das Scharnier wird an der Geräte-Unterkante befestigt; auf die Vorderseite wird der untere Teil der geteilten Möbelfront montiert.

Sonderzubehör Geschirrspüler	Artikelnummer	
Türfront für voll integrierbare Geschirrspüler		
	SZ73056 **191.– inkl. MwSt.** *176.69 exkl. MwSt.*	Türfront kann als Ersatz bzw. im Austausch für die Originalmöbelfront eines voll integrierbaren Geschirrspülers verwendet werden. Breite 59 cm, Höhe 71,9 cm.
Weinglas-Korb		
	SZ73300 **37.– inkl. MwSt.** *34.23 exkl. MwSt.*	Wein- und Sektgläser gleichzeitig in einem Geschirrspüler unterbringen: Der neue Weinglas-Korb von Siemens macht das jetzt so einfach wie nie. So fixiert die Spezialhalterung eines Weinglas-Korbs bis zu vier Gläser sicher und komfortabel. Und da insgesamt bis zu vier Weinglas-Körbe im Unterkorb platziert werden können, ergibt das maximal 16 Gläser in nur einem Spülgang.
Verblendungsleisten Edelstahl		
	SZ30BI01 **SZ30BI11** **SZ30BI02** **64.– inkl. MwSt.** *59.20 exkl. MwSt.*	Mit diesem Sonderzubehör kannst du den Spalt zwischen Gerät und Möbelseite formschön und stabil verblenden.
Verblendungsleisten Edelstahl für Hocheinbau		
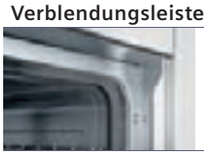	**SZ73035** **SZ73045** **122.– inkl. MwSt.** *112.86 exkl. MwSt.*	Mit diesem Sonderzubehör kannst du den Spalt zwischen Gerät und Möbelseite formschön und stabil verblenden.
Einbausatz für 45 cm Geschirrspüler vollintegriert		
	SZ34BI00 **117.– inkl. MwSt.** *108.23 exkl. MwSt.*	
Schlauchverlängerung		
	SZ72010 **64.– inkl. MwSt.** *59.20 exkl. MwSt.*	Schlauchverlängerung, 2 m
Flaschenhalter grau		
	SZ36BH00 **29.– inkl. MwSt.** *26.83 exkl. MwSt.*	

Sonderzubehör für alle Geschirrspüler (siehe auch Angabe bei den jeweiligen Geräten)		60 cm				45 cm
Art.-Nr.	Sonderzubehör	SX...	SN...	SX... ...TE	SN... ...TE	SR... ...9/...8/...6/...5
SZ73640	Spezialkorb für langstielige Gläser und Bürogeschirr[3]	●	●	●	●	
SZ73100	Variabler Besteckkorb	●	●			
SZ34CB00	Variabler Besteckkorb					●
SZ73300	Weinglas-Korb	●	●	●	●	●
SZ30BI01	**Verblendungsleisten Edelstahl (81,5 cm) für Geräte mit Edelstahlboden**		●			
SZ73035	**Edelstahlverblendungssatz (81,5 cm) für Hocheinbau**		●			
SZ30BI11	**Verblendungsleisten Edelstahl (86,5 cm) für Geräte mit Edelstahlboden**	●				
SZ73045	**Edelstahlverblendungssatz (86,5 cm) für Hocheinbau**	●				
SZ34BI00	**Einbausatz für 45 cm Geschirrspüler vollintegriert**					●
SZ73010	Klappscharnier für hohe Korpusmasse	●	●	●	●	●
SZ72010	Schlauchverlängerung (aquaStop-Verlängerung) für getrennten Zu- und Ablauf (2-m-Schlauch)	●	●	●	●	●
SZ73000	Spülhilfe-Set	●	●	●	●	●
SZ73001	Silberbesteck-Kassette	●	●	●	●	
SZ73125	Türfront Edelstahl für integrierbare Spüler		● [1]			
SZ73056	Türfront für voll integrierbare Spüler		● [1]		● [1]	

● Zubehör geeignet für genannte Geschirrspüler

[1] Gilt nicht für vollintegrierte Geschirrspüler
[2] Nur für vollintegrierte Geschirrspüler
[3] Nur bei Klappstachelreihen im Unterkorb

Die aufgeführten Preise sind in Schweizer Franken inkl. MwSt. / exkl. MwSt. Alle Preise sind exkl. des obligatorischen vorgezogenen Recyclingbeitrags (vRB).
Die angegebenen Preise sind unverbindliche Preisempfehlungen; unsere Händler sind in der Gestaltung frei.

Sonderzubehör Waschmaschinen	Artikelnummer	
Höhenverstellbare Gerätefüsse		
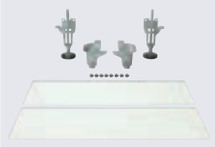	**WZ20441** **75.– inkl. MwSt.** *69.38 exkl. MwSt.*	5 cm Höhenverstellbare Gerätefüsse für WI14W542CH
Zulauf-Verlängerung		
	WZ10131 **43.– inkl. MwSt.** *39.78 exkl. MwSt.*	Kaltwasser Zulauf-/Aquastopverlängerung
Bodenbefestigung		
	WX975600 **21.– inkl. MwSt.** *19.43 exkl. MwSt.*	Gerätefuss-Befestigungssatz
Podest mit Auszug Waschmaschine		
	WZWP40W **268.– inkl. MwSt.** *247.92 exkl. MwSt.*	

Sonderzubehör Trockner	Artikelnummer	
Verbindungssatz mit Auszug		
	WZ27500 **128.– inkl. MwSt.** *118.41 exkl. MwSt.*	Verbindungssatz für Waschmaschinen und Wäschetrockner mit Auszug
Verbindungssatz		
	WZ27510 **37.– inkl. MwSt.** *34.23 exkl. MwSt.*	Verbindungssatz für Waschmaschinen und Wäschetrockner
Podest mit Auszug, Trockner		
	WZDP20D **268.– inkl. MwSt.** *247.92 exkl. MwSt.*	
Wollekorb		
	WZ20600 **64.– inkl. MwSt.** *59.20 exkl. MwSt.*	
Anschlussgarnitur Kondensat		
	WZ20160 **21.– inkl. MwSt.** *19.43 exkl. MwSt.*	Kondensatablauf-Set/ Ablaufschlauch für easyClean Trockner zum direkten Ableiten des Kondenswassers
Verbindungssatz		
	WZ27410 **37.– inkl. MwSt.** *34.23 exkl. MwSt.*	Verbindungssatz für Waschmaschinen und Wäschetrockner
Verbindungssatz mit Auszug		
	WZ27400 **128.– inkl. MwSt.** *118.41 exkl. MwSt.*	Verbindungssatz für Waschmaschinen und Wäschetrockner mit Auszug
Höhenverstellbare Gerätefüsse		
	WZ30400 **75.– inkl. MwSt.** *69.38 exkl. MwSt.*	5 cm Höhenverstellbare Gerätefüsse für WI14W542CH

Die aufgeführten Preise sind in Schweizer Franken inkl. MwSt. / exkl. MwSt. Alle Preise sind exkl. des obligatorischen vorgezogenen Recyclingbeitrags (vRB).
Die angegebenen Preise sind unverbindliche Preisempfehlungen; unsere Händler sind in der Gestaltung frei.

Einbau-Backöfen

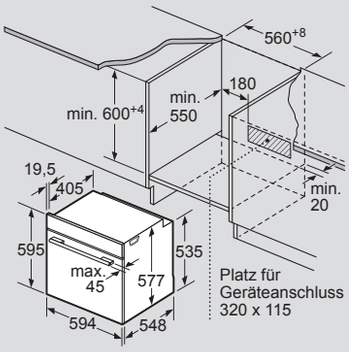

HM736G1B1C / HS758G3B1C / HS736G3B1C / HB776G1B1 / HB774G1B1C / HB754G1B1C / HM776G1B1B

Masse in mm

Einbau-Backöfen

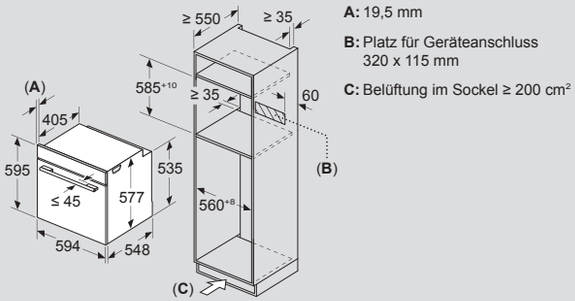

HM736G1B1C / HM776G1B1B

Masse in mm

Einbau-Backöfen

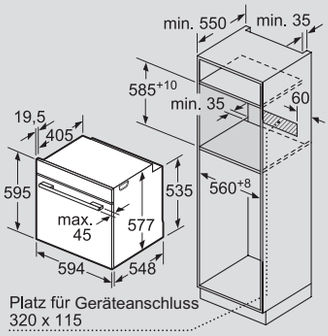

HS758G3B1C / HS736G3B1C / HB776G1B1 / HB774G1B1C / HB754G1B1C / HB734G1B1 / HB734G1B1

Masse in mm

Einbau-Backöfen

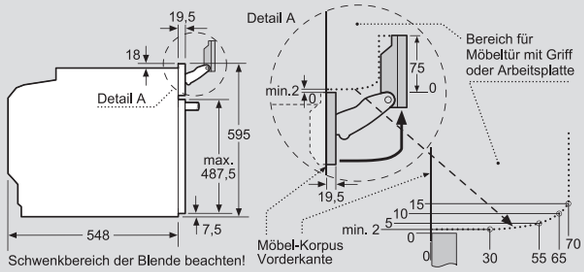

HS758G3B1C / HS736G3B1C

Masse in mm

Einbau-Backöfen

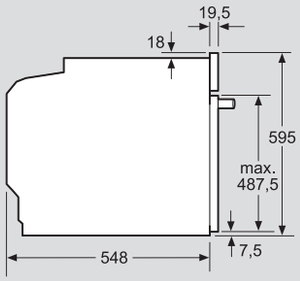

HM736G1B1C / HB776G1B1 / HB774G1B1C / HB754G1B1C / HB734G1B1 / HM776G1B1B

Masse in mm

Einbau-Backöfen

Wird das Gerät unter einem Kochfeld eingebaut, muss folgende Arbeitsplattenstärke ggf. inkl. Unterkonstruktion beachtet werden.		
Kochfeld-Typ	**min. Arbeitsplattenstärke**	
	aufgesetzt	flächenbündig
Induktions-Kochfeld	37 mm	38 mm
Vollflächen-Induktions-Kochfeld	47 mm	48 mm
Gas-Kochfeld	30 mm	38 mm
Elektro-Kochfeld	27 mm	30 mm

HM736G1B1C / HS758G3B1C / HS736G3B1C / HB776G1B1 / HB774G1B1C / HB754G1B1C / HB734G1B1 / HM776G1B1B

Einbau-Backöfen

Einbau von zwei Geräten übereinander

Luftaustausch

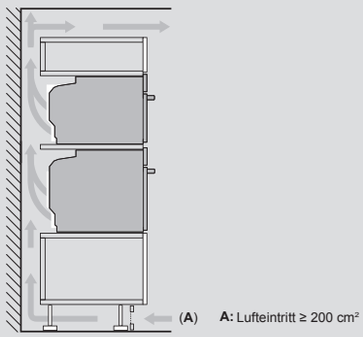

Masse in mm

Einbau-Backöfen

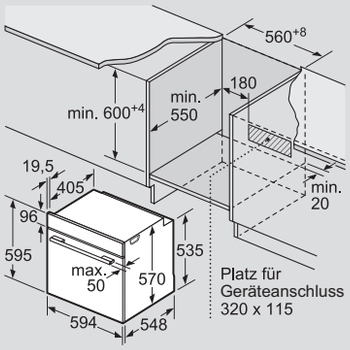

HB578GFS7 / HB557GFS3C / HB510ABR1 / HB534AER3

Masse in mm

Einbau-Backöfen

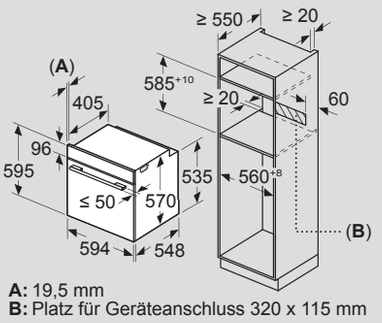

HB578GFS7 / HB557GFS3C / HB510ABR1 / HB534AER3 Masse in mm

Einbau-Backöfen

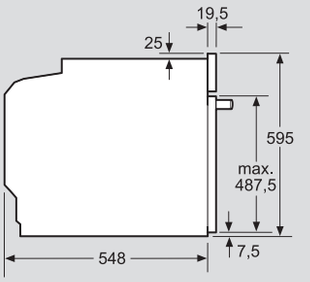

HB578GFS7 / HB557GFS3C / HB510ABR1 / HB534AER3 Masse in mm

Einbau-Backöfen

Einbau mit einem Kochfeld

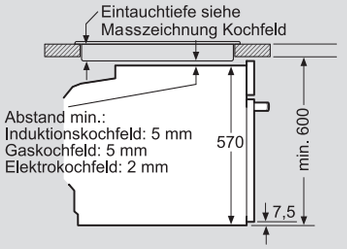

HB578GFS7 / HB557GFS3C / HB510ABR1 / HB534AER3 Masse in mm

Kompakt-Dampfbacköfen / Kompakt-Dampfgarer / Kompakt-Backöfen mit Mikrowelle / Kompakt-Backöfen

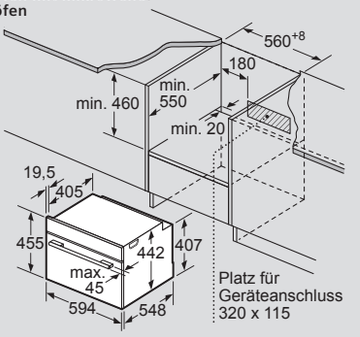

CM776GKB1 / CS756G1B1 / CM724G1B1 / CB734G1B1 / CD714GXB1 Masse in mm

Kompakt-Dampfbacköfen / Kompakt-Dampfgarer / Kompakt-Backöfen mit Mikrowelle / Kompakt-Backöfen

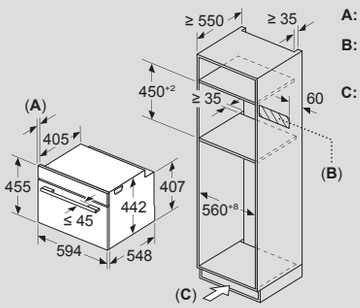

A: 19,5 mm

B: Platz für Geräteanschluss 320 x 115 mm

C: Belüftung im Sockel ≥ 200 cm²

CM776GKB1 / CM724G1B1 Masse in mm

Kompakt-Dampfbacköfen / Kompakt-Dampfgarer / Kompakt-Backöfen mit Mikrowelle / Kompakt-Backöfen

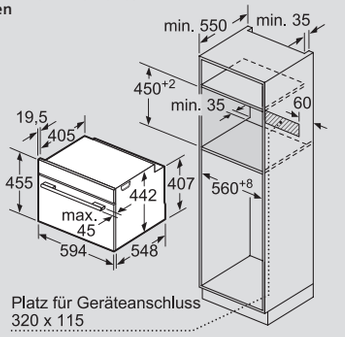

CS756G1B1 / CB734G1B1 / CD714GXB1 Masse in mm

Kompakt-Dampfbacköfen / Kompakt-Dampfgarer

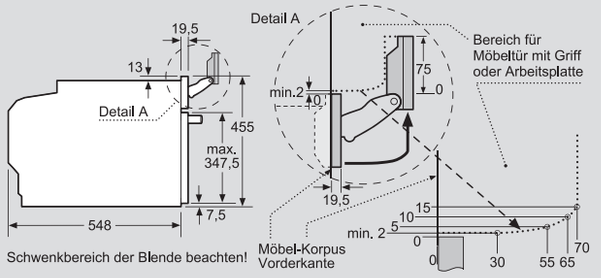

CS756G1B1 Masse in mm

Kompakt-Dampfgarer / Kompakt-Backöfen mit Mikrowelle / Kompakt-Backöfen

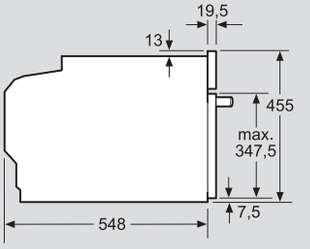

CM776GKB1 / CM724G1B1 / CB734G1B1 Masse in mm

Kompakt-Dampfbackofen / Kompakt-Dampfgarer / Kompakt-Backofen mit Mikrowelle / Kompakt-Backofen

Einbau mit einem Kochfeld.

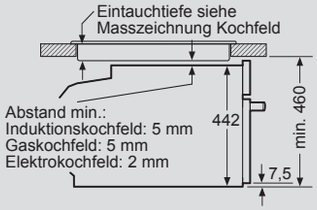

CM776GKB1 / CS756G1B1 / CM724G1B1 / CB734G1B1

Masse in mm

Kompakt-Dampfbacköfen / Kompakt-Dampfgarer / Kompakt-Backöfen / Kompakt-Backöfen mit Mikrowelle (CM...)

Wird das Kompaktgerät unter einem Kochfeld eingebaut, muss folgende Arbeitsplattenstärke ggf. inkl. Unterkonstruktion beachtet werden.

Kochfeld-Typ	min. Arbeitsplattenstärke	
	aufgesetzt	flächenbündig
Induktions-Kochfeld	42 mm	43 mm
Vollflächen-Induktions-Kochfeld	52 mm	53 mm
Gas-Kochfeld	32 mm	43 mm
Elektro-Kochfeld	32 mm	35 mm

CM776GKB1 / CS756G1B1 / CM724G1B1 / CB734G1B1 / CD714GXB1

Spezieller Einbau mit Zwischenboden für zwei Geräte übereinander

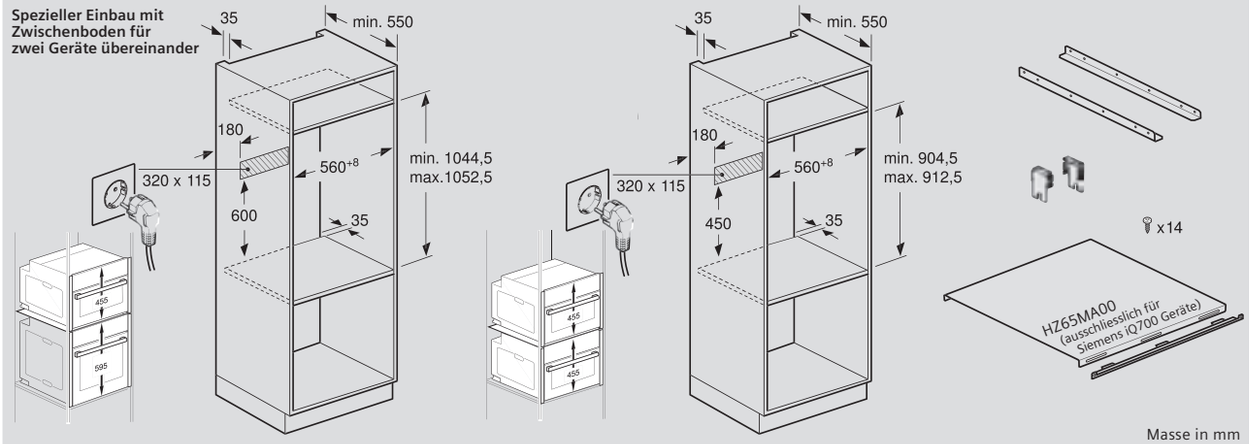

Masse in mm

Einbau-Backofen

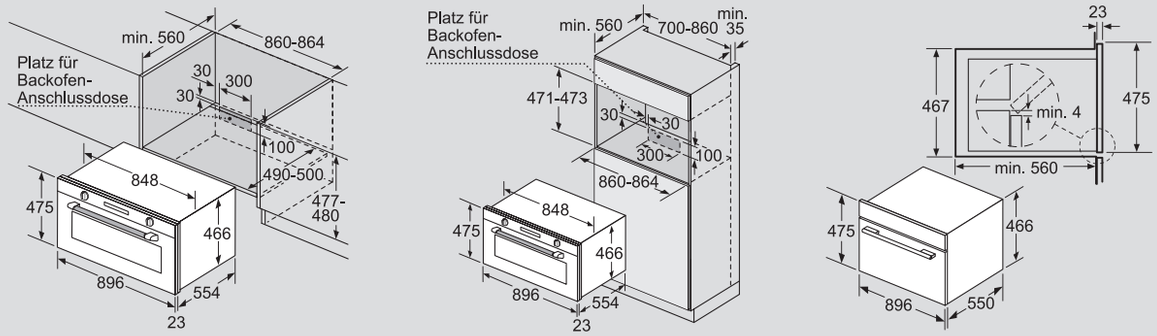

VB558C0S0

Masse in mm

Mikrowellengerät

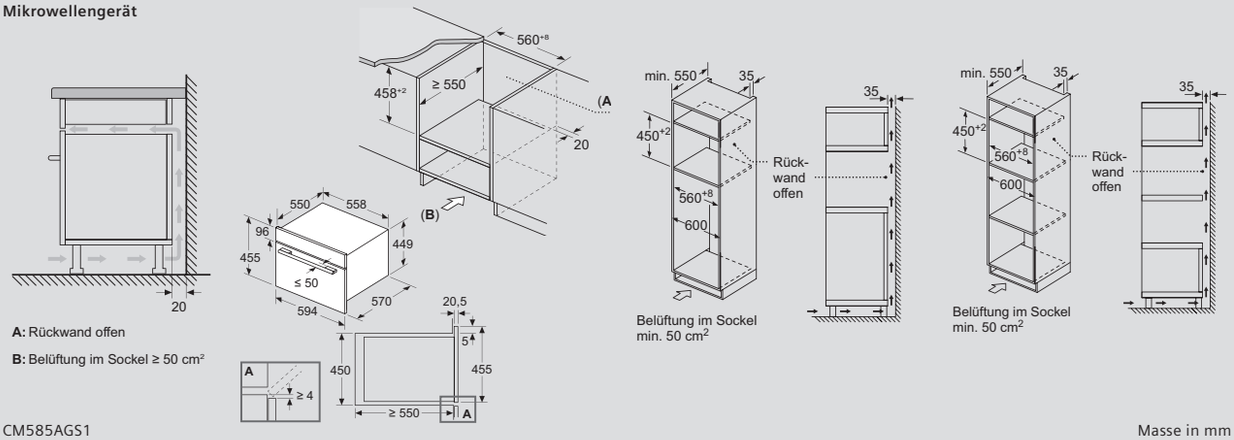

CM585AGS1

Masse in mm

Mikrowellengerät

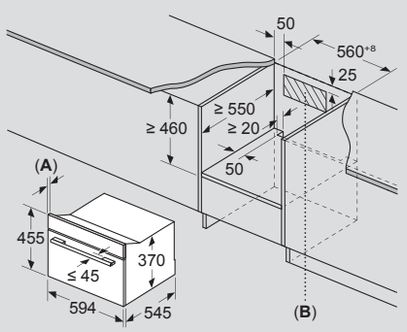

A: 19,5 mm

B: Platz für Geräteanschluss 300 x 200 mm

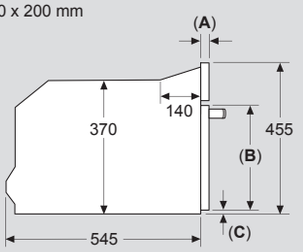

A: 19,5 mm
B: ≤ 347,5 mm
C: 7,5 mm

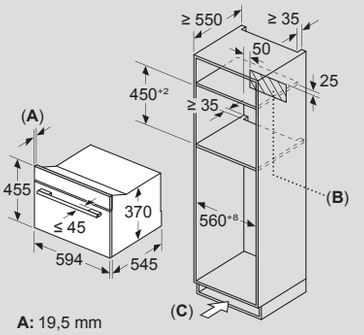

A: 19,5 mm

B: Platz für Geräteanschluss 300 x 200 mm

C: Belüftung im Sockel ≥ 50 cm²

CE732GXB1

Masse in mm

Mikrowellengeräte
für den Hoch- und Oberschrank

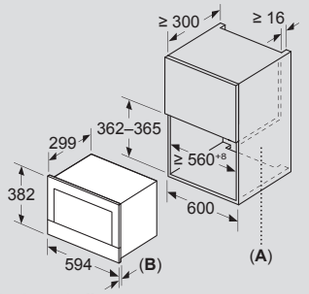

A: Rückwand offen
B: 19,5 mm

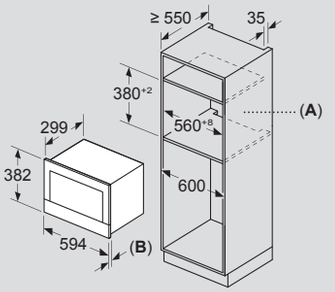

A: Rückwand offen
B: 19,5 mm

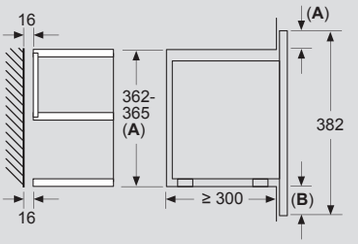

A: Überstand oben:
Nische 362: 6 mm
Nische 365: 3 mm
B: Überstand unten: 14 mm

BE732L1B1C / BE732R1B1C

Masse in mm

Mikrowellengerät
für den Hochschrank

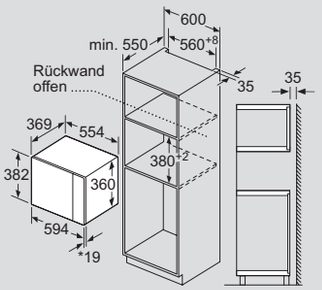

* 20 mm für Metallfront

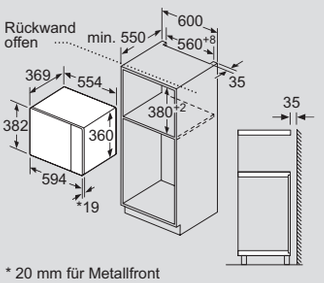

* 20 mm für Metallfront

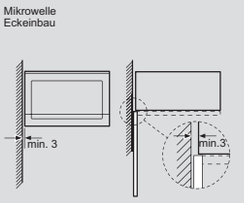

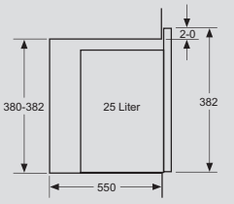

BE555LMB1C

Masse in mm

Einbau-Herde

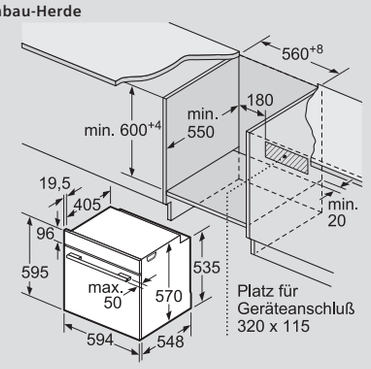

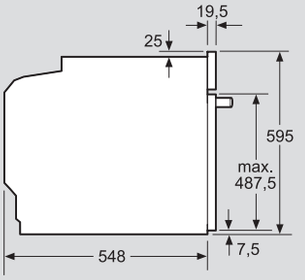

Einbau mit einem Kochfeld.

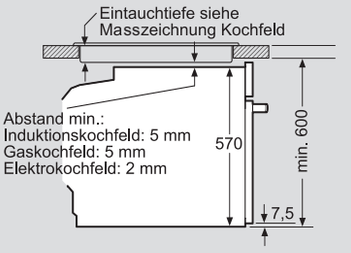

HE578BBS3 / HE578GBS4 / HE517GBS3C / HE510ABS2 / HE510ABR0C

Masse in mm

Kaffeevollautomaten

Eckeinbau links

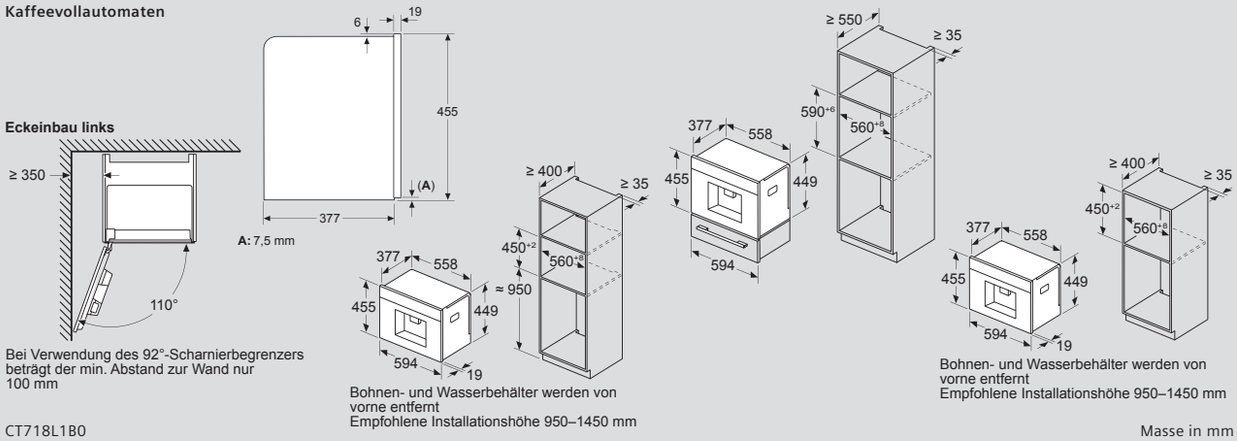

Bei Verwendung des 92°-Scharnierbegrenzers beträgt der min. Abstand zur Wand nur 100 mm

Bohnen- und Wasserbehälter werden von vorne entfernt
Empfohlene Installationshöhe 950–1450 mm

Bohnen- und Wasserbehälter werden von vorne entfernt
Empfohlene Installationshöhe 950–1450 mm

CT718L1B0 — Masse in mm

Wärmeschublade

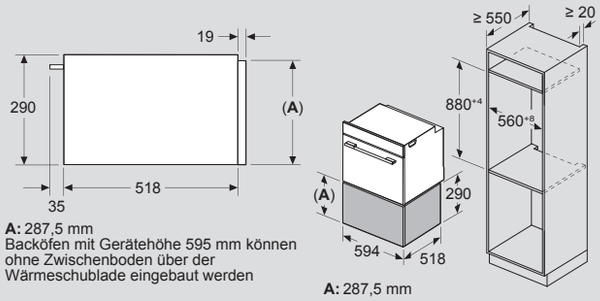

A: 287,5 mm
Backöfen mit Gerätehöhe 595 mm können ohne Zwischenboden über der Wärmeschublade eingebaut werden

A: 287,5 mm

BI710D1B1 — Masse in mm

Wärmeschubladen

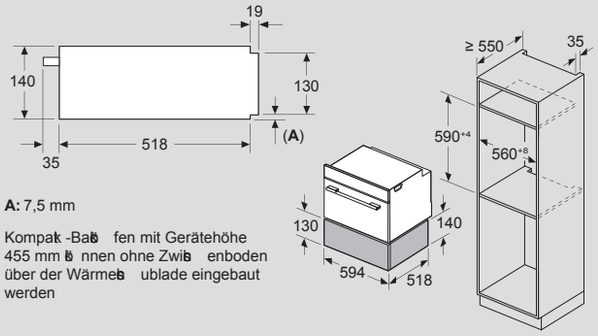

A: 7,5 mm

Kompakt-Backöfen mit Gerätehöhe 455 mm können ohne Zwischenboden über der Wärmeschublade eingebaut werden

BI710C1B1C — Masse in mm

Wärmeschublade

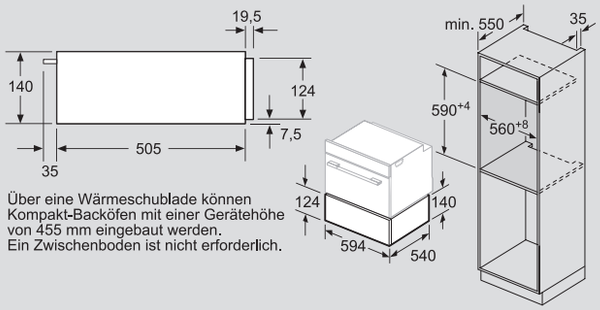

Über eine Wärmeschublade können Kompakt-Backöfen mit einer Gerätehöhe von 455 mm eingebaut werden.
Ein Zwischenboden ist nicht erforderlich.

BI510CNR0 — Masse in mm

Kochfeld
Facetten-Design

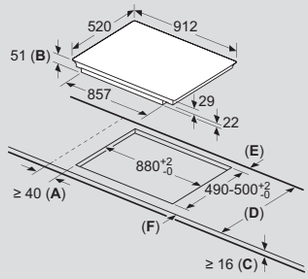

A: Mindestabstand vom Kochplattenausschnitt zur Wand.
B: Einbautiefe
C: Der Abstand zwischen der Oberfläche der Arbeitsplatte und der Oberseite der Backofenfront muss 30 mm betragen. Siehe Platzbedarf für den Backofen.

Die Arbeitsplatte, in welche die Kochplatte eingebaut wird, muss Lasten von ca. 60 kg standhalten, ggf. muss ein geeigneter Unterbau verwendet werden.

D	E	F
585-600	50	≥ 35
> 600	≥ 50	≥ 50

EX975LVV1E — Masse in mm

Kochfelder
Flachrahmen-Design

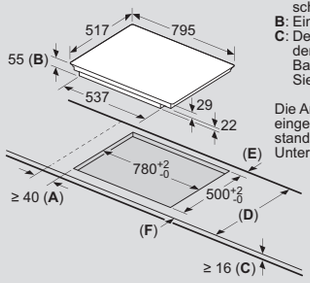

A: Mindestabstand vom Kochplattenausschnitt zur Wand.
B: Einbautiefe
C: Der Abstand zwischen der Oberfläche der Arbeitsplatte und der Oberseite der Backofenfront muss 30 mm betragen. Siehe Platzbedarf für den Backofen.

Die Arbeitsplatte, in welche die Kochplatte eingebaut wird, muss Lasten von ca. 60 kg standhalten, ggf. muss ein geeigneter Unterbau verwendet werden.

D	E	F
585-600	50	≥ 35
> 600	≥ 50	≥ 50

EH845BFB5E — Masse in mm

Kochfelder
Flächenbündiges Design

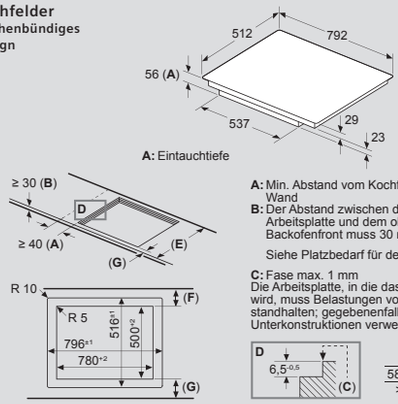

A: Min. Abstand vom Kochfeldausschnitt bis zur Wand
B: Der Abstand zwischen der Oberfläche der Arbeitsplatte und dem oberen Bereich der Backofenfront muss 30 mm betragen

Siehe Platzbedarf für den Backofen

C: Fase max. 1 mm
Die Arbeitsplatte, in die das Kochfeld eingebaut wird, muss Belastungen von ca. 60 kg standhalten; gegebenenfalls müssen geeignete Unterkonstruktionen verwendet werden

E	F	G
585–600	50	≥ 35
> 600	≥ 50	≥ 50

EH801HVB1E / EX801HVC1E / EH801HFB1E — Masse in mm

Kochfelder
Rahmenlos

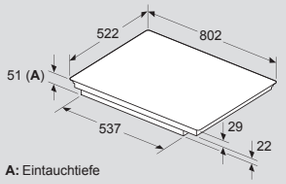

A: Eintauchtiefe

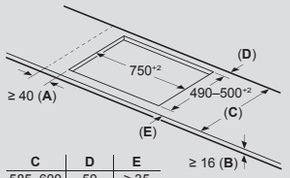

A: Min. Abstand vom Kochfeldausschnitt bis zur Wand

B: Der Abstand zwischen der Oberfläche der Arbeitsplatte und dem oberen Bereich der Backofenfront muss 30 mm betragen

Siehe Platzbedarf für den Backofen

C	D	E
585–600	50	≥ 35
> 600	≥ 50	≥ 50

Die Arbeitsplatte, in die das Kochfeld eingebaut wird, muss Belastungen von ca. 60 kg standhalten; gegebenenfalls müssen geeignete Unterkonstruktionen verwendet werden

EH831HVB1E — Masse in mm

Kochfelder
Facetten-Design

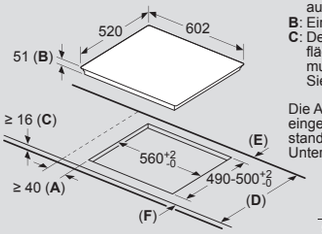

A: Mindestabstand von Kochplatten-ausschnitt zur Wand.
B: Einbautiefe
C: Der Abstand zwischen der Arbeitsplatten-fläche und der Oberseite der Backofenfront muss 30 mm betragen.
Siehe Platzbedarf für den Backofen.

Die Arbeitsplatte, in welche die Kochplatte eingebaut wird, muss Lasten von ca. 60 kg standhalten; ggf. muss ein geeigneter Unterbau verwendet werden.

D	E	F
585-600	50	≥ 35
> 600	≥ 50	≥ 50

EX675LEC1E / EX675LXC1E / EH675LFC1E — Masse in mm

Kochfelder
Flächenbündiges Design

A: Eintauchtiefe

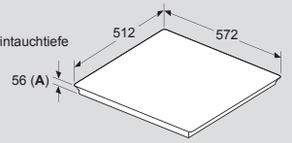

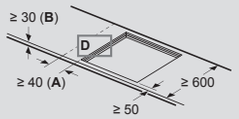

A: Min. Abstand vom Kochfeldausschnitt bis zur Wand
B: Mit Einbaubackofen darunter min. 30 mm, ggf. mehr

Siehe Platzbedarf für den Backofen

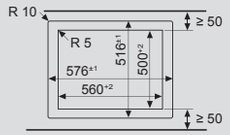

C: Fase max. 1 mm

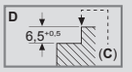

EX601LXC1E / EH601LFC1E / EH601HEB1E — Masse in mm

Kochfelder
Flachrahmen-Design

A: Eintauchtiefe

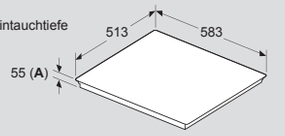

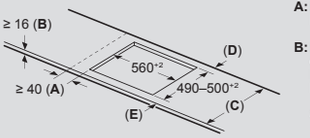

A: Min. Abstand vom Kochfeldausschnitt bis zur Wand

B: Der Abstand zwischen der Oberfläche der Arbeitsplatte und dem oberen Bereich der Backofenfront muss 30 mm betragen

Siehe Platzbedarf für den Backofen

C	D	E
585–600	50	≥ 35
> 600	≥ 50	≥ 50

Die Arbeitsplatte, in die das Kochfeld eingebaut wird, muss Belastungen von ca. 60 kg standhalten; gegebenenfalls müssen geeignete Unterkonstruktionen verwendet werden

EH645BFB6E — Masse in mm

Kochfelder
Rahmenlos

A: Eintauchtiefe

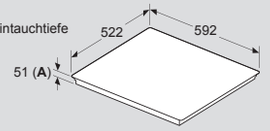

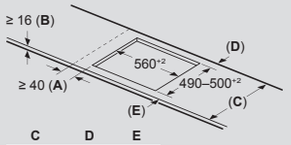

A: Min. Abstand vom Kochfeldausschnitt bis zur Wand

B: Der Abstand zwischen der Oberfläche der Arbeitsplatte und dem oberen Bereich der Backofenfront muss 30 mm betragen

Siehe Platzbedarf für den Backofen

C	D	E
585–600	50	≥ 35
> 600	≥ 50	≥ 50

Die Arbeitsplatte, in die das Kochfeld eingebaut wird, muss Belastungen von ca. 60 kg standhalten; gegebenenfalls müssen geeignete Unterkonstruktionen verwendet werden

EH631HEB1E — Masse in mm

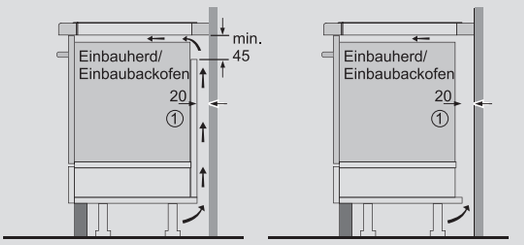

① Lüftungsspalt muss vorgesehen werden.

Für alle Induktions-Kochfelder — Masse in mm

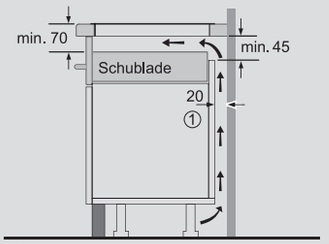

① Lüftungsspalt muß vorgesehen werden.

EX801… / EH801… / EX601… / EH601… / EU601… — Masse in mm

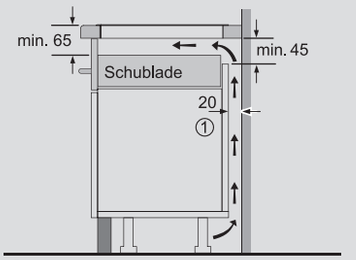

① Lüftungsspalt muß vorgesehen werden.

EX975… / EX375… / EX275… / EX875… / EH875… / EX845… / EH845… / EX675… / EH675… / EH375… / EX645… / EH645… / ED645… — Masse in mm

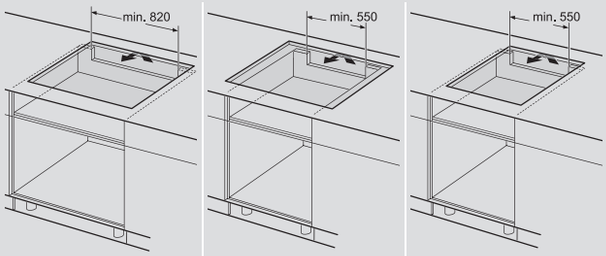

EX9... / EX275...

EX875... / EH875... / EX845... / EH845... / EX801... / EH801...

EX675... / EH675... / EX645... / EH645... / ED645... / EX601... / EH601... / EX801...

Masse in mm

Kochfelder
Flächenbündiges Design

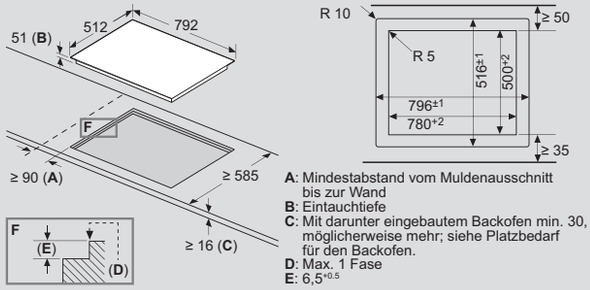

A: Mindestabstand vom Muldenausschnitt bis zur Wand
B: Eintauchtiefe
C: Mit darunter eingebautem Backofen min. 30, möglicherweise mehr; siehe Platzbedarf für den Backofen.
D: Max. 1 Fase
E: $6{,}5^{+0{,}5}$

ET801LCP1C

Masse in mm

Kochfeld
Facetten-Design

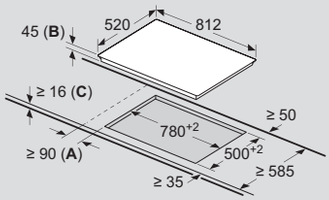

A: Mindestabstand vom Muldenausschnitt bis zur Wand
B: Eintauchtiefe
C: Mit darunter eingebautem Backofen min. 20, möglicherweise mehr; siehe Platzbedarf für den Backofen.

ET875LCP1C

Masse in mm

Kochfeld
Facetten-Design

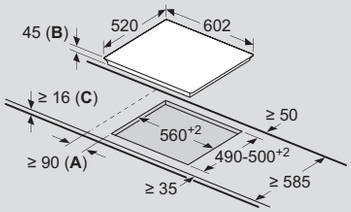

A: Mindestabstand vom Muldenausschnitt bis zur Wand
B: Eintauchtiefe
C: Mit darunter eingebautem Backofen min. 20, möglicherweise mehr; siehe Platzbedarf für den Backofen.

ET675FNP1C

Masse in mm

Kochfelder
Flächenbündiges Design

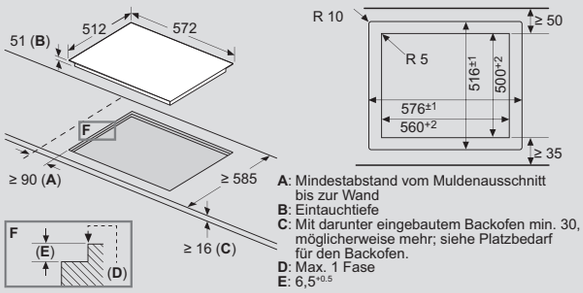

A: Mindestabstand vom Muldenausschnitt bis zur Wand
B: Eintauchtiefe
C: Mit darunter eingebautem Backofen min. 30, möglicherweise mehr; siehe Platzbedarf für den Backofen.
D: Max. 1 Fase
E: $6{,}5^{+0{,}5}$

ET601FNP1C / ET601FEP1C

Masse in mm

Kochfelder
Flachrahmen-Design

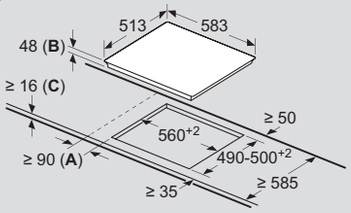

A: Mindestabstand vom Muldenausschnitt bis zur Wand
B: Eintauchtiefe
C: Mit darunter eingebautem Backofen min. 20, möglicherweise mehr; siehe Platzbedarf für den Backofen.

ET645FNP1C / ET645FFP1C

Masse in mm

Induktions-Domino-Kochfelder, Glaskeramik

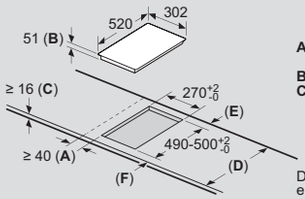

A: Mindestabstand von Kochplatten-ausschnitt zur Wand.
B: Einbautiefe
C: Der Abstand zwischen der Oberfläche der Arbeitsplatte und der Oberseite der Backofen-Front muss 30 mm betragen. Siehe Platzbedarf für den Backofen.

Die Arbeitsplatte, in welche die Kochplatte eingebaut wird, muss Lasten von ca. 60 kg standhalten; ggf. muss ein geeigneter Unterbau verwendet werden.

D	E	F
585-600	50	≥ 35
> 600	≥ 50	≥ 50

EX375FXB1E / EH375FBB1E

Masse in mm

Domino-Kochfeld, Glaskeramik

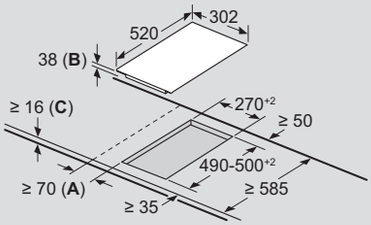

A: Mindestabstand vom Muldenausschnitt bis zur Wand
B: Eintauchtiefe
C: Mit darunter eingebautem Backofen min. 20, möglicherweise mehr; siehe Platzbedarf für den Backofen.

ET375FFP1E

Masse in mm

Domino-Kochfeld

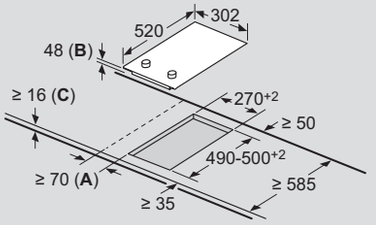

A: Mindestabstand von Kochflächenausschnitt zur Wand.
B: Einbautiefe
C: Mit darunter einbautem Backofen min. 20, ggf. mehr; siehe Platzbedarf für den Backofen.

ET375CFA1C

Masse in mm

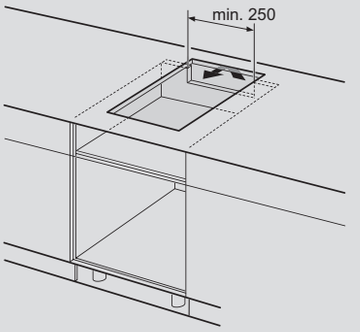

EX3... / EH3...

Masse in mm

Montagesatz für Dominos

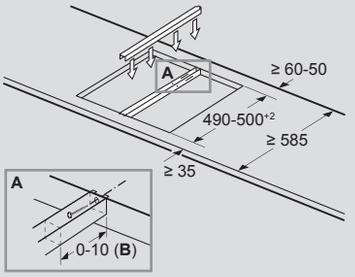

B: Abhängig von der Ausschnitttiefe

HZ394301

Masse in mm

Einbaubeispiel für Montagesatz
2 Domino-Kochfelder
+ 1 Kochfeld

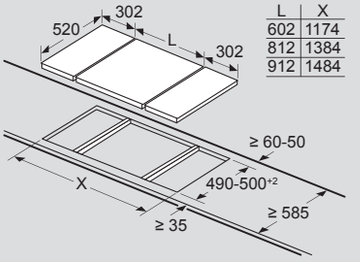

L	X
602	1174
812	1384
912	1484

Bei Einbau von zwei Domino-Elementen direkt neben einer Mulde sind zwei Montagesätze (HZ394301) erforderlich.

Masse in mm

Einbaubeispiel für Montagesatz
3 Domino-Kochfelder
+ 1 Kochfeld

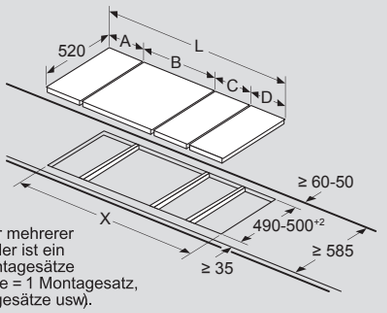

Bei Einbau zweier oder mehrerer Elemente nebeneinander ist ein oder sind mehrere Montagesätze erforderlich (2 Elemente = 1 Montagesatz, 3 Elemente = 2 Montagesätze usw).

Ausschnittmasse (X) je nach Kombination siehe Tabelle: Domino-Kombinationsmöglichkeiten.

Masse in mm

Einbaubeispiel für Montagesatz
2 Domino-Kochfelder

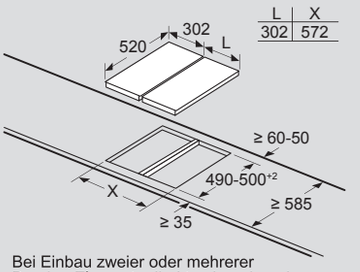

L	X
302	572

Bei Einbau zweier oder mehrerer Domino-Elemente direkt nebeneinander ist ein oder sind mehrere Montagesätze erforderlich (2 Elemente = 1 Montagesatz, 3 Elemente = 2 Montagesätze usw).

Masse in mm

Einbaubeispiel für Montagesatz
3 Domino-Kochfelder

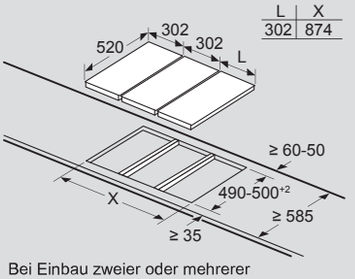

L	X
302	874

Bei Einbau zweier oder mehrerer Domino-Elemente direkt nebeneinander ist ein oder sind mehrere Montagesätze erforderlich (2 Elemente = 1 Montagesatz, 3 Elemente = 2 Montagesätze usw).

Masse in mm

Einbaubeispiel für Montagesatz
1 Domino-Kochfeld
+ 1 Kochfeld

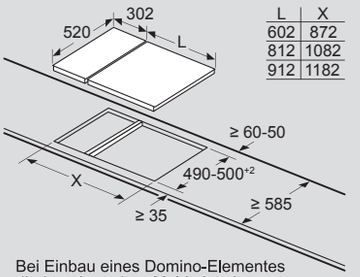

L	X
602	872
812	1082
912	1182

Bei Einbau eines Domino-Elementes direkt neben einer Mulde ist ein Montagesatz (HZ394301) erforderlich.

Masse in mm

Domino-Kombinationsmöglichkeiten
mit entsprechenden Geräte- und AusschnittMassen

Breitentyp:	30	60	80	90 cm
Gerätebreite:	302	602	812	912 mm

	A	B	C	D	L	X
2 x 30	302	302			¼604	¼572
1 x 30 1 x 60	302	602			¼904	¼872
1 x 30 1 x 80	302	812			1114	1082
1 x 30 1 x 90	302	912			1214	1182
3 x 30	302	302	302		¼906	¼874
2 x 30 1 x 60	302	302	602		1206	1174
2 x 30 1 x 80	302	302	812		1416	1384
2 x 30 1 x 90	302	302	912		1516	1484
4 x 30	302	302	302	302	1208	1176

Gas-Kochfeld
Hartglas

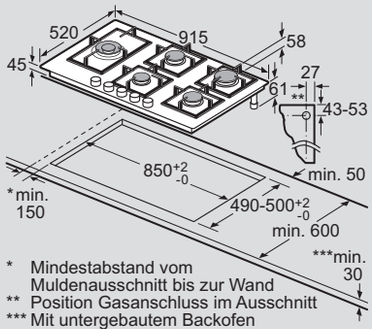

* Mindestabstand vom Muldenausschnitt bis zur Wand
** Position Gasanschluss im Ausschnitt
*** Mit untergebautem Backofen ggf. mehr; siehe Massanforderungen des Backofens

Masse in mm

ER9A6SH40 Masse in mm

Gas-Kochfeld
Edelstahl

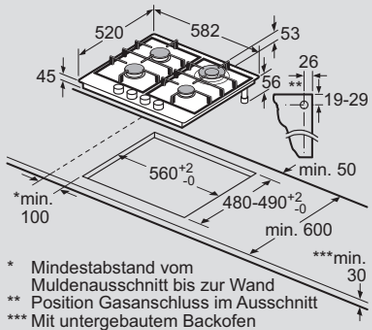

* Mindestabstand vom Muldenausschnitt bis zur Wand
** Position Gasanschluss im Ausschnitt
*** Mit untergebautem Backofen ggf. mehr; siehe Massanforderungen des Backofens

EC6A5HI90 Masse in mm

Gas-Kochfeld
Hartglas

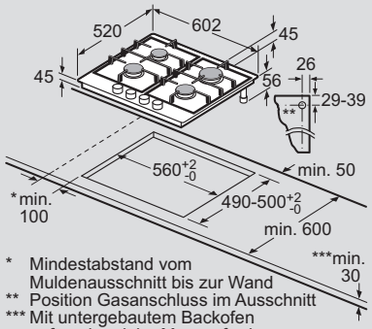

* Mindestabstand vom Muldenausschnitt bis zur Wand
** Position Gasanschluss im Ausschnitt
*** Mit untergebautem Backofen ggf. mehr; siehe Massanforderungen des Backofens

Masse in mm

ER6A6PH40 Masse in mm

Kochfeld, herdgesteuert
Flachrahmen-Design

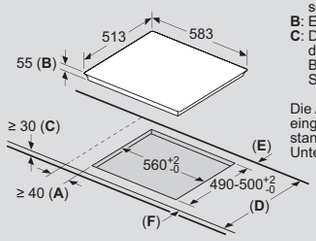

A: Mindestabstand vom Kochplattenausschnitt zur Wand.
B: Einbautiefe
C: Der Abstand zwischen der Oberfläche der Arbeitsplatte und der Oberseite der Backofenfront muss 30 mm betragen. Siehe Platzbedarf für den Backofen.

Die Arbeitsplatte, in welche die Kochplatte eingebaut wird, muss Lasten von ca. 60 kg standhalten, ggf. muss ein geeigneter Unterbau verwendet werden.

D	E	F
585-600	50	≥ 35
> 600	≥ 50	≥ 50

EI645CFB6E Masse in mm

Kochfelder, herdgesteuert
Flachrahmen-Design

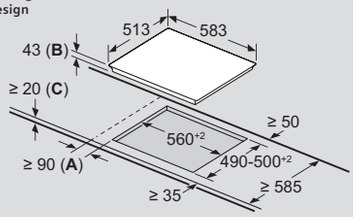

A: Mindestabstand vom Muldenausschnitt bis zur Wand
B: Eintauchtiefe
C: Mit untergebautem Backofen ggf. mehr; siehe Massanforderungen des Backofens

EF645BNN1E / EA645GFA1C / EA645GE17 / EA645GEA1C Masse in mm

Kochfeld, herdgesteuert
Flächenbündig

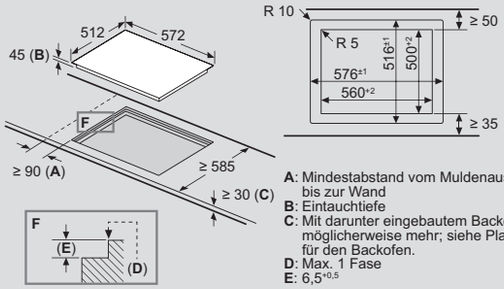

A: Mindestabstand vom Muldenausschnitt bis zur Wand
B: Eintauchtiefe
C: Mit darunter eingebautem Backofen min. 30, möglicherweise mehr; siehe Platzbedarf für den Backofen.
D: Max. 1 Fase
E: $6{,}5^{+0{,}5}$

EA601GEA1C Masse in mm

Kochfelder, herdgesteuert

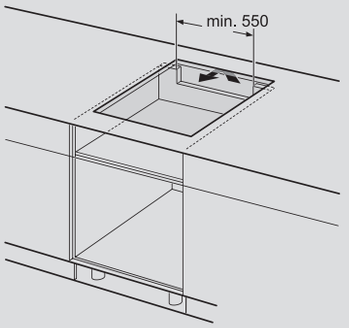

EI645CFB6E / EF645BNN1E / EA645GFA1C / EA645GE17 / EA645GEA1C / EA601GEA1C

Masse in mm

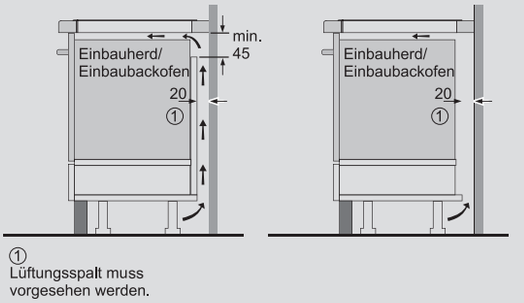

EI645CFB6E / EF645BNN1E / EA645GFA1C / EA645GE17 / EA645GEA1C / EA601GEA1C

Masse in mm

Die cleanAir Plus / Long-Life Umluftsets für Wandhauben

cleanAir Plus / Long-Life Umluftsets für Wandhauben

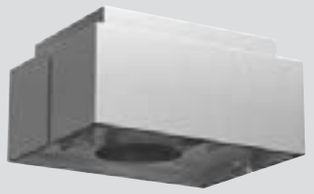

LZ22CXC56 / LZ22FXD51

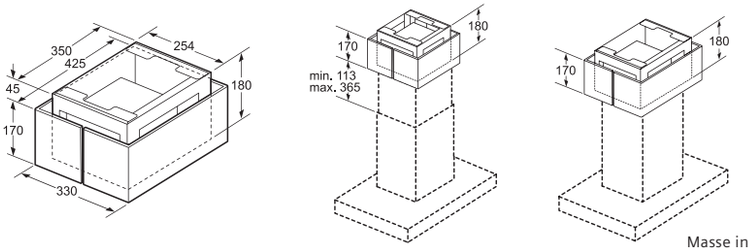

Masse in mm

Die cleanAir Plus / cleanAir Umluftsets für Deckenlüfter

cleanAir Plus / cleanAir Umluftsets für Deckenlüfter

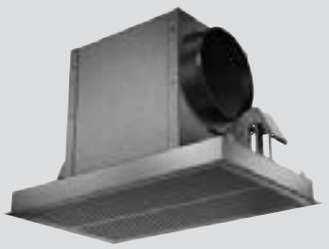

LZ21JCC56 / LZ20JCD50

LZ21JCC26 / LZ20JCD20

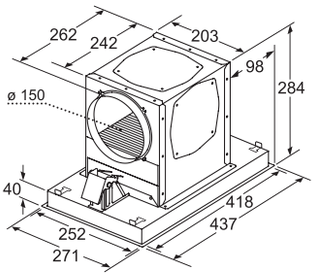

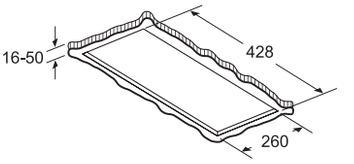

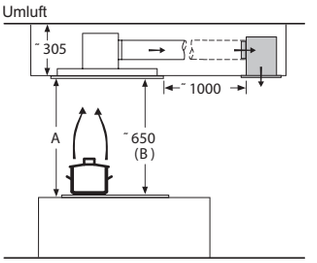

A: Optimale Performance 700-1500
B: Ab OberkanteTopfträger

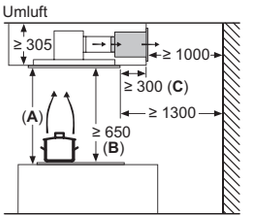

A: Optimale Performance 700-1500
B: Ab OberkanteTopfträger
C: Der Abstand kann auf bis zu 70 mm verringert werden, sofern die Höhe der abgehängten Decke ≥ 340 mm beträgt.

Masse in mm

Die cleanAir Plus / Long-Life Umluftsets für Wandhauben

cleanAir Plus / Long-Life Umluftsets für Wandhauben

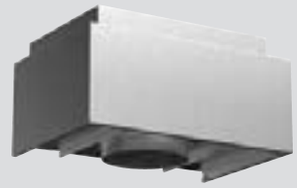

LZ12CXC56 / LZ12FXD51

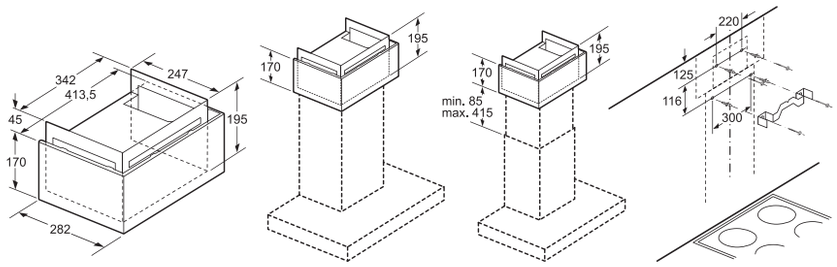

Masse in mm

Integrierte cleanAir Plus Umluftsets für Wandhauben

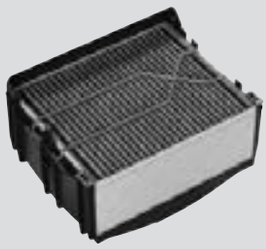

LZ11CXI16

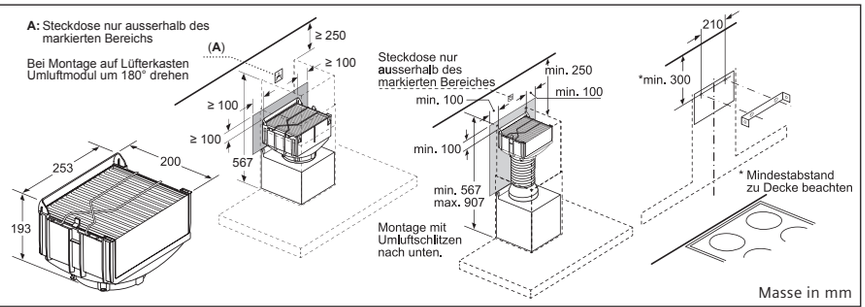

Masse in mm

Die cleanAir Plus / Long-Life Umluftsets für Wandhauben, Flachschirmhauben und ausgewählte Lüfterbausteine

Integrierte Long-Life Umluftsets für Wandhauben

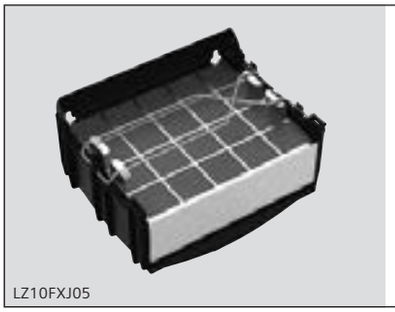

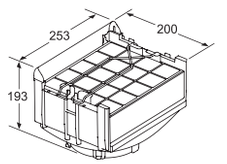

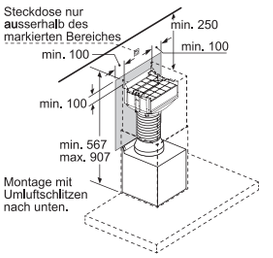

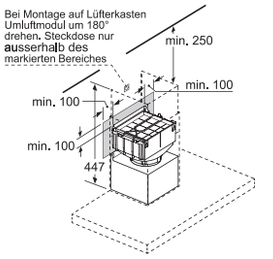

LZ10FXJ05

Masse in mm

cleanAir Plus / Long-Life Umluftsets für Flachschirmhauben und ausgewählte Lüfterbausteine

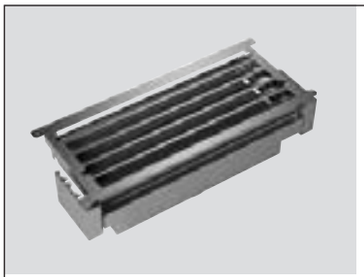

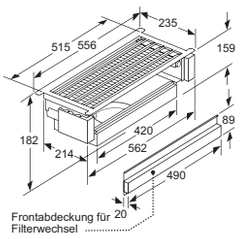

Montage Flachschirmhaube mit Umluftset

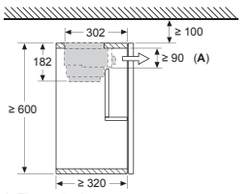

A: Filterwechsel

Montage Flachschirmhaube mit cleanAir Modul und Absenkrahmen

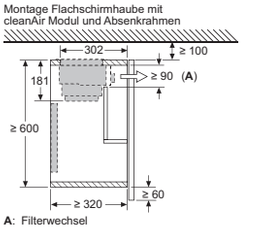

A: Filterwechsel

Montage integrierte Designhaube mit einem Umluftset

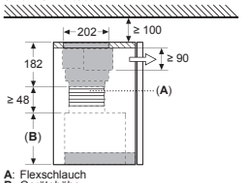

A: Flexschlauch
B: Gerätehöhe

Montage Lüfterbaustein mit Umluftset

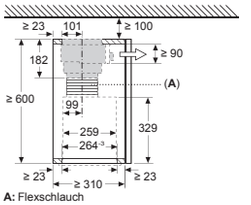

A: Flexschlauch

60 cm Schrank

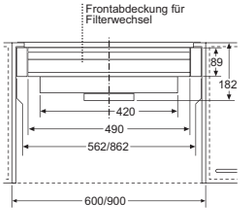

60 cm Schrank Montage integrierte Designhaube mit einem Umluftset

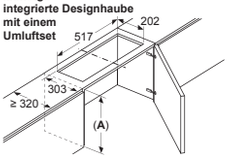

Einsatz eines Umluftsets bei Schränken mit Quertraverse (Lifttür) nicht möglich
A: ≥ Gerätehöhe + 230 mm

60 cm Schrank Montage Flachschirmhaube mit Umluftset

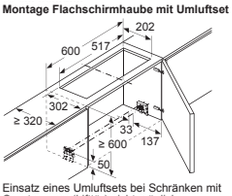

Einsatz eines Umluftsets bei Schränken mit Quertraverse (Lifttür) nicht möglich

60 cm Schrank Montage Lüfterbaustein mit Umluftset

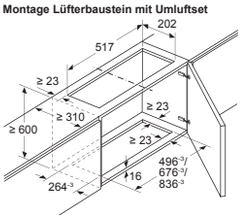

90 cm Schrank Montage Flachschirmhaube mit Umluftset

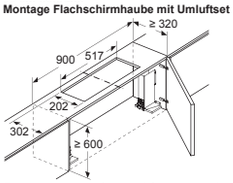

Einsatz eines Umluftsets bei Schränken mit Quertraverse (Lifttür) nicht möglich

90 cm Schrank Montage Flachschirmhaube mit CleanAir Modul und Absenkrahmen

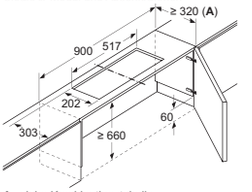

A: siehe Kombinationstabelle

90 cm Schrank Montage Flachschirmhaube mit CleanAir Modul und Absenkrahmen

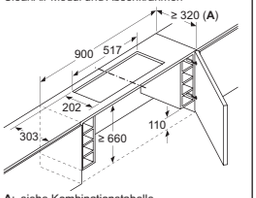

A: siehe Kombinationstabelle

LZ11IXC16 / LZ11ITD11

Masse in mm

Der Absenkrahmen für Flachschirmhauben 90 cm

Montage Absenkrahmen-Umluftset für Flachschirmhauben, 90 cm

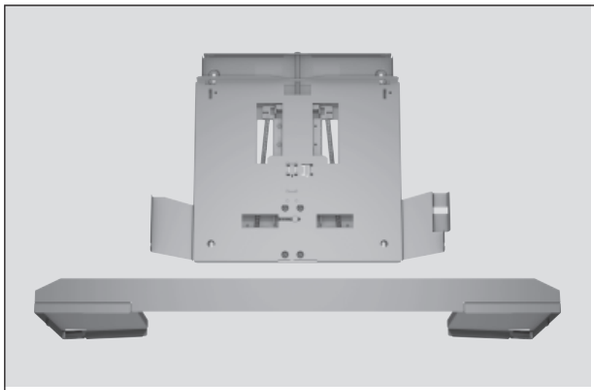

Kombinationstabelle für 90 cm Flachschirmhaube mit Absenkrahmen

Bauform des Geräts im Schrank	Geräte-Einbautiefe mit Absenkrahmen	Tiefe der Griffleiste (X)	Gesamt-Einbautiefe	Möbelkorpustiefe
Bauform A	301	17	318	≥ 320
	301	20	321	≥ 323
	301	31	332	≥ 334
Bauform B	301	31	332	≥ 334

Bei Einsatz einer Nischenverkleidung >5 mm muss der Absenkrahmen unterfüttert werden.
Die Möbelkorpustiefe muss dementsprechend angepasst werden.

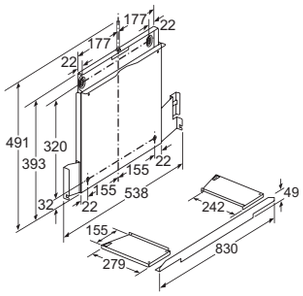

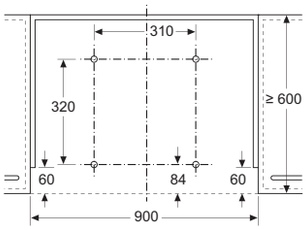

Montage Flachschirmhaube mit Absenkrahmen
Montage direkt an der Küchenwand

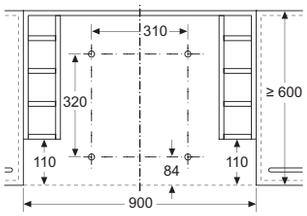

Montage Flachschirmhaube mit Absenkrahmen
Möbel mit seitlichen Regalfächern
Montage direkt an der Küchenwand

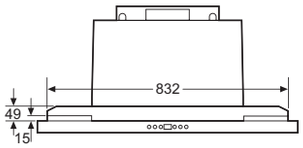

Bauform A

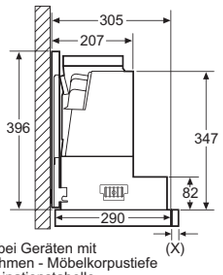

Montage bei Geräten mit Absenkrahmen - Möbelkorpustiefe laut Kombinationstabelle

Bauform B

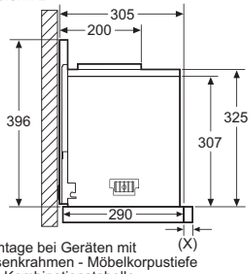

Montage bei Geräten mit Absenkrahmen - Möbelkorpustiefe laut Kombinationstabelle

Montage Flachschirmhaube mit Absenkrahmen

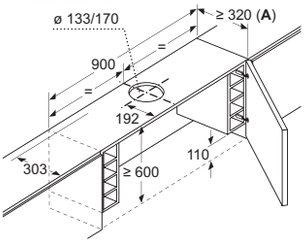

A: siehe Kombinationstabelle

Montage Flachschirmhaube mit cleanAir Modul und Absenkrahmen

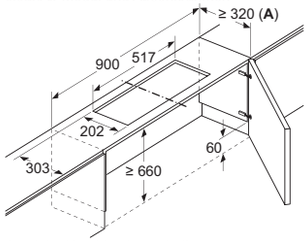

A: siehe Kombinationstabelle

Montage Flachschirmhaube mit cleanAir Modul und Absenkrahmen

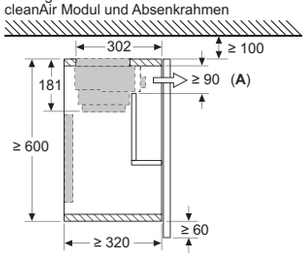

A: Filterwechsel

Montage Flachschirmhaube mit Absenkrahmen

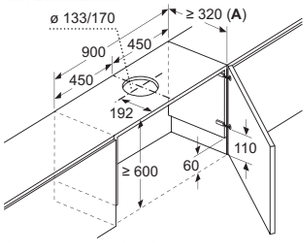

A: siehe Kombinationstabelle

Montage Flachschirmhaube mit cleanAir Modul und Absenkrahmen

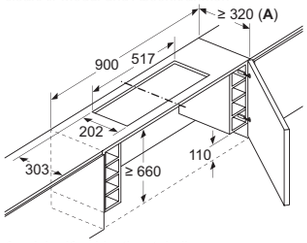

A: siehe Kombinationstabelle

LZ49601

Masse in mm

Der Absenkrahmen für Flachschirmhauben 60 cm

Montage Absenkrahmen-Umluftset für Flachschirmhauben, 60 cm

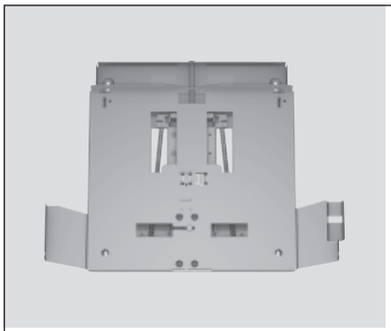

Kombinationstabelle für 60 cm Flachschirmhaube mit Absenkrahmen

Bauform des Geräts im Schrank	Geräte-Einbautiefe mit Absenkrahmen	Tiefe der Griffleiste (X)	Gesamt-Einbautiefe	Möbelkorpustiefe
Bauform A	301	17	318	≥ 320
	301	20	321	≥ 323
	301	31	332	≥ 334
Bauform B	301	31	332	≥ 334

Bei Einsatz einer Nischenverkleidung >5 mm muss der Absenkrahmen unterfüttert werden.
Die Möbelkorpustiefe muss dementsprechend angepasst werden.

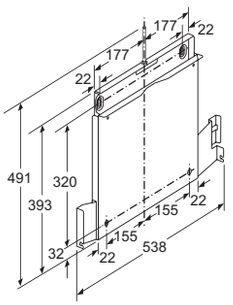

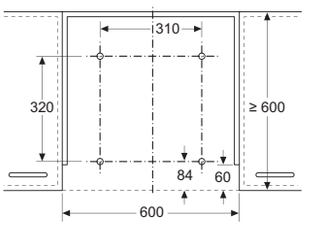

Montage Flachschirmhaube mit Absenkrahmen
Montage direkt an der Küchenwand

Montage Flachschirmhaube mit cleanAir Modul und Absenkrahmen

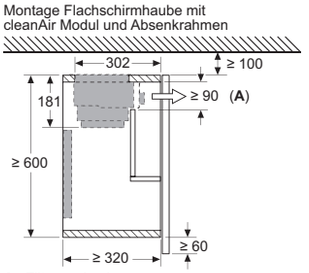

A: Filterwechsel

Bauform B

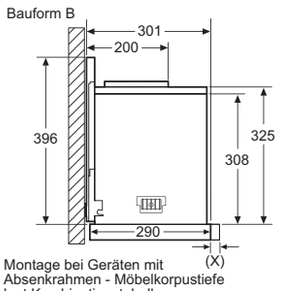

Montage bei Geräten mit Absenkrahmen - Möbelkorpustiefe laut Kombinationstabelle

Bauform A

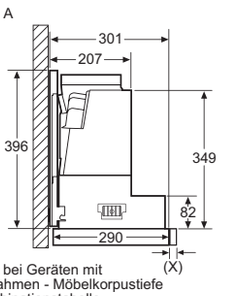

Montage bei Geräten mit Absenkrahmen - Möbelkorpustiefe laut Kombinationstabelle

Montage Flachschirmhaube mit Absenkrahmen

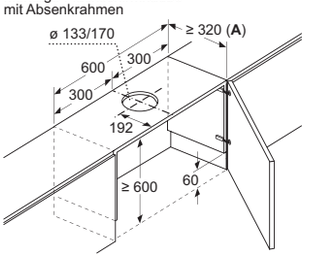

A: siehe Kombinationstabelle

Montage Flachschirmhaube mit Umluftset und Absenkrahmen

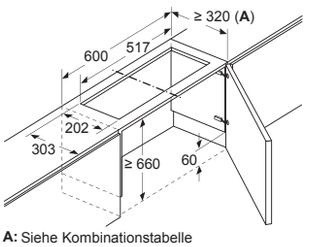

A: Siehe Kombinationstabelle

LZ46600

Masse in mm

Induktions-Kochfeld mit integriertem Dunstabzug

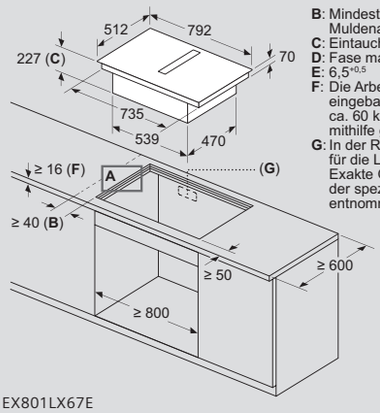

B: Mindestabstand vom Muldenausschnitt bis zur Wand
C: Eintauchtiefe
D: Fase max.1
E: 6,5$^{+0,5}$
F: Die Arbeitsplatte, in die das Kochfeld eingebaut wird, muss Lasten von ca. 60 kg standhalten, falls erforderlich mithilfe geeigneter Unterkonstruktionen.
G: In der Rückwand muss ein Ausschnitt für die Leitungen vorgesehen werden. Exakte Grösse und Position können der spezifischen Zeichnung entnommen werden.

EX801LX67E — Masse in mm

Induktions-Kochfeld mit integriertem Dunstabzug -

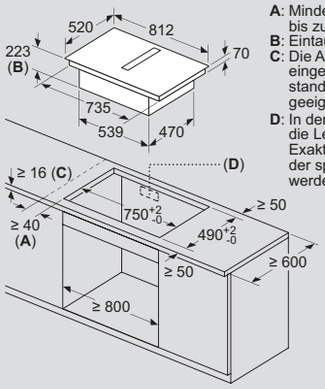

A: Mindestabstand vom Muldenausschnitt bis zur Wand
B: Eintauchtiefe
C: Die Arbeitsplatte, in die das Kochfeld eingebaut wird, muss Lasten von ca. 60 kg standhalten, falls erforderlich mithilfe geeigneter Unterkonstruktionen.
D: In der Rückwand muss ein Ausschnitt für die Leitungen vorgesehen werden. Exakte Grösse und Position können der spezifischen Zeichnung entnommen werden.

EX875LX67E — Masse in mm

Induktions-Kochfeld mit integriertem Dunstabzug

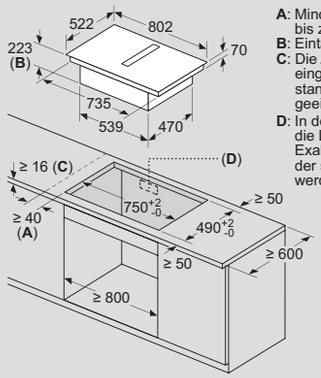

A: Mindestabstand vom Muldenausschnitt bis zur Wand
B: Eintauchtiefe
C: Die Arbeitsplatte, in die das Kochfeld eingebaut wird, muss Lasten von ca. 60 kg standhalten, falls erforderlich mithilfe geeigneter Unterkonstruktionen.
D: In der Rückwand muss ein Ausschnitt für die Leitungen vorgesehen werden. Exakte Grösse und Position können der spezifischen Zeichnung entnommen werden.

ED811HQ26E — Masse in mm

Induktions-Kochfeld mit integriertem Dunstabzug

A: Mindestabstand vom Muldenausschnitt bis zur Wand
B: Eintauchtiefe
C: Die Arbeitsplatte, in die das Kochfeld eingebaut wird, muss Lasten von ca. 60 kg standhalten, falls erforderlich mithilfe geeigneter Unterkonstruktionen.
D: In der Rückwand muss ein Ausschnitt für die Leitungen vorgesehen werden. Exakte Grösse und Position können der spezifischen Zeichnung entnommen werden.

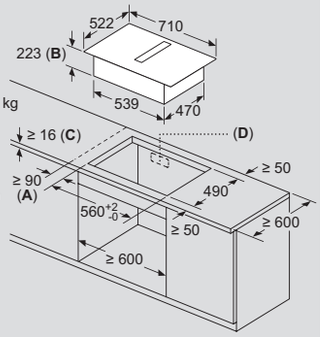

ED711HQ26E — Masse in mm

Induktions-Kochfeld mit integriertem Dunstabzug

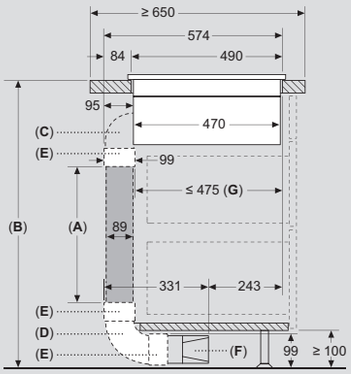

A: Rohrlänge
B: Küchenhöhe
C: 90° Bögen in M-Grösse
D: 90° Bögen in L-Grösse
E: Verbindungsmanschetten
F: Diffusor
G: Verkürzte Schublade

Der Monteur muss die Rohrlänge entsprechend der Küchenhöhe auswählen und gegebenenfalls zuschneiden

A	B
500	≤ 940
1000	> 940

EX875LX67E / ED811HQ26E / ED711HQ26E / EX801LX67E — Masse in mm

Induktions-Kochfeld mit integriertem Dunstabzug

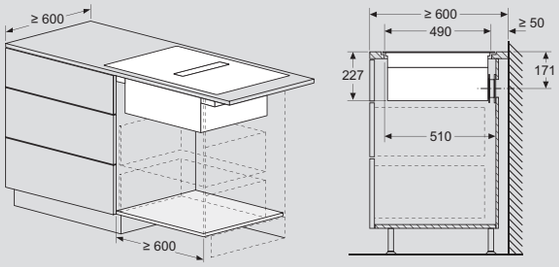

EX801LX67E — Masse in mm

Induktions-Kochfeld mit integriertem Dunstabzug

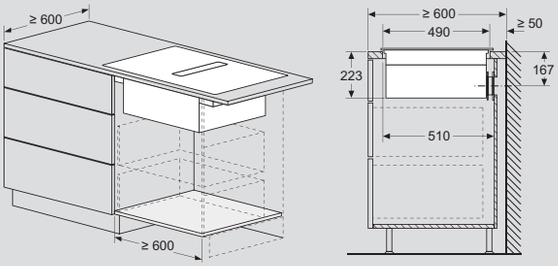

EX875LX67E / ED811HQ26E / ED711HQ26E — Masse in mm

Deckenlüfter

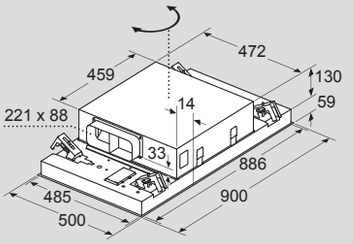

Lüfterauslass kann in alle vier Richtungen gedreht werden

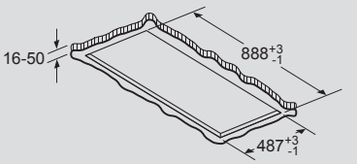

Nicht direkt in die Gipskartonplatte oder ähnliche Leichtbaustoffe der abgehängten Decke montieren. Geeignetes Untergerüst erforderlich, das fest in der Betondecke fixiert ist.

Abluft

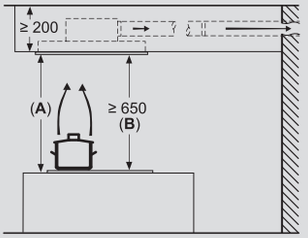

A: Optimale Performance 700-1500
B: Ab OberkanteTopfträger

Umluft

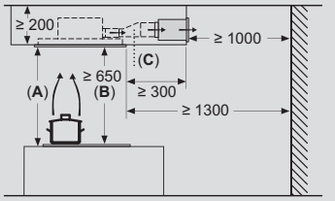

A: Optimale Performance 700-1500
B: Ab OberkanteTopfträger
C: Verbindungsstück (von einem Flachkanal auf einen Rundkanal). Nicht im Lieferumfang enthalten.

Umluft

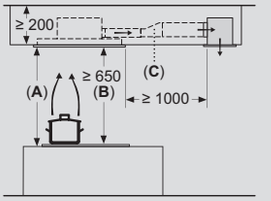

A: Optimale Performance 700-1500
B: Ab OberkanteTopfträger
C: Verbindungsstück (von einem Flachkanal auf einen Rundkanal). Nicht im Lieferumfang enthalten.

LR96CAQ20

Masse in mm

Wandhauben

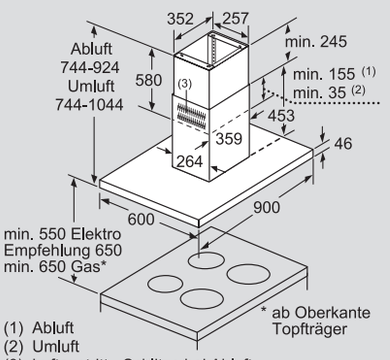

(1) Abluft
(2) Umluft
(3) Luftaustritt - Schlitze bei Abluft nach unten montieren

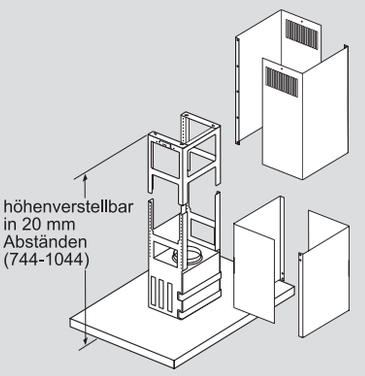

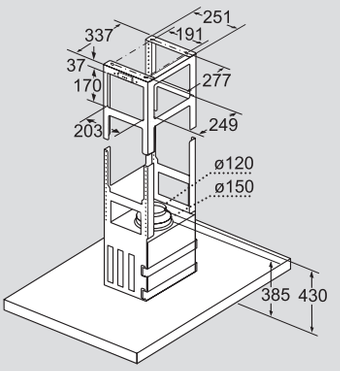

LF97BCP50

Masse in mm

Wandhauben

Gerät im Abluftbetrieb

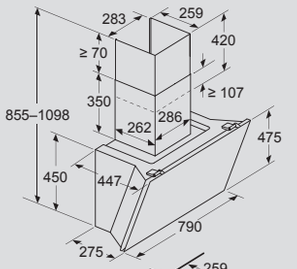

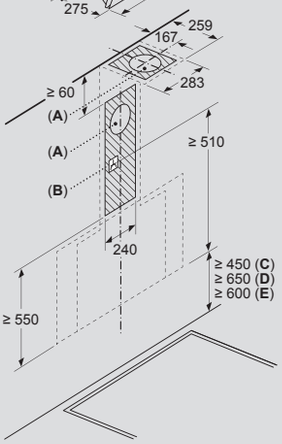

A: Abluftaustritt
B: Steckdose
C: Elektro
D: Gas – ab Oberkante Topfträger

E: Elektro – für Australien und Neuseeland

Gerät im Umluftbetrieb

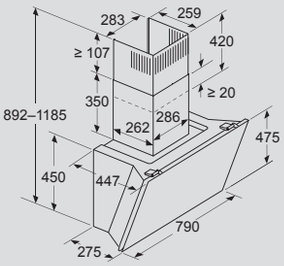

Wandinstallation mit Kamin

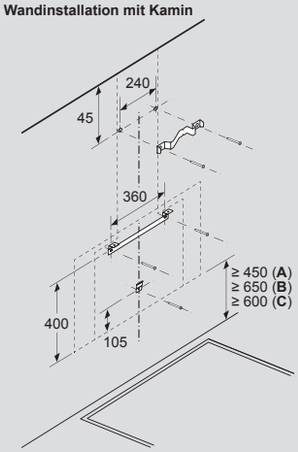

A: Elektro

B: Gas – ab Oberkante Topfträger

C: Elektro – für Australien und Neuseeland

Gerät im Umluftbetrieb ohne Abluftkanal

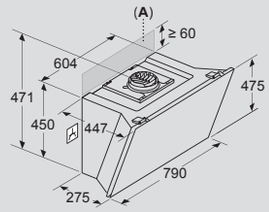

Steckdose kann seitlich oder oberhalb des Geräts angebracht werden

A: Steckdose nur ausserhalb des markierten Bereichs

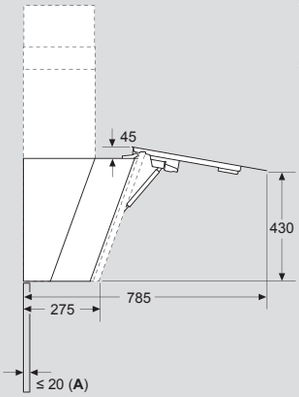

A: Max. Stärke Rückwand

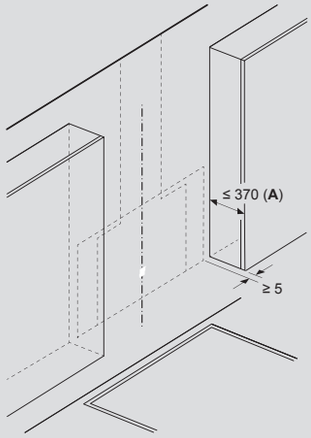

A: Max. Tiefe der seitlichen Oberschränke (inkl. Tür) wegen Montage der Glasplatte

Gerät muss vor den Oberschränken installiert werden, wenn diese tiefer als 370 mm sind

LC81KAN60 / LC81KAN20

Masse in mm

Wandhauben

Gerät im Abluftbetrieb

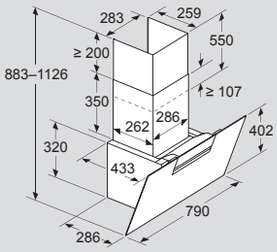

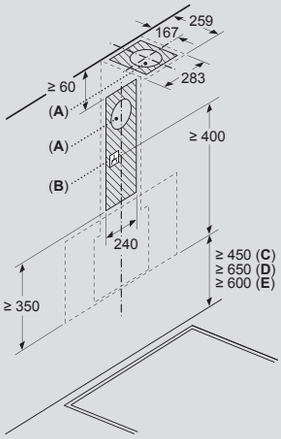

A: Abluftaustritt
B: Steckdose
C: Elektro
D: Gas – ab Oberkante Topfträger

E: Elektro – für Australien und Neuseeland

Gerät im Umluftbetrieb

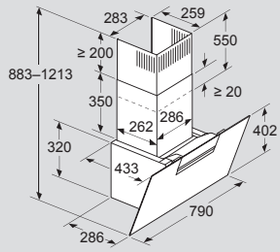

Wandinstallation mit Kamin

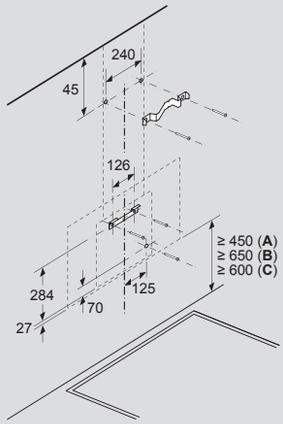

A: Elektro

B: Gas – ab Oberkante Topfträger

C: Elektro – für Australien und Neuseeland

Gerät im Umluftbetrieb ohne Abluftkanal

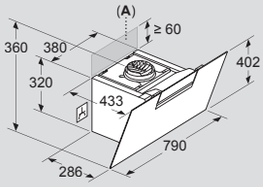

Steckdose kann seitlich oder oberhalb des Geräts angebracht werden

A: Steckdose nur ausserhalb des markierten Bereichs

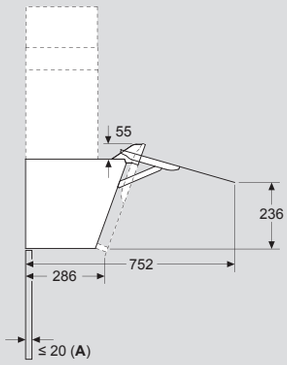

A: Max. Stärke Rückwand

LC87KFN60

Masse in mm

Wandhauben

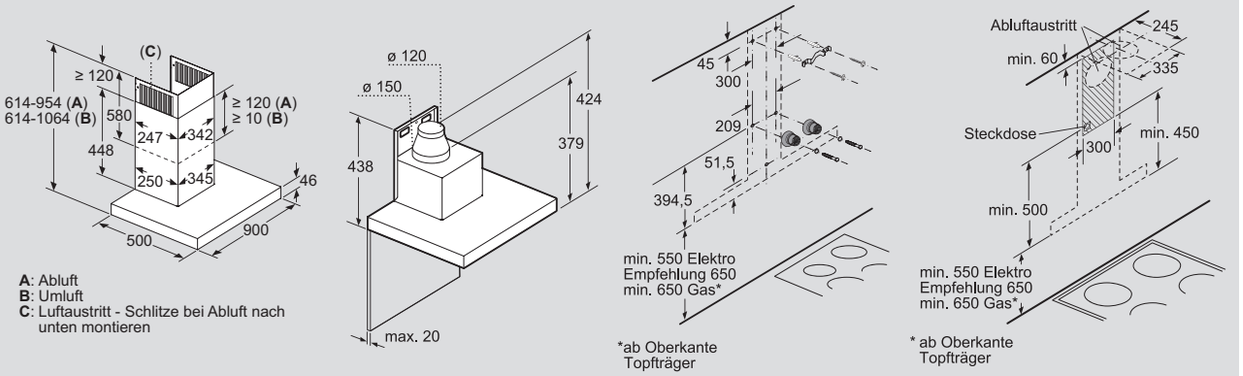

LC98BIP50

Masse in mm

Wandhauben

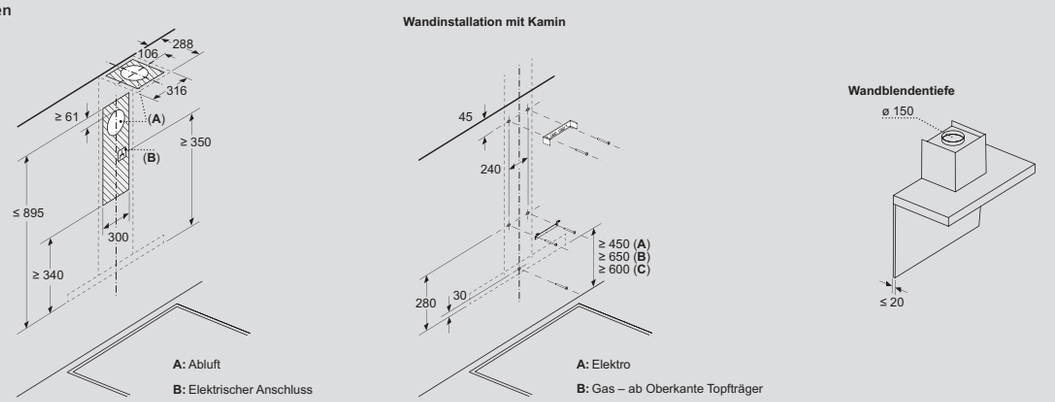

LC97BDN60 / LC67BDN60 / LC95BCC30 / LC65BCC30

Masse in mm

Wandhauben

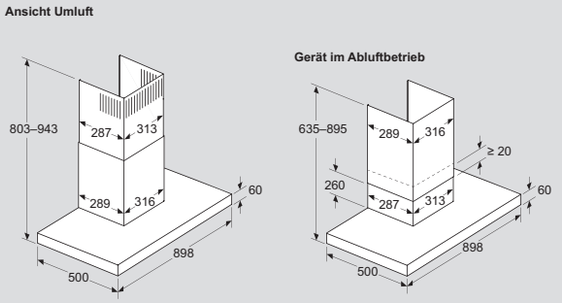

Umluftbetrieb mit Umluftset (Umluftset nur als separates Zubehör erhältlich)

LC97BDN60 / LC95BCC30

Masse in mm

Wandhauben

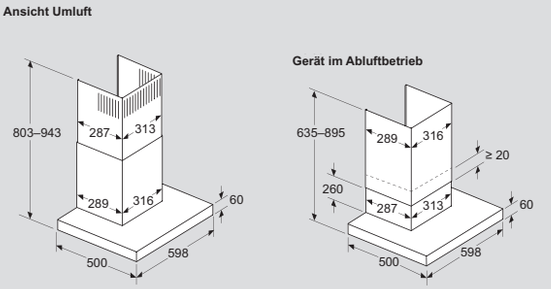

Umluftbetrieb mit Umluftset (Umluftset nur als separates Zubehör erhältlich)

LC67BDN60 / LC65BCC30

Masse in mm

Integrierte Designhauben

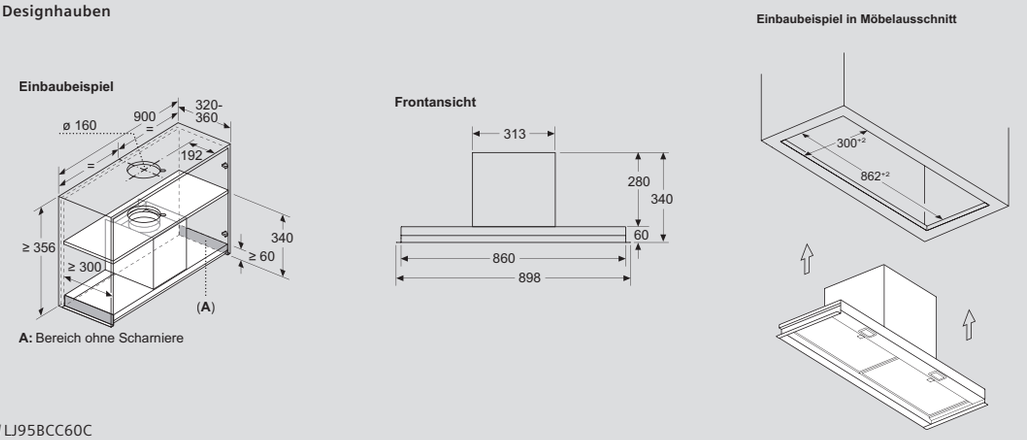

LJ97BDP60 / LJ95BCC60C

Masse in mm

Integrierte Designhauben

Einbaubeispiel mit Gewürzregal

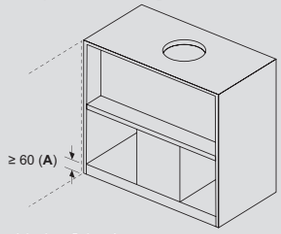

A: Bereich ohne Scharniere

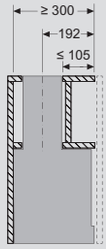

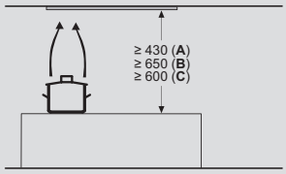

A: Elektro

B: Gas – ab Oberkante Topfträger

C: Elektro – für Australien und Neuseeland

Installationsanforderungen für den Austausch von Geräten

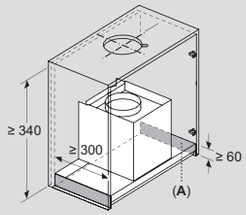

A: Bereich ohne Scharniere

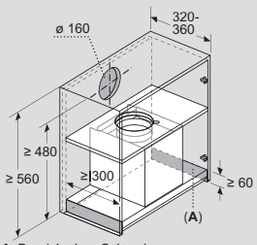

A: Bereich ohne Scharniere

Ansicht von oben

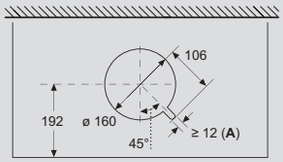

A: Kabeldurchführung

LJ97BDP60 / LJ95BCC60C / LJ87BDP60 / LJ67BDP60C

Masse in mm

Integrierte Designhaube

Einbaubeispiel

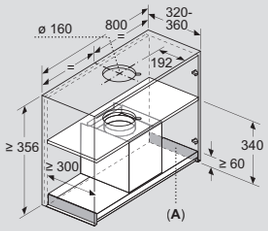

A: Bereich ohne Scharniere

Frontansicht

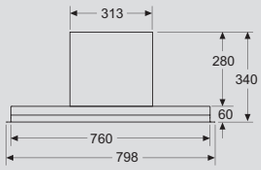

Einbaubeispiel in Möbelausschnitt

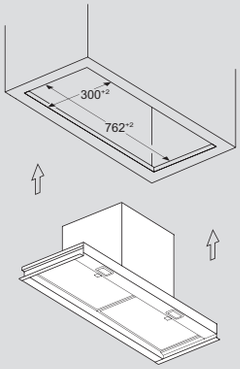

LJ87BDP60

Masse in mm

Integrierte Designhaube

Einbaubeispiel

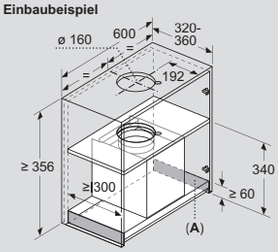

A: Bereich ohne Scharniere

Frontansicht

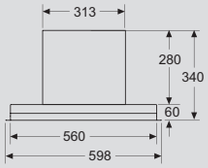

Einbaubeispiel in Möbelausschnitt

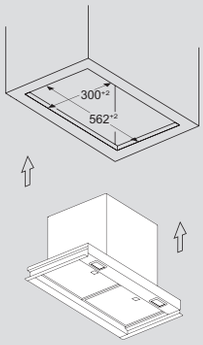

LJ67BDP60C / LJ65BCC60C

Masse in mm

Integrierte Designhaube

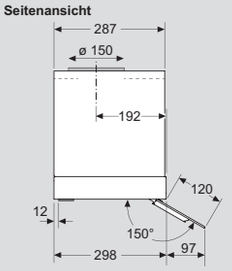

LJ97BDP60 / LJ87BDP60 / LJ67BDP60C

Masse in mm

Integrierte Designhaube

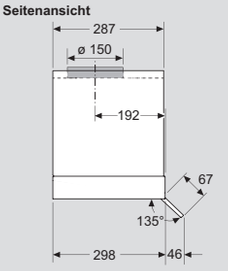

LJ95BCC60C / LJ65BCC60C

Masse in mm

Flachschirmhaube

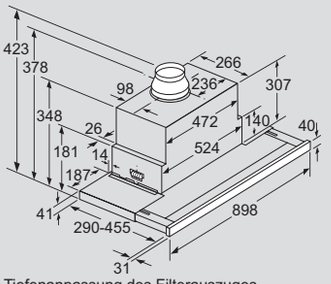

Tiefenanpassung des Filterauszuges bis 29 mm möglich

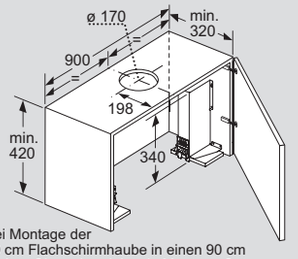

Bei Montage der 90 cm Flachschirmhaube in einen 90 cm breiten Oberschrank ist ein Montage-Set erforderlich. Die beiden Montagewinkel werden rechts und links im Möbel verschraubt. Montage nach Schablone.

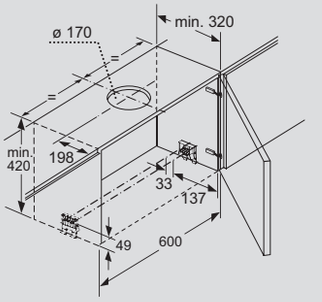

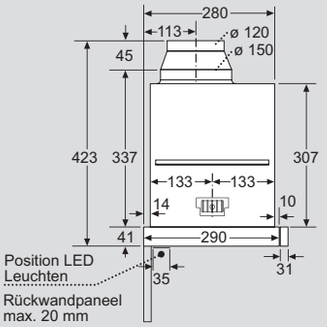

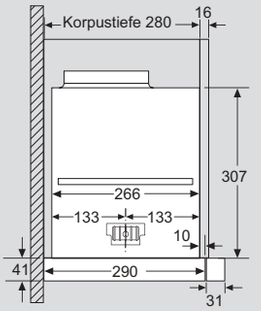

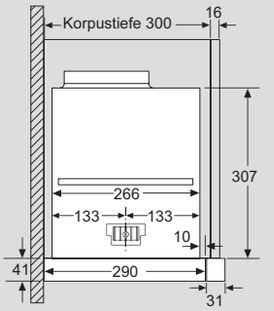

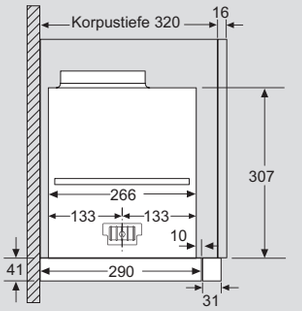

LI99SA684

Masse in mm

Flachschirmhaube

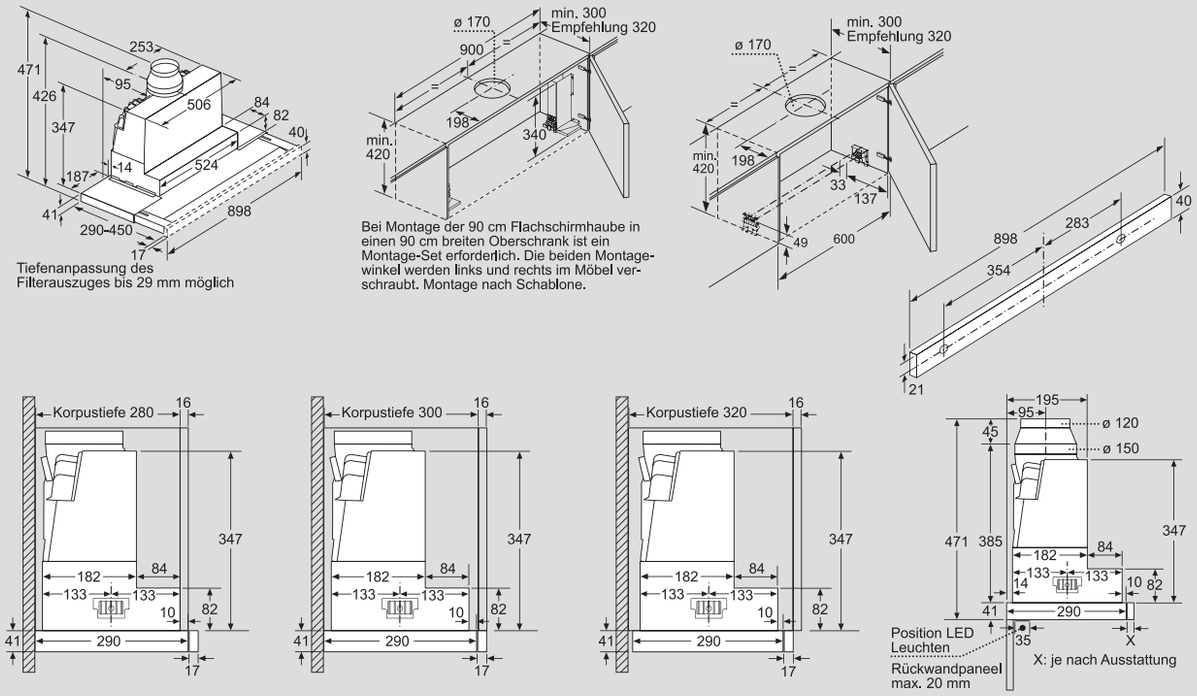

LI97RA561

Masse in mm

Flachschirmhaube

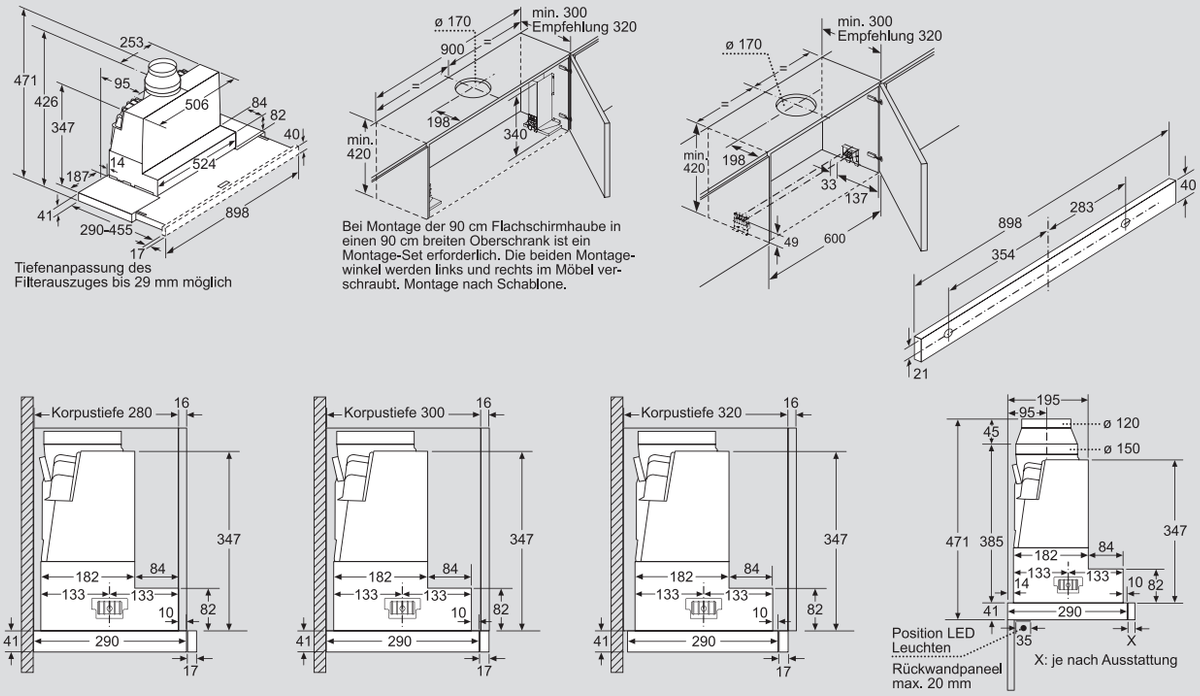

LI97RA531C

Masse in mm

Flachschirmhauben

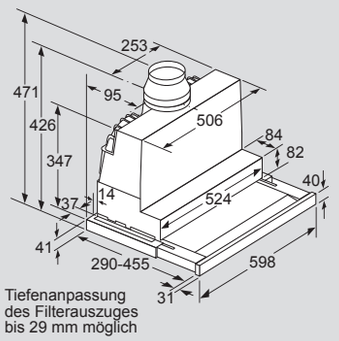

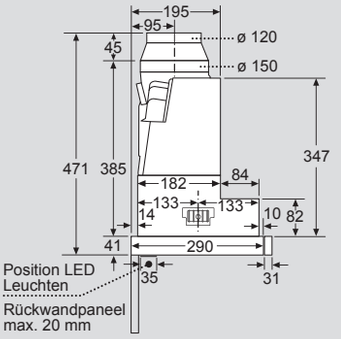

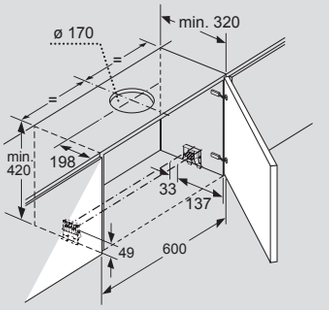

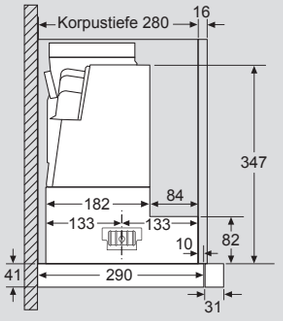

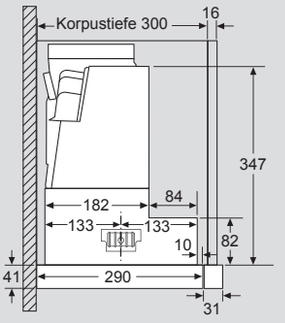

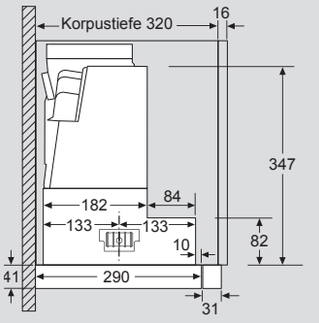

LI67SA671

Masse in mm

Flachschirmhaube

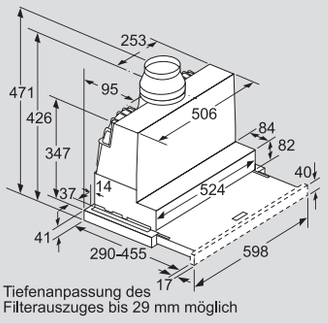

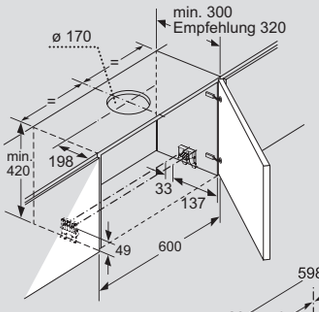

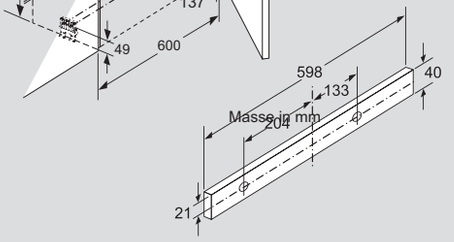

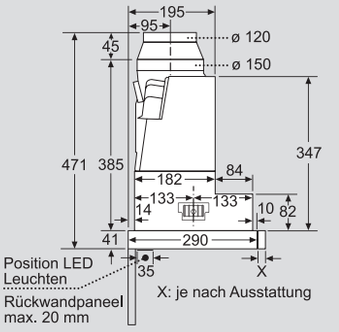

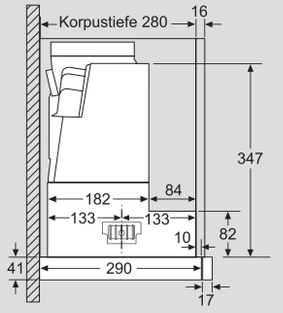

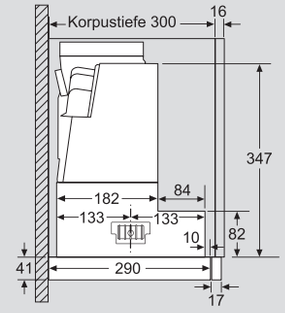

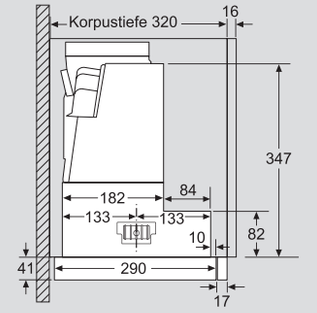

LI67RA561C / LI67RA531C

Masse in mm

Flachschirmhauben

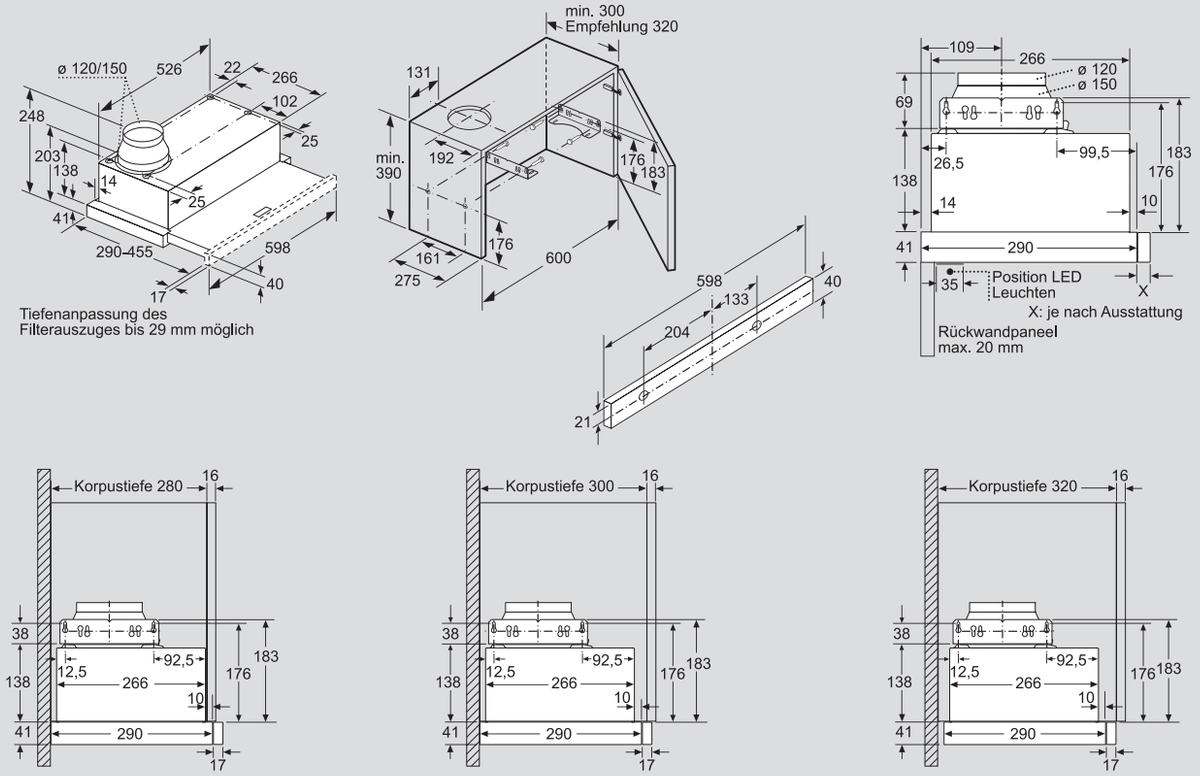

LI64LB531C / LI64MB521C

Masse in mm

Flachschirmhauben

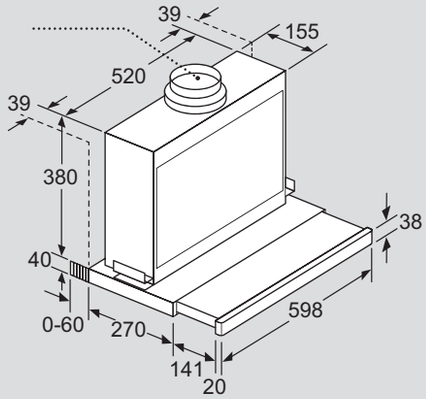

LI26030CH

Masse in mm

Lüfterbaustein

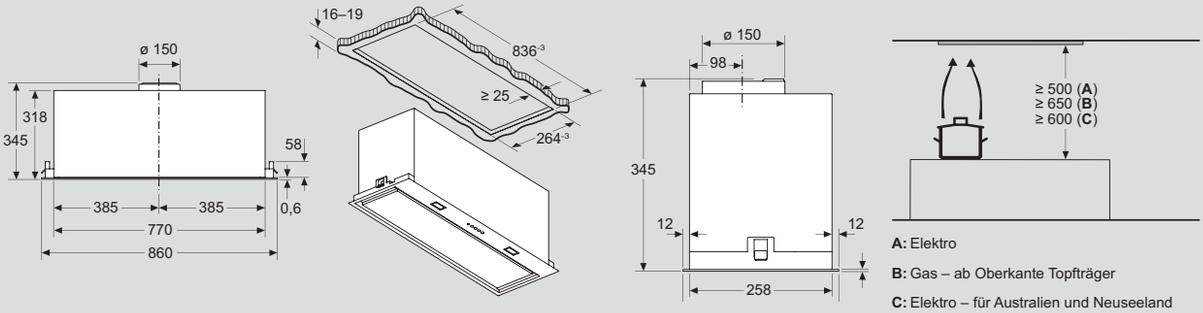

LB87NAC50

Masse in mm

Lüfterbaustein

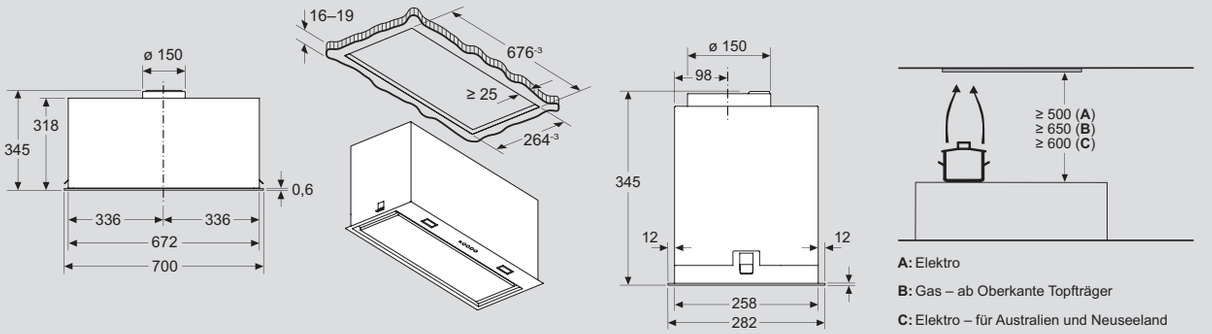

LB77NAC60B

Masse in mm

Lüfterbaustein

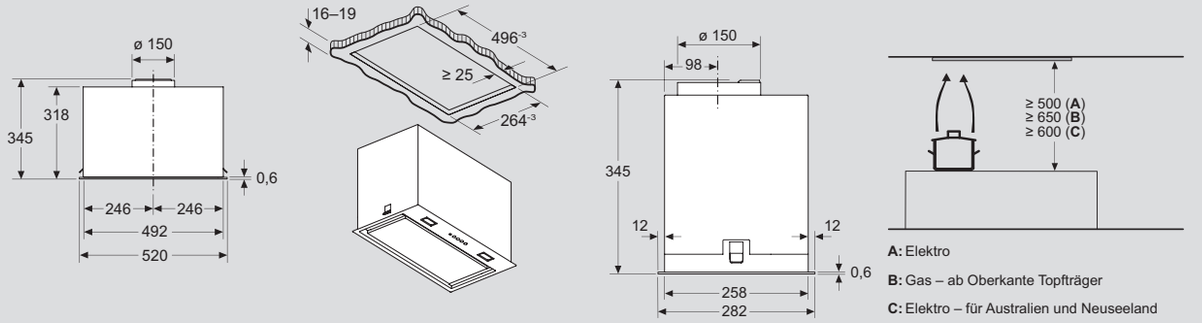

LB56NAC60C

Masse in mm

Lüfterbaustein

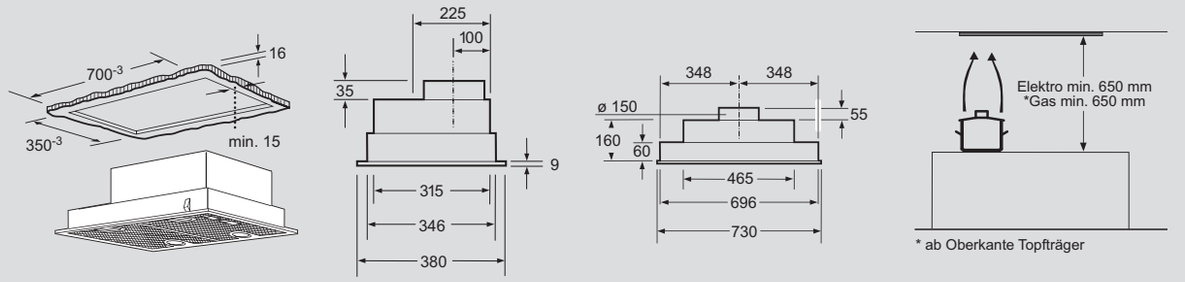

LB75566

Masse in mm

Lüfterbaustein

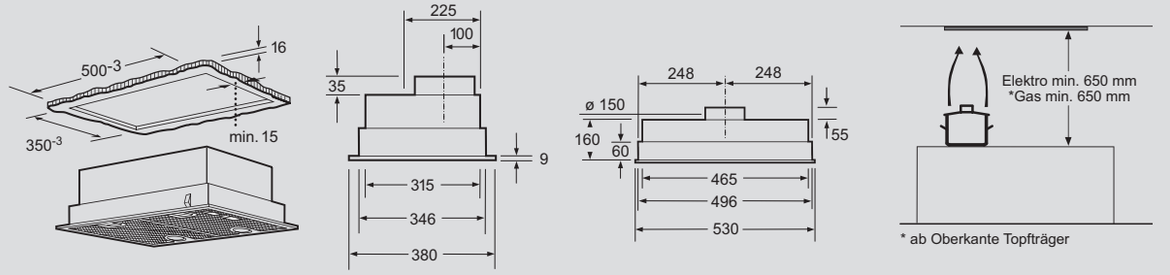

LB55566

Masse in mm

Kühl-Gefrier-Kombinationen

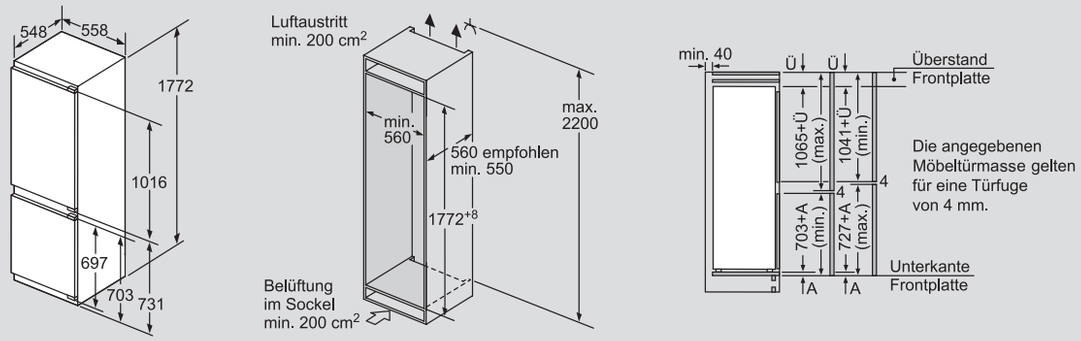

KI86FPDE0H / KI86NADD0

Masse in mm

Kühl-Gefrier-Kombination

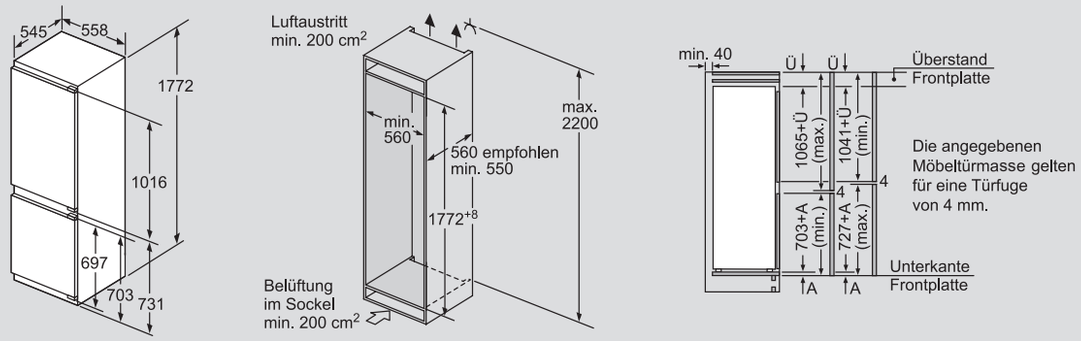

KI86SADE0H

Masse in mm

Kühl-Gefrier-Kombinationen

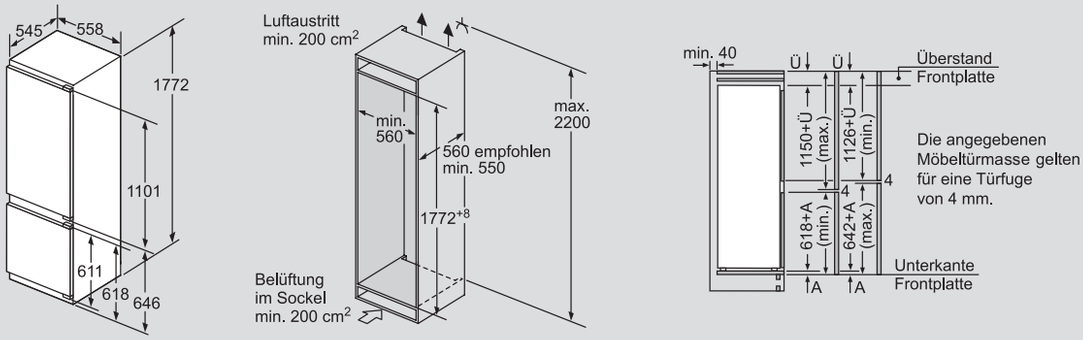

KI87SADD1H / KI87SADD1Y / KI87SADE0H / KI87SADE0Y

Masse in mm

Kühl-Gefrier-Kombinationen

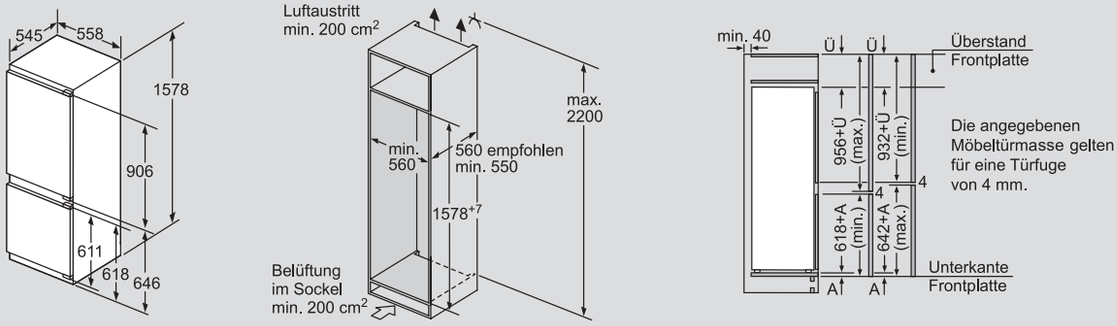

KI77SADE0H / KI77SADE0Y

Masse in mm

Kühlschränke

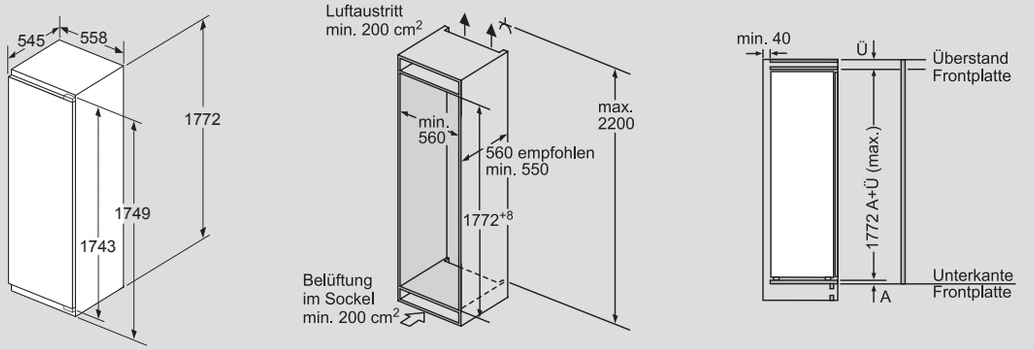

KI82FPDE0H / KI82FPDE0Y

Masse in mm

Kühlschränke / Gefrierschrank

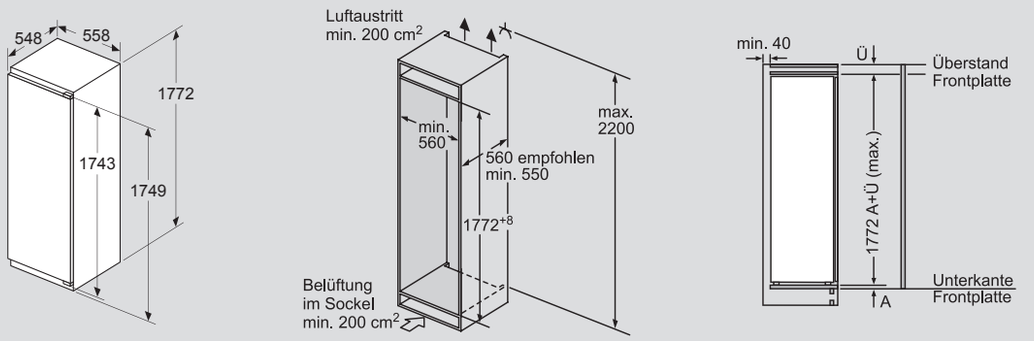

KI82LADD0H / KI82LADD0Y / KI81RADD0H / KI81RADD0Y

Masse in mm

Kühlschränke

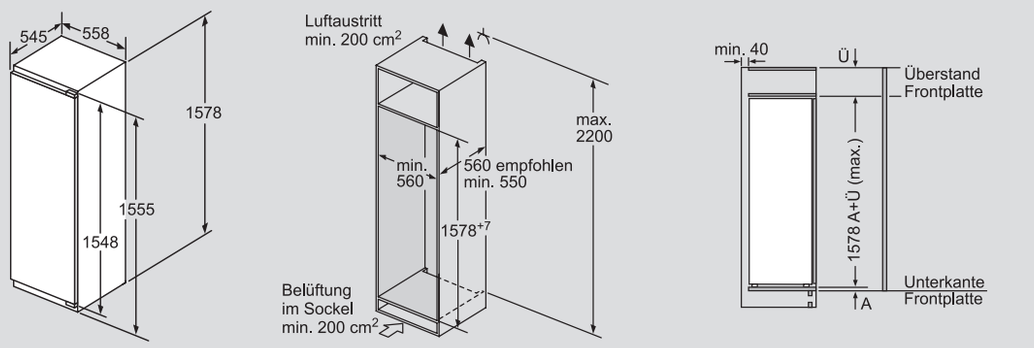

KI72LADE0H / KI72LADE0Y

Masse in mm

Kühlschränke

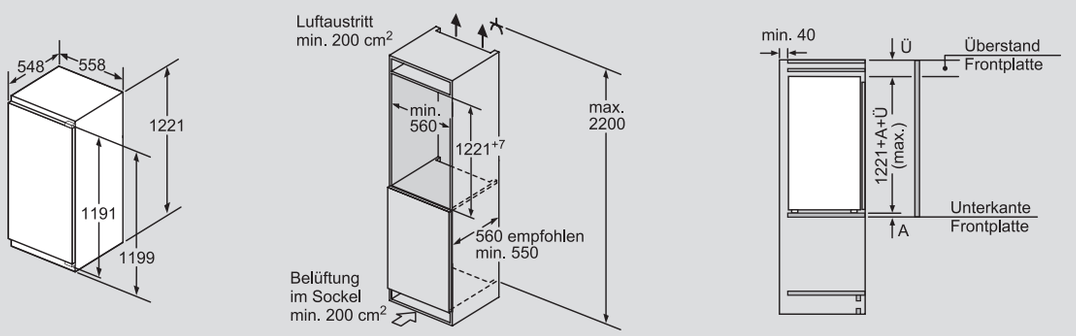

KI42LADD1H / KI42LACD1H / KI41RADD1 / KI41RADD1Y

Masse in mm

Kühlschränke

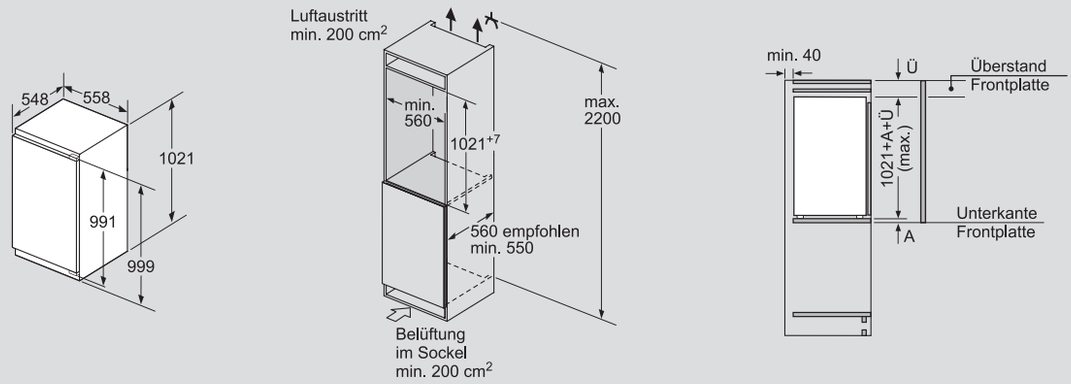

KI32LADD1 / KI32LADDY / KI31RADD1 / KI31RADD1Y

Masse in mm

Kühlschränke

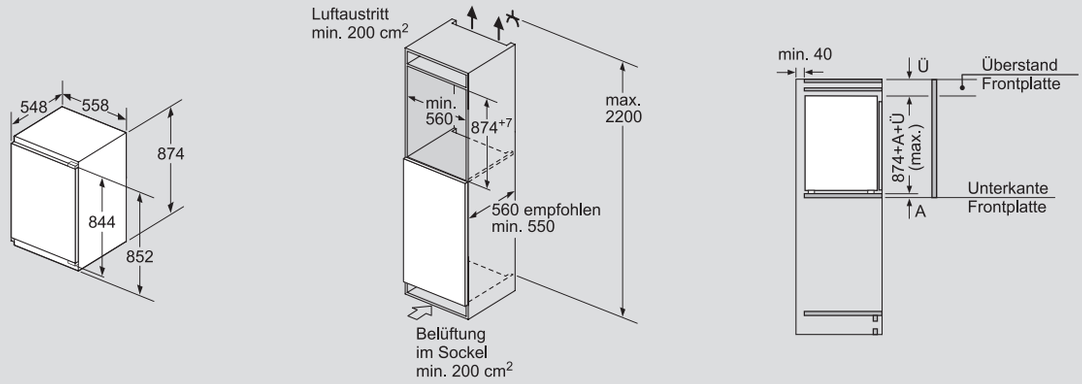

KI22LADD1 / KI22LADD1Y / KI21RADD1 / KI21RADD1Y

Masse in mm

Kühlschrank

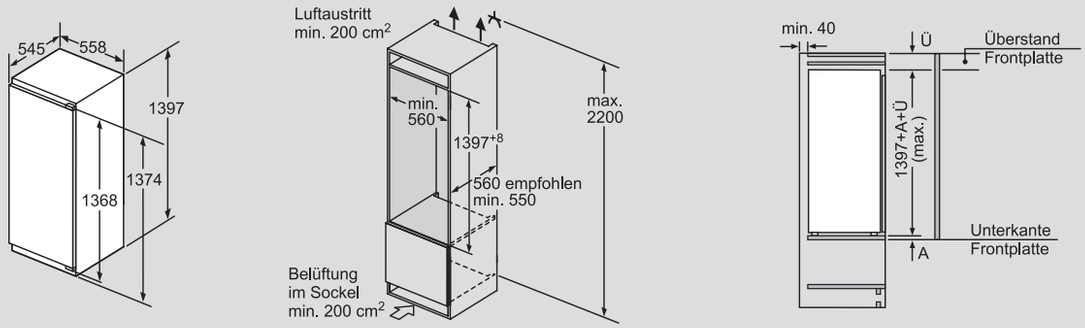

KI51FADE0

Masse in mm

Unterbau-Kühlschränke

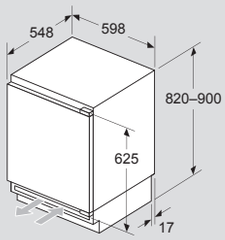

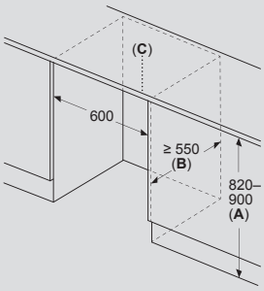

A: Unterbauhöhe

B: ≥ 560 mm (empfohlen)

C: Sonderzubehör kann bestellt werden, falls Verschrauben nicht möglich ist

Platz für elektrischen Anschluss seitlich rechts oder links neben dem Gerät

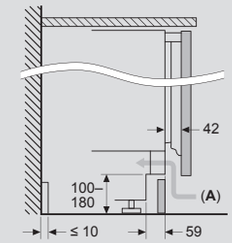

A: Lufteintritt ≥ 200 cm²

KU22LADD0H / KU22LACD0H / KU21RADE0

Masse in mm

Gefrierschrank

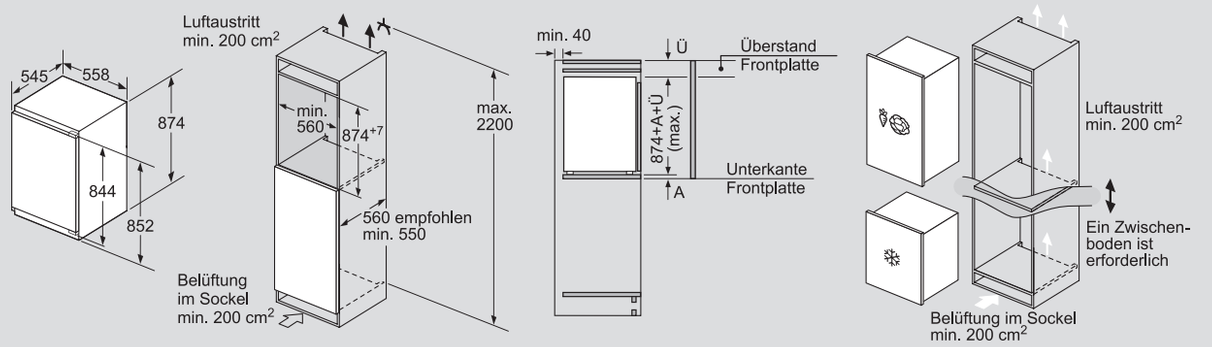

GI21VADE0 Masse in mm

Gefrierschrank

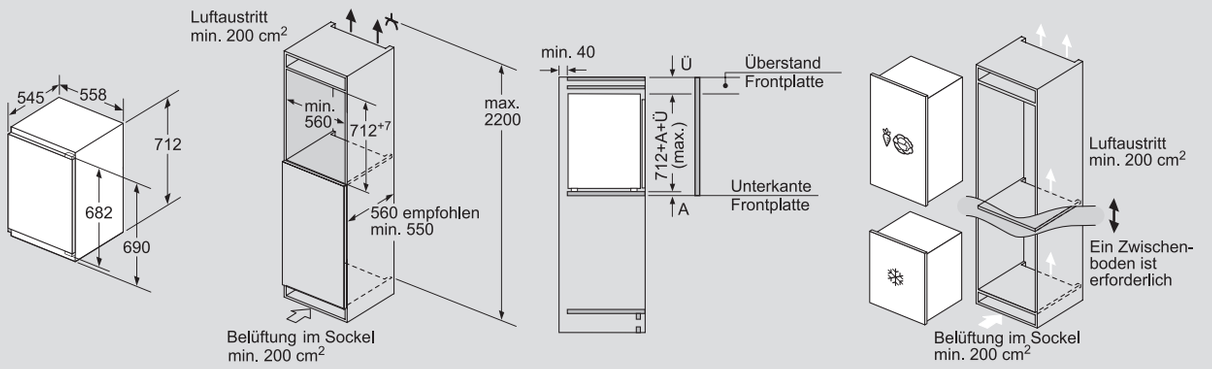

GI11VADE0 Masse in mm

Unterbau-Gefrierschrank

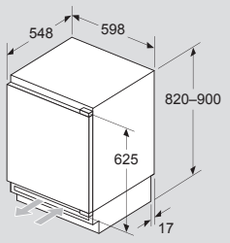

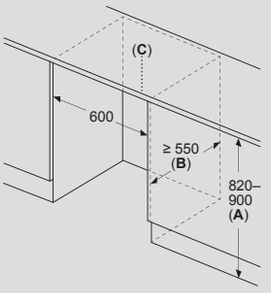

A: Unterbauhöhe

B: ≥ 560 mm (empfohlen)

C: Sonderzubehör kann bestellt werden, falls Verschrauben nicht möglich ist

Platz für elektrischen Anschluss seitlich rechts oder links neben dem Gerät

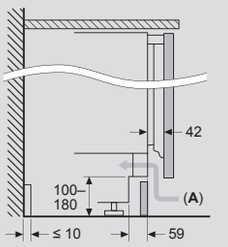

A: Lufteintritt ≥ 200 cm²

Maximal zulässiges Gewicht der Möbelfronten

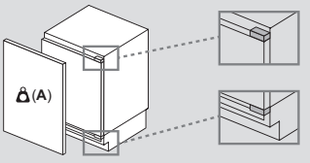

Montierte Möbelfronten, die das zulässige Gewicht überschreiten, können zu Beschädigungen und zu Funktionsbeeinträchtigungen der Scharniere führen
A: Gewicht ≤ 12 kg

Empfehlung Spaltmasse für Flachscharnier

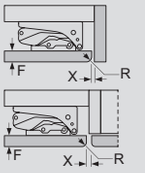

F	R	X
16-19	0-3	2,5
20	0-1	3
	2-3	2,5
21	0-1	3
	2-3	2,5
22	0	4
	1	3,5
	2-3	3

Die in der Tabelle empfohlenen Spaltmasse sind einzuhalten, um eine kollisionsfreie Öffnung der Gerätetüre zu gewährleisten und Beschädigungen am Küchenmöbel zu vermeiden.

GU21NADE0 Masse in mm

Weintemperierschrank

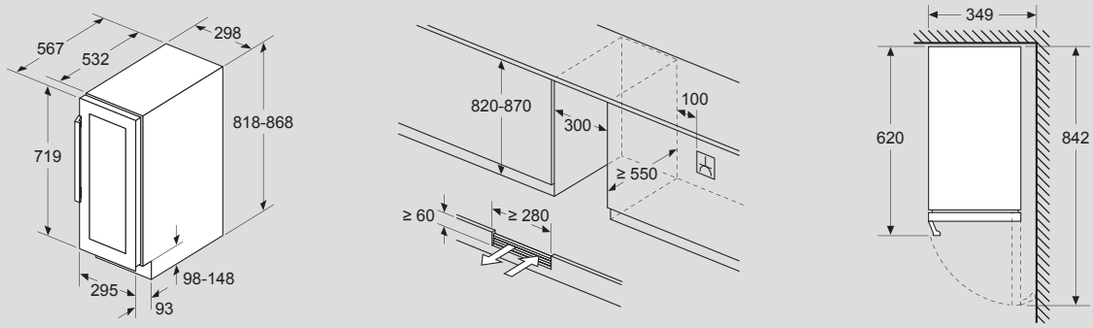

KU20WVHF0

Masse in mm

Weintemperierschrank

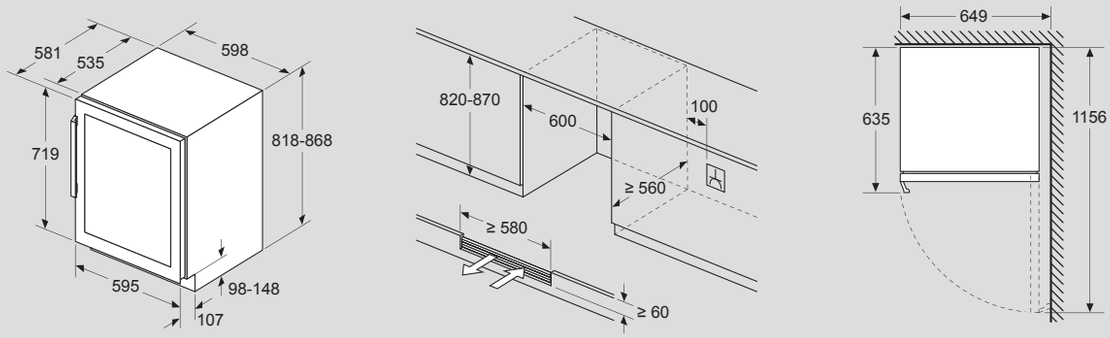

KU21WAHG0

Masse in mm

Möbeltürfronten für KB96NVFE0 / KB96NVFE1

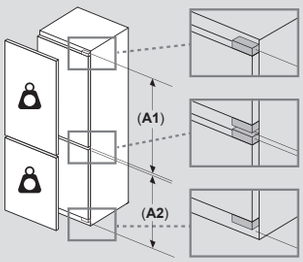

Maximal zulässiges Gewicht der Möbelfronten

Montierte Möbelfronten, die das zulässige Gewicht überschreiten, können zu Beschädigungen und zu Funktionsbeeinträchtigungen der Scharniere führen

Gewicht

A1	20 kg
A2	19 kg

Masse in mm

Möbeltürfronten für Kältegeräte

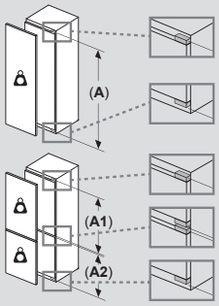

Maximal zulässiges Gewicht der Möbelfronten

Montierte Möbelfronten, die das zulässige Gewicht überschreiten, können zu Beschädigungen und zu Funktionsbeeinträchtigungen der Scharniere führen

Gewicht

A: Gerätetürhöhe inklusive Scharniere in mm

B: Ungedämpftes Scharnier, Möbelfront in kg

C: Gedämpftes Scharnier, Möbelfront in kg

D: Zusätzliche möglliche Last in kg mit Scharnierlastsatz

A	B	C	D
1500-1750	22	22	B+5 / C+5
720-1400	19	19	
A1	15	19	
A2	15	19	

Masse in mm

Flachscharnier-Technik für Kältegeräte

Empfehlung Spaltmasse für Flachscharnier

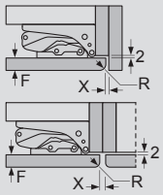

F	R	X
16-19	0-3	2,5
20	0-1	3
	2-3	2,5
21	0-1	3
	2-3	2,5
22	0	4
	1	3,5
	2-3	3

Die in der Tabelle empfohlenen Spaltmasse sind einzuhalten, um eine kollisionsfreie Öffnung der Gerätetüre zu gewährleisten und Beschädigungen am Küchenmöbel zu vermeiden.

Masse in mm

Flachscharnier-Technik für Unterbau-Kältegeräte

Empfehlung Spaltmasse für Flachscharnier

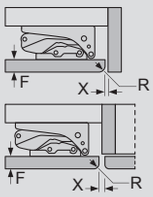

F	R	X
16-19	0-3	2,5
20	0-1	3
	2-3	2,5
21	0-1	3
	2-3	2,5
22	0	4
	1	3,5
	2-3	3

Die in der Tabelle empfohlenen Spaltmasse sind einzuhalten, um eine kollisionsfreie Öffnung der Gerätetüre zu gewährleisten und Beschädigungen am Küchenmöbel zu vermeiden.

Masse in mm

Ventilation für Kältegeräte

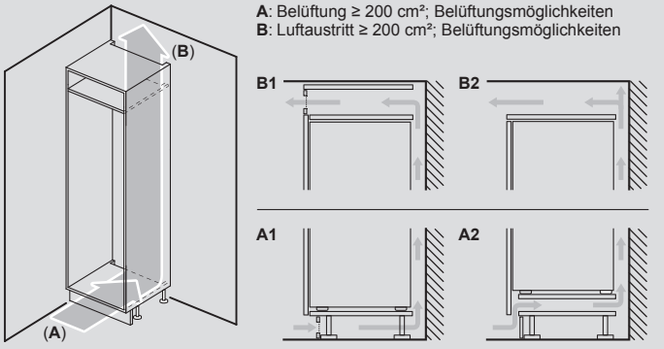

Masse in mm

Freistehende Kühl-Gefrier-Kombinationen

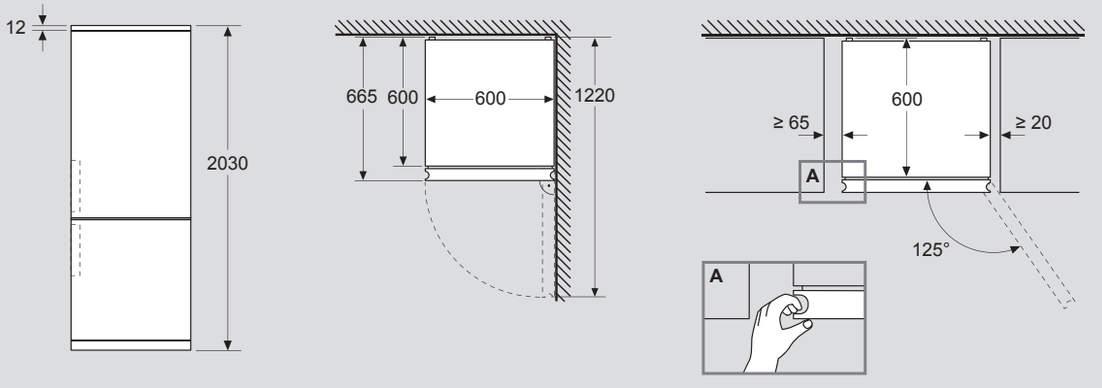

KG39NSBBF / KG39N4X1F

Masse in mm

Freistehende Kühl-Gefrier-Kombinationen

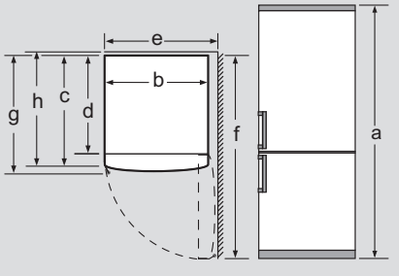

Gerätename	a	b	c	d	e	f	g	h
KGV39 / KGE39 (Innengriff)	2010	600	650	580	600	1200	650	690
KGV39 / KGE39 (Aussengriff)	2010	600	650	580	640	1200	690	690
KGE49 (Innengriff)	2010	700	650	580	700	1300	650	690
KGE49 (Aussengriff)	2010	700	650	580	740	1300	690	690

	Beschreibung
a	Höhe
b	Breite
c	Tiefe bei geschlossener Tür ohne Griff und ohne flexibles Distanzstück
d	Schranktiefe ohne flexibles Distanzstück
e	Breite bei 90° geöffneter Tür
f	Tiefe bei geöffneter Tür ohne Griff, ohne flexibles Distanzstück
g	Tiefe bei geschlossener Tür mit Griff und ohne flexibles Distanzstück
h	Tiefe bei geschlossener Tür ohne Griff mit flexiblem Distanzstück

KG39EAICA

Masse in mm

Freistehende Kühl-Gefrier-Kombinationen

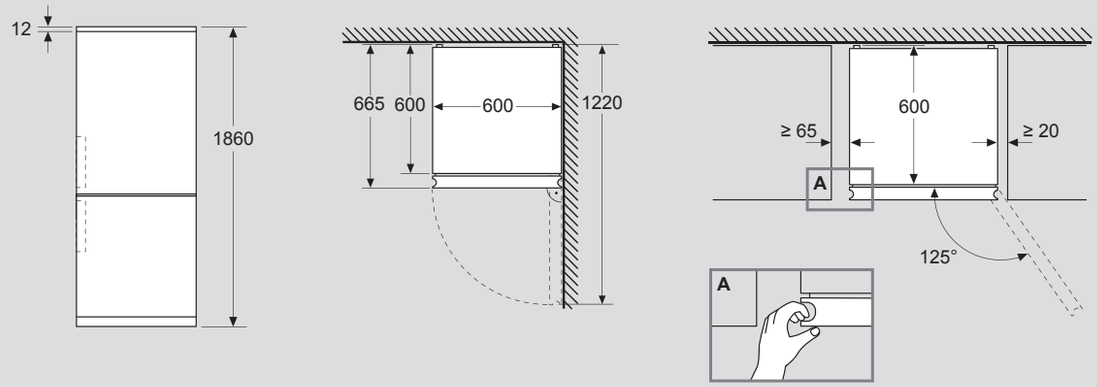

KG36N2ICF

Masse in mm

Freistehende Kühl-Gefrier-Kombinationen

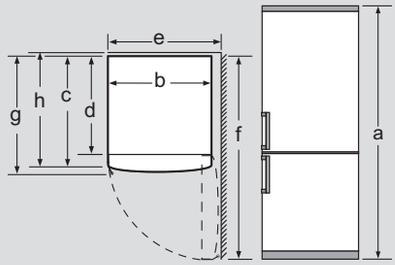

Gerätename	a	b	c	d	e	f	g	h
KGV33 (Innengriff)	1760	600	650	580	600	1200	650	690
KGV33 (Aussengriff)	1760	600	650	580	640	1200	690	690
KGV36 / KGE36 (Innengriff)	1860	600	650	580	600	1200	650	690
KGV36 / KGE36 (Aussengriff)	1860	600	650	580	640	1200	690	690

	Beschreibung
a	Höhe
b	Breite
c	Tiefe bei geschlossener Tür ohne Griff und ohne flexibles Distanzstück
d	Schranktiefe ohne flexibles Distanzstück
e	Breite bei 90° geöffneter Tür
f	Tiefe bei geöffneter Tür ohne Griff, ohne flexibles Distanzstück
g	Tiefe bei geschlossener Tür mit Griff und ohne flexibles Distanzstück
h	Tiefe bei geschlossener Tür ohne Griff mit flexiblem Distanzstück

KG36EAICA

Masse in mm

Freistehende Kühl-Gefrier-Kombinationen

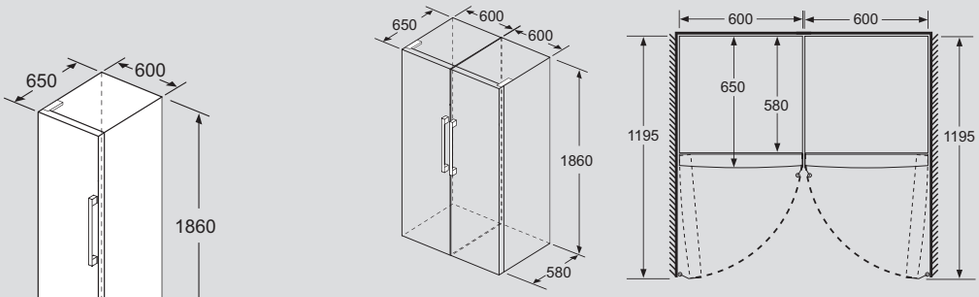

	a	b	c	d	e	f
KSW36, GSD36	187	60	65	58	60	119.5
KSV36, KSF36, GSN36, GSV36	186					
KSV33, GSN33, GSV33	176					
KSV29, GSN29, GSV29	161					
GSV24	146					
GSN51	161	70	78	70	70	142
GSN54	176					
GSN58	191					

a Höhe
b Breite
c Tiefe bei geschlossener Tür ohne Griff und ohne Abstandsteil
d Tiefe des Schranks ohne Abstandsteil
e Breite bei geöffneter Tür ohne Griff
f Tiefe bei geöffneter Tür ohne Griff und ohne Abstandsteil

KS36VVIEP

Masse in mm

Freistehende Kühl-Gefrier-Kombinationen

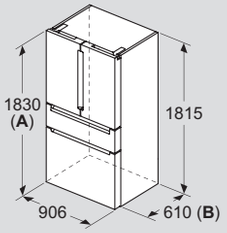

A: Front ist von 1830 bis 1847 mm, bei voll ausgezogenen vorderen Nivellierfüssen, verstellbar

B: 25 mm für feste Abstandshalter auf der Rückseite hinzufügen

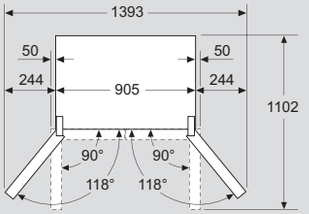

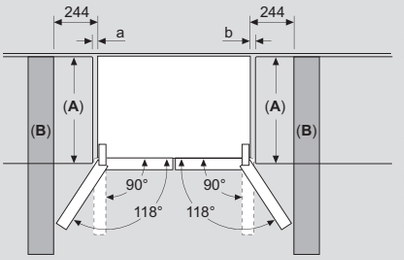

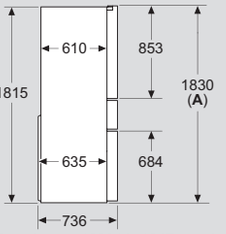

A: Front ist von 1830 bis 1847 mm, bei voll ausgezogenen vorderen Nivellierfüssen, verstellbar

A	a	b
≤ 600	0	0
600 < A ≤ 650	50	50
650 < A ≤ 700	65	65
> 700	244	244

A: Möbel- oder Arbeitsplattentiefe

B: Wand
Schubladen ausziehbar und herausnehmbar bei 90° geöffneter Tür

KF96RSBEA

Masse in mm

Freistehende Kühl-Gefrier-Kombinationen

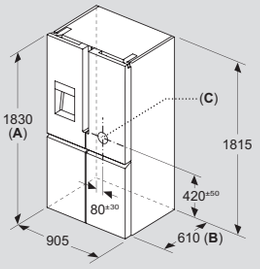

A: Front ist von 1830–1847 mm, bei voll ausgezogenen vorderen Nivellierfüssen, verstellbar
B: 25 mm für feste Abstandshalter auf der Rückseite hinzufügen
C: Position des Wasseranschlusses

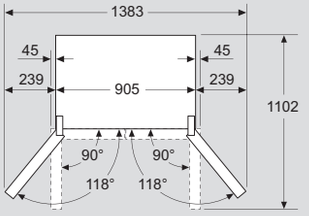

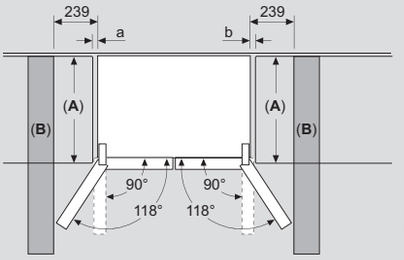

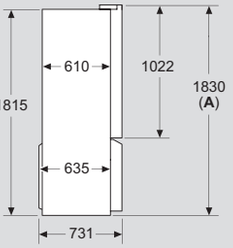

A: Front ist von 1830–1847 mm, bei voll ausgezogenen vorderen Nivellierfüssen, verstellbar

A	a	b
≤ 600	0	0
600 < A ≤ 650	45	45
650 < A ≤ 700	60	60
> 700	239	239

A: Möbel- oder Arbeitsplattentiefe

B: Wand
Schubladen ausziehbar und herausnehmbar bei 90° geöffneter Tür

KF96DAXEA

Masse in mm

Freistehende Kühl-Gefrier-Kombinationen

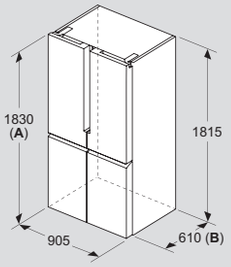

A: Front ist von 1830–1847 mm, bei voll ausgezogenen vorderen Nivellierfüssen, verstellbar

B: 25 mm für feste Abstandshalter auf der Rückseite hinzufügen

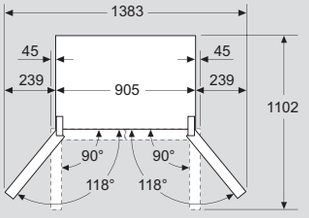

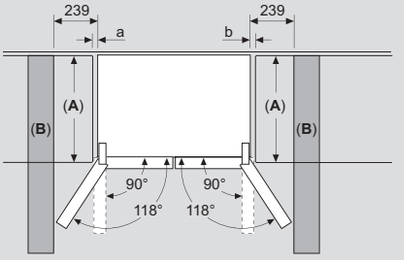

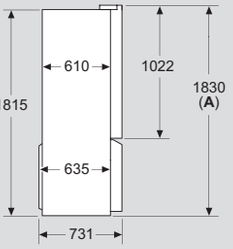

A: Front ist von 1830–1847 mm, bei voll ausgezogenen vorderen Nivellierfüssen, verstellbar

A	a	b
≤ 600	0	0
600 < A ≤ 650	45	45
650 < A ≤ 700	60	60
> 700	239	239

A: Möbel- oder Arbeitsplattentiefe

B: Wand
Schubladen ausziehbar und herausnehmbar bei 90° geöffneter Tür

KF96NAXEA

Masse in mm

Freistehende Kühl-Gefrier-Kombinationen

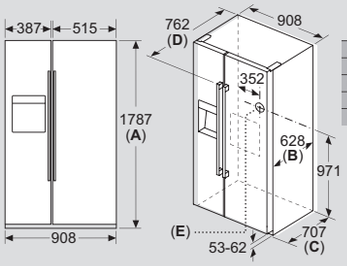

	Spezifikationen
A	Vorderseite ist einstellbar von 1783 bis 1792
B	Schranktiefe
C	Tiefe einschliesslich Tür, ohne Griff
D	Tiefe einschliesslich Tür, mit Griff
E	Wasseranschluss an das Gerät

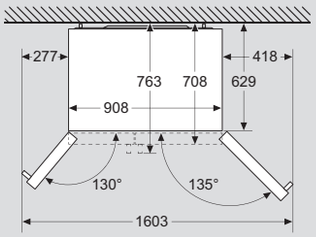

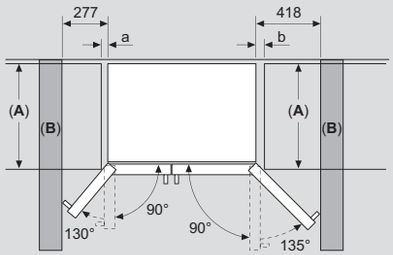

A	a	b
≤ 600	50	50
600 < A ≤ 650	50	50
650 < A ≤ 700	53	96
> 700	277	418

A: Möbel- oder Arbeitsplattentiefe

B: Wand
Schubladen ausziehbar bei 90° geöffneter Tür

Schubladen herausnehmbar bei vollständig geöffneter Tür

KA93GAIDP / KA93GAIEP / KA93DAIEP

Masse in mm

Freistehende Kühl-Gefrier-Kombinationen

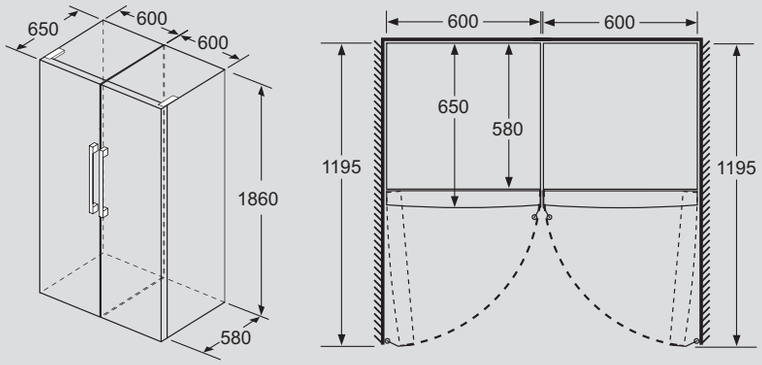

KA95NVIEP

Freistehende Kühl-Gefrier-Kombinationen

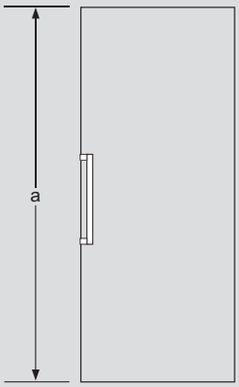

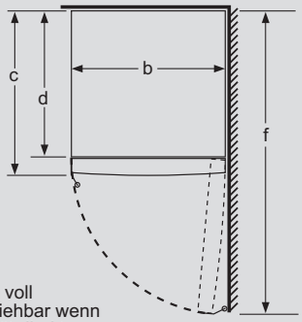

Schalen voll herausziehbar wenn das Gerät direkt an einer Wand plaziert wird.

	a	b	c	d	e	f
KSW36, GSD36	187	60	65	58	60	119.5
KSV36, KSF36, GSN36, GSV36	186					
KSV33, GSN33, GSV33	176					
KSV29, GSN29, GSV29	161					
GSV24	146					
GSN51	161	70	78	70	70	142
GSN54	176					
GSN58	191					

a Höhe
b Breite
c Tiefe bei geschlossener Tür ohne Griff und ohne Abstandsteil
d Tiefe des Schranks ohne Abstandsteil
e Breite bei geöffneter Tür ohne Griff
f Tiefe bei geöffneter Tür ohne Griff und ohne Abstandsteil

GS58NAWCV / GS58NAWDV / GS54NAWCV / GS51NAWCV

Masse in mm

Freistehende Kühl-Gefrier-Kombinationen

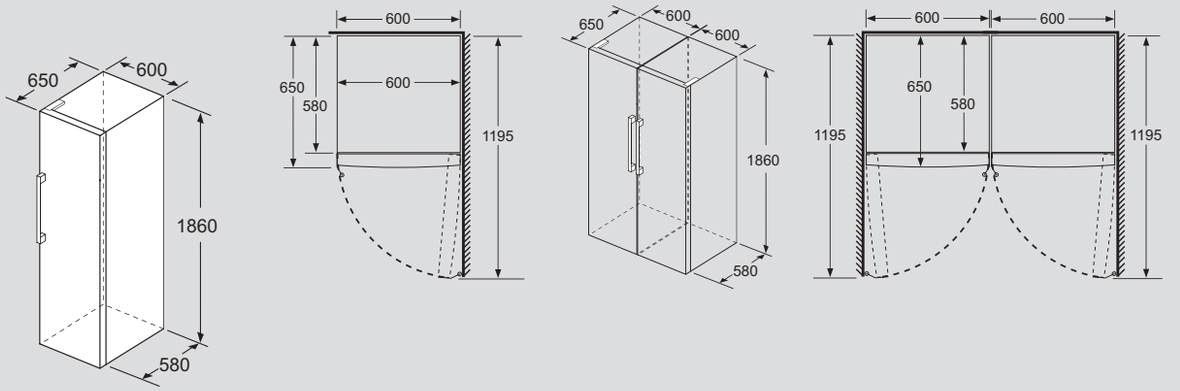

	a	b	c	d	e	f
KSW36, GSD36	187	60	65	58	60	119.5
KSV36, KSF36, GSN36, GSV36	186					
KSV33, GSN33, GSV33	176					
KSV29, GSN29, GSV29	161					
GSV24	146					
GSN51	161	70	78	70	70	142
GSN54	176					
GSN58	191					

a Höhe
b Breite
c Tiefe bei geschlossener Tür ohne Griff und ohne Abstandsteil
d Tiefe des Schranks ohne Abstandsteil
e Breite bei geöffneter Tür ohne Griff
f Tiefe bei geöffneter Tür ohne Griff und ohne Abstandsteil

GS36NAWEP / GS36NVIEP / GS33NVWEP / GS29NVWEP

Masse in mm

Geschirrspüler voll integrierbar 60 cm

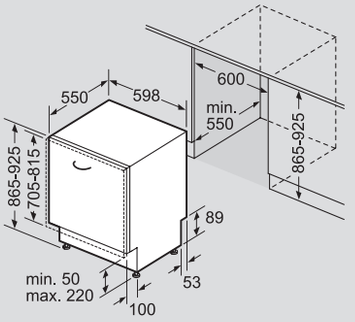

SX9... / SX7...

Masse in mm

Geschirrspüler voll integrierbar 60 cm

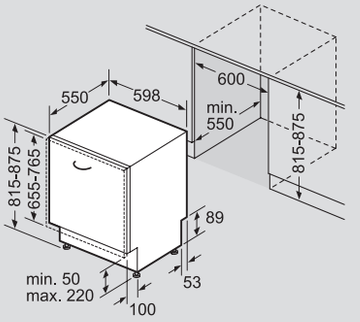

SN9... / SN7...

Masse in mm

Geschirrspüler voll integrierbar 60 cm

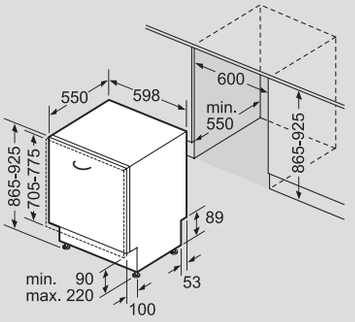

SX8... / SX6...

Masse in mm

Geschirrspüler voll integrierbar 60 cm

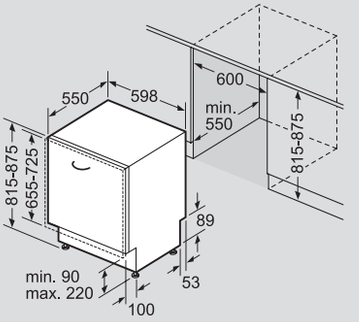

SN8... / SN6...

Masse in mm

Geschirrspüler integrierbar 60 cm

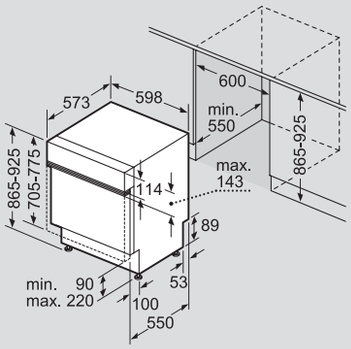

SX5... Masse in mm

Geschirrspüler integrierbar 60 cm

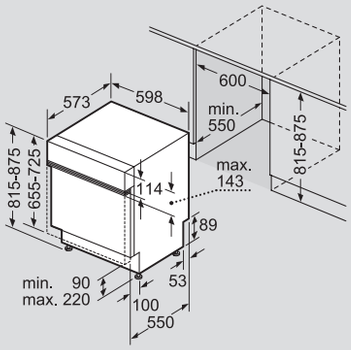

SN5... Masse in mm

Geschirrspüler Unterbau 60 cm

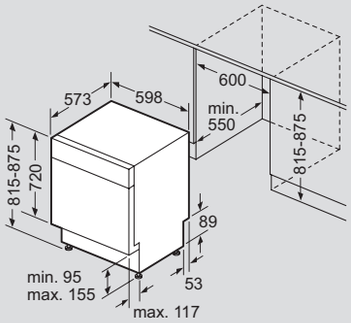

SN4... Masse in mm

Geschirrspüler voll integrierbar 45 cm

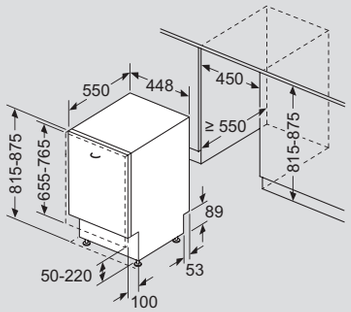

SR9... Masse in mm

Geschirrspüler voll integrierbar 45 cm

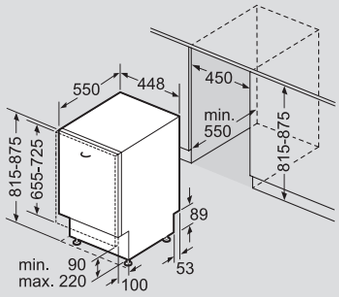

SR6... Masse in mm

Geschirrspüler integrierbar 45 cm

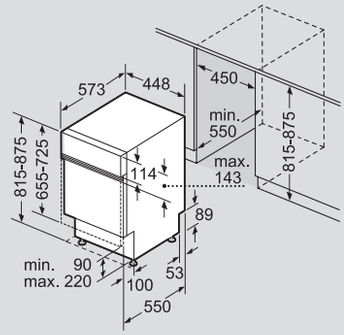

SR5... Masse in mm

Klappscharnier

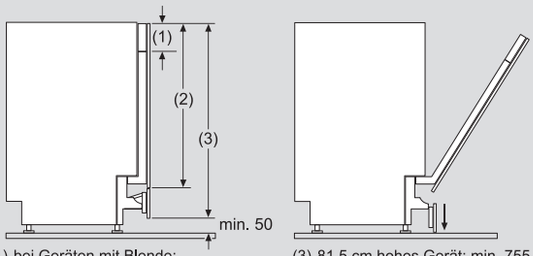

(1) bei Geräten mit Blende: Blendenhöhe: 114-143 mm
(2) 81,5 cm hohes Gerät: 650-675 mm
86,5 cm hohes Gerät: 700-725 mm
(3) 81,5 cm hohes Gerät: min. 755 mm
86,5 cm hohes Gerät: min. 805 mm

SZ73010 Masse in mm

Modular-Geschirrspüler integrierbar 60 cm hoch

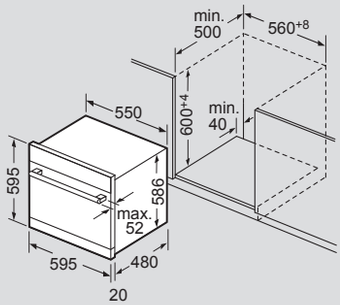

Masse in mm

Anschlussmasse Modular-Geschirrspüler

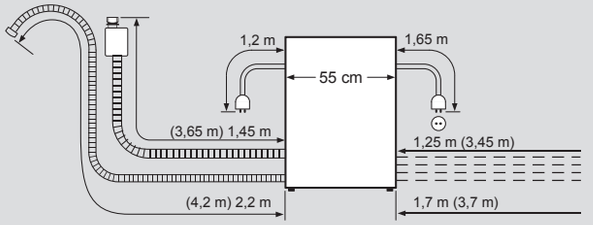

Nominale Längen:

AquaStop:	1,65 m
Ablaufschlauch:	2,25 m
Netzkabel:	1,70 m

Verlängerung:

AquaStop:	2,20 m
Ablaufschlauch:	2,00 m

Masse in mm

Anschlussmasse Geschirrspüler freistehend 60 cm

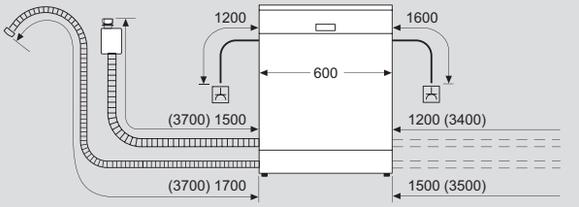

⅄ Steckdose
( ) Werte mit Verlängerungssatz

SN23EW03ME

Masse in mm

Waschmaschine

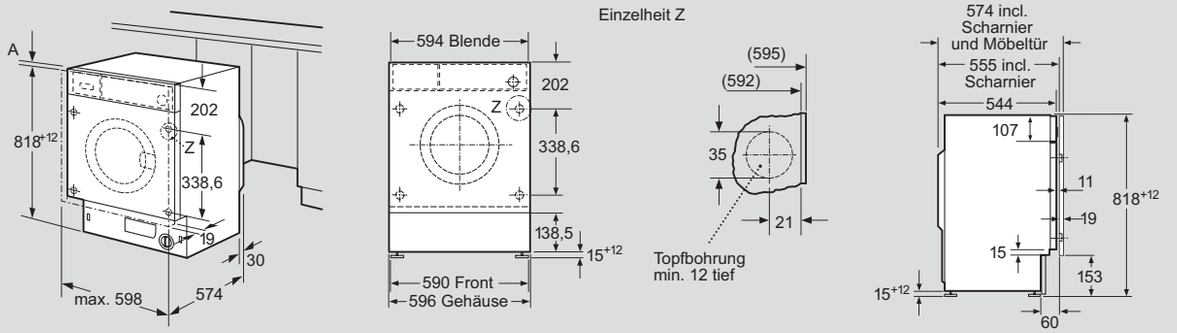

WI14W542CH

Masse in mm

Waschtrockner

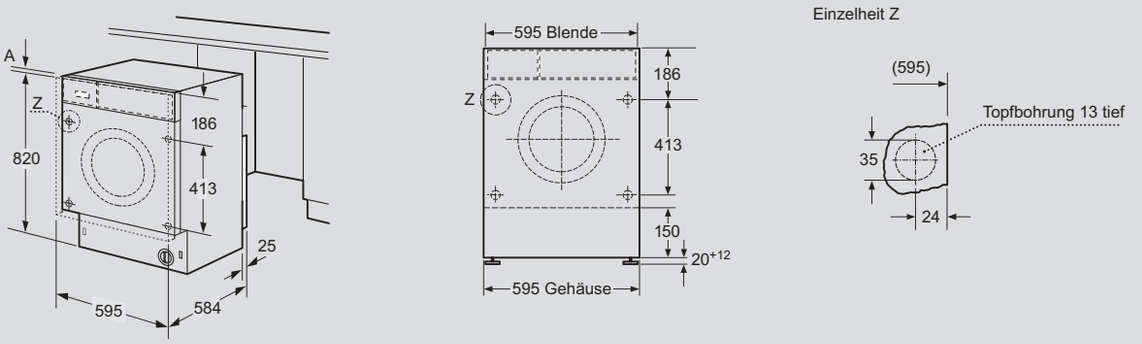

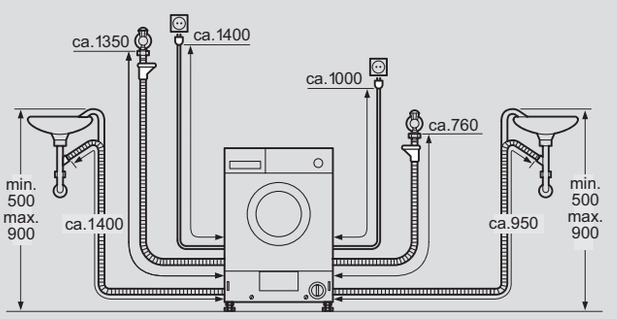

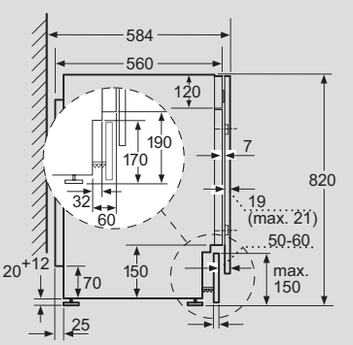

WK14D543CH

Masse in mm

Waschmaschine

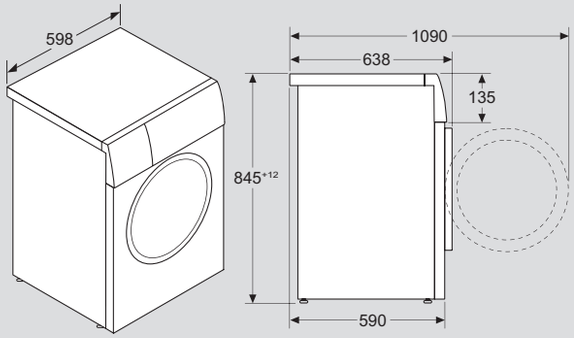

WG56B2A5CH / WG56B214CH — Masse in mm

Waschmaschine

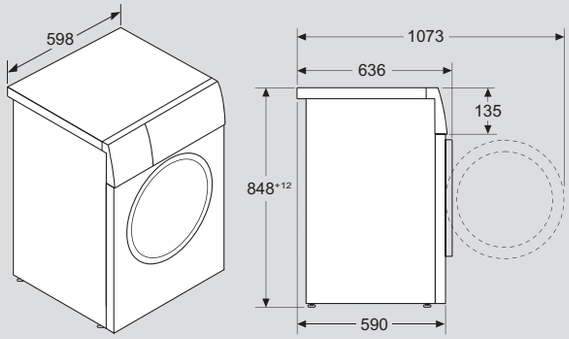

WG44G2F9CH — Masse in mm

Waschmaschine

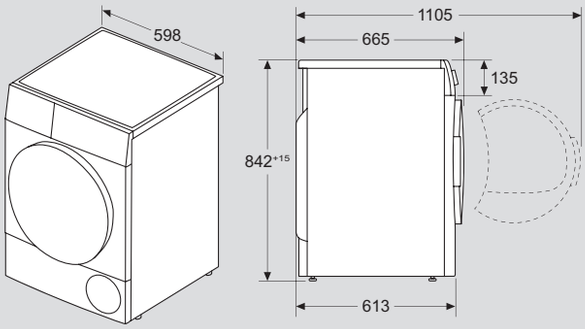

WQ46B2C1CH — Masse in mm

Wärmepumpen-Trockner

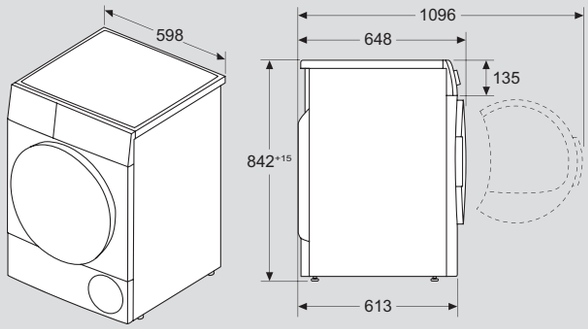

WQ33G291CH / WQ33G2V4CH — Masse in mm

Waschmaschine

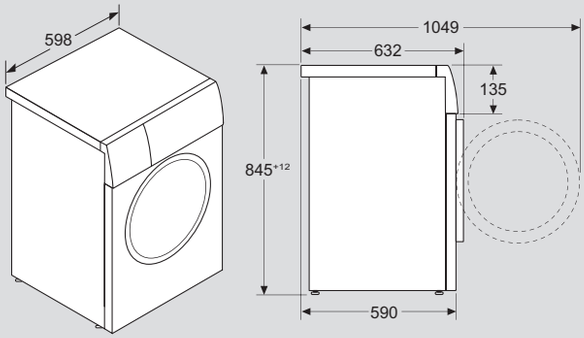

WM14N294CH — Masse in mm

Waschmaschine

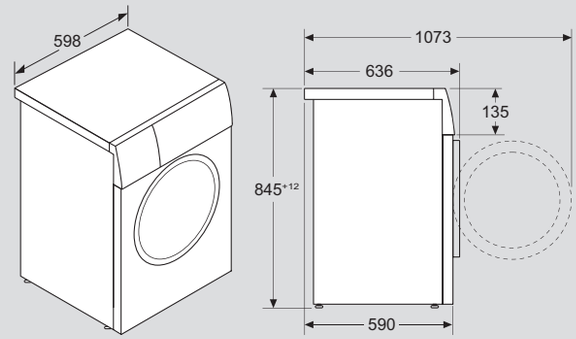

WG56G2Z4CH — Masse in mm

Waschtrockner

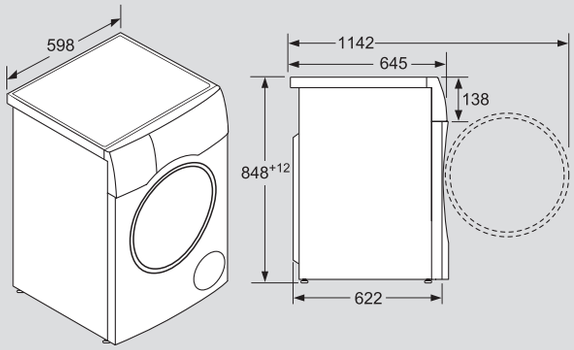

WN54C2A4CH — Masse in mm

SIEMENS

Innovativ, informativ, und interaktiv

Die digitalen Plattformen von Siemens
Egal, ob du Facebook, YouTube, Pinterest oder Instagram bevorzugst oder uns auf unserem inspirationBlog folgst – Siemens Home ist auf den wichtigsten Social Media Plattformen zuhause. Dabei geht es um mehr als reine Produktinformationen: Lerne in informativen und spielerischen Apps die Vorzüge der Siemens Hausgeräte kennen und blick gemeinsam mit uns in die Zukunft des Wohnens. Lass dich inspirieren und erhalte praktische Tipps rund um das moderne Zuhause. Unser Social Media Team steht dir darüber hinaus für Fragen jederzeit zur Verfügung. Werde Teil unserer Social Media Community – wir freuen uns auf dich!

Instagram:
instagram.com/siemenshomech
Facebook:
facebook.com/SiemensHomeSchweiz
youtube:
youtube.com/SiemensHomeSchweiz

Mehr erfahren mit einem Klick
Erlebe die inspirierende Welt der Siemens Hausgeräte, lerne alle Produkte und das passende Zubehör kennen. Entdecke interaktive Präsentationen, die neuesten Geräte-Details sowie eindrucksvolle Produktfilme, die dir s hon heute zeigen, wie du morgen deinen Haushalt innovativer gestalten kannst. Natürlich finde t du auch alles Wichtige über den ausgezeichneten Siemens Kundenservice auf einen Blick: Ob Ersatzteile, Zubehör oder der direkte Kontakt zum Siemens Kundendienst. Und falls du detaillierte technische Daten, Gebrauchsanweisungen oder einfach nur eine Fachhändler-Adresse suchst – hier sind wir rund um die Uhr für dich da.

siemens-home.bsh-group.com/ch/de

Notizen

Service

Wir möchten, dass du zufrieden bist.
Unser vollumfänglicher Siemens Kundenservice steht dir online an 365 Tagen im Jahr zur Seite – von der kompetenten Beratung vor dem Kauf bis hin zu Tipps und Pfle eprodukten.
siemens-home.bsh-group.com/ch/de/kundendienst

Garantieverlängerung
Mit der Siemens Garantieverlängerung kommst du in den Genuss weiterer 3 Jahre Sorgenfreiheit für deine Geräte. Während der Laufzeit der Garantieverlängerung gelten stets höchste Ansprüche in Bezug auf Leistung und Zuverlässigkeit. So kannst du deine Geräte optimal nutzen, während sie dir den Alltag leichter machen. Garantiert.
siemens-home.bsh-group.com/ch/de/kundendienst/garantien/garantieverlaengerung

Siemens Info-Line
Produkt- und Anwenderberatung
Montag bis Freitag von 8.00 bis 17.30 Uhr
Telefon 0848 888 500

Online Assistent
Mit dem Online Assistenten erhältst du Antworten auf deine Fragen und kannst kleinere Probleme einfach selbst beheben.
siemens-home.bsh-group.com/ch/de/kundendienst/hilfecenter

Rund 100 Techniker im eigenen Werkskundendienst
Wir sind in der Schweiz flä hendeckend mit unseren top ausgebildeten Technikern täglich für dich im Einsatz.

Sofort verfügbar: Original-Ersatzteile
Ersatzteile für unsere Grossgeräte sind in der Regel bis zu 12 Jahre vorrätig.*
Ersatzteile für unsere Kleingeräte sind in der Regel bis zu 5 Jahre vorrätig.*
siemens-home.bsh-group.com/ch/de/shop/ersatzteilsuche

Online Terminvereinbarung
Nutze das Online-Buchungstool, um einen Reparaturtermin zu vereinbaren. Einfach Gerätedaten eingeben und Wunschtermin auswählen.
siemens-home.bsh-group.com/ch/de/kundendienst/reparatur/techniker-buchen

Hole das Meiste aus deinen Geräten
Im Siemens Online-Shop finde t du Original-Zubehöre sowie auf Siemens Geräte abgestimmte Reinigungs- und Pfle emittel in geprüfter Markenqualität. Portofrei bei der Bestellung im Onlineshop
siemens-home.bsh-group.com/ch/de/shop

* Soweit funktionsrelevant und lagerfähig.

Die BSH Gruppe ist eine Markenlizenznehmerin der Siemens AG.

Bestell-Nr. Q8A0041354

Die aufgeführten Preise sind in Schweizer Franken inkl. MwSt. / exkl. MwSt.
Alle Preise sind exkl. des obligatorischen vorgezogenen Recyclingbeitrags (vRB).
Die angegebenen Preise sind unverbindliche Preisempfehlungen;
unsere Händler sind in der Gestaltung frei. Modell-, Preisänderungen sowie
Farbschwankungen vorbehalten. Technische Angaben basieren auf
Berechnungsgrundlagen der EU-Richtlinie 2010/30/EU.

Katalog: Stand Januar 2026

© Copyright BSH Hausgeräte AG, 8954 Geroldswil
Die BSH Gruppe ist eine Markenlizenznehmerin der Siemens AG.

Nur für unseren Küchen- und Elektrofachhandel.
Siemens Händlerportal: www.tradeplace.com

siemens-home.bsh-group.com/ch/de
Tel. 0848 888 500

Druckprodukt mit finanziellem
Klimabeitrag
ClimatePartner.com/11366-2511-1002

SIEMENS

Siemens Hausgeräte