studioLine

L’essenza del design

Gamma esclusiva Siemens studioLine 2025
Innovazioni che ispirano l’eccellenza in cucina

Elettrodomestici Siemens

SIEMENS

Il fascino in ogni dettaglio

2 Introduzione

36 Forni

42 Compatti, Microonde,
Macchina del caffè, Cassetti

54 Piani cottura

70 Cappe

74 Lavastoviglie

78 Frigoriferi, Congelatori

90 Informazioni tecniche

36
Forni

74
Lavastoviglie

78
Frigoriferi e Congelatori

54
Piani cottura

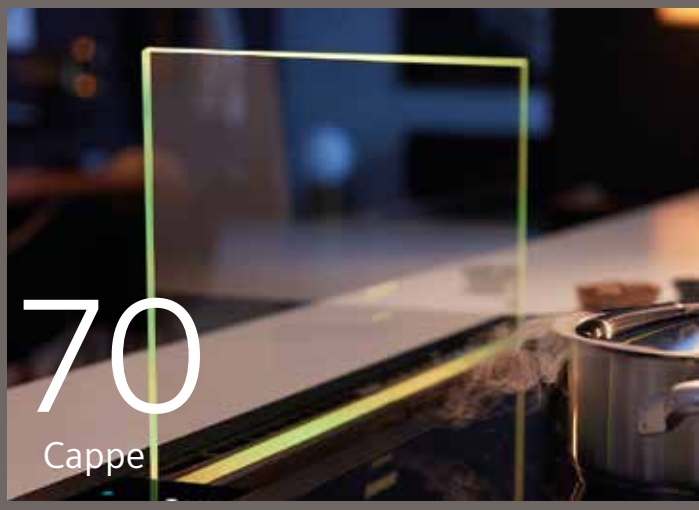

70
Cappe

Made in Germany Garanzia di qualità

Sei sedi. Una qualità comprovata milioni di volte.

La maggior parte degli elettrodomestici studioLine sono prodotti nelle nostre fabbriche in Germania con i più alti standard di qualità.
Più di 10.000 collaboratori in sei sedi da Traunreut, Nauen a Dillingen per garantire prestazioni che durano nel tempo e una profonda cura dei dettagli.

Quando la qualità non si ferma solo al prodotto.

Scopri i servizi esclusivi dedicati alla gamma completa studioLine.

Top Class Check

Top Class Check offre un servizio post-vendita completamente gratuito e consiste nella visita a domicilio di un tecnico specializzato Siemens che si occuperà di verificare il buon funzionamento degli elettrodomestici e testarne le funzionalità, illustrandone le caratteristiche peculiari e le modalità di utilizzo.*
Per usufruire del servizio potrete registrare il prodotto sia sul sito Siemens nella sezione dedicata o attraverso l'area riservata studiolinepartner.it e fissare un appuntamento dopo essere stati contattati dal centro di assistenza più vicino.

5 anni GARANZIA

Quando acquistate un prodotto Siemens, state scegliendo molto più di un elettrodomestico: state scegliendo una garanzia di innovazione, eleganza ed efficienza.
Siemens riserva gratuitamente a coloro che acquisteranno i prodotti della linea studioLine un vantaggio esclusivo: l'estensione della garanzia fino a 5 anni.** Per estendere la garanzia potrete registrare il prodotto sia sul sito Siemens nella sezione dedicata o attraverso l'area riservata studiolinepartner.it

*Gli elettrodomestici devono essere già consegnati e installati. Il servizio di verifica di buon funzionamento non è sostitutivo della consegna o dell'installazione fornita dal rivenditore ed è valido per l'acquisto di almeno 1 elettrodomestico della linea studioLine.
**Operazione a premi valida per acquisti effettuati dal 01/04/2025 al 31/03/2026 presso i punti vendita aderenti all'iniziativa. Registrazione entro 30 giorni dall'acquisto dell'elettrodomestico.
Consulta il regolamento completo su https://www.siemens-home.bsh-group.com/it per codici prodotti in promozione, premi, modalità di partecipazione e limitazioni

Servizio clienti

Nessuno conosce meglio i vostri elettrodomestici.
Competenti, affidabili, rapidi: il team di tecnici Siemens
è sempre al vostro servizio.
www.siemens-home.bsh-group.com/it

Servizio clienti Siemens.
Lun-Ven 08:00-20:00, Sab 08:00-13:00

Telefono 02.412.678.200
info.it@siemens-home.bsh-group.com

Una rete di oltre 400 tecnici specializzati.

I centri assistenza autorizzati Exclusive Service e Service Partner coprono tutto il territorio nazionale per garantirvi un servizio di qualità e per offrirvi ogni tipo di consulenza sui vostri elettrodomestici Siemens.

Un mondo di prodotti e servizi dedicati.

I centri assistenza utilizzano esclusivamente ricambi originali reperibili in magazzino fino a 15 anni* dalla produzione dell'elettrodomestico.
Siemens vi garantisce per 24 mesi tutti i pezzi di ricambio, con prezzi trasparenti e validi su tutto il territorio nazionale.

Remote Diagnostics

Diagnostica da remoto.

Gli elettrodomestici Siemens con Home Connect consentono di diagnosticare eventuali anomalie da remoto e predisporre in caso di necessità l'intervento di un nostro tecnico.

Cleaning & Care.

Presso i centri autorizzati potrete scoprire anche tutti gli accessori originali e i prodotti Cleaning & Care dedicati alla cura e alla pulizia degli elettrodomestici.

* Per le parti di ricambio funzionali codificate

A casa è tutto sotto controllo, anche quando non ci siete

Scoprite tutti i vantaggi di poter gestire gli elettrodomestici Siemens con Home Connect, ovunque vi troviate.

La connessione degli elettrodomestici dotati di Wi-Fi con l'intuitiva App Home Connect offre infinite possibilità per semplificarvi la vita e farvi conoscere prospettive finora sconosciute.
Le vostre giornate saranno più leggere e potrete dedicare più tempo e attenzione a ciò che davvero vi appassiona. Scoprite i vantaggi di Home Connect.

Per una vita fuori dal comune. L'innovazione apre la strada a un mondo di nuove possibilità.
Grazie alla connessione Wi-Fi e a Home Connect, gli elettrodomestici Siemens entrano in casa vostra per arricchire e rivoluzionare la vostra vita quotidiana.

Un'unica interfaccia per tutti gli elettrodomestici.

Un'organizzazione semplice per una gestione intuitiva.

Funzionalità esclusive che semplificano la vita.

Facile che più facile non si può
Home Connect App: un'interfaccia di semplice utilizzo per accedere a tutti gli elettrodomestici Siemens dotati di Wi-Fi, ovunque vi troviate.

Un universo tutto da scoprire

Per conoscere tutte le possibilità che gli elettrodomestici Siemens sono in grado di offrire grazie a Home Connect, visitate **www.home-connect.com/it/it**

La tecnologia di domani è già a casa vostra

Più libertà e flessibilità. Home Connect offre tanti vantaggi per semplificare l'uso e la manutenzione degli elettrodomestici.

Tutto sempre a disposizione
Dite addio ai manuali d'istruzione cartacei: scoprite i vantaggi di una versione digitale, con consigli sull'uso di programmi e opzioni, nonché utili indicazioni per la manutenzione.

Diagnostica da remoto
Per tutti gli elettrodomestici smart che dispongono della diagnostica da remoto, i nostri esperti possono verificarne a distanza lo stato ed eventuali problemi di funzionamento. Inoltre, quando possibile, possono identificarne la causa e darti consigli precisi su come procedere o inoltrare tutti i dati necessari al centro di assistenza tecnica di zona per un intervento di verifica a domicilio.*.

*La disponibilità del servizio è soggetta al prodotto.

Assistenti vocali
Usate la vostra voce per avviare i programmi, modificarli o sapere quando sono pronte le vostre stoviglie.

just ask alexa

funziona con Google Home

Il servizio è in continua evoluzione.
Verificate le categorie di prodotto gestibili tramite i diversi assistenti vocali.
Amazon, Alexa, Echo e tutti i relativi marchi sono di titolarità di Amazon.com, Inc. o sue società affiliate.
Google è un marchio di Google LLC.

Il futuro dell'automazione
Un mondo di partner al vostro servizio per gestire i vostri elettrodomestici al meglio tramite la domotica o impostando scenari personalizzati. Il futuro è già nelle vostre mani.

kitchen stories
IFTTT
SmartThings
LOXONE
iHaus

Home Connect: scoprite di cosa è capace il vostro elettrodomestico

Home Connect può aiutarvi a rendere la casa più efficiente e sicura premendo semplicemente un tasto. Avrete a disposizione tante funzioni e servizi aggiuntivi grazie alla connessione con l'app.

Forni	Frigoriferi e congelatori	Lavastoviglie
Avvio da remoto: per far partire, gestire le impostazioni e monitorare il vostro forno anche quando siete fuori casa.	**Controllo da remoto:** per attivare le funzioni come il superCooling e monitorare la temperatura anche quando siete fuori casa.	**Avvio da remoto:** per far partire, gestire le impostazioni e monitorare i programmi anche quando siete fuori casa.
Sezione Ricette: nell'app sono a disposizione tante diverse ricette, per ispirarvi o inviare le impostazioni direttamente al forno.	**Lista della spesa:** per annotare nella app gli alimenti da acquistare e ricevere anche delle proposte di ricette da preparare.	**Assistente al lavaggio:** per ricevere consigli sul programma di lavaggio ideale per le vostre stoviglie.
Comandi vocali: per avviare, selezionare i programmi e le temperature di cottura solo con la vostra voce. Oggi anche per aprire la porta del forno*.	**Comandi vocali:** per impostare le funzioni o modificare la temperatura solo con la vostra voce. Oggi anche per aprire la porta a distanza*.	**Intelligent Programme:** per personalizzare i programmi di lavaggio sulla base dei vostri feedback e vi propone in aggiunta un programma più veloce o uno per risparmiare energia.
Assistente alla cottura: per trovare le migliori impostazioni del forno per ogni ricetta. Disponibile anche come skill per Amazon Alexa.	**openAssist*:** apertura automatica della porta tramite comando vocale o leggera pressione.	**Programme Download:** per scaricare programmi di lavaggio aggiuntivi.
Sensore di doratura*: grazie alla telecamera integrata e all'AI potrete scegliere e controllare il livello di doratura ideale per i vostri piatti.	**Notifiche intelligenti:** per avvisare circa l'aumento della temperatura interna e quando la porta viene lasciata aperta.	**Comandi vocali:** per avviare, impostare i programmi e le opzioni di lavaggio, conoscere lo stato della lavastoviglie solo con la vostra voce.
Notifiche intelligenti: per avvisarvi quando il piatto è pronto o se è necessario intervenire nel programma di cottura e in generale per la manutenzione del forno.		**Speed on demand / Silence on demand:** per ridurre i tempi di lavaggio o aumentare ulteriormente la silenziosità della vostra lavastoviglie. Funzioni impostabili solo tramite l'app.
		Programma Favourite: per salvare i vostri programmi e le vostre opzioni preferite.
		Notifiche intelligenti: per la manutenzione della lavastoviglie.

*In elettrodomestici selezionati.

Piani cottura e cappe aspiranti

Avvio da remoto: per far partire, gestire le impostazioni della cappa anche quando siete fuori casa.

cookConnect: per controllare la cappa e tutte le sue funzioni attraverso il piano cottura, dalla ventola alla funzione "post-cottura", fino all'illuminazione.

emotionLight Pro: per personalizzare l'illuminazione della cappa tramite app.

Notifiche intelligenti per la manutenzione: è ora di cambiare o rigenerare il filtro della cappa? L'app invia una notifica con consigli su come intervenire.

Home Connect vi offre un modo di vivere la casa del tutto nuovo.

Scaricate gratuitamente l'app.

Download and install
Home Connect App

Home Connect

Scarica su
App Store

DISPONIBILE SU
Google Play

Home Connect è un servizio offerto da Home Connect GmH.
E' disponibile solo in determinati paesi.
Per usufruirne è necessario registrarsi e creare un account tramite l'app Home Connect.
Per maggiori informazioni visitate il sito www.home-connect.com/it/it

I marchi Apple App Store iOS appartengono a Apple Inc.
Google è un marchio di Google LLC.

L’intelligenza ha uno stile gourmet

Siemens - dall'azienda numero uno al mondo per i forni

Fonte: Euromonitor International Limited; BSH Hausgeräte GmbH in Forni, vendite in volume al dettaglio 2024.

Una nuova definizione di forno

Individual Browning

Doratura impeccabile
Grazie alla telecamera e all'intelligenza artificiale, il **sensore di doratura** monitora la cottura garantendo che ogni pietanza raggiunga il grado di doratura desiderato.

auto
cookControl Pro

Ricette e consigli preinstallati garantiscono i risultati migliori per ogni piatto
Basta semplicemente selezionare la pietanza desiderata e impostare il peso dell'alimento. Con la funzione **cookControl Pro** riceverete subito consigli di regolazione per una preparazione perfetta e otterrete così ottimi risultati.

roasting Sensor Plus

L'intero processo di cottura sotto controllo
L'innovativo termometro di cottura **roastingSensor Plus** riesce, grazie a tre diversi punti di misurazione, a individuare con precisione e affidabilità la temperatura interna delle vostre pietanze e a rilevare esattamente quando il piatto è pronto.

fullSteam Plus

Tutto il potere del vapore per un'alimentazione sana e gustosa
Con la cottura in forno vitamine, minerali e spesso anche il gusto rischiano di andare perduti.
La funzione **fullSteam Plus** consente di cuocere a vapore fino a 120°C, velocizzando il processo di cottura, preservando le proprietà organolettiche e esaltando il gusto delle pietanze.

Sempre tutto sotto controllo grazie all'intelligenza artificiale

L'intelligenza artificiale valuta il livello di doratura delle pietanze in base alle immagini scattate dalla telecamera integrata. Non appena viene raggiunto il risultato desiderato, il forno si spegne e invia una notifica push sull'app di Home Connect per avvisare che la pietanza è pronta.

CONNECTED BY Home Connect

Forni - Overview dei modelli

iQ700 con display touch TFT-Full Pro

	Altezza	Tipi di riscaldamento	Made in Germany	Display touch TFT-Full: Pro	Plus	Standard	Dotazione: Home Connect	Sensore di doratura	Allaccio idrico fisso	roastingSensor Plus	Apertura automatica dello sportello	Microonde	varioSpeed	Sous-vide	Cottura 100% vapore	Impulsi di vapore	bakingSensor	activeClean®	ecoClean Plus	Guide telescopiche	cookControl
Forni da incasso / Forni compatti 45 cm																					
HN978GQB1	60	27	●	●			●	●		●		●	●			●	●	●		●	Pro
HS958KDB1	60	24	●	●			●			●	●			●	●	●	●		●	●	Pro
HS958GDD1	60	24	●	●			●		●	●				●	●	●	●		●	●	Pro
HN978GMB1	60	27	●	●			●			●		●	●			●		●		●	Pro
HS958GCB1	60	23	●	●			●			●				●	●	●			●	●	Pro
CM978GNB1	45	21	●	●			●			●		●	●				●	●		●	Pro
CS958GCB1	45	23	●	●			●			●				●	●	●			●	●	Pro

iQ700 con display TFT full touch Plus

	Altezza	Tipi di riscaldamento	Made in Germany	Display touch TFT-Full: Pro	Plus	Standard	Dotazione: Home Connect	Sensore di doratura	Allaccio idrico fisso	roastingSensor Plus	Apertura automatica dello sportello	Microonde	varioSpeed	Sous-vide	Cottura 100% vapore	Impulsi di vapore	bakingSensor	activeClean®	ecoClean	Guide telescopiche	cookControl
Forni da incasso / Forni compatti 45 cm																					
HM976GMB1	60	19	●		●		●			●		●	●					●		●	Pro
HM936GCB1	60	19	●		●		●			●		●	●						●	●	Pro
HB976GKB1	60	13	●		●		●											●		●	Plus
CM936GCB1	45	19	●		●		●			●		●	●						●	●	Pro

iQ700 con display TFT full touch

	Altezza	Tipi di riscaldamento	Made in Germany	Display touch TFT-Full: Pro	Plus	Standard	Dotazione: Home Connect	Sensore di doratura	Allaccio idrico fisso	roastingSensor Plus	Apertura automatica dello sportello	Microonde	varioSpeed	Sous-vide	Cottura 100% vapore	Impulsi di vapore	bakingSensor	activeClean®	ecoClean	Guide telescopiche	cookControl
Forni da incasso																					
HB934GAB1	60	13	●			●	●												●	●	Plus

iQ500 con display LCD

	Altezza	Tipi di riscaldamento	Made in Germany	Dotazione: Home Connect	roastingSensor	Microonde	Cottura 100% vapore	Impulsi di vapore	bakingSensor	activeClean®	ecoClean	Guide telescopiche	autoCook
Forni da incasso / Forni compatti 45 cm													
HR478G5B7F	60	11	●	●	●			●		●		●	30
HB478G5B7	60	8		●	●					●		●	30
CM485AGB1	45	5				●							15

	Serie	Apparecchio	Altezza	Made in Germany	Display touch TFT-Full: Pro	Plus	Standard	Display LCD	Dotazione: Home Connect	cookControl	Illuminazione	Volume
Forni a microonde da incasso												
CE932GXB1	iQ700	Forno a microonde	45				●			●	LED	36
BF922L1B1	iQ700	Forno a microonde	38				●			●	LED	21
altri apparecchi												
CT918L1B0	iQ700	Macchina automatica del caffè	45		●				●			
BV910E1B1	iQ700	Cassetto per sottovuoto	14									8
BI910C1B1	iQ700	Cassetto scaldavivande	14						●			20

Un design pensato per ogni tipo di stile

diamond Protect

Nuova superficie diamondProtect: Protegge il vostro piano cottura da possibili danni superficiali
Il nuovo rivestimento speciale diamondProtect aumenta la resistenza della superficie dei piani cottura, avvicinandosi alla durezza di un diamante. In più conferisce una maggiore brillantezza creando il perfetto contrasto con la luminosità del pannello comandi Dual lightSlider blu del piano cottura. Grazie a diamondProtect potrete dire addio a possibili danni dettati dall'uso quotidiano del vostro piano.

Nuova finitura Matt
Siemens presenta i piani inductionAir Plus con una nuova finitura Black Matt che unisce eleganza e funzionalità, conferendo un design sofisticato e all'avanguardia. La finitura Matt riduce fino a 5 volte* la visibilità di eventuali graffi, garantendo un aspetto sempre impeccabile nel tempo. Con materiali di alta qualità e una durabilità superiore, rappresenta la scelta ideale per chi desidera un prodotto che si integra perfettamente con gli arredi delle cucine più moderne.

*Secondo i test di laboratorio interni: confronto soggettivo di singole persone (misurazione non possibile), il risultato è legato alla fonte di luce, alla prospettiva, alla volatilità e alle tolleranze della spugna utilizzata.

Mai più pietanze bruciate
Il sensore fryingSensor Pro regola automaticamente la temperatura di cottura evitando di bruciare il cibo. Dovrete solo scegliere tra 11 livelli predefiniti in un intervallo che va da 70 a 220 °C.

cookingSensor Plus
Zero preoccupazioni in cucina
Mai più pentole in ebollizione che traboccano. È sufficiente applicare il **sensore** alla pentola ed esso interagirà con il piano, avvisandovi con un segnale quando avrà raggiunto la giusta temperatura, mantenendola allo stesso livello.

Informazioni tecniche a supporto dell'installazione

inductionAir Plus - Overview gamma

Tutte le caratteristiche disponibili per ogni piano cottura.

inductionAir Plus					Dotazioni del piano									Comandi	
	Design	Colore	diamondProtect	Larghezza apparecchio in cm	Home Connect	Sistema cookConnect	flexInduction	combiInduction	fryingSensor	cookingSensor Plus	powerMove	flexMotion	climateControl Sensor	Dual lightSlider	touchSlider
Piani cottura in vetroceramica															
iQ700															
☐ **EX87BNX68E**	Profili	Black Matt		80	●	●	●		Plus	●	●	●	●	●	
☐ **EX80BNX68E**	Incasso a filo	Black Matt		80	●	●	●		Plus	●	●	●	●	●	
☐ **EX870NX68E**	Profili	Nero	●	80	●	●	●		Plus	●	●	●	●	●	
☐ **EX800NX68E**	Incasso a filo	Nero	●	80	●	●	●		Plus	●	●	●	●	●	
iQ500															
☐ **ED870HQ26E**	Profili	Nero	●	80	●	●		●	Pro						●

iQ700
inductionAir Plus

	iQ700 inductionAir Plus - 80 cm **Design con profili**	iQ700 inductionAir Plus - 80 cm **Design a filo**
Da 60 cm **Profondità del piano di lavoro**	**EX870NX68E** (incluso Filtro cleanAir e raccordo) 	**EX800NX68E** (incluso Filtro cleanAir e raccordo)

per installazioni a ricircolo o espulsione diretta

Set per ricircolo

	iQ700 inductionAir Plus - 80 cm **Design con profili**	iQ700 inductionAir Plus - 80 cm **Design a filo**
Da 60 cm **Profondità del piano di lavoro**	**HZ9VDKR1** 	**HZ9VDKR1**
Da 70 cm **Profondità del piano di lavoro**	**HZ9VDKR0** 	**HZ9VDKR0**

iQ500 inductionAir Plus

iQ500 inductionAir Plus - 80 cm
Design con profili

Da 60 cm
Profondità del piano di lavoro

ED870HQ26E

(incluso Filtro cleanAir e raccordo)

per installazioni a ricircolo o espulsione diretta

Set per ricircolo

iQ500 inductionAir Plus - 80 cm
Design con profili

Da 60 cm
Profondità del piano di lavoro

HZ9VDKR1

Da 70 cm
Profondità del piano di lavoro

HZ9VDKR0

Infinite possibilità per un gusto senza limiti

Una nuova definizione di cucina

La flessibilità oltre ogni limite
flexInduction Plus riconosce automaticamente la grandezza delle pentole; se la superficie necessaria è maggiore, le aree di cottura ausiliarie si attivano automaticamente in modo che la pentola sia sempre scaldata in modo uniforme.

TFT Touch Plus display
Il display TFT touch plus a colori mostra la posizione, le dimensioni e la forma delle pentole direttamente sullo schermo e consente un controllo intuitivo del piano di cottura.

Tre zone di temperatura per prestazioni ottimali
powerMove Plus divide il piano di cottura a induzione in tre intervalli di temperatura per arrostire, cuocere a lungo e mantenere in caldo. Le singole zone si attivano automaticamente quando le pentole vengono posizionate e spostate. Meno regolazioni, più risultati.

Più libertà nel cucinare
Con la funzione **flexMotion,** il piano cottura memorizza le impostazioni di ogni singola pentola, così ovunque decidiate di spostarla, ne manterrà automaticamente la temperatura.

freeInduction Plus: un piano cottura, infinite possibilità

Libertà illimitata per la vostra esperienza culinaria: posizionate le pentole nello spazio che preferite, indipendentemente dalle dimensioni, utilizzate liberamente fino a sei pentole e padelle contemporaneamente senza zone di cottura prestabilite.

studioLine
SIEMENS

Piani cottura a induzione - Overview dei modelli

Piani cottura a induzione					Dotazioni del piano										Comandi		
	Design	Colore	diamondProtect	Larghezza apparecchio in cm	Home Connect	Sistema cookConnect	freeInduction Plus	flexInduction Plus	flexInduction	combiInduction	fryingSensor	cookingSensor Plus	powerMove	flexMotion	Display TFT Touch	Dual lightSlider	touchSlider
Piani cottura in vetroceramica																	
iQ700																	
EZ977KZY1E	Profili	Nero		90	●	●	●					●	Pro	●	10cm		
EZ877KZY1E	Profili	Nero		80	●	●	●					●	Pro	●	10cm		
EX977KXX5E	Profili	Nero		90	●	●			●		Plus	●	Plus	●	9cm		
EX977NXV6E	Profili	Nero		90	●	●			●		Plus		Plus	●		●	
EX808LYV5E	Incasso a filo	Nero		80	●	●		●			Plus		Plus	●		●	
EX878LYV5E	Profili	Nero		80	●	●		●			Plus		Plus	●		●	
EX877KYX5E	Profili	Nero		80	●	●		●			Plus	●	Plus	●	9cm		
EX877NYV6E	Profili	Nero		80	●	●		●			Plus		Plus	●		●	
EX870NVV6E	Profili	Nero	●	80	●	●			●		Plus		Plus	●		●	
EX677NYV6E	Profili	Nero		60	●	●		●			Plus		Plus	●		●	
iQ500																	
ED877HSC1E	Profili	Nero		80	●	●				●	Pro						●
ED677HSC1E	Profili	Nero		60	●	●				●	Pro						●

Incredibilmente bella

sorprendentemente potente

La purezza dell’aria che arreda

climateControl sensor

Per un clima migliore in cucina
Prima che gli odori sgradevoli possano rovinare la vostra esperienza di cucina, il **climateControl** integrato adatta la potenza di aspirazione automaticamente all’effettiva formazione di vapore.

emotionLight Pro

Aria pulita con il vostro colore preferito
Godetevi sempre l’atmosfera perfetta nella vostra cucina, fatta di aria fresca e dei colori che amate. Con **emotionLight Pro** decidete voi la potenza di aspirazione e i colori dell’illuminazione per regalarvi ogni giorno un’emozione sempre nuova.

iQdrive

Ricambio d’aria rapido senza rumori forti
I sensori intelligenti si adattano alla potenza del motore **iQdrive** ad alta efficienza. Per prestazioni elevate, bassa rumorosità e funzionamento in base alle necessità.

cleanAir module

Lo specialista dell’aria pulita
Il **set di ricircolo cleanAir** offre prestazioni potenti in modalità di ricircolo con una riduzione degli odori di oltre il 90% per l’aria fresca in cucina.

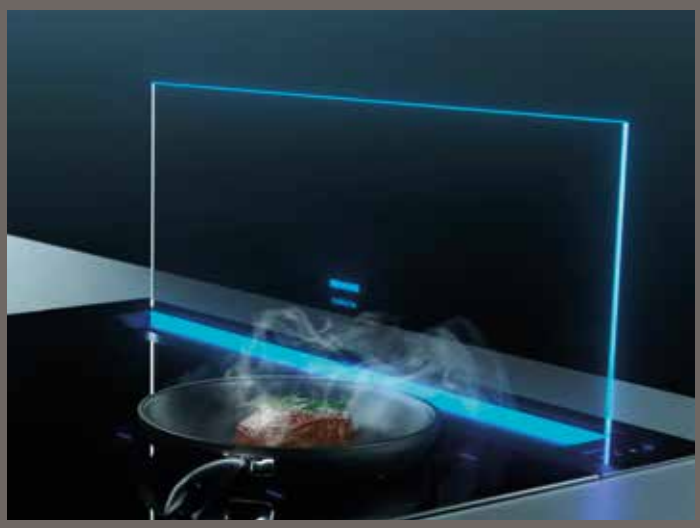

Il sistema Guided Air

Attraverso l’azione di un flusso d’aria proveniente dal retro del pannello in vetro, viene bloccata la fisiologica salita dei fumi anche dalle pentole più alte e da qualsiasi posizione sul piano cottura, veicolando efficacemente tutti i vapori verso la cavità di aspirazione. Il risultato è sorprendente.

SIEMENS

Sistemi di aspirazione - Overview dei modelli

Cappe aspiranti per piano cottura				Potenza di aspirazione in m³/h		Dotazione cappa aspirante						Comandi
	Larghezza apparecchio in cm	Made in Germany	Home Connect/ cookConnect	Modalità normale max.	Livello intensivo	Motore iQdrive	Guided Air	Sensore climateControl	emotionLight Pro	Filtro grassi metallico	Classe di efficienza energetica[1]	touchControl
glassdraftAir – Cappe aspiranti integrate												
iQ700												
☐ **LD98WMM66**	90	●	●	519	833	●	●	●	●	●	A	●
☐ **LD88WMM66**	80	●	●	501	775	●	●	●	●	●	A	●

[1] Su una scala di classe di efficienza energetica da A+++ a D.

Lavastoviglie di nuova concezione per farvi letteralmente brillare

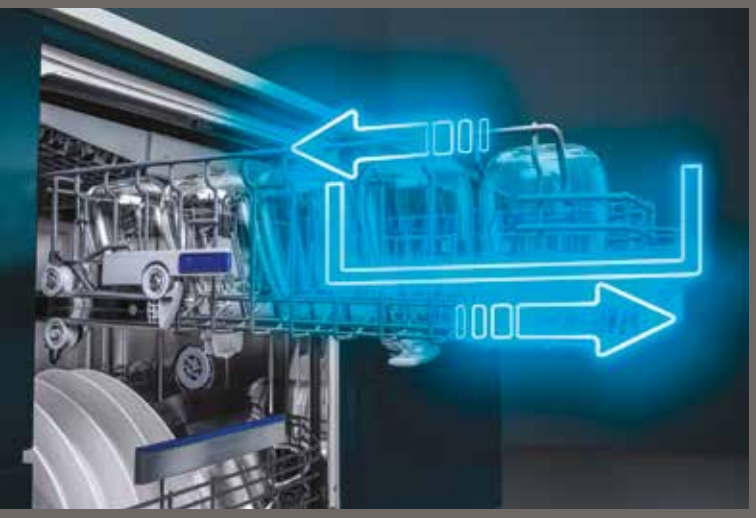

Funzionamento perfetto fin nei minimi dettagli.

Miglior comfort di utilizzo, protezione efficace dei bicchieri e rapidità di carico e scarico con i cestelli flexComfort Pro con meccanismi di estrazione a scorrimento agevolato.

Voi decidete e l'app Home Connect esegue: create l'atmosfera perfetta per il vostro stile di vita con emotionLight Pro.

iQ700 lavastoviglie da incasso, a scomparsa totale, altezza apparecchio 81,5 cm, SN97T801CE.

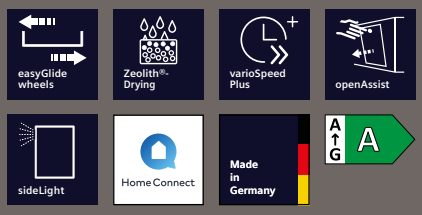

Lavastoviglie - Overview dei modelli.

			Dotazione lavastoviglie												Potenza e consumi			
	Altezza apparecchio in cm	Made in Germany	Home Connect	Intelligent Programme	glassZone	Asciugatura con Zeolite	Sistema brilliantShine	autoOpen dry apertura automatica della porta	emotionLight	timeLight/infoLight/sideLight	Tasto Preferito	openAssist	Cestelli stoviglie (rastrelliere ribaltabili sopra/sotto)	Terzo cestello posate	Rumorosità dB (A)re 1 pW	Classe efficienza acustica	Acqua in l[1]	Classe di efficienza energetica
Lavastoviglie da incasso, a scomparsa totale, 60 cm																		
iQ700																		
☐ **SN97T801CE**	81,5	●	●	●	●	●	●	●	●	side Light	●	●	flexComfort **Pro** (6/8)	●	42	B	9,5	A
iQ500																		
☐ **SX95Z802CE**	86,5	●	●	●	●	●			●	side Light	●	●	flexComfort (2/8)	●	40	B	9,0	B
☐ **SN95Z802CE**	81,5	●	●	●	●	●			●	side Light	●	●	flexComfort (2/8)	●	40	B	9,0	B
iQ300																		
☐ **SN93E807CE**	81,5	●	●					●		side Light	●	●	flex (2/4)	●	42	B	9,0	A

[1]Consumo di acqua in litri/ciclo operativo (nel programma Eco 50 °C).

Listelli di compensazione in acciaio inox inclusi nella fornitura con tutte le lavastoviglie studioLine.

SIEMENS
NoFrost

Una nuova definizione di freschezza

hyperFresh Premium 0 °C

Massima freschezza per i vostri alimenti
Il sistema **hyperFresh Premium 0°** assicura le condizioni ottimali per la conservazione dei vostri alimenti freschi. Frutta, verdura, carne e pesce si mantengono freschi più a lungo, grazie alla regolazione ottimale di temperatura e umidità nello scomparto dedicato.

freezerLight

Freezer light
Il sistema aggiuntivo LED freezerLight illumina in modo ottimale i cassetti del vostro congelatore quando sono aperti. Nel frigorifero, i LED creano una lunga luce laterale, che non può essere ostruita dagli alimenti, per illuminare alla perfezione ogni angolo all'interno.
Così potrete trovare tutto quello che cercate in pochi secondi, nel vostro frigorifero e nel vostro congelatore.

noFrost

Dite stop allo sbrinamento grazie alla tecnologia noFrost
L'innovativo sistema di ventilazione convoglia l'umidità fuori dal vano congelatore e impedisce efficacemente la formazione di brina sugli alimenti e di ghiaccio sulle pareti interne, risparmiandovi la fatica di sbrinare il frigorifero.

"Alexa, di' al mio frigorifero di aprire la porta"

D'ora in poi potrete aprire comodamente il vostro frigorifero completamente integrato con openAssist tramite il comando vocale di Amazon Alexa* o con una leggera pressione quando avete entrambe le mani occupate.

iQ700 KI81FHOD0 e iQ700 GI81NHNE0

Chiusura porta con softClosing | hyperFresh Premium 0 °C | noFrost | portaBottiglie | varioZone

Home Connect | Made in Germany | A–G D

*Amazon, Alexa, Echo e tutti i relativi marchi sono di titolarità di Amazon.com, Inc. o sue società affiliate.

Dimensioni XXL per la perfetta conservazione

Il 45% di spazio* in più, un comfort infinito
Più alto, 193,5 cm e più largo, 70,8 cm per conservare più a lungo ogni tipologia di alimento anche la più grande torta di compleanno. La perfetta cabina armadio per i vostri cibi!

*rispetto al frigorifero da 60 cm KI86NSDD0.

I dettagli che fanno la differenza

La cura di ogni dettaglio
L'eleganza degli interni è fondamentale per avere sempre ordine e pulizia in cucina. Ripiani robusti in vetro con profili in black steel curati nei minimi dettagli e coordinati ai nuovi forni e piani studioLine.

Illuminazione congelatore: freezerLight
I dettagli fanno la differenza quando si parla di qualità e la luce interna del vano congelatore ne è un esempio concreto. All'apertura della porta la luce illumina i cassetti del congelatore per agevolare una visione chiara del contenuto.
È possibile impostare la luce in modo permanente attraverso la App Home Connect per dare al frigorifero un'anima estetica unica anche di notte.

Robusta cerniera ammortizzata: Cerniere piatte softClosing
Chiudere male la porta del frigo o del congelatore è molto frequente. Il sistema softClosing assicura invece una chiusura corretta e automatica quando viene raggiunto un angolo di 20° o minore.
Grazie all'ammortizzatore integrato nella cerniera piatta anche i frontali più pesanti si chiuderanno in modo semplice e sicuro per tutto il ciclo di vita dell'apparecchio.

SIEMENS

Raffreddamento e congelamento - Overview dei modelli

					Dotazione raffreddamento			Dotazione congelamento			Volume netto in l			Potenza e consumi		
	Altezza nicchia in mm	Made in Germany	Home Connect	Cerniere piatte softClosing	hyperFresh	premium illuminazione a LED	openAssist	noFrost	freezerLight	openAssist	Totale	Raffreddamento	Congelamento	Rumorosità dB (A) re 1 pW	Consumo energetico kWh/anno[1]	Classe di efficienza energetica
Frigoriferi combinati da incasso																
iQ500																
☐ **KB96NSDD0**	1.940	●	●	●	●	●		●	●		381	284	98	34	204	D
☐ **KI96NSDD0**	1.940	●		●	●			●	●		290	215	75	34	184	D
☐ **KI86NSDB0**	1.775			●	●			●	●		260	184	76	33	120	B
☐ **KI86NSDD0**	1.775	●		●	●			●	●		260	184	76	35	186	D
Frigoriferi da incasso																
iQ700																
☐ **KI81FHOD0**	1.775	●	●	●	●	●	●				289	289		36	120	D
Congelatori da incasso																
iQ700																
☐ **GI81NHNE0**	1.775	●	●	●				●		●	212		212	35	235	E
Frigoriferi da libera installazione																
iQ700																
☐ **KF96RSBEA**			●		●	●		●			572	401	171	39	320	E

[1] Sulla base di risultati di prove standard per 24 ore. Il consumo effettivo dipende dalla modalità di utilizzo dell'apparecchio e dal luogo in cui è installato.

iQ700

Home Connect

pulseSteam | Individual Browning | TFT-Touch-display Pro | Assistente alla cottura con Controllo Vocale | Made in Germany

HN978GQB1

Forno combinato a microonde, impulsi di vapore e telecamera interna

iQ700

Home Connect

A+++ ↑ D A+

TFT-Touch-display Pro | Assistente alla cottura con Controllo Vocale | Porta con apertura automatica con Controllo Vocale | fullSteam Plus | Made in Germany

HS958KDB1

Forno full steam con apertura porta automatica

EAN	4242003902394	4242003904541
Finitura	Nero	Nero
Caratteristiche principali	• Home Connect • Sensore di doratura con telecamera: funzione di doratura • Display da 17 cm con tecnologia TFT touch Pro a colori e animazione • 27 funzioni di cottura tra cui: Aria Calda 4D, Funzione speciale per cibi congelati coolStart, Funzione pizza, Essiccazione • Funzione di riscaldamento rapido automatico • Autopulizia pirolitica activeClean • humidClean: pulizia idrolitica • Steam boost: aggiunta di vapore intensivo della durata di 3 minuti • Funzionamento “solo microonde” per riscaldare • Funzionamento combinato “forno multifunzione + microonde” • Assistente alla cottura anche con controllo vocale[1] • Potenza Max microonde: 800 W • 5 livelli di potenza per le microonde • Tecnologia Inverter • pulseSteam: aggiunta di vapore a 3 livelli d’intensità • varioSpeed • Temperatura da 30 °C a 300 °C • Porta con sistema di apertura e chiusura ammortizzata softMove • Volume cavità: 67 litri	• Home Connect • Display da 17 cm con tecnologia TFT touch Pro a colori e animazioni • 24 funzioni di cottura tra cui: Aria Calda 4D, Funzione speciale per cibi congelati coolStart, Funzione pizza, Essiccazione • Ulteriori funzioni presenti grazie alla cottura combinata con il vapore: Cottura a vapore 100%, fullSteam Plus 120°C, Rigenerazione cibi, Lievitazione, Scongelamento, Cottura sous-vide • Steam boost: aggiunta di vapore intensivo della durata di 3 minuti • Assistente alla cottura anche con controllo vocale[1] • Apertura automatica dello sportello anche con controllo vocale[1] • Funzione di riscaldamento rapido automatico • Programma di pulizia ecoClean Plus: pannelli catalitici nelle pareti laterali, nella parete posteriore e nel soffitto • humidClean: pulizia idrolitica • Regolazione della temperatura da 30 °C a 250 °C • Porta con sistema di apertura e chiusura ammortizzata softMove • Volume cavità: 71 l • Classe di efficienza energetica: A+
Dotazioni interne	• Guide telescopiche ad un livello, resistenti a pirolisi, microonde e cottura a vapore • Porta speciale per microonde con interno tutto in vetro • Illuminazione a LED	• Guide telescopiche varioClip ad un livello, con funzione stopSecurity integrata, resistenti alla cottura a vapore • Interno porta tutto in vetro • Illuminazione a LED
Altre caratteristiche	• Maniglia in vetro studioLine • Programma di decalcificazione • Funzione asciugatura • Capacità serbatoio dell’acqua: 1 litro • Sistema di cottura automatico cookControl Pro • roastingSensor Plus: sonda a triplo sensore • bakingSensor Plus: regola automaticamente tutto il processo di cottura dei cibi lievitati • Temperatura porta max. 30°	• Maniglia in vetro studioLine • Programma di decalcificazione • Funzione asciugatura • Capacità serbatoio dell’acqua: 1 litro • Sistema di cottura automatico cookControl Pro • roastingSensor Plus: sonda a triplo sensore • bakingSensor Plus: regola automaticamente tutto il processo di cottura dei cibi lievitati • Temperatura porta max. 40°
Accessori in dotazione	• 1 leccarda smaltata bassa • 1 griglia combinata • 1 leccarda universale smaltata profonda	• 1 leccarda universale smaltata profonda • 1 leccarda smaltata bassa • 1 griglia • 1 contenitore piccolo per cottura a vapore (forato) • 1 contenitore grande per cottura a vapore (forato) • 1 contenitore piccolo per cottura a vapore (non forato) • 1 spugna per pulizia

[1] Amazon, Alexa, Echo e tutti i relativi marchi sono di titolarità di Amazon.com, Inc. o sue società affiliate.

[1] Amazon, Alexa, Echo e tutti i relativi marchi sono di titolarità di Amazon.com, Inc. o sue società affiliate.

iQ700

Home Connect

A+++ ↑ D A+

Assistente alla cottura con Controllo Vocale | TFT-Touch-display Pro | fullSteam | Made in Germany

HS958GDD1

Forno full steam con collegamento idrico diretto

iQ700

Home Connect

Assistente alla cottura con Controllo Vocale | TFT-Touch-display Pro | pulseSteam | Made in Germany

HN978GMB1

Forno pirolitico combinato a microonde con impulsi di vapore

EAN	4242003902714	4242003902370
Finitura	Nero	Nero
Caratteristiche principali	• Home Connect • Collegamento idrico diretto • Display da 17 cm con tecnologia TFT touch Pro a colori e animazione • 24 funzioni di cottura tra cui: Aria Calda 4D, Funzione speciale per cibi congelati coolStart, Funzione pizza, Essiccazione • Ulteriori funzioni presenti grazie alla cottura combinata con il vapore: Cottura a vapore 100%, fullSteam Plus 120°C, Rigenerazione cibi, Lievitazione, Scongelamento, Cottura sous-vide • Steam boost: aggiunta di vapore intensivo della durata di 3 minuti • Assistente alla cottura anche con controllo vocale[1] • Funzione di riscaldamento rapido automatico • Programma di pulizia ecoClean Plus: pannelli catalitici nelle pareti laterali, nella parete posteriore e nel soffitto • humidClean: pulizia idrolitica • Regolazione della temperatura da 30 °C a 250 °C • Porta con sistema di apertura e chiusura ammortizzata softMove • Volume cavità: 71 l • Classe di efficienza energetica: A+	• Home Connect • Display da 17 cm con tecnologia TFT touch Pro a colori e animazione • 27 funzioni di cottura tra cui: Aria Calda 4D, Funzione speciale per cibi congelati coolStart, Funzione pizza, Essiccazione • Steam boost: aggiunta di vapore intensivo della durata di 3 minuti • Funzione di riscaldamento rapido automatico • Autopulizia pirolitica activeClean • humidClean: pulizia idrolitica • Funzionamento “solo microonde” per riscaldare • Funzionamento combinato “forno multifunzione + microonde” • Assistente alla cottura anche con controllo vocale[1] • Potenza Max microonde: 800 W • 5 livelli di potenza per le microonde • Tecnologia Inverter • pulseSteam: aggiunta di vapore a 3 livelli d’intensità • varioSpeed • Temperatura da 30 °C a 300 °C • Porta con sistema di apertura e chiusura ammortizzata softMove • Volume cavità: 67 litri
Dotazioni interne	• Guide telescopiche varioClip ad un livello, con funzione stopSecurity integrata, resistenti alla cottura a vapore • Interno porta tutto in vetro • Illuminazione a LED	• Guide telescopiche ad un livello, resistenti a pirolisi, microonde e cottura a vapore • Porta speciale per microonde con interno tutto in vetro • Illuminazione a LED
Altre caratteristiche	• Maniglia in vetro studioLine • Programma di decalcificazione • Funzione asciugatura • Sistema di cottura automatico: cookControl Pro • roastingSensor Plus: sonda a triplo sensore • bakingSensor Plus: regola automaticamente tutto il processo di cottura dei cibi lievitati • Temperatura porta max. 40 °C	• Maniglia in vetro studioLine • Programma di decalcificazione • Funzione asciugatura • Capacità serbatoio dell’acqua: 1 litro • Sistema di cottura automatico cookControl Pro • roastingSensor Plus: sonda a triplo sensore • Temperatura porta max. 30°
Accessori in dotazione	• 1 leccarda universale smaltata profonda • 1 leccarda smaltata bassa • 1 griglia • 1 contenitore piccolo per cottura a vapore (forato) • 1 contenitore grande per cottura a vapore (forato) • 1 contenitore piccolo per cottura a vapore (non forato) • 1 spugna per pulizia	• 1 leccarda smaltata bassa • 1 griglia combinata • 1 leccarda universale smaltata profonda

[1] Amazon, Alexa, Echo e tutti i relativi marchi sono di titolarità di Amazon.com, Inc. o sue società affiliate.

[1] Amazon, Alexa, Echo e tutti i relativi marchi sono di titolarità di Amazon.com, Inc. o sue società affiliate.

iQ700

Home Connect

A+++ A D A+

Assistente alla cottura con Controllo Vocale | TFT-Touch-display Pro | fullSteam Plus | Made in Germany

HS958GCB1

Forno full steam

iQ700

Home Connect

Assistente alla cottura con Controllo Vocale | TFT-Touch-display Plus | Made in Germany

HM976GMB1

Forno pirolitico combinato a microonde

EAN	4242003902684	4242003902301
Finitura	Nero	Nero
Caratteristiche principali	• Home Connect • Display da 17 cm con tecnologia TFT touch Pro a colori e animazione • 23 funzioni di cottura tra cui: Aria Calda 4D, Funzione speciale per cibi congelati coolStart, Funzione pizza • Ulteriori funzioni presenti grazie alla cottura combinata con il vapore: Cottura a vapore 100%, fullSteam Plus 120°C, Rigenerazione cibi, Lievitazione, Scongelamento, Cottura sous-vide • Steam boost: aggiunta di vapore intensivo della durata di 3 minuti • Assistente alla cottura anche con controllo vocale[1] • Funzione di riscaldamento rapido automatico • Programma di pulizia ecoClean Plus: pannelli catalitici nelle pareti laterali, nella parete posteriore e nel soffitto • humidClean: pulizia idrolitica • Regolazione della temperatura da 30 °C a 250 °C • Porta con sistema di apertura e chiusura ammortizzata softMove • Volume cavità: 71 l • Classe di efficienza energetica: A+	• Home Connect • Display da 10 cm con tecnologia TFT touch Plus a colori e animazione • 19 funzioni di cottura tra cui: Aria Calda 4D, Funzione speciale per cibi congelati coolStart, Funzione pizza • Modalità di riscaldamento addizionali: Microonde, Combinato microonde • Assistente alla cottura anche con controllo vocale[1] • Potenza max. microonde: 800 W • 5 livelli di potenza • Tecnologia Inverter • Funzione di riscaldamento rapido automatico • Autopulizia pirolitica activeClean • humidClean: pulizia idrolitica • varioSpeed • Regolazione della temperatura da 30 °C a 300 °C • Porta con sistema di apertura e chiusura ammortizzata softMove • Volume cavità: 67 l
Dotazioni interne	• Guide telescopiche varioClip ad un livello, con funzione stopSecurity integrata, resistenti alla cottura a vapore • Interno porta tutto in vetro • Illuminazione a LED	• Guide telescopiche ad un livello, resistenti a pirolisi e microonde • Porta speciale per microonde con interno tutto in vetro • Illuminazione a LED
Altre caratteristiche	• Maniglia in vetro studioLine • Programma di decalcificazione • Funzione asciugatura • Capacità serbatoio dell'acqua: 1 litro • Sistema di cottura automatico: cookControl Pro • roastingSensor Plus: sonda a triplo sensore • Temperatura porta max. 40 °C	• Maniglia in vetro studioLine • Funzione asciugatura • Sistema di cottura automatico: cookControl Pro • roastingSensor Plus: sonda a triplo sensore • Porta coolGlass: temperatura porta max. 30 °C
Accessori in dotazione	• 1 leccarda universale smaltata profonda • 1 leccarda smaltata bassa • 1 griglia • 1 contenitore piccolo per cottura a vapore (forato) • 1 contenitore grande per cottura a vapore (forato) • 1 contenitore piccolo per cottura a vapore (non forato) • 1 spugna per pulizia	• 1 leccarda universale smaltata profonda • 1 leccarda smaltata bassa • 1 griglia

[1] Amazon, Alexa, Echo e tutti i relativi marchi sono di titolarità di Amazon.com, Inc. o sue società affiliate.

[1] Amazon, Alexa, Echo e tutti i relativi marchi sono di titolarità di Amazon.com, Inc. o sue società affiliate.

iQ700

Home Connect

Assistente alla cottura con Controllo Vocale

TFT-Touch-display Plus

Made in Germany

HM936GCB1

Forno combinato a microonde

iQ700

Home Connect

A+++ D A

Assistente alla cottura con Controllo Vocale

TFT-Touch-display Plus

Made in Germany

HB976GKB1

Forno pirolitico

EAN	4242003902295	4242003902080
Finitura	Nero	Nero
Caratteristiche principali	• Home Connect • Display da 10 cm con tecnologia TFT touch Plus a colori e animazione • 19 funzioni di cottura tra cui: Aria Calda 4D, Funzione speciale per cibi congelati coolStart, Funzione pizza • Modalità di riscaldamento addizionali: Microonde, Combinato microonde • Assistente alla cottura anche con controllo vocale[1] • Potenza max. microonde: 800 W • 5 livelli di potenza • Tecnologia Inverter • Funzione di riscaldamento rapido automatico • Sistema di pulizia ecoClean: pannello catalitico nella parete posteriore • humidClean: pulizia idrolitica • varioSpeed • Regolazione della temperatura da 30 °C a 300 °C • Porta con sistema di apertura e chiusura ammortizzata softMove • Volume cavità: 67 l	• Home Connect • Display da 10 cm touch con tecnologia TFT touch Plus a colori e animazione • 13 funzioni di cottura tra cui: Aria Calda 4D, Funzione speciale per cibi congelati coolStart, Funzione pizza • Funzione di riscaldamento rapido automatico • Autopulizia pirolitica activeClean • humidClean: pulizia idrolitica • Assistente alla cottura anche con controllo vocale[1] • Regolazione della temperatura da 30 °C a 300 °C • Porta con sistema di apertura e chiusura ammortizzata softMove • Volume cavità: 71 l • Classe di efficienza energetica: A+
Dotazioni interne	• Guide telescopiche ad un livello, resistenti a microonde • Porta speciale per microonde con interno tutto in vetro • Illuminazione a LED	• Guide telescopiche varioClip ad un livello, con funzione stopSecurity integrata, resistenti a pirolisi • Interno porta tutto in vetro • Illuminazione a LED
Altre caratteristiche	• Maniglia in vetro studioLine • Funzione asciugatura • Sistema di cottura automatico: cookControl Pro • roastingSensor Plus: sonda a triplo sensore • Temperatura porta max. 40 °C	• Maniglia in vetro studioLine • Funzione asciugatura • Sistema di cottura automatico: cookControl Plus • Porta coolGlass: temperatura porta max. 30 °C
Accessori in dotazione	• 1 leccarda universale smaltata profonda • 1 leccarda smaltata bassa • 1 griglia	• 1 leccarda universale smaltata profonda • 1 leccarda smaltata bassa • 1 griglia

[1] Amazon, Alexa, Echo e tutti i relativi marchi sono di titolarità di Amazon.com, Inc. o sue società affiliate.

[1] Amazon, Alexa, Echo e tutti i relativi marchi sono di titolarità di Amazon.com, Inc. o sue società affiliate.

iQ700

Home Connect

A+++ ↑ D A+

Assistente alla cottura con Controllo Vocale

auto cookControl Plus

Made in Germany

HB934GAB1

Forno multifunzione

iQ500

Home Connect

A+++ ↑ D A+

Assistente alla cottura con Controllo Vocale

added Steam

Made in Germany

HR478G5B7F

Forno added Steam pirolitico

	iQ700	iQ500
EAN	4242003901991	4242003956779
Finitura	Nero	Nero
Caratteristiche principali	• Home Connect • Display da 9 cm con tecnologia TFT touch a colori e animazione • 13 funzioni di cottura tra cui: Aria Calda, Funzione speciale per cibi congelati coolStart, Funzione pizza • Funzione di riscaldamento rapido automatico • Programma di pulizia ecoClean: pannelli catalitici nella parete posteriore • humidClean: pulizia idrolitica • Assistente alla cottura anche con controllo vocale[1] • Regolazione della temperatura da 30 °C a 300 °C • Porta con sistema di apertura e chiusura ammortizzata softMove • Volume cavità: 71 l • Classe di efficienza energetica: A+	• Home Connect • Display digitale LCD bianco • lightControl: manopole di design retroilluminate • 11 funzioni di cottura: Cottura multiLevel 3D, Riscaldamento superiore e inferiore, Grill ventilato, Grill a superficie grande, Funzione pizza, Funzione speciale per cibi congelati coolStart, Aria calda delicata • Ulteriori funzioni presenti grazie alla cottura combinata con il vapore: rigenerazione cibi, aria calda 3D, grill ventilato, riscaldamento superiore e inferiore • Funzione di riscaldamento rapido automatico • Autopulizia pirolitica activeClean • Programmi automatici autoCook: 30 • Assistente alla cottura anche con controllo vocale[1] • Porta con sistema di apertura e chiusura ammortizzata softMove • Orologio elettronico con programmazione inizio e fine cottura • Regolazione della temperatura da 30 °C a 275 °C • Volume cavità: 71 l • Capacità serbatoio: 0,2 l • Classe di efficienza energetica: A+
Dotazioni interne	• Guide telescopiche varioClip ad un livello, con funzione stopSecurity integrata • Interno porta tutto in vetro • Illuminazione interna alogena	• Guide telescopiche varioclip ad un livello con funzione stopSecurity integrata • Interno porta tutto in vetro • Sonda roastingSensor ad un punto di misurazione • illuminazione interna alogena
Altre caratteristiche	• Maniglia in vetro studioLine • Funzione asciugatura • Sistema di cottura automatico: cookControl Plus • Porta coolGlass: temperatura porta max. 40 °C	• Porta coolGlass: temperatura porta max. 30 °C • Programma di decalcificazione
Accessori in dotazione	• 1 leccarda universale smaltata profonda • 1 leccarda smaltata bassa • 1 griglia	• 1 leccarda universale smaltata • 1 leccarda smaltata bassa • 1 griglia combinata

[1] Amazon, Alexa, Echo e tutti i relativi marchi sono di titolarità di Amazon.com, Inc. o sue società affiliate.

[1] Amazon, Alexa, Echo e tutti i relativi marchi sono di titolarità di Amazon.com, Inc. o sue società affiliate.

iQ500

Home Connect

A+++ ↑ D A+

Assistente alla cottura con Controllo Vocale

HB478G5B7

Forno pirolitico

EAN	4242003956076
Finitura	Nero
Caratteristiche principali	• Home Connect • Display digitale LCD bianco • lightControl: manopole di design retroilluminate • 8 funzioni di cottura: Cottura multiLevel 3D, Riscaldamento superiore e inferiore, Grill ventilato, Grill a superficie grande, Funzione pizza, Funzione speciale per cibi congelati coolStart, Cottura a bassa temperatura, Aria calda delicata • Funzione di riscaldamento rapido automatico • Autopulizia pirolitica activeClean • Programmi automatici autoCook: 30 • Assistente alla cottura anche con controllo vocale[1] • Porta con sistema di apertura e chiusura ammortizzata softMove • Orologio elettronico con programmazione inizio e fine cottura • Regolazione della temperatura da 30 °C a 275 °C • Volume cavità: 71 l • Classe di efficienza energetica: A+
Dotazioni interne	• Guide telescopiche varioclip ad un livello con funzione stopSecurity integrata • Interno porta tutto in vetro • Sonda roastingSensor ad un punto di misurazione • illuminazione interna alogena
Altre caratteristiche	• Porta coolGlass: temperatura porta max. 30 °C
Accessori in dotazione	• 1 leccarda universale smaltata • 1 leccarda smaltata bassa • 1 griglia combinata

[1] Amazon, Alexa, Echo e tutti i relativi marchi sono di titolarità di Amazon.com, Inc. o sue società affiliate.

iQ700

Home Connect

Assistente alla cottura con Controllo Vocale

auto cookControl Pro

Made in Germany

CM978GNB1

Forno compatto pirolitico combinato a microonde

iQ700

Home Connect

A+++ ↑ D A+

Assistente alla cottura con Controllo Vocale

auto cookControl Plus

Made in Germany

CS958GCB1

Forno compatto full steam

EAN	4242003901410	4242003901519
Finitura	Nero	Nero
Caratteristiche principali	• Home Connect • Display da 17 cm con tecnologia TFT touch Pro a colori e animazioni • 21 funzioni di cottura tra cui: Aria Calda 4D, Funzione pizza, Funzione speciale per cibi congelati coolStart, Essiccazione • Funzione di riscaldamento rapido automatico • Autopulizia pirolitica activeClean • humidClean: pulizia idrolitica • Modalità di riscaldamento addizionali: Microonde, Combinato microonde • Assistente alla cottura anche con controllo vocale[1] • Potenza max. microonde: 900 W • 5 livelli di potenza per le microonde • Tecnologia Inverter • varioSpeed • Regolazione della temperatura da 30 °C a 300 °C • Porta con sistema di apertura e chiusura ammortizzata softMove • Volume cavità: 45 l	• Home Connect • Display da 17 cm con tecnologia TFT touch Pro a colori e animazioni • 23 funzioni di cottura tra cui: Aria Calda 4D, Funzione pizza, Funzione speciale per cibi congelati coolStart • Ulteriori funzioni presenti grazie alla cottura combinata con il vapore: Cottura a vapore 100%, fullSteam Plus 120°C, Rigenerazione cibi, Lievitazione, Scongelamento, Cottura sous-vide • Steam boost: aggiunta di vapore intensivo della durata di 3 minuti • Assistente alla cottura anche con controllo vocale[1] • Funzione di riscaldamento rapido automatico • Pannelli catalitici con programma di pulizia ecoClean Plus per parete posteriore, pareti laterali e soffitto • humidClean: pulizia idrolitica • Regolazione della temperatura da 30 °C a 250 °C • Porta con sistema di apertura e chiusura ammortizzata softMove • Volume cavità: 47 l • Classe di efficienza energetica: A+
Dotazioni interne	• Guide telescopiche ad un livello, resistenti a pirolisi e microonde • Porta speciale per microonde con interno tutto in vetro • Illuminazione a LED	• Guide telescopiche varioClip ad un livello, con funzione stopSecurity integrata, resistenti alla cottura a vapore • Interno porta tutto in vetro • Illuminazione a LED
Altre caratteristiche	• Maniglia in vetro studioLine • Funzione asciugatura • Sistema di cottura automatico: cookControl Pro • roastingSensor Plus: sonda a triplo sensore • bakingSensor Plus: regola automaticamente tutto il processo di cottura dei cibi lievitati • Temperatura porta max. 30 °C	• Maniglia in vetro studioLine • Programma di decalcificazione • Funzione asciugatura • Sistema di cottura automatico: cookControl Pro • Capacità serbatoio dell'acqua: 1 litro • roastingSensor Plus: sonda a triplo sensore • Temperatura porta max. 40 °C
Accessori in dotazione	• 1 leccarda smaltata bassa • 1 griglia combinata • 1 leccarda universale smaltata profonda	• 1 leccarda smaltata bassa • 1 leccarda universale smaltata profonda • 1 griglia • 1 contenitore piccolo per cottura a vapore (forato) • 1 contenitore extra grande per cottura a vapore (forato) • 1 contenitore piccolo per cottura a vapore (non forato) • 1 spugna per pulizia

[1] Amazon, Alexa, Echo e tutti i relativi marchi sono di titolarità di Amazon.com, Inc. o sue società affiliate.

[1] Amazon, Alexa, Echo e tutti i relativi marchi sono di titolarità di Amazon.com, Inc. o sue società affiliate.

iQ700

Home Connect

Assistente alla cottura con Controllo Vocale

auto cookControl Plus

Made in Germany

CM936GCB1

Forno compatto combinato a microonde

iQ700

cookControl

CE932GXB1

Microonde da incasso

EAN	4242003901366	4242003906507
Finitura	Nero	Nero
Caratteristiche principali	• Home Connect • Display da 10 cm con tecnologia TFT touch Plus a colori • e animazione • 19 funzioni di cottura tra cui: Aria Calda 4D, Funzione • pizza, Funzione speciale per cibi congelati coolStart • Funzione di riscaldamento rapido automatico • Modalità di riscaldamento addizionali: Microonde, Combinato microonde • Assistente alla cottura anche con controllo vocale[1] • Potenza max. microonde: 900 W • 5 livelli di potenza per le microonde • Tecnologia Inverter • Porta con sistema di apertura e chiusura ammortizzata softMove • Pannelli catalitici con programma di pulizia ecoClean per parete posteriore • humidClean: pulizia idrolitica • varioSpeed • Regolazione della temperatura da 30 °C a 300 °C • Volume cavità: 45 l	• Display da 9 cm con tecnologia TFT touch a colori e animazione • Potenza max. microonde: 1000 W • 5 livelli di potenza • Tecnologia inverter • 3 programmi automatici di scongelamento • 4 programmi automatici di cottura con la funzione microonde • 10 programmi automatici • Orologio elettronico con programmazione inizio e fine cottura • Porta con sistema di chiusura ammortizzata • Volume cavità: 36 l
Dotazioni interne	• Guide telescopiche ad un livello, resistenti alle microonde • Porta speciale per microonde con interno tutto in vetro • Illuminazione a LED	• Porta speciale per microonde con interno tutto in vetro • Illuminazione a LED • Base in vetro senza piatto rotante
Altre caratteristiche	• Maniglia in vetro studioLine • Funzione asciugatura • Sistema di cottura automatico: cookControl Pro • roastingSensor Plus: sonda a triplo sensore • Temperatura porta max. 40 °C	• Maniglia in vetro studioLine • Porta a ribalta • Durata massima impostabile: 90 minuti
Accessori in dotazione	• 1 leccarda universale smaltata profonda • 1 griglia combinata	• 1 griglia

[1] Amazon, Alexa, Echo e tutti i relativi marchi sono di titolarità di Amazon.com, Inc. o sue società affiliate.

iQ500

CM485AGB1

Forno compatto combinato a microonde

iQ700

BF922L1B1

Microonde da incasso

EAN	4242003960516	4242003906736
Finitura	Nero	Nero
Caratteristiche principali	• Display digitale LCD bianco • lightControl: manopole di design retroilluminate • 5 funzioni cottura: Aria Calda ventilata, cottura a microonde, Grill ventilato, Grill a superficie grande, Mantenere in caldo • 15 programmi automatici • Orologio elettronico con programmazione inizio e fine cottura • Regolazione della temperatura da 40 °C a 230 °C • Volume cavità: 44 l • Massima potenza microonde: 900 W • 5 livelli di potenza	• Display da 9 cm con tecnologia TFT touch a colori e animazione • Potenza max. microonde: 900 W • 5 livelli di potenza • Tecnologia Inverter • 3 programmi automatici di scongelamento • 4 programmi automatici di cottura con la funzione microonde • 7 programmi automatici • Orologio elettronico con programmazione inizio e fine cottura • Volume cavità: 21 l
Dotazioni interne	• Base in vetro senza piatto rotante • Cavità in acciaio inox • Illuminazione a LED	• Base in vetro senza piatto rotante • Porta speciale per microonde con interno tutto in vetro • Illuminazione a LED
Altre caratteristiche	• Porta a ribalta • Potenza grill: 1,75 kW • Durata massima impostabile: 90 minuti	• Porta a bandiera con cerniere a sinistra • Durata massima impostabile: 90 minuti
Accessori in dotazione	• 1 griglia	

iQ700

Home Connect

autoMilk Clean

CT918L1B0

Macchina del caffè automatica

EAN	4242003895597
Finitura	Nero
Caratteristiche principali	• Home Connect • Display da 17 cm con tecnologia TFT touch Pro a colori e animazioni • Capienza serbatoio estraibile: 2,4 l • 7 bevande oneTouch selezionabili al tocco di un tasto • aromaDouble Shot: Caffè extra forte • Temperatura dell'acqua regolabile per ogni bevanda • myCoffee: salva fino a 30 bevande preferite • oneTouch DoubleCup: preparazione di due tazze contemporaneamente • Messaggio di avviso quando caffè e acqua stanno per terminare • Sistema sensoFlow: innovativo sistema di riscaldamento che garantisce un'ottimale temperatura dell'acqua • Volume tazza singola 20-400 ml • Erogatore caffè/latte regolabile in altezza fino a 15 cm • Utilizzo flessibile del contenitore del latte: è possibile utilizzare quello in dotazione o qualsiasi altro contenitore (es. cartone del latte) • Pressione d'esercizio: 19 bar • autoMilk Clean: pulizia automatica dell'erogatore di latte a vapore dopo ogni erogazione • Programma di pulizia e di decalcificazione completamente automatico • Avviso automatico di cambio filtro, decalcificazione e pulizia
Dotazioni interne	• silentCeram Drive: pregiato macinacaffè in ceramica • Unità d'infusione estraibile per una pulizia semplice sotto acqua corrente • Tutte le componenti dell'erogatore per il latte sono estraibili e facili da pulire, anche in lavastoviglie • Vassoio raccogligocce estraibile • Contenitore chicchi di caffè (max 400 g) con coperchio
Accessori in dotazione	• Manuale rapido integrato nel prodotto • Accessori inclusi: 1 cucchiaio dosatore, 1 striscia per stabilire la durezza acqua, 1 tubo collegamento per bocchetta latte, 1 contenitore del latte, 9 viti di montaggio

iQ700

BV910E1B1

Cassetto sous-vide

iQ700

Home Connect

BI910C1B1

Cassetto Scaldavivande

EAN	4242003909638	4242003910276
Finitura	Nero	Nero
Caratteristiche principali	• Altezza: 14 cm • Volume cavità: 8 l • Capacità fino a 10 kg • Tasti touch • Apertura push&pull • 3 livelli di sottovuoto all'interno della camera, max 99% • 3 livelli di sottovuoto all'esterno della camera, max. 90% • Riconoscimento automatico della modalità sottovuoto all'esterno della camera	• Altezza: 14 cm • Volume cavità: 20 l • Capacità fino a 25 kg • Tasti touch • Max. capienza: 64 tazzine da caffè o 12 piatti • Apertura push&pull • Controllo temperatura a 6 livelli • Programmi: Cottura a bassa temperatura, Mantenere in caldo, Riscaldamento piatti , Riscaldamento tazze

Serie	iQ700
Modelli	HN978GQB1, HN978GMB1, HS958KDB1, HS958GCB1
Tipologia	Forni con vapore combinato con microonde da incasso, Forni da incasso a vapore

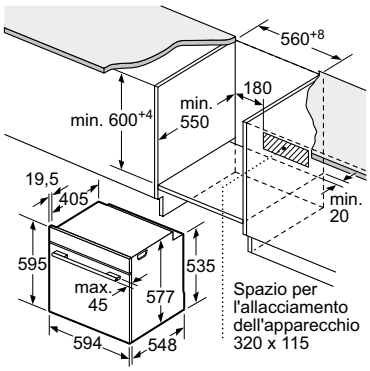

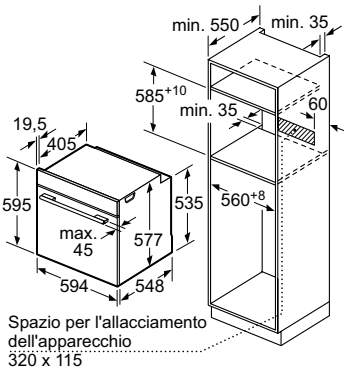

Se l'apparecchio viene montato sotto un piano di cottura deve essere rispettato il seguente spessore del piano di lavoro (event. incl. sottostruttura).

Tipo di piano di cottura	**Spessore del piano di lavoro min.**	
	rialzato	a filo
Piano di cottura a induzione	37 mm	38 mm
Piano di cottura con sistema a induzione sull'intera superficie	47 mm	48 mm
Piano di cottura a gas	30 mm	38 mm
Piano di cottura elettrico	27 mm	30 mm

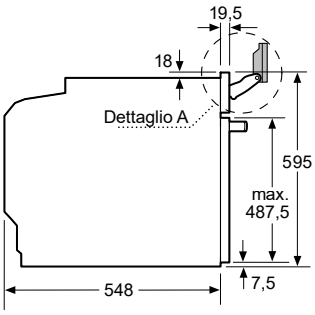

Prestare attenzione all'area di rotazione del pannello!

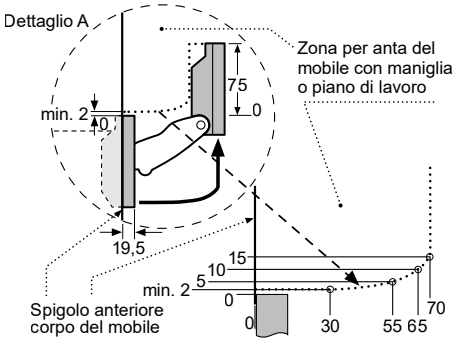

Dimensioni in mm

Serie	iQ700	iQ700
Modelli	HS958GDD1	HM976GMB1, HM936GCB1, HB976GKB1, HB934GAB1
Tipologia	Forno da incasso a vapore	Forni combinati con microonde da incasso, Forni da incasso

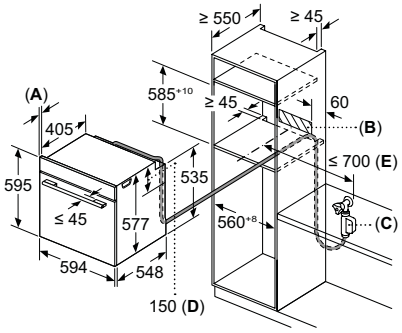

A: 19,5 mm
B: Spazio per il collegamento dell'apparecchio 320 x 115 mm

C: L'allacciamento alla rete idrica per il tubo di carico deve sempre essere accessibile

D: L'allacciamento alla rete idrica deve trovarsi 150 mm più in basso rispetto al bordo superiore dell'apparecchio

E: Misurato dal centro dell'apparecchio

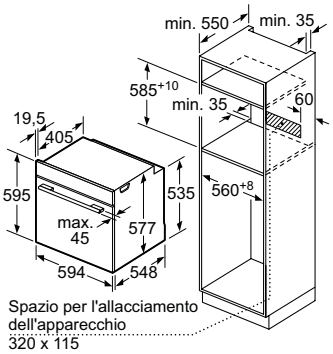

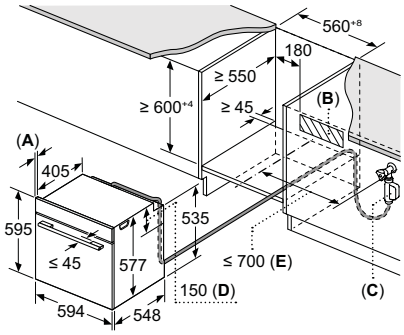

A: 19,5 mm
B: Spazio per il collegamento dell'apparecchio 320 x 115 mm

C: L'allacciamento alla rete idrica per il tubo di carico deve sempre essere accessibile

D: L'allacciamento alla rete idrica deve trovarsi 150 mm più in basso rispetto al bordo superiore dell'apparecchio

E: Misurato dal centro dell'apparecchio

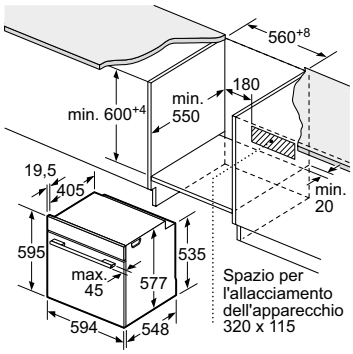

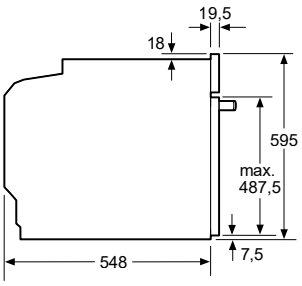

Dimensioni in mm

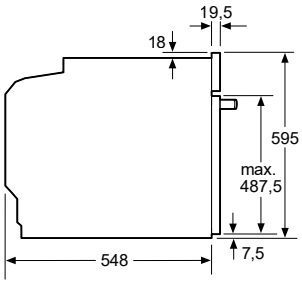

Dimensioni in mm

Serie	iQ500	iQ700
Modelli	HR478G5B7F, HB478G5B7	CM978GNB1, CM936GCB1
Tipologia	Forno added Steam pirolitico, Forno pirolitico	Forni compatti combinati con microonde da incasso

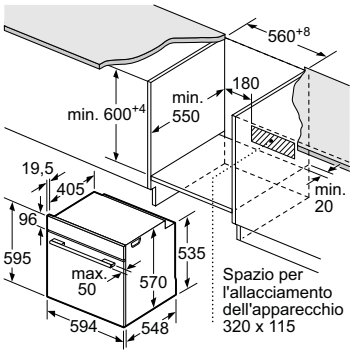

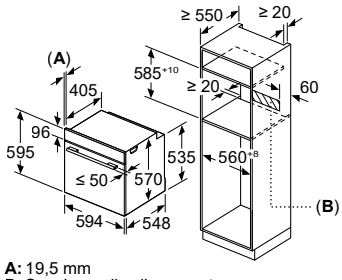

A: 19,5 mm
B: Spazio per il collegamento dell'apparecchio 320 x 115 mm

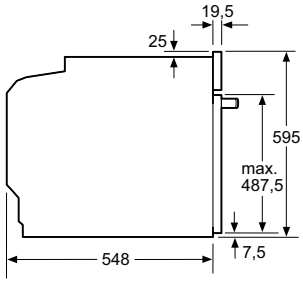

Montaggio con un piano di cottura.

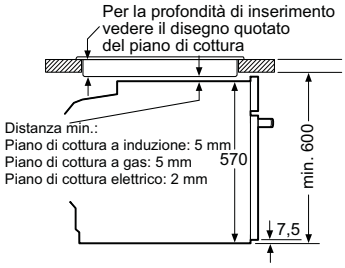

Dimensioni in mm

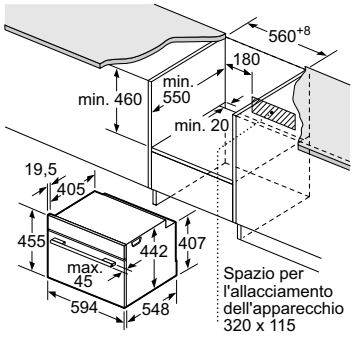

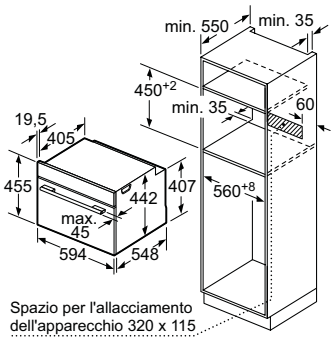

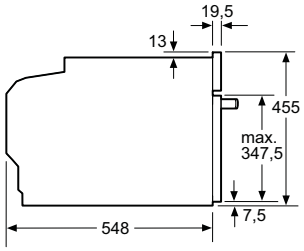

Montaggio con un piano di cottura.

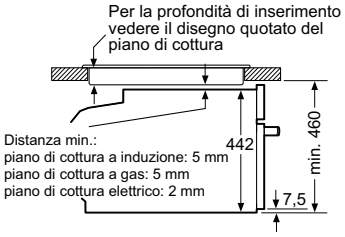

Dimensioni in mm

Serie	iQ700	iQ700
Modelli	CS958GCB1	CE932GXB1
Tipologia	Forno da incasso compatto a vapore	Microonde da incasso

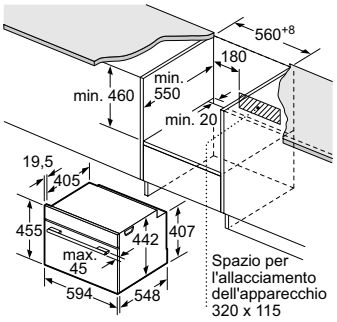

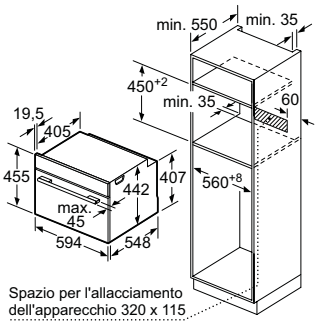

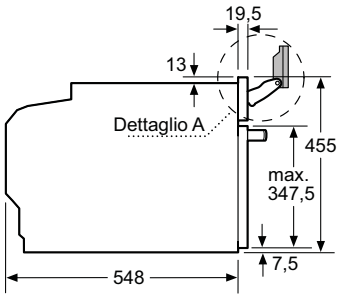

Prestare attenzione all'area di rotazione del pannello!

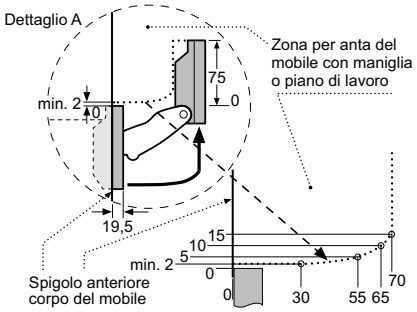

Montaggio con un piano di cottura.

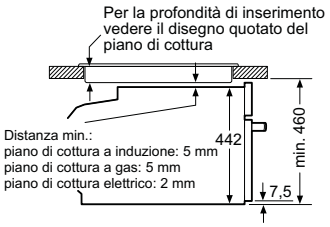

Dimensioni in mm

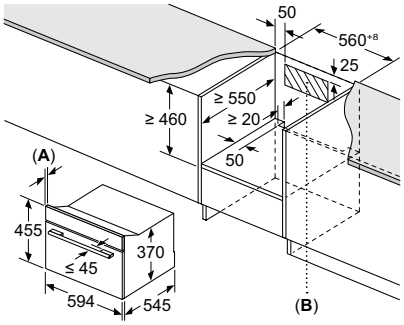

A: 19,5 mm

B: Spazio per l'allacciamento dell'apparecchio 300 x 200 mm

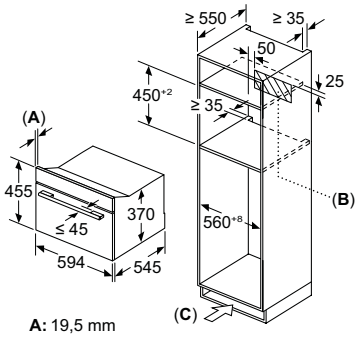

A: 19,5 mm

B: Spazio per l'allacciamento dell'apparecchio 300 x 200 mm

C: Aerazione nello zoccolo ≥ 50 cm²

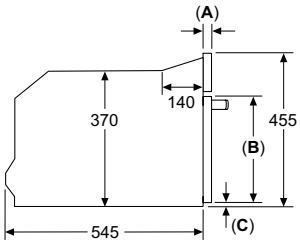

A: 19,5 mm
B: ≤ 347,5 mm
C: 7,5 mm

Dimensioni in mm

Serie	iQ500
Modello	CM485AGB1
Tipologia	Forno compatto combinato a microonde

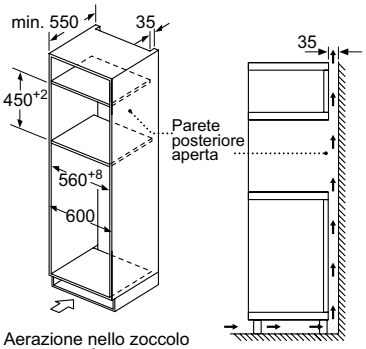

Aerazione nello zoccolo min. 50 cm²

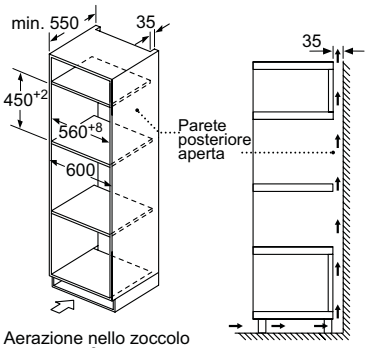

Aerazione nello zoccolo min. 50 cm²

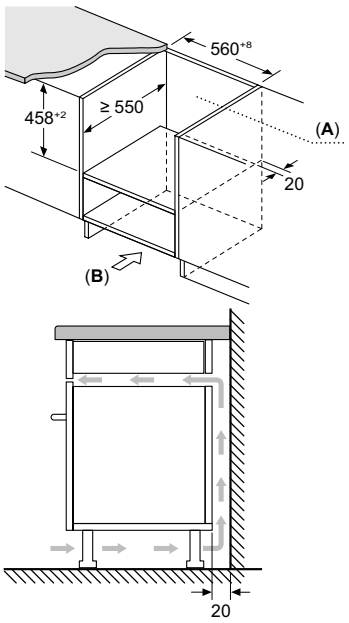

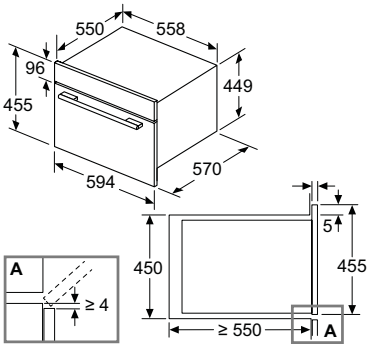

A: Parete posteriore aperta

B: Aerazione nello zoccolo ≥ 50 cm²

Dimensioni in mm

Serie	iQ700	iQ700
Modelli	BF922L1B1	CT918L1B0
Tipologia	Microonde da incasso	Macchina del caffè automatica

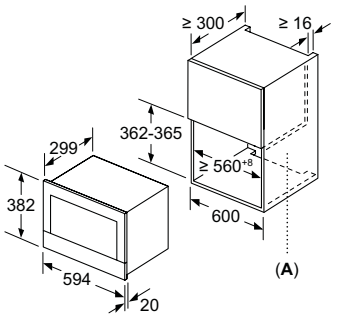

A: parete posteriore aperta

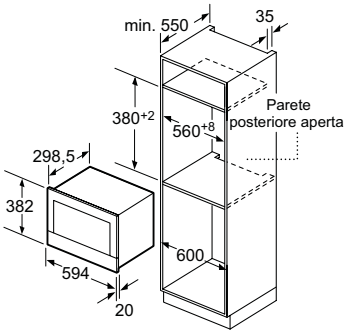

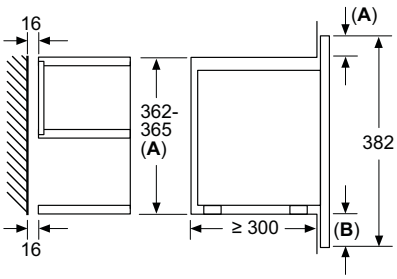

A: sporgenza in alto:
nicchia 362: 6 mm
nicchia 365: 3 mm
B: sporgenza in basso: 14 mm

Dimensioni in mm

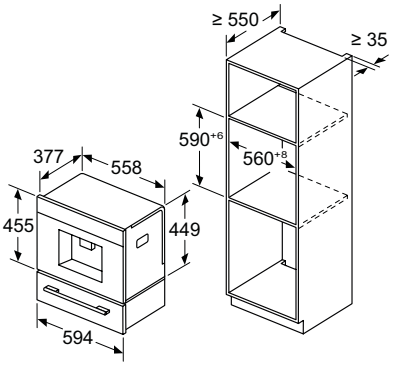

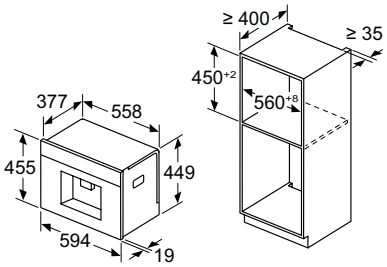

I contenitori del caffè e dell'acqua sono rimossi dalla parte anteriore
Altezza di installazione consigliata 950–1450 mm

Installazione ad angolo a sinistra

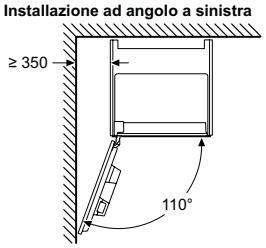

Se si usa il limitatore per cerniera a 92°, la distanza min. dalla parete è di soli 100 mm

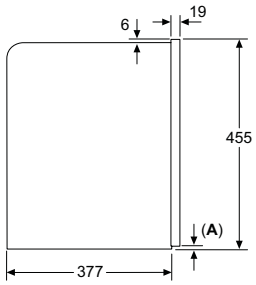

A: 7,5 mm

Dimensioni in mm

Serie	iQ700	iQ700
Modelli	BV910E1B1	BI910C1B1
Tipologia	Cassetto sous-vide 14cm	Cassetto Scaldavivande

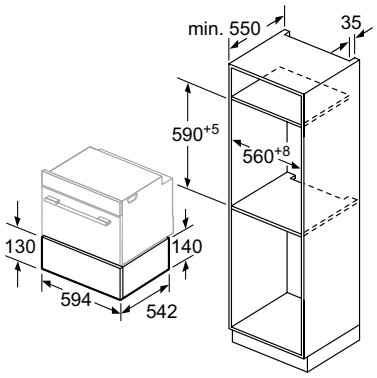

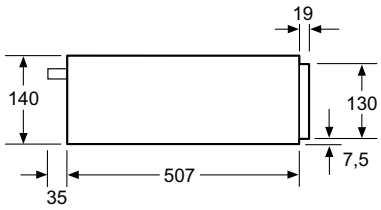

Sopra un cassetto per il sottovuoto possono essere installati forni compatti con un'altezza apparecchio di 455 mm.
Non è necessario un ripiano intermedio.

Dimensioni in mm

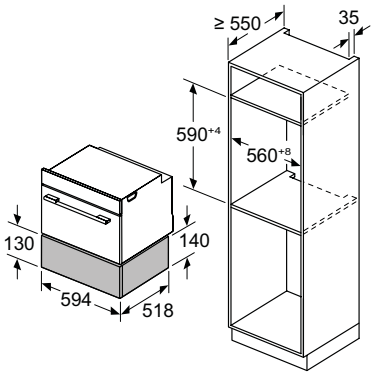

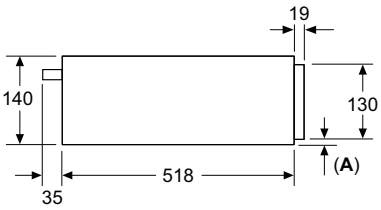

A: 7,5 mm

Sopra lo scaldavivande è possibile montare forni compatti con altezza apparecchio 455 mm senza ripiano intermedio

Dimensioni in mm

iQ700

Nuovo

Home Connect

A*** ↑ D B

flexInduction | climateControl sensor | fryingSensor Plus

EX87BNX68E

InductionAir Plus: piano ad induzione con ventilazione integrata 80 cm

iQ700

Nuovo

Home Connect

A*** ↑ D B

flexInduction | climateControl sensor | fryingSensor Plus

EX80BNX68E

InductionAir Plus: piano ad induzione con ventilazione integrata 80 cm

EAN	4242003973042	4242003973059
Materiale	Vetroceramica Black Matt con finitura topClass: profili laterali in black steel	Vetroceramica Black Matt per montaggio a filo top
Caratteristiche principali	• Finitura Black Matt: riduce fino a 5 volte la visibilità di • eventuali graffi • FlexInduction: 2 zone flexInduction • Dual LightSlider: permette di selezionare e di unire facilmente le diverse zone di cottura • HomeConnect • CookingSensor Plus ready: monitora costantemente e regola automaticamente la temperatura del contenuto della pentola (sensore HZ39050 da acquistare separatamente) • FryingSensor Plus con 5 livelli di temperatura • PowerMove Plus: divide verticalmente la superficie di cottura in 3 zone di potenze diverse • flexMotion: trasferimento automatico delle impostazioni selezionate da una zona ad un'altra • Regolazione elettronica a 17 livelli • Rilevamento elettronico presenza pentole • PanTurbo: funzione "turbo" per riscaldare velocemente le padelle • Funzione PowerBoost per ogni zona di cottura • Funzione reStart • Timer fine cottura, contaminuti e cronometro • Funzione mantenimento in caldo per ogni zona di cottura • Classe di efficienza energetica: B	• Finitura Black Matt: riduce fino a 5 volte la visibilità di • eventuali graffi • FlexInduction: 2 zone flexInduction • Dual LightSlider: permette di selezionare e di unire facilmente le diverse zone di cottura • HomeConnect • CookingSensor Plus ready: monitora costantemente e regola automaticamente la temperatura del contenuto della pentola (sensore HZ39050 da acquistare separatamente) • FryingSensor Plus con 5 livelli di temperatura • PowerMove Plus: divide verticalmente la superficie di cottura in 3 zone di potenze diverse • flexMotion: trasferimento automatico delle impostazioni selezionate da una zona ad un'altra • Regolazione elettronica a 17 livelli • Rilevamento elettronico presenza pentole • Funzione PowerBoost per ogni zona di cottura • Funzione reStart • Timer fine cottura, contaminuti e cronometro • Funzione mantenimento in caldo per ogni zona di cottura • Classe di efficienza energetica: B
Caratteristiche principali dell'unità aspirante integrata	• Motore iQdrive con ventola senza spazzole, silenzioso ed efficiente • Ottimizzato aerodinamicamente per fornire alte prestazioni di estrazione • 17 livelli di potenza controllati elettronicamente più 2 livelli di potenza intensivi • Sensore di qualità dell'aria Climate control sensor: aspirazione completamente automatica regolata in base ai fumi e odori rilevati • Funzionamento ad espulsione o a ricircolo • Funzionamento post cottura automatico (30 min/12 min) • Profilo centrale in vetroceramica, resistente al calore e lavabile in lavastoviglie • Unità filtrante facilmente e completamente rimovibile e lavabile in lavastoviglie • Filtri antigrasso a 12 strati per un'altissima efficienza filtrante (94%) • Kit di montaggio acquistabili separatamente a seconda del tipo di installazione (ricircolo o espulsione)	• Motore iQdrive con ventola senza spazzole, silenzioso ed efficiente • Ottimizzato aerodinamicamente per fornire alte prestazioni di estrazione • 17 livelli di potenza controllati elettronicamente più 2 livelli di potenza intensivi • Sensore di qualità dell'aria Climate control sensor: aspirazione completamente automatica regolata in base ai fumi e odori rilevati • Funzionamento ad espulsione o a ricircolo • Funzionamento post cottura automatico (30 min/12 min) • Profilo centrale in vetroceramica, resistente al calore e lavabile in lavastoviglie • Unità filtrante facilmente e completamente rimovibile e lavabile in lavastoviglie • Filtri antigrasso a 12 strati per un'altissima efficienza filtrante (94%) • Kit di montaggio acquistabili separatamente a seconda del tipo di installazione (ricircolo o espulsione)
Sicurezza	• Autospegnimento di sicurezza • Sicurezza bambini • Funzione powerManagement per limitare assorbimento elettrico da 1kW • Funzione blocco temporaneo per la pulizia • Spie di calore residuo	• Autospegnimento di sicurezza • Sicurezza bambini • Funzione powerManagement per limitare assorbimento elettrico da 1kW • Funzione blocco temporaneo per la pulizia • Spie di calore residuo

iQ700

Nuovo

Home Connect

A++ ↑ D B

diamond Protect | flexInduction | climateControl sensor | fryingSensor Plus

EX870NX68E

InductionAir Plus: piano ad induzione con ventilazione integrata 80 cm

iQ700

Nuovo

Home Connect

A++ ↑ D B

diamond Protect | flexInduction | climateControl sensor | fryingSensor Plus

EX800NX68E

InductionAir Plus: piano ad induzione con ventilazione integrata 80 cm

EAN	4242003968772	4242003968789
Materiale	Vetroceramica diamondProtect nero con finitura topClass: profili laterali in black steel	Vetroceramica diamondProtect nero per montaggio a filo top
Caratteristiche principali	• diamondProtect: protegge il piano cottura dai graffi quotidiani • FlexInduction: 2 zone flexInduction • Dual LightSlider: permette di selezionare e di unire facilmente le diverse zone di cottura • HomeConnect • CookingSensor Plus ready: monitora costantemente e regola automaticamente la temperatura del contenuto della pentola (sensore HZ39050 da acquistare separatamente) • FryingSensor Plus con 5 livelli di temperatura • PowerMove Plus: divide verticalmente la superficie di cottura in 3 zone di potenze diverse • flexMotion: trasferimento automatico delle impostazioni selezionate da una zona ad un'altra • Regolazione elettronica a 17 livelli • Rilevamento elettronico presenza pentole • Funzione PowerBoost per ogni zona di cottura • Funzione reStart • Timer fine cottura, contaminuti e cronometro • Funzione mantenimento in caldo per ogni zona di cottura • Classe di efficienza energetica: B	• diamondProtect: protegge il piano cottura dai graffi quotidiani • FlexInduction: 2 zone flexInduction • Dual LightSlider: permette di selezionare e di unire facilmente le diverse zone di cottura • HomeConnect • CookingSensor Plus ready: monitora costantemente e regola automaticamente la temperatura del contenuto della pentola (sensore HZ39050 da acquistare separatamente) • FryingSensor Plus con 5 livelli di temperatura • PowerMove Plus: divide verticalmente la superficie di cottura in 3 zone di potenze diverse • flexMotion: trasferimento automatico delle impostazioni selezionate da una zona ad un'altra • Regolazione elettronica a 17 livelli • Rilevamento elettronico presenza pentole • Funzione PowerBoost per ogni zona di cottura • Funzione reStart • Timer fine cottura, contaminuti e cronometro • Funzione mantenimento in caldo per ogni zona di cottura • Classe di efficienza energetica: B
Caratteristiche principali dell'unità aspirante integrata	• Motore iQdrive con ventola senza spazzole, silenzioso ed efficiente • Ottimizzato aerodinamicamente per fornire alte prestazioni di estrazione • 17 livelli di potenza controllati elettronicamente più 2 livelli di potenza intensivi • Sensore di qualità dell'aria Climate control sensor: aspirazione completamente automatica regolata in base ai fumi e odori rilevati • Funzionamento ad espulsione o a ricircolo • Funzionamento post cottura automatico (30 min/12 min) • Profilo centrale in vetroceramica, resistente al calore e lavabile in lavastoviglie • Unità filtrante facilmente e completamente rimovibile e lavabile in lavastoviglie • Filtri antigrasso a 12 strati per un'altissima efficienza filtrante (94%) • Kit di montaggio acquistabili separatamente a seconda del tipo di installazione (ricircolo o espulsione)	• Motore iQdrive con ventola senza spazzole, silenzioso ed efficiente • Ottimizzato aerodinamicamente per fornire alte prestazioni di estrazione • 17 livelli di potenza controllati elettronicamente più 2 livelli di potenza intensivi • Sensore di qualità dell'aria Climate control sensor: aspirazione completamente automatica regolata in base ai fumi e odori rilevati • Funzionamento ad espulsione o a ricircolo • Funzionamento post cottura automatico (30 min/12 min) • Profilo centrale in vetroceramica, resistente al calore e lavabile in lavastoviglie • Unità filtrante facilmente e completamente rimovibile e lavabile in lavastoviglie • Filtri antigrasso a 12 strati per un'altissima efficienza filtrante (94%) • Kit di montaggio acquistabili separatamente a seconda del tipo di installazione (ricircolo o espulsione)
Sicurezza	• Autospegnimento di sicurezza • Sicurezza bambini • Funzione powerManagement per limitare assorbimento elettrico da 1kW • Funzione blocco temporaneo per la pulizia • Spie di calore residuo	• Autospegnimento di sicurezza • Sicurezza bambini • Funzione powerManagement per limitare assorbimento elettrico da 1kW • Funzione blocco temporaneo per la pulizia • Spie di calore residuo

iQ500

Nuovo

Home Connect

A*** A D B

diamond Protect

Combi-Zone

fryingSensor Pro

ED870HQ26E

InductionAir Plus: piano ad induzione con ventilazione integrata 80 cm

EAN	4242003968796
Materiale	Vetroceramica diamondProtect nero con finitura topClass: profili laterali in black steel
Caratteristiche principali	• diamondProtect: protegge il piano cottura dai graffi quotidiani • CombiInduction: 2 zone combiInduction • touchSlider: controllo facile e veloce del piano semplicemente sfiorando i comandi con un dito • Home Connect • FryingSensor Pro con 11 livelli • Regolazione elettronica a 17 livelli • Funzione PowerBoost per ogni zona di cottura • Rilevamento elettronico presenza pentole • Funzione reStart • Timer fine cottura • Classe di efficienza energetica: B
Caratteristiche principali dell'unità aspirante integrata	• Motore iQdrive con ventola senza spazzole, silenzioso ed efficiente. • Ottimizzato aerodinamicamente per fornire alte prestazioni di estrazione • 9 livelli di potenza controllati elettronicamente più 2 livelli di potenza intensivi • Funzionamento ad espulsione o a ricircolo • Funzionamento post cottura automatico (30 min/12 min) • Profilo centrale in vetroceramica, resistente al calore e lavabile in lavastoviglie • Unità filtrante facilmente e completamente rimovibile e lavabile in lavastoviglie • Filtri antigrasso a 12 strati per un'altissima efficienza filtrante (94%) • Kit di montaggio acquistabili separatamente a seconda del tipo di installazione (ricircolo o espulsione)
Sicurezza	• Autospegnimento di sicurezza • Sicurezza bambini • Funzione powerManagement per limitare assorbimento elettrico da 1kW • Spie di calore residuo

iQ700

EZ977KZY1E

Piano cottura a induzione 90 cm - freeInduction Plus

iQ700

EZ877KZY1E

Piano cottura a induzione 80 cm - freeInduction Plus

EAN	4242003784006	4242003783986
Materiale	Vetroceramica con finitura topClass: profili laterali in black steel	Vetroceramica con finitura topClass: profili laterali in black steel
Caratteristiche principali	• Una zona di cottura continua di 3.200 cm² composta da 56 micro-induttori • Massima flessibilità in termini di dimensioni, forma e posizione delle pentole (fino a 6 contemporaneamente) • activeLight: le eleganti fasce di LED blu offrono un feedback visivo ed intuitivo su dove viene applicato il calore e sulle impostazioni di cottura selezionate • Display TFT Touch Plus da 10 cm • Sistema di cottura automatico cookControl Plus: ricette preimpostate e consigli di cottura • Home Connect • cookConnect System: regolazione della cappa tramite il piano cottura • cookingSensor Plus: monitora costantemente e regola automaticamente la temperatura del contenuto della pentola (1 sensore incluso e possibilità di utilizzare fino a 3 sensori contemporaneamente) • powerMove Pro: divide verticalmente la superficie di cottura in 5 zone di potenze diverse • flexMotion: trasferimento automatico delle impostazioni selezionate da una zona cottura ad un'altra • Regolazione elettronica a 17 livelli	• Una zona di cottura continua di 2.750 cm² composta da 48 micro-induttori • Massima flessibilità in termini di dimensioni, forma e posizione delle pentole (fino a 5 contemporaneamente) • Display TFT Touch Plus da 10 cm • Sistema di cottura automatico cookControl Plus: ricette preimpostate e consigli di cottura • Home Connect • cookConnect System: regolazione della cappa tramite il piano cottura • cookingSensor Plus: monitora costantemente e regola automaticamente la temperatura del contenuto della pentola (1 sensore incluso e possibilità di utilizzare fino a 3 sensori contemporaneamente) • powerMove Pro: divide verticalmente la superficie di cottura in 5 zone di potenze diverse • flexMotion: trasferimento automatico delle impostazioni selezionate da una zona cottura ad un'altra • Regolazione elettronica a 17 livelli
Altre caratteristiche	• Riconoscimento elettronico presenza pentole • Funzione PowerBoost per ogni zona di cottura • Funzione reStart • Timer fine cottura, contaminuti e cronometro • Funzione mantenimento in caldo per ogni zona di cottura • Potenza max. assorbita: 7,4 kW	• Riconoscimento elettronico presenza pentole • Funzione PowerBoost per ogni zona di cottura • Funzione reStart • Timer fine cottura, contaminuti e cronometro • Funzione mantenimento in caldo per ogni zona di cottura • Potenza max. assorbita: 7,4 kW
Sicurezza	• Autospegnimento di sicurezza • Sicurezza bambini • Funzione powerManagement per limitare assorbimento elettrico da 1kW • Spie di calore residuo • Funzione blocco temporaneo per la pulizia	• Autospegnimento di sicurezza • Sicurezza bambini • Funzione powerManagement per limitare assorbimento elettrico da 1kW • Spie di calore residuo • Funzione blocco temporaneo per la pulizia
Accessori in dotazione	• 1 cookingSensor	• 1 cookingSensor

iQ700

EX977KXX5E

Piano cottura a induzione 90 cm - flexInduction

iQ700

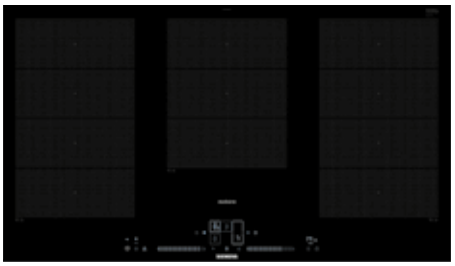

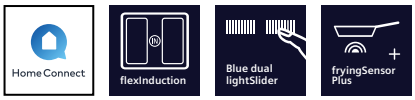

EX977NXV6E

Piano cottura a induzione 90 cm - flexInduction

EAN	4242003838167	4242003921517
Materiale	Vetroceramica con finitura topClass: profili laterali in black steel	Vetroceramica con finitura topClass: profili laterali in black steel
Caratteristiche principali	• FlexInduction : 3 zone flexInduction • Display TFT fullTouch da 9 cm • Sistema di cottura automatico cookControl Plus: ricette preimpostate e consigli di cottura • Home Connect • cookConnect System: regolazione della cappa tramite il piano cottura • cookingSensor Plus: monitora costantemente e regola automaticamente la temperatura del contenuto della pentola (1 sensore incluso e possibilità di utilizzare fino a 3 sensori contemporaneamente) • fryingSensor Plus con 5 livelli di temperatura • powerMove Plus: divide verticalmente la superficie di cottura in 3 zone di potenze diverse • flexMotion: trasferimento automatico delle impostazioni selezionate da una zona cottura ad un'altra • Regolazione elettronica a 17 livelli	• FlexInduction : 3 zone flexInduction • Dual LightSlider: permette di selezionare e di unire facilmente le diverse zone di cottura • Home Connect • cookConnect System: regolazione della cappa tramite il piano cottura • fryingSensor Plus con 5 livelli di temperatura • powerMove Plus: divide verticalmente la superficie di cottura in 3 zone di potenze diverse • flexMotion: trasferimento automatico delle impostazioni selezionate da una zona cottura ad un'altra • Regolazione elettronica a 17 livelli
Altre caratteristiche	• Rilevamento elettronico presenza pentole • Funzione PowerBoost per ogni zona di cottura • Funzione reStart • Timer fine cottura, contaminuti e cronometro • Funzione mantenimento in caldo per ogni zona di cottura • Potenza max. assorbita: 11,1 kW	• Rilevamento elettronico presenza pentole • Funzione PowerBoost per ogni zona di cottura • Funzione reStart • Timer fine cottura, contaminuti e cronometro • Funzione mantenimento in caldo per ogni zona di cottura • Potenza max. assorbita: 11,1 kW
Sicurezza	• Autospegnimento di sicurezza • Sicurezza bambini • Funzione powerManagement per limitare assorbimento elettrico da 1kW • Spie di calore residuo	• Autospegnimento di sicurezza • Sicurezza bambini • Funzione powerManagement per limitare assorbimento elettrico da 1kW • Spie di calore residuo
Accessori in dotazione	• 1 cookingSensor	

iQ700

EX808LYV5E

Piano cottura a induzione 80 cm - flexInduction Plus

iQ700

EX878LYV5E

Piano cottura a induzione 80 cm - flexInduction Plus

EAN	4242003861011	4242003860861
Materiale	Vetroceramica per montaggio a filo top	Vetroceramica con finitura topClass: profili laterali in black steel
Caratteristiche principali	• FlexInduction Plus: 2 zone flexInduction + 2 zone ausiliarie • activeLight: le eleganti fasce di LED blu offrono un feedback visivo ed intuitivo su dove viene applicato il calore e sulle impostazioni di cottura selezionate • Dual LightSlider: permette di selezionare e di unire facilmente le diverse zone di cottura • HomeConnect • CookConnect System: regolazione della cappa tramite il piano cottura • FryingSensor Plus con 5 livelli di temperatura • PowerMove Plus: divide verticalmente la superficie di cottura in 3 zone di potenze diverse • FlexMotion: trasferimento automatico delle impostazioni selezionate da una zona cottura ad un'altra • Regolazione elettronica a 17 livelli	• FlexInduction Plus: 2 zone flexInduction + 2 zone ausiliarie • activeLight: le eleganti fasce di LED blu offrono un feedback visivo ed intuitivo su dove viene applicato il calore e sulle impostazioni di cottura selezionate • Dual LightSlider: permette di selezionare e di unire facilmente le diverse zone di cottura • HomeConnect • CookConnect System: regolazione della cappa tramite il piano cottura • FryingSensor Plus con 5 livelli di temperatura • PowerMove Plus: divide verticalmente la superficie di cottura in 3 zone di potenze diverse • FlexMotion: trasferimento automatico delle impostazioni selezionate da una zona cottura ad un'altra • Regolazione elettronica a 17 livelli
Altre caratteristiche	• Rilevamento elettronico presenza pentole • Funzione PowerBoost per ogni zona di cottura • Funzione reStart • Timer fine cottura, contaminuti e cronometro • Funzione mantenimento in caldo per ogni zona di cottura • Potenza max. assorbita: 7,4 kW	• Rilevamento elettronico presenza pentole • Funzione PowerBoost per ogni zona di cottura • Funzione reStart • Timer fine cottura, contaminuti e cronometro • Funzione mantenimento in caldo per ogni zona di cottura • Potenza max. assorbita: 7,4 kW
Sicurezza	• Autospegnimento di sicurezza • Sicurezza bambini • Funzione powerManagement per limitare assorbimento elettrico da 1kW • Spie di calore residuo	• Autospegnimento di sicurezza • Sicurezza bambini • Funzione powerManagement per limitare assorbimento elettrico da 1kW • Spie di calore residuo
Accessori in dotazione		

iQ700

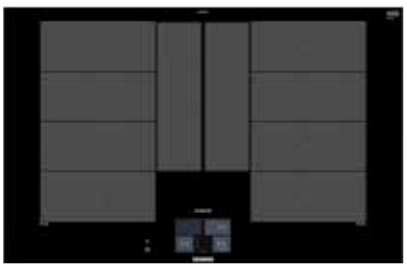

EX877KYX5E

Piano cottura a induzione 80 cm - flexInduction Plus

iQ700

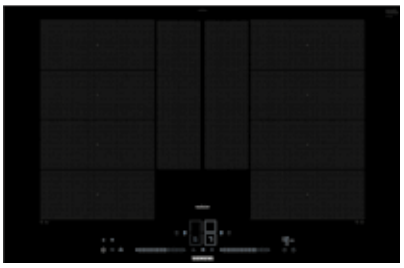

EX877NYV6E

Piano cottura a induzione 80 cm - flexInduction Plus

EAN	4242003838471	4242003921470
Finitura	Vetroceramica con finitura topClass: profili laterali in black steel	Vetroceramica con finitura topClass: profili laterali in black steel
Caratteristiche principali	• FlexInduction Plus: 2 zone flexInduction + 2 zone ausiliarie • Display TFT fullTouch da 9 cm • Sistema di cottura automatico cookControl Plus: ricette preimpostate e consigli di cottura • Home Connect • cookConnect System: regolazione della cappa tramite il piano cottura • cookingSensor Plus ready: monitora costantemente e regola automaticamente la temperatura del contenuto della pentola (1 sensore incluso e possibilità di utilizzare fino a 3 sensori contemporaneamente) • fryingSensor Plus con 5 livelli di temperatura • powerMove Plus: divide verticalmente la superficie di cottura in 3 zone di potenze diverse • flexMotion: trasferimento automatico delle impostazioni selezionate da una zona cottura ad un'altra • Regolazione elettronica a 17 livelli	• FlexInduction Plus: 2 zone flexInduction + 2 zone ausiliarie • Dual lightSlider: permette di selezionare e di unire facilmente le diverse zone di cottura • Home Connect • cookConnect System: regolazione della cappa tramite il piano cottura • fryingSensor Plus con 5 livelli di temperatura • powerMove Plus: divide verticalmente la superficie di cottura in 3 zone di potenze diverse • flexMotion: trasferimento automatico delle impostazioni selezionate da una zona cottura ad un'altra • Regolazione elettronica a 17 livelli
Dotazioni interne	• Rilevamento elettronico presenza pentole • Funzione PowerBoost per ogni zona di cottura • Funzione reStart • Timer fine cottura, contaminuti e cronometro • Funzione mantenimento in caldo per ogni zona di cottura • Potenza max. assorbita: 7,4 kW	• Rilevamento elettronico presenza pentole • Funzione PowerBoost per ogni zona di cottura • Funzione reStart • Timer fine cottura, contaminuti e cronometro • Funzione mantenimento in caldo per ogni zona di cottura • Potenza max. assorbita: 7,4 kW
Altre caratteristiche	• Autospegnimento di sicurezza • Sicurezza bambini • Funzione powerManagement per limitare assorbimento elettrico da 1kW • Spie di calore residuo	• Autospegnimento di sicurezza • Sicurezza bambini • Funzione powerManagement per limitare assorbimento elettrico da 1kW • Spie di calore residuo
Accessori in dotazione	• 1 cookingSensor	

iQ700

Nuovo

EX870NVV6E

Piano cottura a induzione 80 cm - flexInduction

iQ700

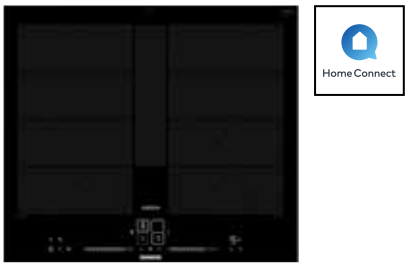

EX677NYV6E

Piano cottura a induzione 60 cm - flexInduction Plus

EAN	4242003968741	4242003921005
Finitura	Vetroceramica diamondProtect nero con finitura topClass: profili laterali in black steel	Vetroceramica con finitura topClass: profili laterali in black steel
Caratteristiche principali	• diamondProtect: protegge il piano cottura dai graffi quotidiani • FlexInduction: 1 zona flexInduction + 3 zone singole • Dual lightSlider: permette di selezionare e di unire facilmente le diverse zone di cottura • Home Connect • cookConnect System: regolazione della cappa tramite il piano cottura • fryingSensor Plus con 5 livelli di temperatura • powerMove Plus: divide verticalmente la superficie di cottura in 3 zone di potenze diverse • flexMotion: trasferimento automatico delle impostazioni selezionate da una zona cottura ad un'altra • Regolazione elettronica a 17 livelli	• FlexInduction Plus: 2 zone flexInduction + 1 zona ausiliaria • Dual lightSlider: permette di selezionare e di unire facilmente le diverse zone di cottura • Home Connect • cookConnect System: regolazione della cappa tramite il piano cottura • fryingSensor Plus con 5 livelli di temperatura • powerMove Plus: divide verticalmente la superficie di cottura in 3 zone di potenze diverse • flexMotion: trasferimento automatico delle impostazioni selezionate da una zona cottura ad un'altra • Regolazione elettronica a 17 livelli
Dotazioni interne	• Rilevamento elettronico presenza pentole • Funzione PowerBoost per ogni zona di cottura • Funzione reStart • Timer fine cottura, contaminuti e cronomentro • Funzione mantenimento in caldo per ogni zona di cottura • Potenza max. assorbita: 7,4 kW	• Rilevamento elettronico presenza pentole • Funzione PowerBoost per ogni zona di cottura • Funzione reStart • Timer fine cottura, contaminuti e cronometro • Funzione mantenimento in caldo per ogni zona di cottura • Potenza max. assorbita: 7,4 kW
Altre caratteristiche	• Autospegnimento di sicurezza • Sicurezza bambini • Funzione powerManagement per limitare assorbimento elettrico da 1kW • Spie di calore residuo	• Autospegnimento di sicurezza • Sicurezza bambini • Funzione powerManagement per limitare assorbimento elettrico da 1kW • Spie di calore residuo
Accessori in dotazione		

iQ500

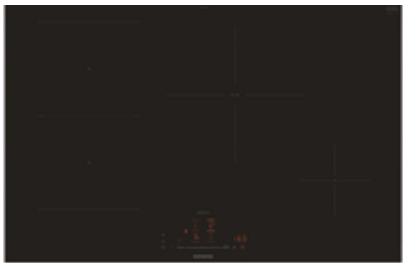

ED877HSC1E

Piano cottura a induzione 80 cm - combiInduction

iQ500

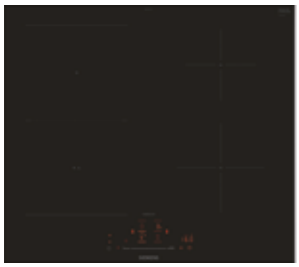

ED677HSC1E

Piano cottura a induzione 60 cm - combiInduction

EAN	4242003927267	4242003935156
Finitura	Vetroceramica con finitura topClass: profili laterali in black steel	Vetroceramica con finitura topClass: profili laterali in black steel
Caratteristiche principali	• CombiInduction: 1 zona combiInduction + 2 zone singole • touchSlider: controllo facile e veloce del piano semplicemente sfiorando i comandi con un dito • Home Connect • cookConnect System: regolazione della cappa tramite il piano cottura • fryingSensor Pro con 11 livelli di temperatura • Regolazione elettronica a 17 livelli	• CombiInduction: 1 zona combiInduction + 2 zone singole • touchSlider: controllo facile e veloce del piano semplicemente sfiorando i comandi con un dito • Home Connect • cookConnect System: regolazione della cappa tramite il piano cottura • fryingSensor Pro con 11 livelli di temperatura • Regolazione elettronica a 17 livelli
Altre caratteristiche	• Rilevamento elettronico presenza pentole • Funzione PowerBoost per ogni zona cottura • Funzione reStart • Timer fine cottura e contaminuti • Potenza max. assorbita: 7,4 kW	• Rilevamento elettronico presenza pentole • Funzione PowerBoost per ogni zona cottura • Funzione reStart • Timer fine cottura e contaminuti • Potenza max. assorbita: 6,9 kW
Sicurezza	• Autospegnimento di sicurezza • Sicurezza bambini • Funzione powerManagement per limitare assorbimento elettrico da 1 kw • Spie di calore residuo • Funzione blocco temporaneo per la pulizia	• Autospegnimento di sicurezza • Sicurezza bambini • Funzione powerManagement per limitare assorbimento elettrico da 1 kw • Spie di calore residuo • Funzione blocco temporaneo per la pulizia
Accessori in dotazione		

Modello EX87BNX68E, EX870NX68E, ED870HQ26E

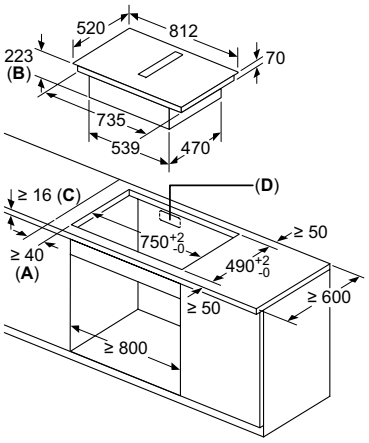

A: distanza minima dal foro d'incasso nel piano di lavoro alla parete
B: profondità di inserimento
C: il piano di lavoro nel quale viene montato il piano di cottura deve reggere un carico di ca. 60 kg, se necessario con l'ausilio di sottostrutture adatte.
D: nella parete posteriore deve essere prevista un'apertura per i cavi. Le dimensioni esatte e la posizione possono essere reperite nel disegno specifico.

Vista frontale

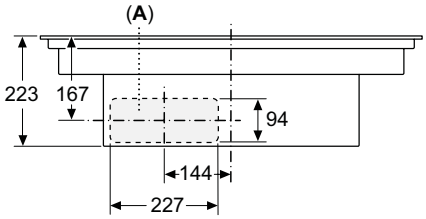

A: allacciato direttamente sul retro

Vista frontale - Dettaglio mobile per ricircolo senza canale

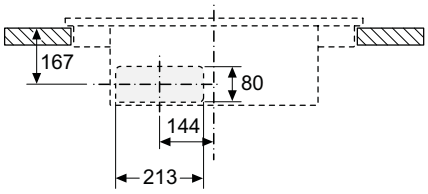

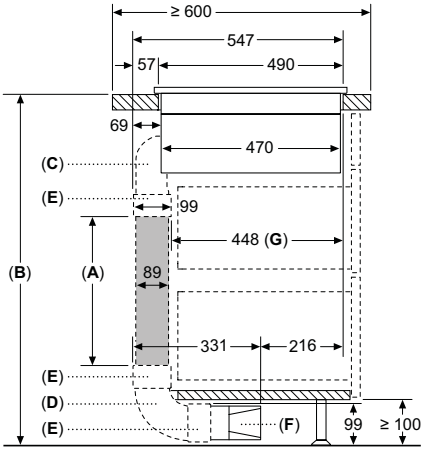

A: Lunghezza tubo
B: Altezza cucina
C: Curve dimensione S a 90°
D: Curve dimensione L a 90°
E: Guaine dei connettori
F: Diffusore
G: Cassetto accorciato

Kit tubazioni disponibile per piani di lavoro con profondità ≥ 600 mm e fino a 960 mm di altezza

L'installatore deve selezionare la lunghezza del tubo e, se necessario, tagliarla in base all'altezza della cucina

A	B
500	≤ 990
1000	> 990

Vista frontale

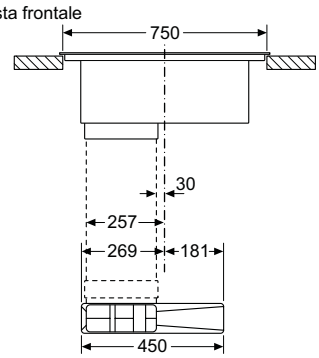

Vista laterale

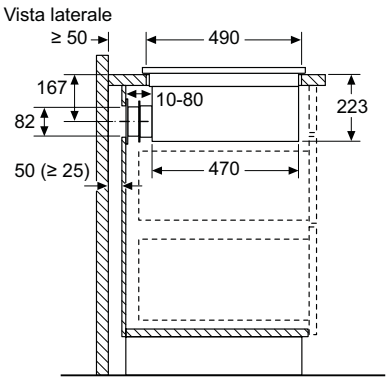

Se si effettua l'installazione direttamente contro pareti esterne non coibentate (μ ≥ 0.5 W/m² °C), consigliamo di usare configurazioni con ricircolo parzialmente o completamente canalizzato.

Modello	EX80BNX68E, EX800NX68E

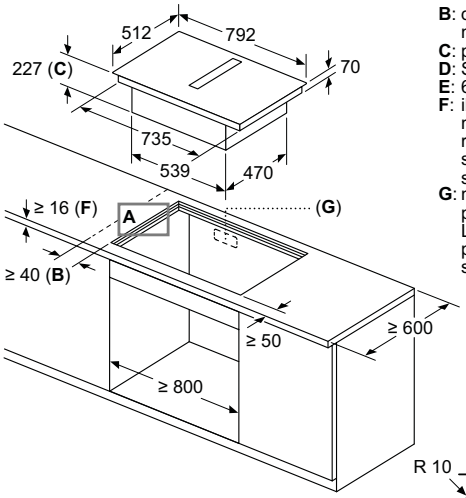

B: distanza minima dal foro d'incasso nel piano di lavoro alla parete
C: profondità di inserimento
D: Spigolo max 1
E: $6{,}5^{+0{,}5}$
F: il piano di lavoro nel quale viene montato il piano di cottura deve reggere un carico di ca. 60 kg, se necessario con l'ausilio di sottostrutture adatte.
G: nella parete posteriore deve essere prevista un'apertura per i cavi. Le dimensioni esatte e la posizione possono essere reperite nel disegno specifico.

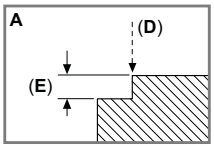

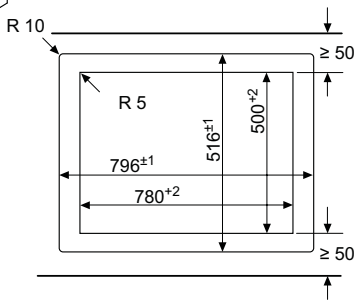

Vista laterale

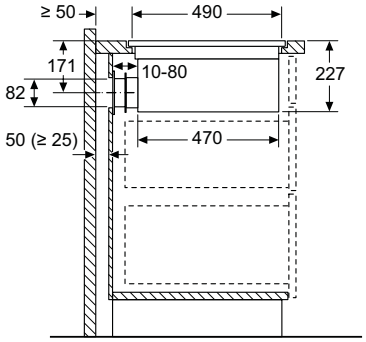

Se si effettua l'installazione direttamente contro pareti esterne non coibentate ($\mu \geq 0.5$ W/m² °C), consigliamo di usare configurazioni con ricircolo parzialmente o completamente canalizzato.

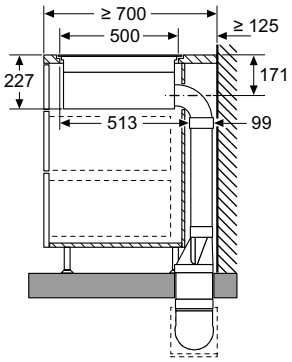

Dimensioni in mm

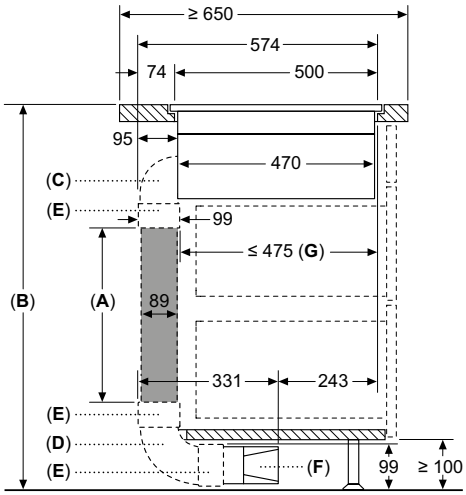

A: Lunghezza tubo
B: Altezza cucina
C: Arco dimensione M 90°
D: Arco dimensione L 90°
E: Manicotto
F: Diffusore
G: Cassetto accorciato

lunghezza del tubo e, se necessario, tagliarla in base all'altezza della cucina

A	B
500	≤ 940
1000	> 940

Vista frontale

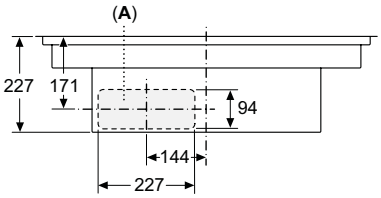

A: collegato direttamente sul retro

Vista frontale – apertura nell'unità per ricircolo libero

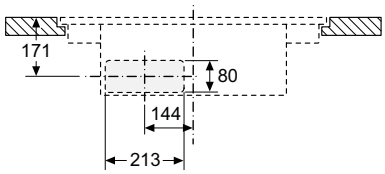

Vista frontale

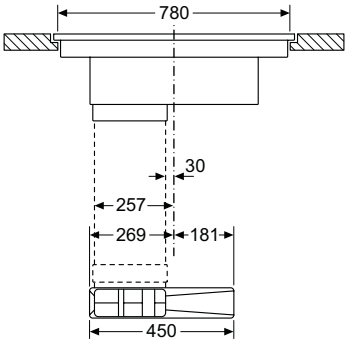

Dimensioni in mm

Modello	EZ977KZY1E	EZ877KZY1E

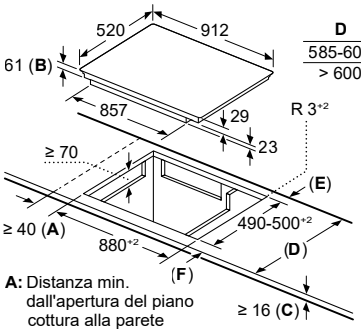

D	E	F
585-600	50	≥ 35
> 600	≥ 50	≥ 50

A: Distanza min. dall'apertura del piano cottura alla parete

B: Profondità max. d'incasso

C: La distanza tra la superficie del piano di lavoro e la parte superiore del facciata del forno deve essere 40 mm

Vedere i requisiti di spazio per il forno

Il piano di lavoro in cui è installato il piano cottura deve deve sopportare carichi di ca. 60 kg; utilizzare sottostrutture adeguate, se necessario

Dimensioni in mm

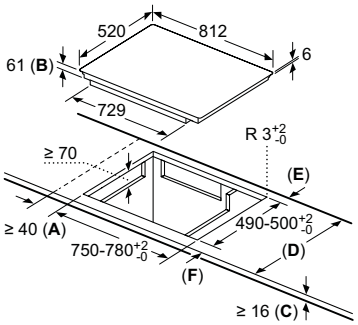

A: distanza minima dall'apertura per la cucina alla parete.
B: profondità di inserimento massima
C: lo spazio libero tra la superficie del piano di lavoro e la parte superiore del frontale del forno deve essere di 40 mm. Vedere i requisiti di spazio per il forno.

Il piano di lavoro nel quale è installata la cucina deve sostenere carichi di circa 60 kg; se necessario devono essere utilizzate sottostrutture adatte.

D	E	F
585-600	50	≥ 35
> 600	≥ 50	≥ 50

Dimensioni in mm

Modello	EX977KXX5E, EX977NXV6E	EX808LYV5E

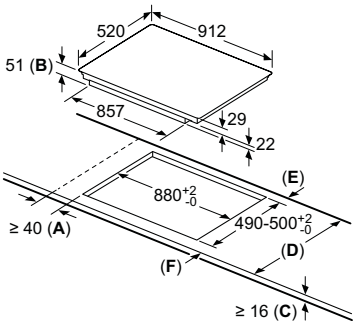

A: distanza minima dall'apertura per la cucina alla parete.
B: profondità di inserimento
C: lo spazio libero tra la superficie del piano di lavoro e la parte superiore del frontale del forno deve essere di 30 mm. Vedere i requisiti di spazio per il forno.

Il piano di lavoro nel quale è installata la cucina deve sostenere carichi di circa 60 kg; se necessario devono essere utilizzate sottostrutture adatte.

D	E	F
585-600	50	≥ 35
> 600	≥ 50	≥ 50

Dimensioni in mm

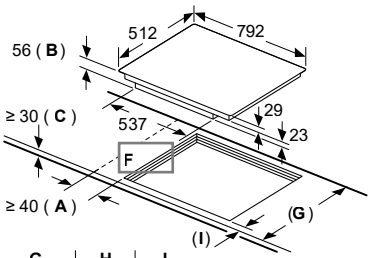

G	H	I
585-600	50	≥ 35
> 600	≥ 50	≥ 50

A: distanza minima dall'apertura per la cucina alla parete

B: profondità di inserimento

C: lo spazio libero tra la superficie del piano di lavoro e la parte superiore del frontale del forno deve essere di 30 mm

Vedere i requisiti di spazio per il forno

D: max. 1 smusso

E: $6{,}5^{+0{,}5}$

Il piano di lavoro nel quale è installata la cucina deve sostenere carichi di circa 60 kg; se necessario devono essere utilizzate sottostrutture adatte

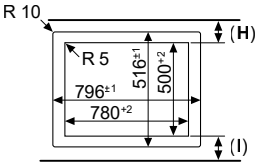

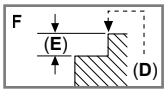

Dimensioni in mm

Modello	EX878LYV5E, EX877KYX5E, EX877NYV6E, EX870NVV6E, ED877HSC1E	EX677NYV6E, ED677HSC1E

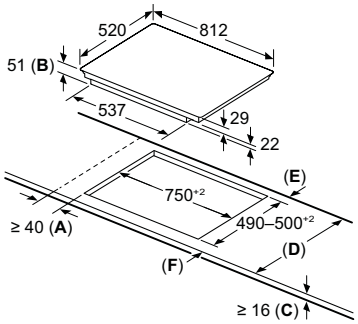

A: Distanza min. dall'apertura del piano cottura alla parete
B: Profondità d'incasso
C: La distanza tra la superficie del piano di lavoro e la parte superiore del facciata del forno deve essere 30 mm

Vedere i requisiti di spazio per il forno

Il piano di lavoro in cui è installato il piano cottura deve sopportare carichi di ca. 60 kg; utilizzare sottostrutture adeguate, se necessario

D	E	F
585–600	50	≥ 35
> 600	≥ 50	≥ 50

Dimensioni in mm

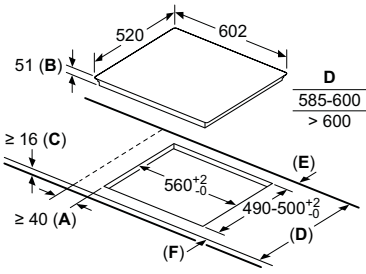

D	E	F
585-600	50	≥ 35
> 600	≥ 50	≥ 50

A: distanza min. dall'apertura per la cucina alla parete

B: profondità di inserimento

C: lo spazio libero tra la superficie del piano di lavoro e la parte superiore del frontale del forno deve essere di 30 mm

Vedere i requisiti di spazio per il forno

Il piano di lavoro nel quale è installata la cucina deve sostenere carichi di circa 60 kg; se necessario devono essere utilizzate sottostrutture adatte

Dimensioni in mm

	Sopra a un forno	Sopra a un cassetto	
Modello	Piani cottura a induzione	EZ977KZY1E, EZ877KZY1E, EX808LYV5E	EX977KXX5E, EX977NXV6E, EX878LYV5E, EX877KYX5E, EX877NYV6E, EX870NVV6E, EX677NYV6E, ED877HSC1E, ED677HSC1E

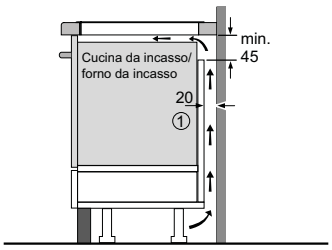

① Deve essere prevista una fessura di aerazione

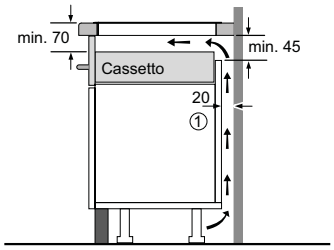

① Deve essere prevista una fessura di aerazione.

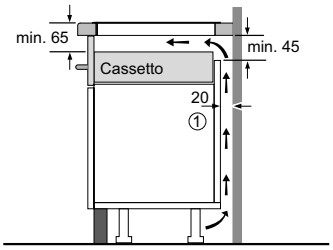

① Deve essere prevista una fessura di aerazione.

Istruzioni per allacciamento elettrico dei piani a induzione

Piani inductionAir Plus 80 cm: EX87BNX68E, EX80BNX68E, EX870NX68E, EX800NX68E, ED870HQ26E

220-240V/380-415V 3N~

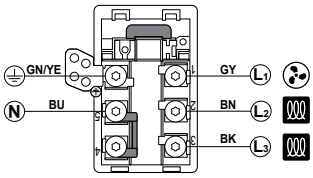

220-240V/380-415V 2N~

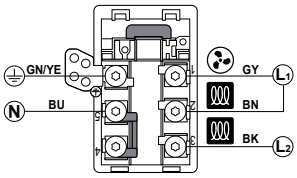

220-240V 1N~

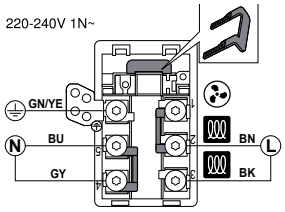

220-240V/380-415V 2L/2N~

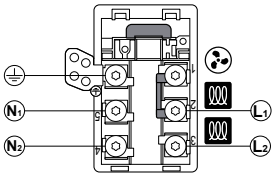

220-240V/380-415V 3N~

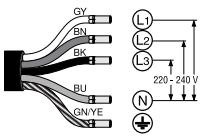

220-240V/380-415V 2N~

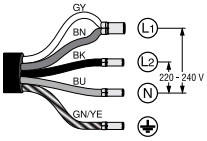

220-240V 1N ~

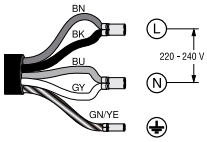

220-240V/380-415V 2L/2N~

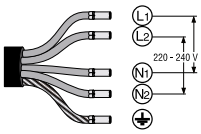

Piani a induzione 90 cm, 80 cm: EZ977KZY1E, EZ877KZY1E

220-240V 1N~

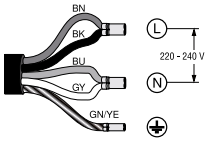

220-240V/380-415V 2N~

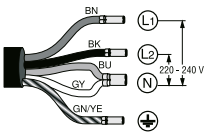

220-240V/380-415V 2L/2N~

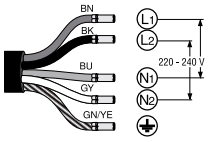

Piani ad induzione 90 cm: EX977KXX5E, EX977NXV6E

220-240V/380-415V 3N~

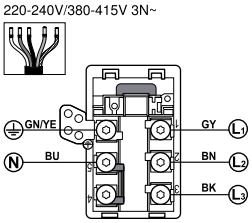

220-240V 1N~

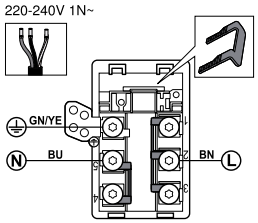

220-240V/380-415V 3N~

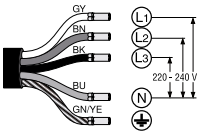

220-240V 1N ~

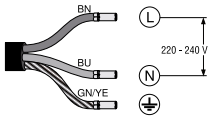

Piani a induzione 80 cm, 60 cm: EX808LYV5E, EX878LYV5E, EX877KYX5E, EX877NYV6E, EX870NVV6E, EX677NYV6E, ED877HSC1E, ED677HSC1E

220-240V/380-415V 2N~

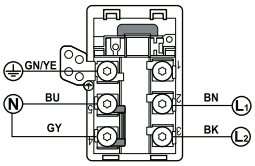

220-240V 1N~

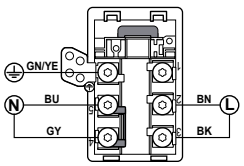

220-240V/380-415V 2L/2N~

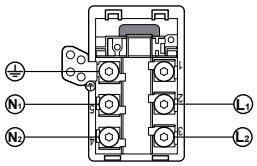

220-240V/380-415V 2N~

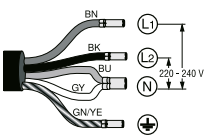

220-240V 1N~

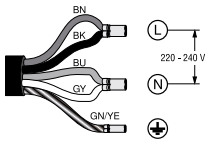

220-240V/380-415V 2L/2N~

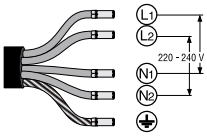

Legenda: BN marrone, BU blu, GN/YE giallo e verde, BK nero, GY grigio

studioLine
SIEMENS

iQ700

LD98WMM66

Cappa aspirante telescopica da piano 90 cm - glassdraftAir

iQ700

LD88WMM66

Cappa aspirante telescopica da piano 80 cm - glassdraftAir

EAN	4242003877319	4242003877302
Materiale	Vetro trasparente e profili in black steel	Vetro trasparente e profili in black steel
Caratteristiche principali	• Per montaggio in appoggio sul piano di lavoro • Seamless combination: installazione in un unico foro con piano cottura (adatta a tutti i piani a induzione 90 cm con profili blackSteel) • Design in vetro trasparente e dotato di bordi luminosi. Colori modificabili tramite l'app HomeConnect • Tecnologia Guided Air: assicura un'estrazione uniforme su tutto il piano cottura, anche nelle zone più lontane • Filtri di facile accesso: i filtri possono essere rimossi con la semplice pressione di un pulsante e lavati in lavastoviglie • Funzionamento a espulsione o a ricircolo d'aria. Per il funzionamento a ricircolo è necessario l'utilizzo del kit di ricircolo Clean Air Plus • HomeConnect • CookConnect System: controllo della cappa attraverso l'elettronica del piano a induzione • climateControl Sensor: Regolazione automatica del livello di potenza a seconda dei fumi e odori rilevati • Controllo vocale abilitato tramite assistenti vocali Google e Amazon • Motore senza spazzole iQdrive: tecnologia altamente efficiente e silenziosa • 3 velocità selezionabili più 2 velocità intensive • Vetro facilmente rimovibile per la pulizia • Stadi intensivi con autoripristino dopo 6 minuti • Disponibilità montaggio motore remoto (max 3 metri) tramite accessorio speciale • Combinazione con piani a gas non possibile • Attacco aria di scarico ø 150 mm • Classe di efficienza energetica: A	• Per montaggio in appoggio sul piano di lavoro • Seamless combination: installazione in un unico foro con piano cottura (adatta a tutti i piani a induzione 80 cm con profili blackSteel) • Design in vetro trasparente e dotato di bordi luminosi. Colori modificabili tramite l'app HomeConnect • Tecnologia Guided Air: assicura un'estrazione uniforme su tutto il piano cottura, anche nelle zone più lontane • Filtri di facile accesso: i filtri possono essere rimossi con la semplice pressione di un pulsante e lavati in lavastoviglie • Funzionamento a espulsione o a ricircolo d'aria. Per il funzionamento a ricircolo è necessario l'utilizzo del kit di ricircolo Clean Air Plus • HomeConnect • CookConnect System: controllo della cappa attraverso l'elettronica del piano a induzione • climateControl Sensor: Regolazione automatica del livello di potenza a seconda dei fumi e odori rilevati • Controllo vocale abilitato tramite assistenti vocali Google e Amazon • Motore senza spazzole iQdrive: tecnologia altamente efficiente e silenziosa • 3 velocità selezionabili più 2 velocità intensive • Vetro facilmente rimovibile per la pulizia • Stadi intensivi con autoripristino dopo 6 minuti • Disponibilità montaggio motore remoto (max 3 metri) tramite accessorio speciale • Combinazione con piani a gas non possibile • Attacco aria di scarico ø 150 mm • Classe di efficienza energetica: A

Serie	iQ700	iQ700
Modello	LD98WMM66	LD88WMM66
Tipologia	Cappa aspirante telescopica da piano 90 cm - glassdraftAir	Cappa aspirante telescopica da piano 80 cm - glassdraftAir

Montaggio senza interruzioni
(Necessario accessorio speciale)

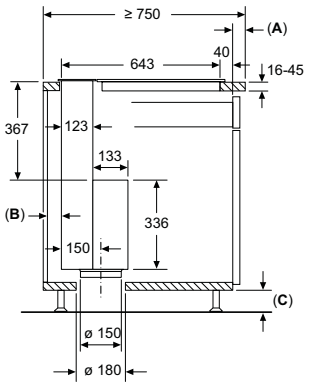

A: sporgenza frontale del piano di lavoro che sporge oltre l'alloggiamento dell'unità
B: almeno 2 cm dall'area di aspirazione con convogliamento dell'aria a un pensile
C: ≥ 60 mm per la modalità ricircolo
≥ 100 mm per la modalità di aspirazione a ricircolo con il condotto nella base

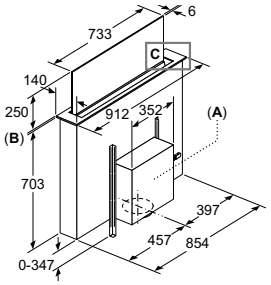

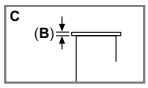

A: l'unità motore può essere inserita nella parte frontale o sul retro o posizionata a una distanza massima di tre metri dall'apparecchio. (Necessario accessorio speciale)
B: 5.5

Combinazione con piano cottura elettrico
Montaggio in appoggio sopra il top standard

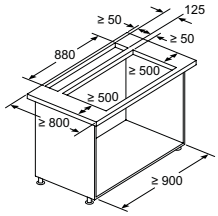

Standard: con alloggiamento del piano di lavoro tra ventola da piano e piano cottura

Combinazione con piano di cottura a gas non possibile
Per evitare perdite di potenza, rispettare quanto segue:
- Non montare pensili o scaffalature aperte sopra l'apparecchio
- Distanza sinistra/destra tra apparecchio e parete/pensile adiacente min. 500 mm
- Distanza tra il telaio dell'apparecchio e la parete min. 50 mm

Informazioni di progettazione per la modalità ricircolo
Se l'apparecchio è installato di fronte a una parete esterna poco isolata con un valore U >0,5 W/(m²K), si consiglia di inserire un condotto d'aria fino al pannello base nella modalità ricircolo.

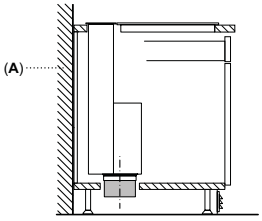

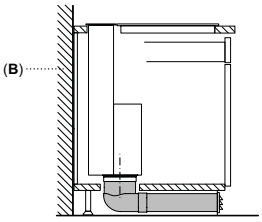

A: parete esterna – valore U ≤0,5 W/(m²K)
B: parete esterna – valore U >0,5 W/(m²K)

Dimensioni in mm

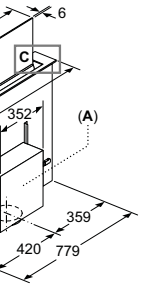

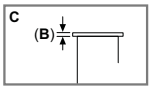

A: L'unità motore può essere inserita nella parte frontale o sul retro o posizionata a distanza dall'apparecchio. (Necessario accessorio speciale)
B: 5.5

Combinazione con piano cottura elettrico
Montaggio in appoggio sopra il top standard

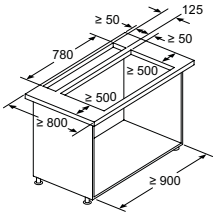

Standard: con alloggiamento del piano di lavoro tra ventola da piano e piano cottura

Combinazione con piano di cottura a gas non possibile
Per evitare perdite di potenza, rispettare quanto segue:
- Non montare pensili o scaffalature aperte sopra l'apparecchio
- Distanza sinistra/destra tra apparecchio e parete/pensile adiacente min. 500 mm
- Distanza tra il telaio dell'apparecchio e la parete min. 50 mm

Informazioni di progettazione per la modalità ricircolo
Se l'apparecchio è installato di fronte a una parete esterna poco isolata con un valore U >0,5 W/(m²K), si consiglia di inserire un condotto d'aria fino al pannello base nella modalità ricircolo.

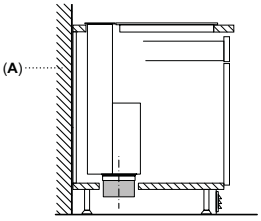

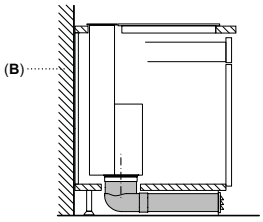

A: parete esterna – valore U ≤0,5 W/(m²K)
B: parete esterna – valore U >0,5 W/(m²K)

Dimensioni in mm

Accessori per piani cottura induzione con cappa aspirante integrata		
HZ9VDSM1	Condotto piatto 500mm (maschio)	4242003890653
HZ9VDSM2	Condotto piatto 1000mm (maschio)	4242003890660
HZ9VDSB1	Condotto piatto curvo 90° in configurazione orizzontale (maschio)	4242003890677
HZ9VDSB2	Condotto piatto curvo 90° verticale con raggio ampio per canalizzazioni dietro schienale/mobile (profondità piano di lavoro >= 70cm) (maschio)	4242003890684
HZ9VDSB3	Condotto piatto curvo 90° verticale con raggio medio per canalizzazioni dietro schienale/mobile (profondità piano di lavoro >= 65cm) (maschio)	4242003890691
HZ9VDSB4	Condotto piatto curvo 90° verticale con raggio stretto per canalizzazioni dietro schienale/mobile (profondità piano di lavoro >= 60cm) (maschio)	4242003900253
HZ9VDSS1	Elemento di connessione (femmina) per collegare tra loro elementi di raccordo maschi	4242003890882
HZ9VDSS2	Elemento di connessione flessibile (femmina) per collegare tra loro elementi di raccordo maschi	4242003900246
HZ9VDSI0	Adattore da condotto piatto a cilindrico con diametro 150mm (maschio)	4242003890899
HZ9VDSI1	Connettore tondo/piatto con arco a 90° (adatto a EX87BNX68E, EX80BNX68E, EX800NX68E, ED870HQ26E)	4242003890905
HZ9VDKR0	Kit di montaggio necessario per l'installazione a ricircolo canalizzato per top > 60 cm. I tubi di raccordo e diffusore d'aria inclusi	4242003916094
HZ9VDKR1	Kit di montaggio necessario per l'installazione a ricircolo canalizzato per top da 60 cm. I tubi di raccordo e diffusore d'aria inclusi	4242003916100
HZ9VEDU0	Kit di montaggio necessario per l'installazione ad espulsione. Comprende 4 filtri acustici ad alta prestazione per ridurre la rumorosità. I tubi di raccordo sono da acquistare separatamente	4242003878262
HZ9VRPD1	Diffusore d'aria	4242003912928
HZ9VRCR1	Kit di sostituzione filtri anti odore CleanAir (x4). Durata 360h di utilizzo. Da utilizzare solo per sistemi a ricircolo.	4242003927984
Accessori per piani cottura induzione		
HZ390240	Pentola grande per paella. Diametro del fondo: 34 cm. Diametro della parte superiore: 40 cm	4242003570418
HZ9SE030	Set di 3 pentole antiaderenti (1 pentola Ø 14 cm + 1 pentola Ø 18 cm + 1 padella Ø 22 cm)	4242003867778
HZ9SE040	Set di 4 pentole antiaderenti (1 pentola Ø 18 cm + 1 pentola Ø 21 cm + 1 padella Ø 21 cm + 1 casseruola Ø 14 cm)	4242003899137
HZ9SE060	Set di 6 pentole antiaderenti (1 pentola Ø 14 cm + 1 pentola Ø 18 cm + 1 pentola Ø 21 cm + 1 padella Ø 18 cm + 1 padella Ø 24 cm + 1 casseruola Ø 14 cm)	4242003899342
HZ9FF040	Set di padelle Flex, 4 pezzi	4242003927823
HZ390522	Grill per zone FlexInduction. Superficie del fondo: 37 x 25 cm. Superficie utile: 36 x 20 cm	4242003616024
HZ390011	Pentola in acciaio per arrosti. Superficie del fondo: 41,5 x 24 cm. Superficie utile: 31 x 22 cm	4242003560280
HZ9CF240	**NUOVO** | Padella antiaderente di media grandezza. Diametro del fondo: 18 cm.	4242003968222
HZ9CF280	**NUOVO** | Padella antiaderente grande. Diametro del fondo: 22	4242003968239
HZ390090	Pentola wok con coperchio. Diametro del fondo: 14,5 cm. Diametro della parte superiore: 36 cm	4242003403471
HZ39050	Wireless cookingSensor Plus	4242003717349
HZ9TY010	Teppan Yaki grande in acciaio inossidable per zone FlexInduction. Superficie del fondo: 46 x 23 cm. Superficie utile: 34 x 20 cm	4242003927830
HZ9ES100	Moka Ø 9 cm	4242003899120
HZ394301	Listello di congiunzione per abbinamenti di piani	4242003421093

Accessori per cappe		
LZ21WWB16	Filtri anti odore di ricambio Clean Air Plus	4242003890615
LZ21WWI16	kit di prima installazione per montaggio a ricircolo Clean Air Plus (glassdraftAir 80cm)	4242003890639
LZ21WWJ11	Kit di prima installazione per montaggio a ricircolo con filtro rigenerabile in forno (glassdraftAir 80cm)	4242003886229
LZ21WWM11	Kit di montaggio per installare il motore remoto (fino a 3 metri)	4242003886540
LZ28WWY12	Kit di montaggio per seamless combination (glassdraftAir 80cm)	4242003892534
LZ21WWI17	kit di prima installazione per montaggio a ricircolo Clean Air Plus (glassdraftAir 90cm)	4242003891148
LZ21WWJ12	Kit di prima installazione per montaggio a ricircolo con filtro rigenerabile in forno (glassdraftAir 90cm)	4242003886236
LZ29WWY12	Kit di montaggio per seamless combination (glassdraftAir 90cm)	4242003892527
HZ9VDSB1	Condotto piatto curvo 90° in configurazione orizzontale (maschio)	4242003890677
HZ9VDSB2	Condotto piatto curvo 90° verticale con raggio ampio per canalizzazioni dietro schienale/mobile (profondità piano di lavoro >= 70cm) (maschio)	4242003890684
HZ9VDSM2	Condotto piatto 1000mm (maschio)	4242003890660
HZ9VDSS1	Elemento di connessione (femmina) per collegare tra loro elementi di raccordo maschi	4242003890882
LZ31WWX11	Connettore tondo/piatto con arco a 90° (maschio)	4242003911020
LZ31XXX11	Condotto rotondo 600-3000mm (femmina)	4242003911037
HZ9VDSI0	Adattore da condotto piatto a cilindrico con diametro 150mm (maschio)	4242003890899

iQ700

Nuovo

Zeolith®-Drying

autoOpen dry

Made in Germany

Lavastoviglie da incasso a scomparsa totale

SN97T801CE

iQ500

Zeolith®-Drying

Made in Germany

Lavastoviglie da incasso a scomparsa totale XXL

SX95Z802CE

EAN	4242003971673	4242003957318
Caratteristiche principali	• Numero di coperti: 14 • Sistema di risparmio energetico ad alta efficienza • Cerniera sliding varioHinge • Home Connect: Programmazione e controllo dell'apparecchio a distanza tramite app • Sistema di asciugatura con Zeolite • Scambiatore di calore e apertura automatica della porta autoOpen dry • Sistema di apertura della porta openAssist • glassZone: getti dedicati per la pulizia dei bicchieri • Illuminazione interna emotionLight • Motore senza spazzole iQdrive • aquaSensor	• Numero di coperti: 14 • Cerniera sliding varioHinge • Home Connect: Programmazione e controllo dell'apparecchio a distanza tramite app • Sistema di asciugatura con Zeolite • Scambiatore di calore • Sistema di apertura della porta openAssist • glassZone: getti dedicati per la pulizia dei bicchieri • Illuminazione interna emotionLight • Motore senza spazzole iQdrive • aquaSensor
Sistema di controllo	• Display TFT a colori ad alta definizione con simboli grafici e testo in chiaro • Pannello comandi Touch Control • 8 Programmi: Eco 50 °C, Auto 45-65 °C, Intelligent, Intensive 70 °C, Speed 60 °C, brilliantShine 40 °C, Silence 50 °C, Preferito • 5 funzioni speciali: Remote Start, Shine & Dry, Intensive Zone, HygienePlus, VarioSpeedPlus • Programma Preferito impostato inizialmente su Prelavaggio • Programma manutenzione Machine Care • Partenza ritardata (1-24h) • Silence on demand (via app Home Connect)	• Pannello comandi Touch Control • Pannello di controllo Clear Guide • 7 programmi: Eco 50 °C, Speed 60 60 °C, Intelligent, Auto Soft 35-45 °C, Auto Mix 45-65 °C, Auto Intensivo 65-75 °C, Preferito • 4 funzioni speciali: Intensive Zone, HygienePlus, VarioSpeedPlus, Remote Start • Programma Preferito impostato inizialmente su Prelavaggio • Programma manutenzione Machine Care • Partenza ritardata fino a 24 ore (attraverso la app Home Connect) • Silence on demand (via app Home Connect)
Dotazioni interne	• Terzo cestello varioDrawer Pro • Cestelli flexComfort Pro con touchpoint colorati • Cestello superiore regolabile su 3 livelli • ecoDosage • Cestello superiore con 6 griglie abbattibili • Cestello inferiore con arresto fine corsa • Cestello inferiore con 8 griglie abbattibili • Cestello portaposate nel cestello inferiore • sideLight: illuminazione laterale blu • Materiale della vasca: acciaio inox	• Terzo cestello • Cestelli flexComfort con touchpoint colorati • Cestello superiore regolabile su 3 livelli • ecoDosage • Cestello superiore con 2 griglie abbattibili • Cestello inferiore con arresto fine corsa • Cestello inferiore con 8 griglie abbattibili • Cestello portaposate nel cestello inferiore • sideLight: illuminazione laterale blu • Materiale della vasca: acciaio inox
Altre caratteristiche	• Sistema di filtri a tre livelli • Livello sonoro nel programma Silence: 41 dB(A) re 1 pW • Dimensioni del prodotto (HxLxP): 81.5 x 59.8 x 55 cm • Protezione vapore inclusa • Listelli decorativi in acciaio inclusi	• Sistema di filtri a tre livelli • Dimensioni del prodotto (HxLxP): 86.5 x 59.8 x 55 cm • Protezione vapore inclusa • Listelli decorativi in acciaio inclusi
Sicurezza	• AquaStop: sistema di protezione totale antiallagamento • Sicurezza bambini (doppio tocco per aprire la porta)	• AquaStop: sistema di protezione totale antiallagamento • Sicurezza bambini (doppio tocco per aprire la porta)

iQ500

Lavastoviglie da incasso
a scomparsa totale
SN95Z802CE

iQ300

Nuovo

Lavastoviglie da incasso
a scomparsa totale
SN93E807CE

EAN	4242003957301	4242003970331
Caratteristiche principali	• Numero di coperti: 14 • Cerniera sliding varioHinge • Home Connect: Programmazione e controllo dell'apparecchio a distanza tramite app • Sistema di asciugatura con Zeolite • Scambiatore di calore • Sistema di apertura della porta openAssist • glassZone: getti dedicati per la pulizia dei bicchieri • Illuminazione interna emotionLight • Motore senza spazzole iQdrive • aquaSensor	• Numero di coperti: 14 • Cerniera sliding varioHinge • Home Connect: Programmazione e controllo dell'apparecchio a distanza tramite app • Scambiatore di calore e apertura automatica della porta autoOpen dry • Sistema di apertura della porta openAssist • Motore senza spazzole iQdrive • aquaSensor
Sistema di controllo	• Pannello comandi Touch Control • Pannello di controllo Clear Guide • 7 programmi: Eco 50 °C, Speed 60 60 °C, Intelligent, Auto Soft 35-45 °C, Auto Mix 45-65 °C, Auto Intensivo 65-75 °C, Preferito • 4 funzioni speciali: Intensive Zone, HygienePlus, VarioSpeedPlus, Remote Start • Display con indicazione tempo residuo (ore/min) • Programma Preferito impostato inizialmente su Prelavaggio • Programma manutenzione Machine Care • Silence on demand (via app Home Connect)	• 6 Programmi: Eco 50 °C, Auto 45-65 °C, Intensivo 70 °C, Speed 60 °C, Speed 45 °C, Preferito • 4 funzioni speciali: Remote Start, Intensive Zone, Mezzo carico, VarioSpeedPlus • Display con indicazione tempo residuo (ore/min) • Programma Preferito impostato inizialmente su Prelavaggio • Programma manutenzione Machine Care • Partenza ritardata (1-24h) • Silence on demand, HygienePlus (via app Home Connect)
Dotazioni interne	• Terzo cestello • Cestelli flexComfort con touchpoint colorati • Cestello superiore regolabile su 3 livelli • ecoDosage • Cestello superiore con 2 griglie abbattibili • Cestello inferiore con arresto fine corsa • Cestello inferiore con 8 griglie abbattibili • Cestello portaposate nel cestello inferiore • sideLight: illuminazione laterale blu • Materiale della vasca: acciaio inox	• Terzo cestello • Cestelli flex • Cestello superiore regolabile su 3 livelli • ecoDosage • Cestello superiore con 2 griglie abbattibili • Cestello inferiore con arresto fine corsa • Cestello inferiore con 4 griglie abbattibili • Cestello portaposate nel cestello inferiore • sideLight: illuminazione laterale blu • Materiale della vasca: acciaio inox
Altre caratteristiche	• Sistema di filtri a tre livelli • Dimensioni del prodotto (HxLxP): 81.5 x 59.8 x 55 cm • Protezione vapore inclusa • Listelli decorativi in acciaio inclusi	• Sistema di filtri a tre livelli • Dimensioni del prodotto (HxLxP): 81.5 x 59.8 x 55 cm • Protezione vapore inclusa • Listelli decorativi in acciaio inclusi
Sicurezza	• AquaStop: sistema di protezione totale antiallagamento • Sicurezza bambini (doppio tocco per aprire la porta)	• AquaStop: sistema di protezione totale antiallagamento • Sicurezza bambini (doppio tocco per aprire la porta)

Serie	iQ700
Modello	SN97T801CE
Tipologia	Modello a scomparsa totale

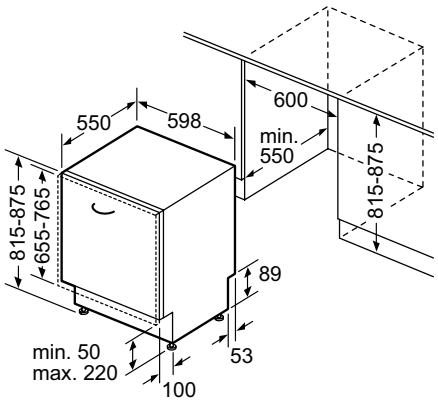

Dimensioni in mm

Serie	iQ500
Modello	SX95Z802CE
Tipologia	Modello a scomparsa totale

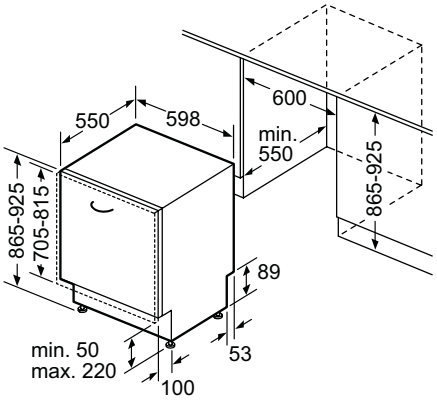

Dimensioni in mm

Serie	iQ500
Modello	SN95Z802CE
Tipologia	Modello a scomparsa totale

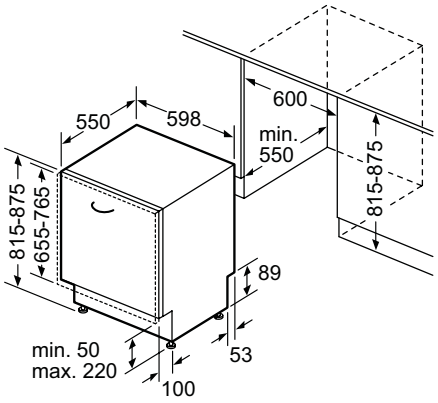

Dimensioni in mm

Serie	iQ300
Modello	SN93E807CE
Tipologia	Modello a scomparsa totale

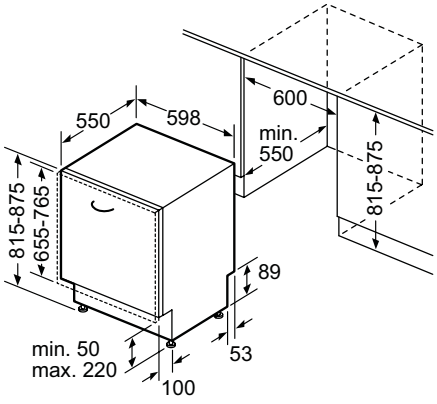

Dimensioni in mm

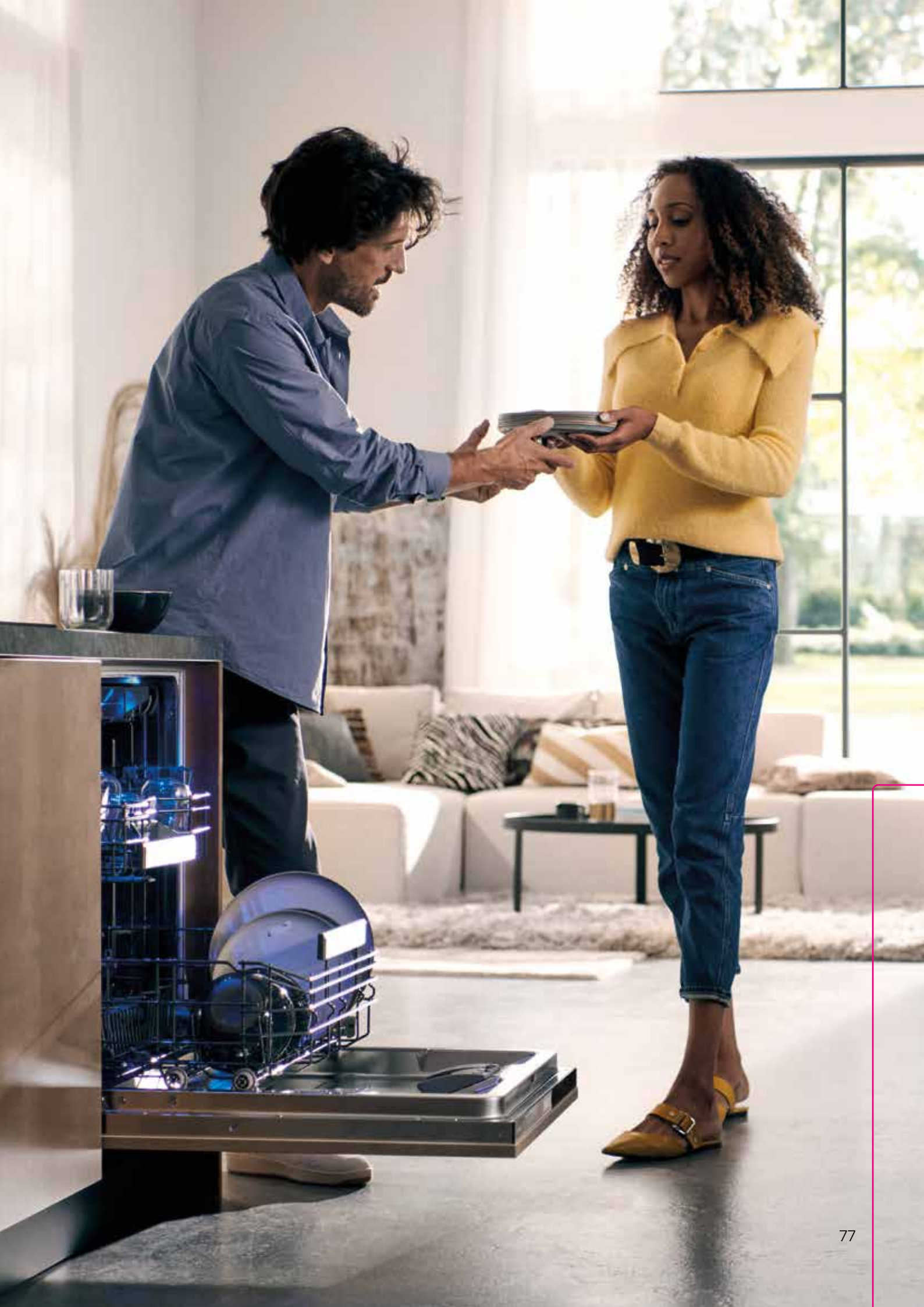

iQ500

KB96NSDD0

Frigorifero combinato da incasso

iQ500

KI96NSDD0

Frigorifero combinato da incasso

EAN	4242003923818	4242003954409
Caratteristiche principali	• Regolazione e controllo dell'apparecchio da remoto tramite app Home Connect per dispositivi mobili • Classe di efficienza energetica: D • Controllo elettronico a LED per la regolazione separata della temperatura dei 2 vani • Segnale ottico e acustico porta aperta • holiday Mode: funzione vacanza per risparmio energetico • 2 circuiti di raffreddamento separati • Porta con cerniera piatta softClosing • Capacità netta totale: 381 l	• Classe di efficienza energetica: D • Controllo elettronico a LED per la regolazione separata della temperatura dei 2 vani • Segnale ottico e acustico porta aperta • autoAirflow: il raffreddamento uniforme mantiene il cibo fresco più a lungo • 2 circuiti di raffreddamento separati • Porta con cerniera piatta softClosing • Capacità netta totale: 290 l
Vano Frigorifero	• 1 cassetto hyperFresh con regolazione umidità - mantiene frutta e verdura fresche più a lungo • 1 cassetto hyperFresh <0°> per carne e pesce • bottleCooler per mantenere le vostre bottiglie extra-fredde • flexShelf: 1 ripiano divisibile • 4 ripiani in vetro infrangibile di cui 3 regolabili in altezza • Illuminazione interna a LED ad intensità crescente • Funzione raffreddamento "Super" • Capacità netta frigorifero: 284 l	• 1 cassetto hyperFresh con regolazione umidità - mantiene frutta e verdura fresche più a lungo • 1 cassetto hyperFresh <0°C> per conservare carne e pesce freschi più a lungo • 4 ripiani in vetro infrangibile di cui 3 regolabili in altezza • Illuminazione interna a LED • Funzione raffreddamento "Super" • Capacità netta frigorifero: 215 l
Vano Congelatore****	• Freezer con sistema noFrost • freezerLight: illuminazione a Led • 3 cassetti trasparenti • Funzione congelamento Super • Capacità netta congelatore: 98 l	• Freezer con sistema noFrost • freezerLight: illuminazione a Led • 3 cassetti trasparenti • Funzione congelamento Super • Capacità netta congelatore: 75 l
Accessori in dotazione	• 1 Portabottiglie • 1 Vaschetta per cubetti di ghiaccio	• 1 Portabottiglie • 1 Vaschetta per cubetti di ghiaccio

iQ500

Nuovo

KI86NSDB0

Frigorifero combinato da incasso

iQ500

KI86NSDD0

Frigorifero combinato da incasso

EAN	4242003972205	4242003926031
Caratteristiche principali	• Classe di efficienza energetica: B • Controllo elettronico a LED per la regolazione separata della temperatura dei 2 vani • Segnale ottico e acustico porta aperta • autoAirflow: il raffreddamento uniforme mantiene il cibo fresco più a lungo • 2 circuiti di raffreddamento separati • Porta con cerniera piatta softClosing • Capacità netta totale: 260 l	• Classe di efficienza energetica: D • Controllo elettronico a LED per la regolazione separata della temperatura dei 2 vani • Segnale ottico e acustico porta aperta • autoAirflow: il raffreddamento uniforme mantiene il cibo fresco più a lungo • 2 circuiti di raffreddamento separati • Porta con cerniera piatta softClosing • Capacità netta totale: 260 l
Vano Frigorifero	• 1 cassetto hyperFresh con regolazione umidità - mantiene frutta e verdura fresche più a lungo • 1 cassetto hyperFresh <0°C> per conservare carne e pesce freschi più a lungo • 3 ripiani in vetro infrangibile di cui 2 regolabili in altezza • flexShelf: 1 ripiano divisibile • Illuminazione interna a LED • Funzione raffreddamento "Super" • Capacità netta frigorifero: 184 l	• 1 cassetto hyperFresh con regolazione umidità - mantiene frutta e verdura fresche più a lungo • 1 cassetto hyperFresh <0°C> per conservare carne e pesce freschi più a lungo • 3 ripiani in vetro infrangibile di cui 2 regolabili in altezza • flexShelf: 1 ripiano divisibile • Illuminazione interna a LED • Funzione raffreddamento "Super" • Capacità netta frigorifero: 184 l
Vano Congelatore****	• Freezer con sistema noFrost • freezerLight: illuminazione a LED • 3 cassetti trasparenti • Funzione congelamento Super • Capacità netta congelatore: 76 l	• Freezer con sistema noFrost • freezerLight: illuminazione a LED • 3 cassetti trasparenti • Funzione congelamento Super • Capacità netta congelatore: 76 l
Accessori in dotazione	• 1 Portabottiglie • 1 Vaschetta per cubetti di ghiaccio	• 1 Portabottiglie • 1 Vaschetta per cubetti di ghiaccio

iQ700

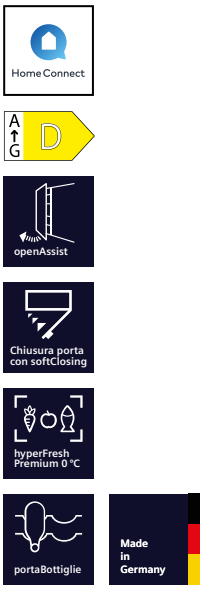

KI81FHOD0

Frigorifero da incasso con openAssist

EAN	4242003911594
Caratteristiche principali	• Regolazione e controllo dell'apparecchio da remoto tramite app Home Connect per dispositivi mobili • Classe di efficienza energetica: D • openAssist: apertura porta con un semplice tocco o con comando vocale tramite Amazon Alexa[1] • Controllo elettronico della temperatura tramite display • Segnale acustico porta aperta • Porta con cerniera piatta softClosing • Capacità netta frigorifero: 289 l
Vano Frigorifero	• 7 ripiani in vetro infrangibile (6 regolabili in altezza), di cui 1 divisibile-varioShelf, 1 scorrevole easyAccess • 1 cassetto hyperFresh Premium con controllo umidità e guide telescopiche - mantiene frutta e verdura fresche più a lungo • 2 cassetti hyperFresh Premium 0 °C - mantiene carne e pesce freschi più a lungo • 5 balconcini, di cui 1 chiuso • Illuminazione interna a LED ad intensità crescente • Funzione raffreddamento "Super"
Accessori in dotazione	• Portabottiglie

[1] Amazon, Alexa, Echo e tutti i relativi marchi sono di titolarità di Amazon.com, Inc. o sue società affiliate

iQ700

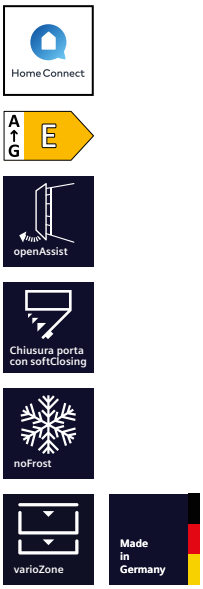

GI81NHNE0

Congelatore da incasso con openAssist

EAN	4242003911396
Caratteristiche principali	• Regolazione e controllo dell'apparecchio da remoto tramite app Home Connect per dispositivi mobili • Classe di efficienza energetica: E • openAssist: apertura porta con un semplice tocco o con comando vocale tramite Amazon Alexa[1] • No Frost • Controllo elettronico della temperatura tramite display • Segnale acustico porta aperta • Porta con cerniera piatta softClosing • Capacità netta totale: 212 l
Vano Congelatore	• 6 ripiani in vetro infrangibile removibili per creare una zona unica extra spazio • 5 cassetti trasparenti • 2 scomparti a ribalta • Funzione congelamento Super
Accessori in dotazione	• 1 Vaschetta per il ghiaccio

[1] Amazon, Alexa, Echo e tutti i relativi marchi sono di titolarità di Amazon.com, Inc. o sue società affiliate

iQ700

KF96RSBEA

Frigorifero Multi door con Wine Storage da libera installazione

EAN	4242003915349
Caratteristiche principali	• Regolazione e controllo dell'apparecchio da remoto tramite app Home Connect per dispositivi mobili • Classe di efficienza energetica: E • Controllo elettronico per la regolazione della temperatura attraverso display digitale • Segnale ottico e acustico per porta aperta • holiday Mode: funzione vacanza per risparmio energetico • 2 circuiti di raffreddamento separati • Illuminazione dalla parete posteriore • Porta vetro nero, laterali grigio ghisa • 2 motori • Sensore di prossimità • Capacità netta totale 572 l
Vano Frigorifero	• Multi Airflow-System con parete posteriore illuminata • 5 ripiani di cui 4 regolabili in altezza • Controporta con 2 balconcini grandi e 3 piccoli • Scomparto burro e formaggio • Maxi verduriera • Funzione raffreddamento "Super" • Capacità netta frigorifero: 401 l
Vano Congelatore****	• 1 cassettone con 3 scomparti interni • No frost • Funzione congelamento Super • iceTwister • Capacità netta congelatore: 171 l
Vano Cantina	• Cassetto Cantina Vino, che può ospitare fino a 17 bottiglie su due ripiani, con temperature pre impostate in base al tipo di bevanda e la possibilità di personalizzare le impostazioni di temperatura attraverso l'app Home Connect

Serie	iQ500
Modello	KB96NSDD0
Tipologia	Frigorifero combinato da incasso

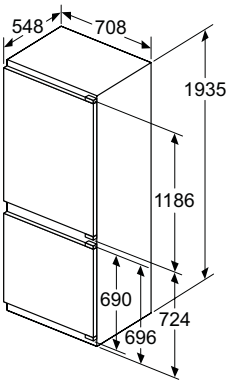

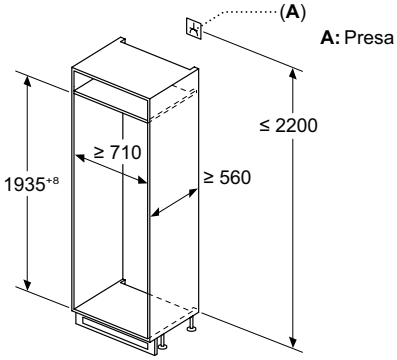

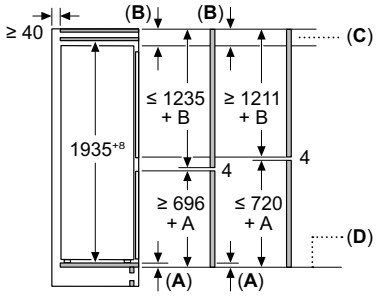

C: Sporgenza del pannello frontale

D: Bordo inferiore del pannello frontale

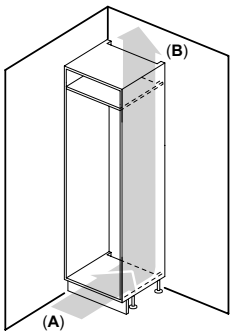

A: Ingresso aria ≥ 200 cm²; opzioni di ventilazione
B: Uscita aria ≥ 200 cm²; opzioni di ventilazione

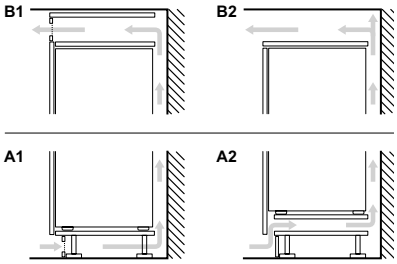

Consiglio per la distanza per cerniera piatta

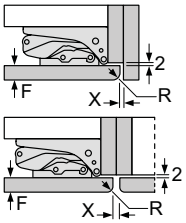

F	R	X
16-19	0-3	2,5
20	0-1	3
	2-3	2,5
21	0-1	3
	2-3	2,5
22	0	4
	1	3,5
	2-3	3

Le distanze consigliate nella tabella vanno mantenute per garantire un'apertura senza collisioni delle porte degli apparecchi ed evitare danni al mobile della cucina.

Peso massimo consentito dei frontali dell'unità

I frontali montati dell'unità che superano il peso consentito possono causare danni e compromettere il funzionamento delle cerniere

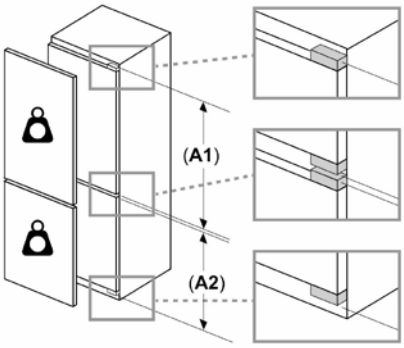

Peso

A1	20 kg
A2	19 kg

Dimensioni in mm

Serie	iQ500
Modello	KI96NSDD0
Tipologia	Frigorifero combinato da incasso

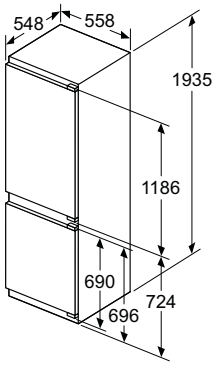

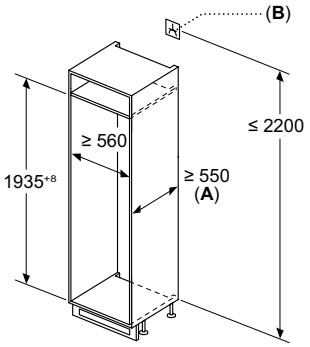

A: ≥ 560 mm (consigliato)

B: Presa

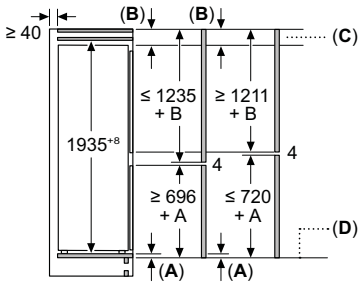

C: Sporgenza del pannello frontale

D: Bordo inferiore del pannello frontale

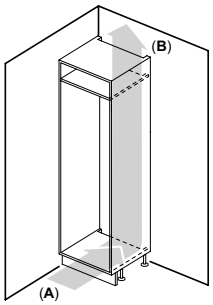

A: Ingresso aria ≥ 200 cm²; opzioni di ventilazione
B: Uscita aria ≥ 200 cm²; opzioni di ventilazione

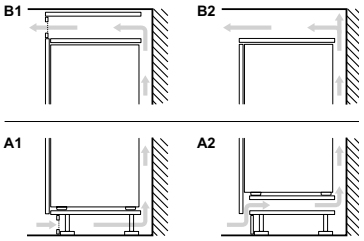

Consiglio per la distanza per cerniera piatta

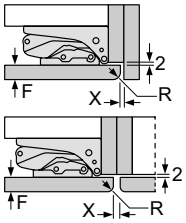

F	R	X
16-19	0-3	2,5
20	0-1	3
	2-3	2,5
21	0-1	3
	2-3	2,5
22	0	4
	1	3,5
	2-3	3

Le distanze consigliate nella tabella vanno mantenute per garantire un'apertura senza collisioni delle porte degli apparecchi ed evitare danni al mobile della cucina.

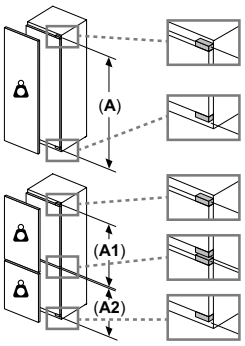

Peso massimo consentito dei frontali dell'unità

I frontali montati dell'unità che superano il peso consentito possono causare danni e compromettere il funzionamento delle cerniere

Peso
A: Altezza sportello apparecchio incluse cerniere in mm
B: Cerniera non ammortizzata, frontale unità in kg

C: Cerniera ammortizzata, frontale unità in kg

D: Carico aggiuntivo possibile in kg con kit per carichi pesanti

A	B	C	D
1500-1750	22	22	B+5 / C+5
720-1400	19	19	
A1	15	19	
A2	15	19	

Dimensioni in mm

Serie	iQ500
Modello	KI86NSDB0
Tipologia	Frigorifero combinato da incasso

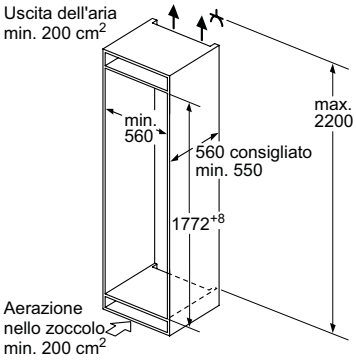

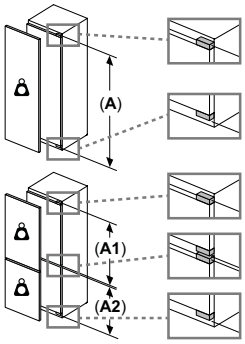

Peso massimo consentito dei frontali dell'unità

I frontali montati dell'unità che superano il peso consentito possono causare danni e compromettere il funzionamento delle cerniere

Peso

A: Altezza sportello apparecchio incluse cerniere in mm

B: Cerniera non ammortizzata, frontale unità in kg

C: Cerniera ammortizzata, frontale unità in kg

D: Carico aggiuntivo possibile in kg con kit per carichi pesanti

A	B	C	D
1500-1750	22	22	B+5 / C+5
720-1400	19	19	
A1	15	19	
A2	15	19	

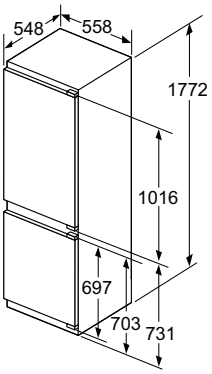

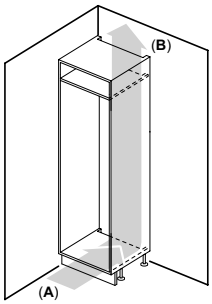

A: Ingresso aria ≥ 200 cm²; opzioni di ventilazione
B: Uscita aria ≥ 200 cm²; opzioni di ventilazione

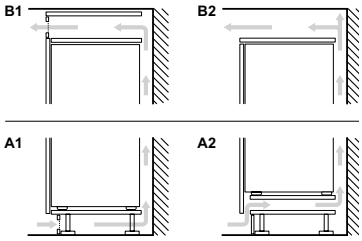

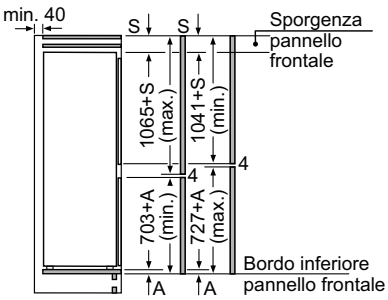

Le dimensioni delle ante del mobile indicate sono valide con uno spazio tra le ante pari a 4 mm.

Consiglio per la distanza per cerniera piatta

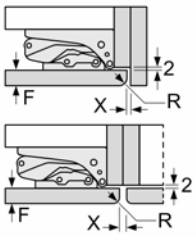

F	R	X
16-19	0-3	2,5
20	0-1	3
	2-3	2,5
21	0-1	3
	2-3	2,5
22	0	4
	1	3,5
	2-3	3

Le distanze consigliate nella tabella vanno mantenute per garantire un'apertura senza collisioni delle porte degli apparecchi ed evitare danni al mobile della cucina.

Dimensioni in mm

Serie	iQ500
Modello	KI86NSDD0
Tipologia	Frigorifero combinato da incasso

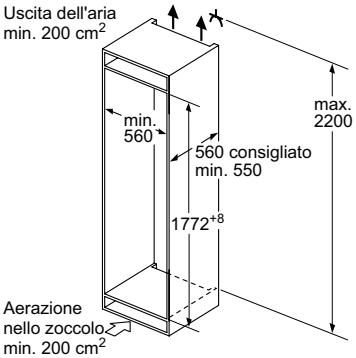

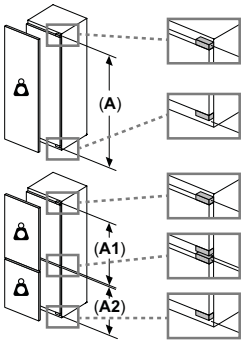

Peso massimo consentito dei frontali dell'unità

I frontali montati dell'unità che superano il peso consentito possono causare danni e compromettere il funzionamento delle cerniere

Peso

A: Altezza sportello apparecchio incluse cerniere in mm

B: Cerniera non ammortizzata, frontale unità in kg

C: Cerniera ammortizzata, frontale unità in kg

D: Carico aggiuntivo possibile in kg con kit per carichi pesanti

A	B	C	D
1500-1750	22	22	B+5 / C+5
720-1400	19	19	
A1	15	19	
A2	15	19	

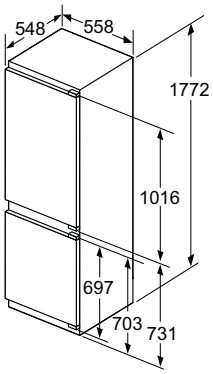

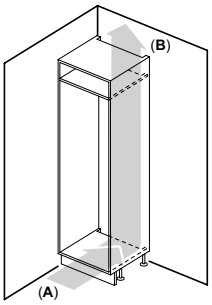

A: Ingresso aria ≥ 200 cm²; opzioni di ventilazione
B: Uscita aria ≥ 200 cm²; opzioni di ventilazione

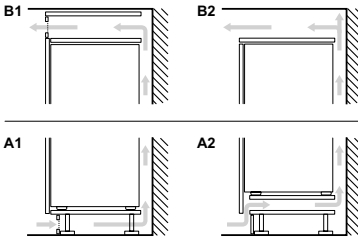

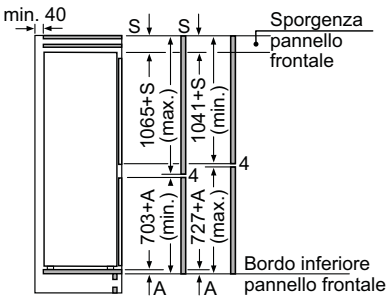

Le dimensioni delle ante del mobile indicate sono valide con uno spazio tra le ante pari a 4 mm.

Consiglio per la distanza per cerniera piatta

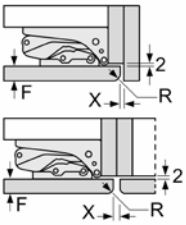

F	R	X
16-19	0-3	2,5
20	0-1	3
	2-3	2,5
21	0-1	3
	2-3	2,5
22	0	4
	1	3,5
	2-3	3

Le distanze consigliate nella tabella vanno mantenute per garantire un'apertura senza collisioni delle porte degli apparecchi ed evitare danni al mobile della cucina.

Dimensioni in mm

Serie	iQ700
Modello	KI81FHOD0
Tipologia	Frigorifero da incasso con openAssist

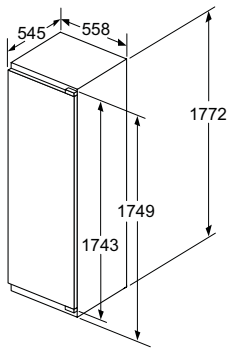

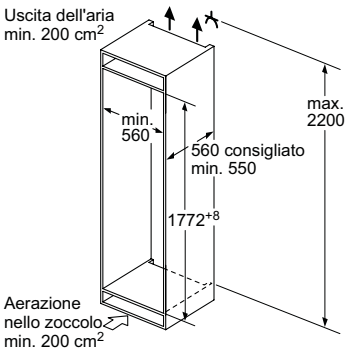

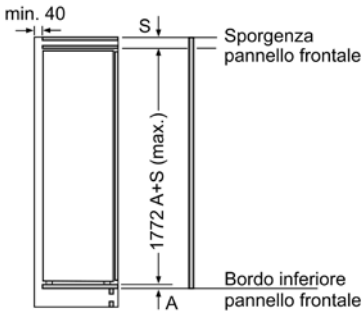

peso massimo consentito dei frontali del mobile

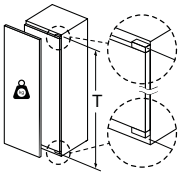

Le ante del mobile montate che superano il peso consentito possono causare danni e anomalie di funzionamento alla cerniera.

T: altezza anta del mobile inclusa cerniera in mm:	cerniera non ammortizzata, anta in kg:	cerniera ammortizzata, anta in kg:
1500-1750	22	22

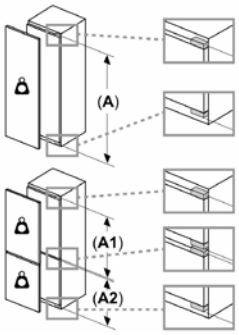

Peso massimo consentito dei frontali dell'unità

I frontali montati dell'unità che superano il peso consentito possono causare danni e compromettere il funzionamento delle cerniere

Peso
A: Altezza sportello apparecchio incluse cerniere in mm
B: Cerniera non ammortizzata, frontale unità in kg

C: Cerniera ammortizzata, frontale unità in kg

D: Carico aggiuntivo possibile in kg con kit per carichi pesanti

A	B	C	D
1500-1750	22	22	B+5 / C+5
720-1400	19	19	
A1	15	19	
A2	15	19	

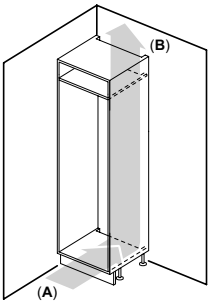

A: Ingresso aria ≥ 200 cm²; opzioni di ventilazione
B: Uscita aria ≥ 200 cm²; opzioni di ventilazione

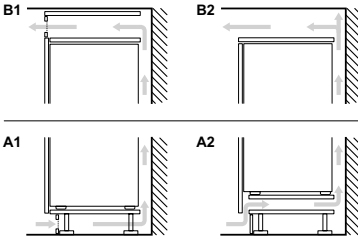

Consiglio per la distanza per cerniera piatta

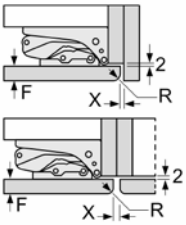

F	R	X
16-19	0-3	2,5
20	0-1	3
	2-3	2,5
21	0-1	3
	2-3	2,5
22	0	4
	1	3,5
	2-3	3

Le distanze consigliate nella tabella vanno mantenute per garantire un'apertura senza collisioni delle porte degli apparecchi ed evitare danni al mobile della cucina.

Dimensioni in mm

Serie	iQ700
Modello	GI81NHNE0
Tipologia	Congelatore da incasso con openAssist

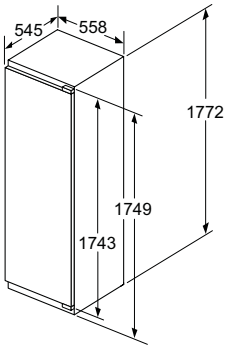

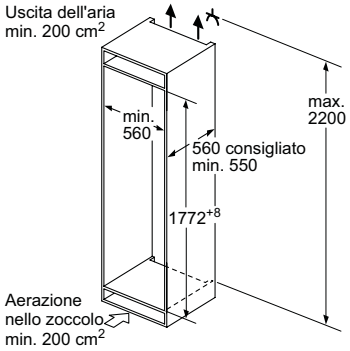

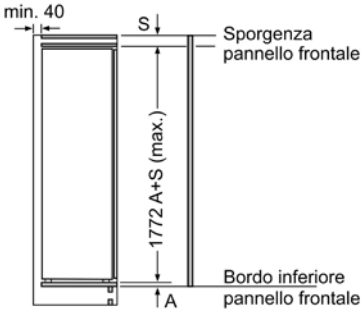

peso massimo consentito dei frontali del mobile

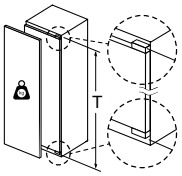

Le ante del mobile montate che superano il peso consentito possono causare danni e anomalie di funzionamento alla cerniera.

T: altezza anta del mobile inclusa cerniera in mm:	cerniera non ammortizzata, anta in kg:	cerniera ammortizzata, anta in kg:
1500-1750	22	22

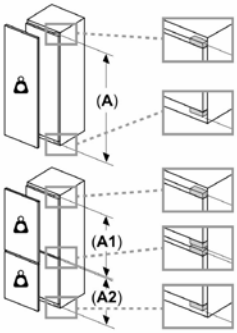

Peso massimo consentito dei frontali dell'unità

I frontali montati dell'unità che superano il peso consentito possono causare danni e compromettere il funzionamento delle cerniere

Peso
A: Altezza sportello apparecchio incluse cerniere in mm
B: Cerniera non ammortizzata, frontale unità in kg

C: Cerniera ammortizzata, frontale unità in kg

D: Carico aggiuntivo possibile in kg con kit per carichi pesanti

A	B	C	D
1500-1750	22	22	B+5 / C+5
720-1400	19	19	
A1	15	19	
A2	15	19	

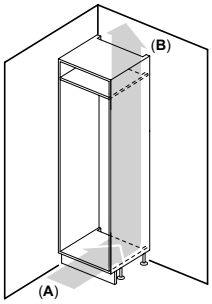

A: Ingresso aria ≥ 200 cm²; opzioni di ventilazione
B: Uscita aria ≥ 200 cm²; opzioni di ventilazione

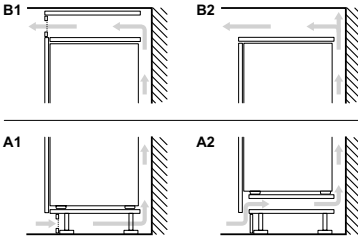

Consiglio per la distanza per cerniera piatta

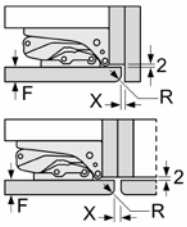

F	R	X
16-19	0-3	2,5
20	0-1	3
	2-3	2,5
21	0-1	3
	2-3	2,5
22	0	4
	1	3,5
	2-3	3

Le distanze consigliate nella tabella vanno mantenute per garantire un'apertura senza collisioni delle porte degli apparecchi ed evitare danni al mobile della cucina.

Dimensioni in mm

Serie	iQ700
Modello	KF96RSBEA
Tipologia	Frigorifero Multi door con Wine Storage da libera installazione

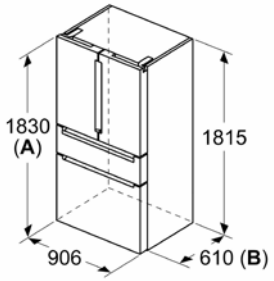

A: La parte anteriore è regolabile da 1830 a 1847 mm, con i piedi di livellamento anteriori completamente estesi

B: Aggiungere 25 mm per distanziatori fissi sul retro

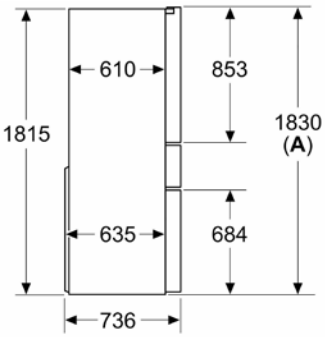

A: La parte anteriore è regolabile da 1830 a 1847 mm, con i piedi di livellamento anteriori completamente estesi

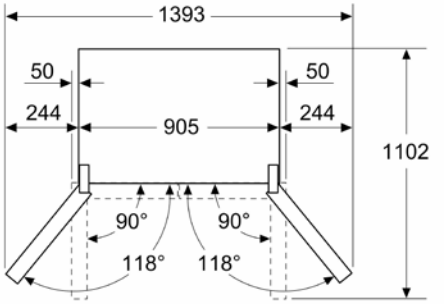

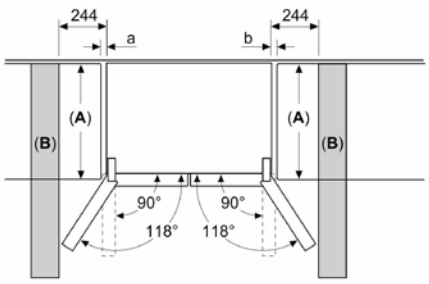

A	a	b
≤ 600	0	0
600 < A ≤ 650	50	50
650 < A ≤ 700	65	65
> 700	244	244

A: Profondità del piano del mobile o del piano di lavoro

B: Parete
È possibile estrarre i cassetti con lo sportello aperto a 90°

Dimensioni in mm

Modello		HN978GQB1
Serie		iQ700
Tipologia		Forno combinato a microonde, impulsi di vapore e telecamera interna
Scheda prodotto secondo Regolamento (UE) N. 65/2014		
Indice di efficienza energetica (EEIcavity)	%	-
Classe di efficienza energetica*		-
Consumo di energia per ciclo in modo convenzionale[1]	kWh	-
Consumo di energia per ciclo in modo ventilato[1]	kWh	-
Numero di cavità		1
Tipo di alimentazione		Elettrica
Volume della cavità[1]	l	67
Informazioni generali		
Altezza / larghezza / profondità	mm	595 / 594 / 548
Profondità con la porta aperta	mm	1.040
Altezza / larghezza / profondità della cavità	mm	357 / 480 / 392
Altezza della nicchia (min-max)	mm	585-595
Larghezza della nicchia (min-max)	mm	560-568
Profondità della nicchia	mm	550
Home Connect		•
Tipo di display		TFT touch Pro
Apertura della porta		A ribalta
softMove (apertura e chiusura ammortizzata) / softClose (chiusura ammortizzata)		softMove
Guide telescopiche		1 livello resistenti a pirolisi, microonde e vapore
Funzioni di cottura	pz	27
coolStart: funzione speciale per cibi congelati		•
Riscaldamento rapido		Automatico
Sistema di cottura assistita		Sensore di doratura cookControl Pro
Termometro di cottura / sensore bakingSensor		roastingSensor Plus / •
Massima potenza del microonde	W	800
Livelli di potenza microonde	W	5
Temperatura minima	°C	30
Temperatura massima	°C	300
Temperatura minima / massima vapore	°C	30-100
Temperatura della porta[2]	°C	30
Numero di vetri della porta		4
Sistema di pulizia		Pirolisi, humidClean
Consumo energia minimo / massimo della pirolisi	kWh	3,90-4,80
Tipo di illuminazione		LED
Numero di lampadine	pz	2
Collegamenti elettrici		
Dati nominali collegamento elettrico	kW	3,6
Corrente	A	16
Tensione	V	220-240
Frequenza	Hz	50-60
Tipo di spina		Schuko
Lunghezza del cavo di alimentazione	cm	120

NOTE • Sì / - No
*Informazioni dell'etichetta energetica secondo Regolamento Delegato (UE) N. 65/2014 della Commissione. In una scala di classi di efficienza energetica da A+++ a D.
[1] Misurazione conforme alla Norma Europea CEI EN 50304 / EN 60350 (2009).
[2] Temperatura nel centro della porta dopo 1 ora di funzionamento continuo con la funzione riscaldamento superiore e inferiore a 180 °C.

HS958KDB1	HS958GDD1	HN978GMB1	HS958GCB1	HM976GMB1
iQ700	iQ700	iQ700	iQ700	iQ700
Forno full steam con apertura porta automatica	Forno full steam con collegamento idrico diretto	Forno pirolitico combinato a microonde con impulsi di vapore	Forno full steam	Forno pirolitico combinato a microonde
81,2	81,2	-	81,2	-
A+	A+	-	A+	-
0,87	0,87	-	0,87	-
0,69	0,69	-	0,69	-
1	1	1	1	1
Elettrica	Elettrica	Elettrica	Elettrica	Elettrica
71	71	67	71	67
595 / 594 / 548	595 / 594 / 548	595 / 594 / 548	595 / 594 / 548	595 / 594 / 548
1.040	1.040	1.040	1.040	1.040
355 / 480 / 415	355 / 480 / 415	357 / 480 / 392	355 / 480 / 415	357 / 480 / 392
585-595	585-595	585-595	585-595	585-595
560-568	560-568	560-568	560-568	560-568
550	550	550	550	550
•	•	•	•	•
TFT touch Pro	TFT touch Pro	TFT touch Pro	TFT touch Pro	TFT touch Plus
A ribalta / Apertura automatica	A ribalta	A ribalta	A ribalta	A ribalta
softMove	softMove	softMove	softMove	softMove
varioclip 1 livello resistenti a vapore	varioclip 1 livello resistenti a vapore	1 livello resistenti a pirolisi, microonde e vapore	varioclip 1 livello resistenti a vapore	1 livello resistenti a pirolisi, microonde
24	24	27	23	19
•	•	•	•	•
Automatico	Automatico	Automatico	Automatico	Automatico
cookControl Pro	cookControl Pro	cookControl Pro	cookControl Pro	cookControl Pro
roastingSensor Plus / •	roastingSensor Plus / •	roastingSensor Plus / -	roastingSensor Plus / -	roastingSensor Plus / -
-	-	800	-	800
-	-	5	-	5
30	30	30	30	30
250	250	300	250	300
30-120	30-120	30-100	30-120	-
40	40	30	40	30
3	3	4	3	4
ecoClean Plus, humidClean	ecoClean Plus, humidClean	Pirolisi, humidClean	ecoClean Plus, humidClean	Pirolisi, humidClean
-	-	3,90-4,80	-	3,90-4,80
LED	LED	LED	LED	LED
1	1	1	1	1
3,6	3,6	3,6	3,6	3,6
16	16	16	16	16
220-240	220-240	220-240	220-240	220-240
50-60	50-60	50-60	50-60	50-60
Schuko	Schuko	Schuko	Schuko	Schuko
120	120	120	120	120

Modello		HM936GCB1
Serie		iQ700
Tipologia		Forno combinato a microonde
Scheda prodotto secondo Regolamento (UE) N. 65/2014		
Indice di efficienza energetica (EEIcavity)	%	-
Classe di efficienza energetica*		-
Consumo di energia per ciclo in modo convenzionale[1]	kWh	-
Consumo di energia per ciclo in modo ventilato[1]	kWh	-
Numero di cavità		1
Tipo di alimentazione		Elettrica
Volume della cavità[1]	l	67
Informazioni generali		
Altezza / larghezza / profondità	mm	595 / 594 / 548
Profondità con la porta aperta	mm	1.040
Altezza / larghezza / profondità della cavità	mm	357 / 480 / 392
Altezza della nicchia (min-max)	mm	585-595
Larghezza della nicchia (min-max)	mm	560-568
Profondità della nicchia	mm	550
Home Connect		•
Tipo di display		TFT touch Plus
Apertura della porta		A ribalta
softMove (apertura e chiusura ammortizzata) / softClose (chiusura ammortizzata)		softMove
Guide telescopiche		1 livello resistenti a microonde
Funzioni di cottura	pz	19
coolStart: funzione speciale per cibi congelati		•
Riscaldamento rapido		Automatico
Sistema di cottura assistita		cookControl Pro
Termometro di cottura / sensore bakingSensor		roastingSensor Plus / -
Massima potenza del microonde	W	800
Livelli di potenza microonde	W	5
Temperatura minima	°C	30
Temperatura massima	°C	300
Temperatura minima / massima vapore	°C	-
Temperatura della porta[2]	°C	40
Numero di vetri della porta		3
Sistema di pulizia		ecoClean parete posteriore, humidClean
Consumo energia minimo / massimo della pirolisi	kWh	-
Tipo di illuminazione		LED
Numero di lampadine	pz	1
Collegamenti elettrici		
Dati nominali collegamento elettrico	kW	3,6
Corrente	A	16
Tensione	V	220-240
Frequenza	Hz	50-60
Tipo di spina		Schuko
Lunghezza del cavo di alimentazione	cm	120

NOTE • Sì / - No
*Informazioni dell'etichetta energetica secondo Regolamento Delegato (UE) N. 65/2014 della Commissione. In una scala di classi di efficienza energetica da A+++ a D.
[1] Misurazione conforme alla Norma Europea CEI EN 50304 / EN 60350 (2009).
[2] Temperatura nel centro della porta dopo 1 ora di funzionamento continuo con la funzione riscaldamento superiore e inferiore a 180 °C.

HB976GKB1	HB934GAB1	HR478G5B7F	HB478G5B7
iQ700	iQ700	iQ500	iQ500
Forno pirolitico	Forno multifunzione	Forno added Steam pirolitico	Forno pirolitico
81,2	81,2	81,2	81,2
A+	A+	A+	A+
0,87	0,87	0,94	0,94
0,69	0,69	0,69	0,69
1	1	1	1
Elettrica	Elettrica	Elettrica	Elettrica
71	71	71	71
595 / 594 / 548	595 / 594 / 548	595 / 594 / 548	595 / 594 / 548
1.040	1.040	1.040	1.040
357 / 480 / 415	357 / 480 / 415	357 / 480 / 415	357 / 480 / 415
585-595	585-595	585-595	585-595
560-568	560-568	560-568	560-568
550	550	550	550
•	•	•	•
TFT touch Plus	TFT touch	LCD bianco	LCD bianco
A ribalta	A ribalta	A ribalta	A ribalta
softMove	softMove	softMove	softMove
varioclip 1 livello resistenti a pirolisi	varioclip 1 livello	varioclip 1 livello	varioclip 1 livello
13	13	11	8
•	•	•	•
Automatico	Automatico	Automatico	Automatico
cookControl Plus	cookControl Plus	30 programmi automatici	30 programmi automatici
-	-	roastingSensor / -	roastingSensor / -
-	-	-	-
-	-	-	-
30	30	30	30
300	300	275	275
-	-	80-240	-
30	40	30	30
4	3	4	4
Pirolisi, humidClean	ecoClean parete posteriore, humidClean	Pirolisi	Pirolisi
3,90-4,80	-	3,30-4,80	3,30-4,80
LED	Alogena	Alogena	Alogena
1	1	1	1
3,6	3,6	3,6	3,6
16	16	16	16
220-240	220-240	220-240	220-240
50-60	50-60	50-60	50-60
Schuko	Schuko	Schuko	Schuko
120	120	120	120

Modello		CM978GNB1	CS958GCB1	CM936GCB1
Serie		iQ700	iQ700	iQ700
Tipologia		Forno compatto pirolitico combinato a microonde	Forno compatto full steam	Forno compatto combinato a microonde
Scheda prodotto secondo Regolamento (UE) N. 65/2014				
Indice di efficienza energetica (EEIcavity)	%	-	81,3	-
Classe di efficienza energetica*		-	A+	-
Consumo di energia per ciclo in modo convenzionale[1]	kWh	-	0,73	-
Consumo di energia per ciclo in modo ventilato[1]	kWh	-	0,61	-
Numero di cavità		1	1	1
Tipo di alimentazione		Elettrica	Elettrica	Elettrica
Volume della cavità[1]	l	45	47	45
Informazioni generali				
Altezza / larghezza / profondità	mm	455 / 594 / 548	455 / 594 / 548	455 / 594 / 548
Profondità con la porta aperta	mm	920	920	920
Altezza / larghezza / profondità della cavità	mm	237 / 480 / 392	235 / 480 / 415	237 / 480 / 392
Altezza della nicchia (min-max)	mm	450-455	450-455	450-455
Larghezza della nicchia (min-max)	mm	560-568	560-568	560-568
Profondità della nicchia	mm	550	550	550
Home Connect		•	•	•
Tipo di display		TFT touch Pro	TFT Touch Pro	TFT Touch Plus
Apertura della porta		A ribalta	A ribalta	A ribalta
softMove (apertura e chiusura ammortizzata) / softClose (chiusura ammortizzata)		softMove	softMove	softMove
Guide telescopiche		1 livello resistenti a microonde e pirolisi	varioclip 1 livello resistenti a vapore	1 livello resistenti a microonde
Funzioni di cottura	pz	21	23	19
coolStart: funzione speciale per cibi congelati		•	•	•
Riscaldamento rapido		Automatico	Automatico	Automatico
Sistema di cottura assistita		cookControl Pro	cookControl Pro	cookControl Pro
Termometro di cottura / sensore bakingSensor		roastingSensor Plus / •	roastingSensor Plus / -	roastingSensor Plus / -
Massima potenza del microonde	W	900	-	900
Livelli di potenza microonde	W	5	-	5
Temperatura minima	°C	30	30	30
Temperatura massima	°C	300	250	300
Temperatura minima / massima vapore	°C	-	30-120	-
Temperatura della porta[2]	°C	30	40	40
Numero di vetri della porta		4	3	3
Sistema di pulizia		Pirolisi, humidClean	ecoClean Plus, humidClean	ecoClean parete posteriore, humidClean
Consumo energia minimo / massimo della pirolisi	kWh	3,1 / 4	-	-
Tipo di illuminazione		LED	LED	LED
Numero di lampadine	pz	1	1	1
Collegamenti elettrici				
Dati nominali collegamento elettrico	kW	3,6	3,3	3,6
Corrente	A	16	16	16
Tensione	V	220-240	220-240	220-240
Frequenza	Hz	50-60	50-60	50-60
Tipo di spina		Schuko	Schuko	Schuko
Lunghezza del cavo di alimentazione	cm	150	150	150

NOTE • Sì / - No
*Informazioni dell'etichetta energetica secondo Regolamento Delegato (UE) N. 65/2014 della Commissione. In una scala di classi di efficienza energetica da A+++ a D.
[1] Misurazione conforme alla Norma Europea CEI EN 50304 / EN 60350 (2009).
[2] Temperatura nel centro della porta dopo 1 ora di funzionamento continuo con la funzione riscaldamento superiore e inferiore a 180 °C.

Modello		CE932GXB1	CM485AGB1	BF922L1B1
Serie		iQ700	iQ500	iQ700
Tipologia		Microonde da incasso	Forno compatto combinato a microonde	Microonde da incasso
Informazioni generali				
Tipo di costruzione		Incasso	Incasso	Incasso
Adatto all'installazione da incasso sotto worktop		•	•	-
Adatto all'installazione da incasso a colonna		•	•	•
Adatto all'installazione da incasso a pensile		-	-	•
Apertura della porta		A ribalta	A ribalta	A bandiera con cerniere a sinistra
Altezza	mm	455	454	382
Larghezza	mm	594	594	594
Profondità	mm	564	570	318
Profondità con la porta aperta	mm	895	825	895
Altezza della cavità	mm	245	220	230
Larghezza della cavità	mm	430	420	350
Profondità della cavità	mm	350	420	270
Volume della cavità	l	36	44	21
Altezza della nicchia	mm	450	450-458	362-382
Larghezza della nicchia (min-max)	mm	560	560-568	560-568
Profondità della nicchia	mm	550	550	300
Potenza massima del microonde	W	1000	900	900
Numero di livelli di potenza microonde		5	5	5
Grill al quarzo		•	•	-
Potenza grill	kW	1,9	1,75	-
Funzioni combinate microonde + grill		•	•	-
Programmi automatici	pz	10	15	7
Scongelamento in funzione del peso		•	•	•
Tipo di controllo		Elettronico	Elettronico	Elettronico
Tipo di display TFT		TFT Touch	LCD bianco	TFT Touch
Sistema di distribuzione delle onde		Tecnologia Inverter senza piatto rotante	Tradizionale	Tecnologia Inverter senza piatto rotante
Interno in acciaio inossidabile		•	•	•
Tempo massimo programmabile		90	90	90
Sistema di pulizia		-	-	-
Tipo di illuminazione		LED	LED	LED
Collegamenti elettrici				
Dati nominali collegamento elettrico	kW	3,01	3,35	1,22
Corrente	A	16	16	10
Tensione	V	220-240	220-230	220-240
Frequenza	Hz	50	50	50-60
Tipo di spina		Schuko	Schuko	Schuko
Lunghezza del cavo di alimentazione	cm	150	180	175

NOTE • Sì / - No

Modello		CT918L1B0
Serie		iQ700
Tipologia		Macchine del caffè automatica
Informazioni generali		
Tipo di costruzione		Incasso
Apertura della porta		A sinistra
Altezza	mm	455
Larghezza	mm	594
Profondità	mm	385
Altezza della nicchia	mm	449
Larghezza della nicchia (min-max)	mm	558
Profondità della nicchia	mm	376
Peso netto	kg	19
Home Connect		•
Tipo di display		TFT Touch Pro
Macinacaffè in ceramica		•
Pressione della pompa	bar	19
Tipo di controllo		Elettronico
Numero di bevande favorite salvabili		30
Volume tazza singola	ml	20-400
Preparazione simultanea di 2 tazze		•
Punto di uscita caffè / latte regolabile in altezza	mm	70-150
Contenitore chicchi di caffè con coperchio		•
Capacità contenitore chicchi di caffè	gr	400
Contenitore del latte ermetico		•
Capacità contenitore del latte	ml	700
Serbatoio dell'acqua estraibile		•
Capacità serbatoio dell'acqua	l	2,4
Temperatura dell'acqua regolabile per ogni bevanda		•
Prima tazza di caffè pronta in solo 30 secondi		•
Tipo di illuminazione		LED
Collegamenti elettrici		
Dati nominali collegamento elettrico	kW	1,5
Tensione	V	220-240
Frequenza	Hz	50-60
Tipo di spina		Schuko
Lunghezza del cavo di alimentazione	cm	170

NOTE • Sì / - No

Modello		BV910E1B1	BI910C1B1
Serie		iQ700	iQ700
Tipologia		Cassetto sous-vide	Cassetto Scaldavivande
Colore		Nero	Nero
Informazioni generali			
Tipo di costruzione		Incasso	Incasso
Altezza	mm	140	140
Larghezza	mm	594	594
Profondità	mm	542	518
Profondità con la porta aperta	mm	1.002	998
Altezza della cavità	mm	95	92
Larghezza della cavità	mm	350	468
Profondità della cavità	mm	285	458
Volume della cavità	l	8	20
Altezza della nicchia (min-max)	mm	141-142	140
Larghezza della nicchia (min-max)	mm	560-568	560-568
Profondità della nicchia	mm	550	550
Spia di funzionamento		-	•
Apertura push&pull senza maniglia		•	•
Carrello estraibile con guide telescopiche		•	•
Base in vetro		-	•
Regolazione della temperatura		-	Elettronica
Controllo temperatura della superficie del vetro	°C	-	6 livelli: 30-80
Capacità massima	kg	10	25
Capacità massima di piatti	pz	-	12
Capacità massima tazzine da caffè	pz	-	64
Cottura a bassa temperatura		-	•
Mantenere in caldo		-	•
Riscaldamento piatti		-	•
Riscaldamento tazze		-	•
Collegamenti elettrici			
Dati nominali collegamento elettrico	kW	0,32	0,82
Corrente	A	6	10
Tensione	V	220-240	220-240
Frequenza	Hz	50-60	50-60
Tipo di spina		Schuko	Schuko
Lunghezza del cavo di alimentazione	cm	150	175

NOTE • Sì / - No

Modello		EX87BNX68E
Serie		iQ700
Tipologia		Induzione + cappa
Colore		Black Matt
Informazioni generali del piano a induzione		
Larghezza	mm	812
Profondità	mm	520
Altezza sopra il piano di lavoro	mm	6
Altezza del vano per l'installazione (altezza sotto il piano di lavoro)	mm	223
Larghezza del vano per l'installazione	mm	750
Profondità del vano per l'installazione	mm	490
Spessore minimo del piano di lavoro	mm	16
Spessore minimo del piano di lavoro con forno sotto	mm	-
Peso netto	kg	26,5
Finitura del piano		topClass
Home Connect		•
Tipo di controllo		Dual lightSlider
Livelli di potenza		17
Zone con fryingSensor Plus / Zone con fryingSensor Pro		Zone flex / -
Numero di livelli di temperatura del fryingSensor Plus / del fryingSensor Pro		5 / -
cookingSensor Plus ready		•
Funzione powerMove Plus a 3 livelli		•
flexMotion: trasferimento automatico delle impostazioni		•
Funzione reStart: memorizzazione ultime impostazioni		•
Funzione di inizio automatico quickStart		•
Funzione turbo per ogni zona di cottura		•
Funzione Tenere in caldo		•
Funzione powerManagement per limitare assorbimento elettrico da 1kW		•
Visualizzazione del consumo energetico		•
Timer fine cottura per ogni singola zona		•
Contaminuti indipendente con segnale acustico		•
Cronometro		•
Riconoscimento presenza pentole		•
Autospegnimento di sicurezza		•
Sicurezza bambini		•
Spie di calore residuo H / h		•
Funzione blocco temporaneo per la pulizia		•
Zone cottura		
Numero di zone cottura		2 flexInduction
Consumo energetico totale delle zone cottura[1]		185
Zona anteriore sinistra		
Consumo energetico[1]	Wh / kg	-
Diametro della zona	mm	200-240
Potenza / Potenza turbo	kW	2,20 / 3,70
Zona posteriore sinistra		
Consumo energetico[1]	Wh / kg	-
Diametro della zona	mm	200-240
Potenza / Potenza turbo	kW	2,20 / 3,70
Zona estesa sinistra		
Consumo energetico[1]	Wh / kg	185
Lunghezza / Larghezza	mm	400-240
Potenza / Potenza turbo	kW	3,30 / 3,70
Zona anteriore destra		
Consumo energetico[1]	Wh / kg	-
Diametro della zona	mm	200-240
Potenza / Potenza turbo	kW	2,20 / 3,70
Zona posteriore destra		
Consumo energetico[1]	Wh / kg	-
Diametro della zona	mm	200-240
Potenza / Potenza turbo	kW	2,20 / 3,70
Zona estesa destra		
Consumo energetico[1]	Wh / kg	185
Lunghezza / Larghezza	mm	400-240
Potenza / Potenza turbo	kW	3,30 / 3,70

continua a pagina seguente >

NOTE • Sì / - No
[1] Informazioni del consumo energetico secondo Regolamento Delegato (UE) N. 66/2014 della Commissione.
[2] In una scala di efficienza energetica da A+++ a D.

< segue da pagina precedente

Modello		EX87BNX68E
Serie		iQ700
Tipologia		Induzione + cappa
Colore		Black Matt
Informazioni etichetta energetica in accordo col Regolamento (UE) N. 65/2014		
Consumo annuo di energia	kWh	61,8
Classe di efficienza energetica[2]		B
Efficienza fluidodinamica		28,1
Classe di efficienza fluidodinamica		A
Efficienza luminosa	lx / W	-
Classe di efficienza luminosa		-
Efficienza del filtraggio dei grassi	%	94
Classe di efficienza del filtraggio dei grassi		B
Flusso d'aria (min / max) a livello di potenza normale	m3 / h	154 / 500
Flusso d'aria massimo	m3 / h	622
Potenza sonora (min / max) a livello di potenza normale	dB(A) re 1 pW	42 / 69
Potenza sonora massima	dB(A) re 1 pW	74
Consumo di energia in modalità spento	W	0
Consumo di energia in modalità standby	W	0,3
Capacità di aspirazione		
Fattore di incremento temporale		1
Indice di efficienza energetica		57
Flusso d'aria massimo (misurato al punto di massima efficienza)	m3 / h	365,8
Pressione dell'aria misurata al punto di massima efficienza	Pa	468
Potenza elettrica assorbita al punto di massima efficienza	W	169,3
Potenza nominale del sistema di illuminazione	W	-
Illuminamento medio prodotto dal sistema di illuminazione sulla superficie di cottura lux		-
Capacità di aspirazione		
Livelli di aspirazione		19 (17 + 2 intensivi)
Funzionamento ad espulsione d'aria		
A livello 1	(m3 / h)	154
A livello 4	(m3 / h)	500
A livello intensivo	(m3 / h)	622
Funzionamento a ricircolo d'aria		
A livello 1	(m3 / h)	132
A livello 4	(m3 / h)	499
A livello intensivo	(m3 / h)	595
Potenza sonora (rumorosità)		
Funzionamento ad espulsione d'aria		
Rumorosità a livello 1	dB(A) re 1 pW	42
Rumorosità a livello 4	dB(A) re 1 pW	69
Rumorosità a livello intensivo	dB(A) re 1 pW	74
Funzionamento a ricircolo d'aria		
Rumorosità a livello 1	dB(A) re 1 pW	41
Rumorosità a livello 4	dB(A) re 1 pW	68
Rumorosità a livello intensivo	dB(A) re 1 pW	72
Informazioni generali		
Motore senza spazzole iQDrive		•
climateControl Sensor		•
Stadio intensivo con autoripristino		• (6 min)
Funzione postcottura: autospegnimento dopo alcuni minuti dalla fine della cottura		• (r: 30 min) (e: 12 min)
Funzionamento automatico a intervalli		•
Indicatore elettronico di saturazione per filtri metallici antigrasso / a carboni attivi		- / •
Griglia centrale in vetroceramica		•
Installazione ad espulsione / a ricircolo d'aria		• / •
Potenza totale del motore	W	170
Collegamento elettrico		
Dati nominali collegamento elettrico	kW	7,4
Tensione	V	220-240
Frequenza	Hz	50-60
Tipo di spina		Senza spina
Lunghezza del cavo di alimentazione	cm	110

Modello		EX80BNX68E
Serie		iQ700
Tipologia		Induzione + cappa
Colore		Black Matt
Informazioni generali del piano a induzione		
Larghezza	mm	792
Profondità	mm	512
Altezza sopra il piano di lavoro	mm	0
Altezza del vano per l'installazione (altezza sotto il piano di lavoro)	mm	227
Larghezza del vano per l'installazione	mm	780
Profondità del vano per l'installazione	mm	500
Spessore minimo del piano di lavoro	mm	16
Spessore minimo del piano di lavoro con forno sotto	mm	-
Peso netto	kg	26
Finitura del piano		A filo
Home Connect		•
Tipo di controllo		Dual lightSlider
Livelli di potenza		17
Zone con fryingSensor Plus / Zone con fryingSensor Pro		Zone flex / -
Numero di livelli di temperatura del fryingSensor Plus / del fryingSensor Pro		5 / -
cookingSensor Plus ready		•
Funzione powerMove Plus a 3 livelli		•
flexMotion: trasferimento automatico delle impostazioni		•
Funzione reStart: memorizzazione ultime impostazioni		•
Funzione di inizio automatico quickStart		•
Funzione turbo per ogni zona di cottura		•
Funzione Tenere in caldo		•
Funzione powerManagement per limitare assorbimento elettrico da 1kW		•
Visualizzazione del consumo energetico		•
Timer fine cottura per ogni singola zona		•
Contaminuti indipendente con segnale acustico		•
Cronometro		•
Riconoscimento presenza pentole		•
Autospegnimento di sicurezza		•
Sicurezza bambini		•
Spie di calore residuo H / h		•
Funzione blocco temporaneo per la pulizia		•
Zone cottura		
Numero di zone cottura		2 flexInduction
Consumo energetico totale delle zone cottura[1]		185
Zona anteriore sinistra		
Consumo energetico[1]	Wh / kg	-
Diametro della zona	mm	200-240
Potenza / Potenza turbo	kW	2,20 / 3,70
Zona posteriore sinistra		
Consumo energetico[1]	Wh / kg	-
Diametro della zona	mm	200-240
Potenza / Potenza turbo	kW	2,20 / 3,70
Zona estesa sinistra		
Consumo energetico[1]	Wh / kg	185
Lunghezza / Larghezza	mm	400-240
Potenza / Potenza turbo	kW	3,30 / 3,70
Zona anteriore destra		
Consumo energetico[1]	Wh / kg	-
Diametro della zona	mm	200-240
Potenza / Potenza turbo	kW	2,20 / 3,70
Zona posteriore destra		
Consumo energetico[1]	Wh / kg	-
Diametro della zona	mm	200-240
Potenza / Potenza turbo	kW	2,20 / 3,70
Zona estesa destra		
Consumo energetico[1]	Wh / kg	185
Lunghezza / Larghezza	mm	400-240
Potenza / Potenza turbo	kW	3,30 / 3,70

continua a pagina seguente >

NOTE • Sì / - No
[1] Informazioni del consumo energetico secondo Regolamento Delegato (UE) N. 66/2014 della Commissione.
[2] In una scala di efficienza energetica da A+++ a D.

< segue da pagina precedente

Modello		EX80BNX68E
Serie		iQ700
Tipologia		Induzione + cappa
Colore		Black Matt
Informazioni etichetta energetica in accordo col Regolamento (UE) N. 65/2014		
Consumo annuo di energia	kWh	61,8
Classe di efficienza energetica[2]		B
Efficienza fluidodinamica		28,1
Classe di efficienza fluidodinamica		A
Efficienza luminosa	lx / W	-
Classe di efficienza luminosa		-
Efficienza del filtraggio dei grassi	%	94
Classe di efficienza del filtraggio dei grassi		B
Flusso d'aria (min / max) a livello di potenza normale	m3 / h	154 / 500
Flusso d'aria massimo	m3 / h	622
Potenza sonora (min / max) a livello di potenza normale	dB(A) re 1 pW	42 / 69
Potenza sonora massima	dB(A) re 1 pW	74
Consumo di energia in modalità spento	W	0
Consumo di energia in modalità standby	W	0,3
Capacità di aspirazione		
Fattore di incremento temporale		1
Indice di efficienza energetica		57
Flusso d'aria massimo (misurato al punto di massima efficienza)	m3 / h	365,8
Pressione dell'aria misurata al punto di massima efficienza	Pa	468
Potenza elettrica assorbita al punto di massima efficienza	W	169,3
Potenza nominale del sistema di illuminazione	W	-
Illuminamento medio prodotto dal sistema di illuminazione sulla superficie di cottura lux		-
Capacità di aspirazione		
Livelli di aspirazione		19 (17 + 2 intensivi)
Funzionamento ad espulsione d'aria		
A livello 1	(m3 / h)	154
A livello 4	(m3 / h)	500
A livello intensivo	(m3 / h)	622
Funzionamento a ricircolo d'aria		
A livello 1	(m3 / h)	132
A livello 4	(m3 / h)	499
A livello intensivo	(m3 / h)	595
Potenza sonora (rumorosità)		
Funzionamento ad espulsione d'aria		
Rumorosità a livello 1	dB(A) re 1 pW	42
Rumorosità a livello 4	dB(A) re 1 pW	69
Rumorosità a livello intensivo	dB(A) re 1 pW	74
Funzionamento a ricircolo d'aria		
Rumorosità a livello 1	dB(A) re 1 pW	41
Rumorosità a livello 4	dB(A) re 1 pW	68
Rumorosità a livello intensivo	dB(A) re 1 pW	72
Informazioni generali		
Motore senza spazzole iQDrive		•
climateControl Sensor		•
Stadio intensivo con autoripristino		• (6 min)
Funzione postcottura: autospegnimento dopo alcuni minuti dalla fine della cottura		• (r: 30 min) (e: 12 min)
Funzionamento automatico a intervalli		•
Indicatore elettronico di saturazione per filtri metallici antigrasso / a carboni attivi		- / •
Griglia centrale in vetroceramica		•
Installazione ad espulsione / a ricircolo d'aria		• / •
Potenza totale del motore	W	170
Collegamento elettrico		
Dati nominali collegamento elettrico	kW	7,4
Tensione	V	220-240
Frequenza	Hz	50-60
Tipo di spina		Senza spina
Lunghezza del cavo di alimentazione	cm	110

Modello		EX870NX68E
Serie		iQ700
Tipologia		Induzione + cappa
Colore		diamondProtect nero
Informazioni generali del piano a induzione		
Larghezza	mm	812
Profondità	mm	520
Altezza sopra il piano di lavoro	mm	6
Altezza del vano per l'installazione (altezza sotto il piano di lavoro)	mm	223
Larghezza del vano per l'installazione	mm	750
Profondità del vano per l'installazione	mm	490
Spessore minimo del piano di lavoro	mm	16
Spessore minimo del piano di lavoro con forno sotto	mm	-
Peso netto	kg	25,7
Finitura del piano		topClass
Home Connect		•
Tipo di controllo		Dual lightSlider
Livelli di potenza		17
Zone con fryingSensor Plus / Zone con fryingSensor Pro		Zone flex / -
Numero di livelli di temperatura del fryingSensor Plus / del fryingSensor Pro		5 / -
cookingSensor Plus ready		•
Funzione powerMove Plus a 3 livelli		•
flexMotion: trasferimento automatico delle impostazioni		•
Funzione reStart: memorizzazione ultime impostazioni		•
Funzione di inizio automatico quickStart		•
Funzione turbo per ogni zona di cottura		•
Funzione Tenere in caldo		•
Funzione powerManagement per limitare assorbimento elettrico da 1kW		•
Visualizzazione del consumo energetico		•
Timer fine cottura per ogni singola zona		•
Contaminuti indipendente con segnale acustico		•
Cronometro		•
Riconoscimento presenza pentole		•
Autospegnimento di sicurezza		•
Sicurezza bambini		•
Spie di calore residuo H / h		•
Funzione blocco temporaneo per la pulizia		•
Zone cottura		
Numero di zone cottura		2 flexInduction
Consumo energetico totale delle zone cottura[1]		185
Zona anteriore sinistra		
Consumo energetico[1]	Wh / kg	-
Diametro della zona	mm	200-240
Potenza / Potenza turbo	kW	2,20 / 3,70
Zona posteriore sinistra		
Consumo energetico[1]	Wh / kg	-
Diametro della zona	mm	200-240
Potenza / Potenza turbo	kW	2,20 / 3,70
Zona estesa sinistra		
Consumo energetico[1]	Wh / kg	185
Lunghezza / Larghezza	mm	400-240
Potenza / Potenza turbo	kW	3,30 / 3,70
Zona anteriore destra		
Consumo energetico[1]	Wh / kg	-
Diametro della zona	mm	200-240
Potenza / Potenza turbo	kW	2,20 / 3,70
Zona posteriore destra		
Consumo energetico[1]	Wh / kg	-
Diametro della zona	mm	200-240
Potenza / Potenza turbo	kW	2,20 / 3,70
Zona estesa destra		
Consumo energetico[1]	Wh / kg	185
Lunghezza / Larghezza	mm	400-240
Potenza / Potenza turbo	kW	3,30 / 3,70

continua a pagina seguente >

NOTE • Sì / - No
[1] Informazioni del consumo energetico secondo Regolamento Delegato (UE) N. 66/2014 della Commissione.
[2] In una scala di efficienza energetica da A+++ a D.

< segue da pagina precedente

Modello		EX870NX68E
Serie		iQ700
Tipologia		Induzione + cappa
Colore		diamondProtect nero
Informazioni etichetta energetica in accordo col Regolamento (UE) N. 65/2014		
Consumo annuo di energia	kWh	61,8
Classe di efficienza energetica[2]		B
Efficienza fluidodinamica		28,1
Classe di efficienza fluidodinamica		A
Efficienza luminosa	lx / W	-
Classe di efficienza luminosa		-
Efficienza del filtraggio dei grassi	%	94
Classe di efficienza del filtraggio dei grassi		B
Flusso d'aria (min / max) a livello di potenza normale	m3 / h	154 / 500
Flusso d'aria massimo	m3 / h	622
Potenza sonora (min / max) a livello di potenza normale	dB(A) re 1 pW	42 / 69
Potenza sonora massima	dB(A) re 1 pW	74
Consumo di energia in modalità spento	W	0
Consumo di energia in modalità standby	W	0,3
Capacità di aspirazione		
Fattore di incremento temporale		1
Indice di efficienza energetica		57
Flusso d'aria massimo (misurato al punto di massima efficienza)	m3 / h	365,8
Pressione dell'aria misurata al punto di massima efficienza	Pa	468
Potenza elettrica assorbita al punto di massima efficienza	W	169,3
Potenza nominale del sistema di illuminazione	W	-
Illuminamento medio prodotto dal sistema di illuminazione sulla superficie di cottura lux		-
Capacità di aspirazione		
Livelli di aspirazione		19 (17 + 2 intensivi)
Funzionamento ad espulsione d'aria		
A livello 1	(m3 / h)	154
A livello 4	(m3 / h)	500
A livello intensivo	(m3 / h)	622
Funzionamento a ricircolo d'aria		
A livello 1	(m3 / h)	132
A livello 4	(m3 / h)	499
A livello intensivo	(m3 / h)	595
Potenza sonora (rumorosità)		
Funzionamento ad espulsione d'aria		
Rumorosità a livello 1	dB(A) re 1 pW	42
Rumorosità a livello 4	dB(A) re 1 pW	69
Rumorosità a livello intensivo	dB(A) re 1 pW	74
Funzionamento a ricircolo d'aria		
Rumorosità a livello 1	dB(A) re 1 pW	41
Rumorosità a livello 4	dB(A) re 1 pW	68
Rumorosità a livello intensivo	dB(A) re 1 pW	72
Informazioni generali		
Motore senza spazzole iQDrive		•
climateControl Sensor		•
Stadio intensivo con autoripristino		• (6 min)
Funzione postcottura: autospegnimento dopo alcuni minuti dalla fine della cottura		• (r: 30 min) (e: 12 min)
Funzionamento automatico a intervalli		•
Indicatore elettronico di saturazione per filtri metallici antigrasso / a carboni attivi		- / •
Griglia centrale in vetroceramica		•
Installazione ad espulsione / a ricircolo d'aria		• / •
Potenza totale del motore	W	170
Collegamento elettrico		
Dati nominali collegamento elettrico	kW	7,4
Tensione	V	220-240
Frequenza	Hz	50-60
Tipo di spina		Senza spina
Lunghezza del cavo di alimentazione	cm	110

Modello		EX800NX68E
Serie		iQ700
Tipologia		Induzione + cappa
Colore		diamondProtect nero
Informazioni generali del piano a induzione		
Larghezza	mm	792
Profondità	mm	512
Altezza sopra il piano di lavoro	mm	0
Altezza del vano per l'installazione (altezza sotto il piano di lavoro)	mm	227
Larghezza del vano per l'installazione	mm	780
Profondità del vano per l'installazione	mm	500
Spessore minimo del piano di lavoro	mm	16
Spessore minimo del piano di lavoro con forno sotto	mm	-
Peso netto	kg	25,3
Finitura del piano		A filo
Home Connect		•
Tipo di controllo		Dual lightSlider
Livelli di potenza		17
Zone con fryingSensor Plus / Zone con fryingSensor Pro		Zone flex / -
Numero di livelli di temperatura del fryingSensor Plus / del fryingSensor Pro		5 / -
cookingSensor Plus ready		•
Funzione powerMove Plus a 3 livelli		•
flexMotion: trasferimento automatico delle impostazioni		•
Funzione reStart: memorizzazione ultime impostazioni		•
Funzione di inizio automatico quickStart		•
Funzione turbo per ogni zona di cottura		•
Funzione Tenere in caldo		•
Funzione powerManagement per limitare assorbimento elettrico da 1kW		•
Visualizzazione del consumo energetico		•
Timer fine cottura per ogni singola zona		•
Contaminuti indipendente con segnale acustico		•
Cronometro		•
Riconoscimento presenza pentole		•
Autospegnimento di sicurezza		•
Sicurezza bambini		•
Spie di calore residuo H / h		•
Funzione blocco temporaneo per la pulizia		•
Zone cottura		
Numero di zone cottura		2 flexInduction
Consumo energetico totale delle zone cottura[1]		185
Zona anteriore sinistra		
Consumo energetico[1]	Wh / kg	-
Diametro della zona	mm	200-240
Potenza / Potenza turbo	kW	2,20 / 3,70
Zona posteriore sinistra		
Consumo energetico[1]	Wh / kg	-
Diametro della zona	mm	200-240
Potenza / Potenza turbo	kW	2,20 / 3,70
Zona estesa sinistra		
Consumo energetico[1]	Wh / kg	185
Lunghezza / Larghezza	mm	400-240
Potenza / Potenza turbo	kW	3,30 / 3,70
Zona anteriore destra		
Consumo energetico[1]	Wh / kg	-
Diametro della zona	mm	200-240
Potenza / Potenza turbo	kW	2,20 / 3,70
Zona posteriore destra		
Consumo energetico[1]	Wh / kg	-
Diametro della zona	mm	200-240
Potenza / Potenza turbo	kW	2,20 / 3,70
Zona estesa destra		
Consumo energetico[1]	Wh / kg	185
Lunghezza / Larghezza	mm	400-240
Potenza / Potenza turbo	kW	3,30 / 3,70

continua a pagina seguente >

NOTE • Sì / - No
[1] Informazioni del consumo energetico secondo Regolamento Delegato (UE) N. 66/2014 della Commissione.
[2] In una scala di efficienza energetica da A+++ a D.

< segue da pagina precedente

Modello		EX800NX68E
Serie		iQ700
Tipologia		Induzione + cappa
Colore		diamondProtect nero
Informazioni etichetta energetica in accordo col Regolamento (UE) N. 65/2014		
Consumo annuo di energia	kWh	61,8
Classe di efficienza energetica[2]		B
Efficienza fluidodinamica		28,1
Classe di efficienza fluidodinamica		A
Efficienza luminosa	lx / W	-
Classe di efficienza luminosa		-
Efficienza del filtraggio dei grassi	%	94
Classe di efficienza del filtraggio dei grassi		B
Flusso d'aria (min / max) a livello di potenza normale	m3 / h	154 / 500
Flusso d'aria massimo	m3 / h	622
Potenza sonora (min / max) a livello di potenza normale	dB(A) re 1 pW	42 / 69
Potenza sonora massima	dB(A) re 1 pW	74
Consumo di energia in modalità spento	W	0
Consumo di energia in modalità standby	W	0,3
Capacità di aspirazione		
Fattore di incremento temporale		1
Indice di efficienza energetica		57
Flusso d'aria massimo (misurato al punto di massima efficienza)	m3 / h	365,8
Pressione dell'aria misurata al punto di massima efficienza	Pa	468
Potenza elettrica assorbita al punto di massima efficienza	W	169,3
Potenza nominale del sistema di illuminazione	W	-
Illuminamento medio prodotto dal sistema di illuminazione sulla superficie di cottura lux		-
Capacità di aspirazione		
Livelli di aspirazione		19 (17 + 2 intensivi)
Funzionamento ad espulsione d'aria		
A livello 1	(m3 / h)	154
A livello 4	(m3 / h)	500
A livello intensivo	(m3 / h)	622
Funzionamento a ricircolo d'aria		
A livello 1	(m3 / h)	132
A livello 4	(m3 / h)	499
A livello intensivo	(m3 / h)	595
Potenza sonora (rumorosità)		
Funzionamento ad espulsione d'aria		
Rumorosità a livello 1	dB(A) re 1 pW	42
Rumorosità a livello 4	dB(A) re 1 pW	69
Rumorosità a livello intensivo	dB(A) re 1 pW	74
Funzionamento a ricircolo d'aria		
Rumorosità a livello 1	dB(A) re 1 pW	41
Rumorosità a livello 4	dB(A) re 1 pW	68
Rumorosità a livello intensivo	dB(A) re 1 pW	72
Informazioni generali		
Motore senza spazzole iQDrive		•
climateControl Sensor		•
Stadio intensivo con autoripristino		• (6 min)
Funzione postcottura: autospegnimento dopo alcuni minuti dalla fine della cottura		• (r: 30 min) (e: 12 min)
Funzionamento automatico a intervalli		•
Indicatore elettronico di saturazione per filtri metallici antigrasso / a carboni attivi		- / •
Griglia centrale in vetroceramica		•
Installazione ad espulsione / a ricircolo d'aria		• / •
Potenza totale del motore	W	170
Collegamento elettrico		
Dati nominali collegamento elettrico	kW	7,4
Tensione	V	220-240
Frequenza	Hz	50-60
Tipo di spina		Senza spina
Lunghezza del cavo di alimentazione	cm	110

Modello		ED870HQ26E
Serie		iQ500
Tipologia		Induzione + cappa
Colore		diamondProtect nero
Informazioni generali del piano a induzione		
Larghezza	mm	812
Profondità	mm	520
Altezza sopra il piano di lavoro	mm	6
Altezza del vano per l'installazione (altezza sotto il piano di lavoro)	mm	223
Larghezza del vano per l'installazione	mm	750
Profondità del vano per l'installazione	mm	490
Spessore minimo del piano di lavoro	mm	16
Spessore minimo del piano di lavoro con forno sotto	mm	-
Peso netto	kg	25,4
Finitura del piano		topClass
Home Connect		•
Tipo di controllo		touchSlider
Livelli di potenza		17
Zone con fryingSensor Plus / Zone con fryingSensor Pro		- / Zona anteriore destra
Numero di livelli di temperatura del fryingSensor Plus / del fryingSensor Pro		- / 11
cookingSensor Plus ready		-
Funzione powerMove Plus a 3 livelli		-
flexMotion: trasferimento automatico delle impostazioni		-
Funzione reStart: memorizzazione ultime impostazioni		•
Funzione di inizio automatico quickStart		•
Funzione turbo per ogni zona di cottura		•
Funzione Tenere in caldo		tramite Home Connect
Funzione powerManagement per limitare assorbimento elettrico da 1kW		•
Visualizzazione del consumo energetico		-
Timer fine cottura per ogni singola zona		•
Contaminuti indipendente con segnale acustico		-
Cronometro		-
Riconoscimento presenza pentole		•
Autospegnimento di sicurezza		•
Sicurezza bambini		•
Spie di calore residuo H / h		•
Funzione blocco temporaneo per la pulizia		-
Zone cottura		
Numero di zone cottura		2 combiInduction
Consumo energetico totale delle zone cottura[1]		185
Zona anteriore sinistra		
Consumo energetico[1]	Wh / kg	-
Diametro della zona	mm	190 - 210
Potenza / Potenza turbo	kW	2,50 / 3,70
Zona posteriore sinistra		
Consumo energetico[1]	Wh / kg	-
Diametro della zona	mm	190 - 210
Potenza / Potenza turbo	kW	2,50 / 3,70
Zona estesa sinistra		
Consumo energetico[1]	Wh / kg	185
Lunghezza / Larghezza	mm	380 - 210
Potenza / Potenza turbo	kW	3,6 / -
Zona anteriore destra		
Consumo energetico[1]	Wh / kg	-
Diametro della zona	mm	190 - 210
Potenza / Potenza turbo	kW	2,50 / 3,70
Zona posteriore destra		
Consumo energetico[1]	Wh / kg	-
Diametro della zona	mm	190 - 210
Potenza / Potenza turbo	kW	2,50 / 3,70
Zona estesa destra		
Consumo energetico[1]	Wh / kg	185
Lunghezza / Larghezza	mm	380 - 210
Potenza / Potenza turbo	kW	3,6 / -

continua a pagina seguente >

NOTE • Sì / - No
[1] Informazioni del consumo energetico secondo Regolamento Delegato (UE) N. 66/2014 della Commissione.
[2] In una scala di efficienza energetica da A+++ a D.

< segue da pagina precedente

Modello		ED870HQ26E
Serie		iQ500
Tipologia		Induzione + cappa
Colore		diamondProtect nero
Informazioni etichetta energetica in accordo col Regolamento (UE) N. 65/2014		
Consumo annuo di energia	kWh	61,8
Classe di efficienza energetica[2]		B
Efficienza fluidodinamica		28,1
Classe di efficienza fluidodinamica		A
Efficienza luminosa	lx / W	-
Classe di efficienza luminosa		-
Efficienza del filtraggio dei grassi	%	94
Classe di efficienza del filtraggio dei grassi		B
Flusso d'aria (min / max) a livello di potenza normale	m3 / h	154 / 500
Flusso d'aria massimo	m3 / h	622
Potenza sonora (min / max) a livello di potenza normale	dB(A) re 1 pW	42 / 69
Potenza sonora massima	dB(A) re 1 pW	74
Consumo di energia in modalità spento	W	0
Consumo di energia in modalità standby	W	0,25
Capacità di aspirazione		
Fattore di incremento temporale		1
Indice di efficienza energetica		57
Flusso d'aria massimo (misurato al punto di massima efficienza)	m3 / h	365,8
Pressione dell'aria misurata al punto di massima efficienza	Pa	468
Potenza elettrica assorbita al punto di massima efficienza	W	169,3
Potenza nominale del sistema di illuminazione	W	-
Illuminamento medio prodotto dal sistema di illuminazione sulla superficie di cottura lux		-
Capacità di aspirazione		
Livelli di aspirazione		11 (9 + 2 intensivi)
Funzionamento ad espulsione d'aria		
A livello 1	(m3 / h)	154
A livello 4	(m3 / h)	500
A livello intensivo	(m3 / h)	622
Funzionamento a ricircolo d'aria		
A livello 1	(m3 / h)	117
A livello 4	(m3 / h)	487
A livello intensivo	(m3 / h)	595
Potenza sonora (rumorosità)		
Funzionamento ad espulsione d'aria		
Rumorosità a livello 1	dB(A) re 1 pW	42
Rumorosità a livello 4	dB(A) re 1 pW	69
Rumorosità a livello intensivo	dB(A) re 1 pW	74
Funzionamento a ricircolo d'aria		
Rumorosità a livello 1	dB(A) re 1 pW	41
Rumorosità a livello 4	dB(A) re 1 pW	68
Rumorosità a livello intensivo	dB(A) re 1 pW	72
Informazioni generali		
Motore senza spazzole iQDrive		•
climateControl Sensor		-
Stadio intensivo con autoripristino		• (6 min)
Funzione postcottura: autospegnimento dopo alcuni minuti dalla fine della cottura		• (r: 30 min) (e: 12 min)
Funzionamento automatico a intervalli		•
Indicatore elettronico di saturazione per filtri metallici antigrasso / a carboni attivi		- / •
Griglia centrale in vetroceramica		•
Installazione ad espulsione / a ricircolo d'aria		• / •
Potenza totale del motore	W	170
Collegamento elettrico		
Dati nominali collegamento elettrico	kW	7,4
Tensione	V	220-240
Frequenza	Hz	50-60
Tipo di spina		Senza spina
Lunghezza del cavo di alimentazione	cm	110

Modello		EZ977KZY1E
Serie		iQ700
Tipologia		Piano cottura a induzione 90 cm-freeInduction Plus
Colore		Nero
Informazioni generali del piano a induzione		
Larghezza	mm	912
Profondità	mm	520
Altezza sopra il piano di lavoro	mm	6
Altezza del vano per l'installazione (altezza sotto il piano di lavoro)	mm	61
Larghezza del vano per l'installazione	mm	880
Profondità del vano per l'installazione	mm	490-500
Spessore minimo del piano di lavoro	mm	16
Spessore minimo del piano di lavoro con forno sotto	mm	16
Peso netto	kg	29,9
Finitura del piano		TopClass
Home Connect / cookConnect System (controllo della cappa attraverso il piano)		• / •
Tipo di controllo		Display TFT Touch 10 cm
Livelli di potenza		17
Zone con fryingSensor Plus		-
Numero di livelli di temperatura del fryingSensor Plus		-
cookingSensor Plus ready		•
Funzione powerMove Pro a 5 livelli / powerMove Plus a 3 livelli / powerMove a 2 livelli		• / - / -
flexMotion: trasferimento automatico delle impostazioni		•
Funzione reStart: memorizzazione ultime impostazioni		•
Funzione di inizio automatico quickStart		•
Funzione turbo per ogni zona di cottura		•
Funzione panTurbo per padelle (per ogni zona di cottura)		•
Funzione Tenere in caldo		•
Funzione powerManagement per limitare assorbimento elettrico da 1kW		•
Visualizzazione del consumo energetico		-
Timer fine cottura per ogni singola zona		•
Contaminuti indipendente con segnale acustico		•
Cronometro		•
Riconoscimento presenza pentole		•
Autospegnimento di sicurezza		•
Sicurezza bambini		•
Spie di calore residuo	(H / h)	•
Funzione blocco temporaneo per la pulizia		-
Zone cottura		
Numero di zone cottura		freeInduction
Consumo energetico totale delle zone cottura[1]		185
Zona anteriore sinistra		
Consumo energetico[1]	Wh / kg	
Diametro della zona	mm	
Potenza / Potenza turbo	kW	
Zona posteriore sinistra		
Consumo energetico[1]	Wh / kg	
Diametro della zona	mm	
Potenza / Potenza turbo	kW	
Zona estesa sinistra		
Consumo energetico[1]	Wh / kg	
Lunghezza / Larghezza	mm	
Potenza / Potenza turbo	kW	
Zona posteriore centrale		
Consumo energetico[1]	Wh / kg	
Diametro della zona	mm	
Potenza / Potenza turbo	kW	
Zona estesa centrale		
Consumo energetico[1]	Wh / kg	185
Diametro della zona	mm	818-448
Potenza / Potenza turbo	kW	3,5 / 5,5
Zona anteriore destra		
Consumo energetico[1]	Wh / kg	
Lunghezza / Larghezza	mm	
Potenza / Potenza turbo	kW	
Zona posteriore destra		
Consumo energetico[1]	Wh / kg	
Diametro della zona	mm	
Potenza / Potenza turbo	kW	
Zona estesa destra		
Consumo energetico[1]	Wh / kg	
Lunghezza / Larghezza	mm	
Potenza / Potenza turbo	kW	
Collegamenti elettrici		
Dati nominali collegamento elettrico	kW	7,4
Corrente	A	-
Tensione	V	220-240
Frequenza	Hz	50-60
Tipo di spina		Senza spina
Lunghezza del cavo di alimentazione	cm	150

NOTE • Sì / - No
[1] Informazioni del consumo energetico secondo Regolamento Delegato (UE) N. 66/2014 della Commissione.

EZ877KZY1E	EX977KXX5E	EX977NXV6E	EX808LYV5E	EX878LYV5E
iQ700	iQ700	iQ700	iQ700	iQ700
Piano cottura a induzione 80 cm - freeInduction Plus	Piano cottura a induzione 90 cm - flexInduction	Piano cottura a induzione 90 cm - flexInduction	Piano cottura a induzione 80 cm - flexInduction Plus	Piano cottura a induzione 80 cm - flexInduction Plus
Nero	Nero	Nero	Nero	Nero
812	912	912	792	812
520	520	520	512	520
6	6	6	0	6
61	51	51	56	51
750 - 780	880	880	780-796	750-780
490 - 500	490-500	490-500	500-516	490-500
16	16	16	16	16
16	16	16	16	16
24,8	20,2	18,9	15,8	16
topClass	TopClass	TopClass	A filo	topClass
• / •	• / •	• / •	• / •	• / •
Display TFT Touch 10 cm	Display TFT Touch 9 cm	Dual lightSlider	Dual lightSlider	Dual lightSlider
17	17	17	17	17
-	Zone Flex	Zone Flex	Zone flex	Zone flex
-	5	5	5	5
•	•	-	-	-
• / - / -	- / • / -	- / • / -	- / • / -	- / • / -
•	•	•	•	•
•	•	•	•	•
•	•	•	•	•
•	•	•	•	•
•	•	•	•	•
•	•	•	•	•
•	•	•	•	•
-	•	•	•	•
•	•	•	•	•
•	•	•	•	•
•	•	•	•	•
•	•	•	•	•
•	•	•	•	•
•	•	•	•	•
•	•	•	•	•
-	•	•	•	•
freeInduction	3 flexInduction	3 flexInduction	2 flexInduction + 2 zone ausiliarie	2 flexInduction + 2 zone ausiliarie
185	185	185	185	185
	-	-	-	-
	200-240	200-240	200-230	200-230
	2,20 / 3,70	2,20 / 3,70	2,20 / 3,70	2,20 / 3,70
	-	-	-	-
	200-240	200-240	200-230	200-230
	2,20 / 3,70	2,20 / 3,70	2,20 / 3,70	2,20 / 3,70
	185	185	185	185
	400-240	400-240	400-230	400-230
	3,30 / 3,70	3,30 /3,70	3,30 / 3,70	3,30 / 3,70
	-	-		
	240-300	240-300		
	2,60 / 3,70	2,60 / 3,70		
185	185	185		
688-448	300-240	300-240		
3,5 / 5,5	2,60 / 3,70	2,60 / 3,70		
	-	-	-	-
	200-240	200-240	200-230	200-230
	2,20 / 3,70	2,20 / 3,70	2,20 / 3,70	2,20 / 3,70
	-	-	-	-
	200-240	200-240	200-230	200-230
	2,20 / 3,70	2,20 / 3,70	2,20 / 3,70	2,20 / 3,70
	185	185	185	185
	400-240	400-240	400-230	400-230
	3,30 / 3,70	3,30 / 3,70	3,30 / 3,70	3,30 / 3,70
7,4	11,1	11,1	7,4	7,4
-	-	-	-	-
220-240	220-240	220-240	220-240	220-240
50-60	50-60	50-60	50-60	50-60
Senza spina	Senza spina	Senza spina	Senza spina	Senza spina
150,00	110	110	110	110

Modello		EX877KYX5E
Serie		iQ700
Tipologia		Piano cottura a induzione 80 cm-flexInduction Plus
Colore		Nero
Informazioni generali del piano a induzione		
Larghezza	mm	812
Profondità	mm	520
Altezza sopra il piano di lavoro	mm	6
Altezza del vano per l'installazione (altezza sotto il piano di lavoro)	mm	51
Larghezza del vano per l'installazione	mm	750-780
Profondità del vano per l'installazione	mm	490-500
Spessore minimo del piano di lavoro	mm	16
Spessore minimo del piano di lavoro con forno sotto	mm	16
Peso netto	kg	15,8
Finitura del piano		topClass
Home Connect / cookConnect System (controllo della cappa attraverso il piano)		• / •
Tipo di controllo		Display TFT Touch 9 cm
Livelli di potenza		17
Zone con fryingSensor Plus		Zone flex
Numero di livelli di temperatura del fryingSensor Plus		5
cookingSensor Plus ready		•
Funzione powerMove Pro a 5 livelli / powerMove Plus a 3 livelli / powerMove a 2 livelli		- / • / -
flexMotion: trasferimento automatico delle impostazioni		•
Funzione reStart: memorizzazione ultime impostazioni		•
Funzione di inizio automatico quickStart		•
Funzione turbo per ogni zona di cottura		•
Funzione panTurbo per padelle (per ogni zona di cottura)		•
Funzione Tenere in caldo		•
Funzione powerManagement per limitare assorbimento elettrico da 1kW		•
Visualizzazione del consumo energetico		•
Timer fine cottura per ogni singola zona		•
Contaminuti indipendente con segnale acustico		•
Cronometro		•
Riconoscimento presenza pentole		•
Autospegnimento di sicurezza		•
Sicurezza bambini		•
Spie di calore residuo	(H / h)	•
Funzione blocco temporaneo per la pulizia		•
Zone cottura		
Numero di zone cottura		2 flexInduction + 2 zone ausiliarie
Consumo energetico totale delle zone cottura[1]		185
Zona anteriore sinistra		
Consumo energetico[1]	Wh / kg	-
Diametro della zona	mm	200-230
Potenza / Potenza turbo	kW	2,20 / 3,70
Zona posteriore sinistra		
Consumo energetico[1]	Wh / kg	-
Diametro della zona	mm	200-230
Potenza / Potenza turbo	kW	2,20 / 3,70
Zona estesa sinistra		
Consumo energetico[1]	Wh / kg	185
Lunghezza / Larghezza	mm	400-230
Potenza / Potenza turbo	kW	3,30 / 3,70
Zona posteriore centrale		
Consumo energetico[1]	Wh / kg	
Diametro della zona	mm	
Potenza / Potenza turbo	kW	
Zona estesa centrale		
Consumo energetico[1]	Wh / kg	
Diametro della zona	mm	
Potenza / Potenza turbo	kW	
Zona anteriore destra		
Consumo energetico[1]	Wh / kg	-
Lunghezza / Larghezza	mm	200-230
Potenza / Potenza turbo	kW	2,20 / 3,70
Zona posteriore destra		
Consumo energetico[1]	Wh / kg	-
Diametro della zona	mm	200-230
Potenza / Potenza turbo	kW	2,20 / 3,70
Zona estesa destra		
Consumo energetico[1]	Wh / kg	185
Lunghezza / Larghezza	mm	400-230
Potenza / Potenza turbo	kW	3,30 / 3,70
Collegamenti elettrici		
Dati nominali collegamento elettrico	kW	7,4
Corrente	A	-
Tensione	V	220-240
Frequenza	Hz	50-60
Tipo di spina		Senza spina
Lunghezza del cavo di alimentazione	cm	110

NOTE • Sì / - No
[1] Informazioni del consumo energetico secondo Regolamento Delegato (UE) N. 66/2014 della Commissione.

EX877NYV6E	EX870NVV6E	EX677NYV6E	ED877HSC1E	ED677HSC1E
iQ700	iQ700	iQ700	iQ500	iQ500
Piano cottura a induzione 80 cm - flexInduction Plus	Piano cottura a induzione 80 cm - flexInduction	Piano cottura a induzione 60 cm - flexInduction Plus	Piano cottura a induzione 80 cm - combiInduction	Piano cottura a induzione 60 cm - combiInduction
Nero	Nero	Nero	Nero	Nero
812	812	602	812	602
520	520	520	520	520
6	6	6	6	6
51	51	51	51	51
750-780	750-780	560	750-780	560
490-500	490-500	490-500	490-500	490-500
16	16	16	16	16
16	16	16	16	16
15,7	14,3	14,2	12,7	10,8
TopClass	TopClass	TopClass	topClass	topClass
• / •	• / •	• / •	• / •	• / •
Dual lightSlider	Dual lightSlider	Dual lightSlider	touchSlider	touchSlider
17	17	17	17	17
Zone Flex	Zone Flex	Zone Flex	1	1
5	5	5	11	11
-	-	-	-	-
- / • / -	- / • / -	- / • / -	-	-
•	•	•	-	-
•	•	•	•	•
•	•	•	•	•
•	•	•	•	•
•	•	•	-	-
•	•	•	tramite Home Connect	tramite Home Connect
•	•	•	•	•
•	•	•	-	-
•	•	•	•	•
•	•	•	-	-
•	•	•	-	-
•	•	•	•	•
•	•	•	•	•
•	•	•	•	•
•	•	•	•	•
•	•	•	-	-
2 flexInduction + 2 zone ausiliarie	1 flexInduction + 3 zone induzione	2 flexInduction + 1 zone ausiliaria	1 zona combiInduction + 2 zone induzione	1 zona combiInduction + 2 zone induzione
185	177,5	185	178,3	178,3
-	175	-	-	-
200-230	180	190-230	190-210	190-210
2,2 / 3,7	1,8 / 3,1	2,2 / 3,7	2,5 / 3,7	2,5 / 3,7
-	175	-	-	-
200-230	145	190-230	190-210	190-210
2,2 / 3,7	1,4 / 2,2	2,2 / 3,7	2,5 / 3,7	2,5 / 3,7
185		185	185	185
400-230		380-230	380 / 210	380 / 210
3,3 / 3,7		3,3 / 3,7	3,6 / -	3,6 / -
	175			
	240			
	2,2 / 3,7			
-	-	-	175	175
200-230	200-210	190-230	145	180
2,2 / 3,7	2,2 / 3,7	2,2 / 3,7	1,6 / 2,2	2 / 3,1
-	-	-	175	175
200-230	200-210	190-230	280	145
2,2 / 3,7	2,2 / 3,7	2,2 / 3,7	3 / 3,7	1,6 / 2,2
185	185	185		
400-230	400-210	380-230		
3,30 / 3,70	3,30 / 3,70	3,3 / 3,7		
7,4	7,4	7,4	7,4	6,9
-	-	-	-	-
220-240	220-240	220-240	220-240	220-240
50-60	50-60	50-60	50-60	50-60
Senza spina	Senza spina	Senza spina	Senza spina	Senza spina
110	110	110	110	110

Modello	
Serie	
Tipologia	
Colore	
Informazioni etichetta energetica in accordo col Regolamento (UE) N. 65 / 2014	
Consumo annuo di energia	kWh
Classe di efficienza energetica[1]	
Efficienza fluidodinamica	%
Classe di efficienza fluidodinamica	
Efficienza luminosa	lx / W
Classe di efficienza luminosa	
Efficienza del filtraggio dei grassi	%
Classe di efficienza del filtraggio dei grassi	
Flusso d'aria (min / max) a livello di potenza normale	m3 / h
Flusso d'aria massimo	m3 / h
Potenza sonora (min / max) a livello di potenza normale	dB(A) re 1 pW
Potenza sonora massima	dB(A) re 1 pW
Consumo di energia in modalità spento	W
Consumo di energia in modalità standby	W
Informazioni addizionali secondo Regolamento (UE) N. 66 / 2014	
Fattore di incremento temporale	
Indice di efficienza energetica	
Flusso d'aria massimo (misurato al punto di massima efficienza)	m^3 / h
Pressione dell'aria misurata al punto di massima efficienza	Pa
Potenza elettrica assorbita al punto di massima efficienza	W
Potenza nominale del sistema di illuminazione	W
Illuminamento medio prodotto dal sistema di illuminazione sulla superficie di cottura	lux
Informazioni generali	
Altezza del prodotto con installazione ad espulsione d'aria (min-max)	mm
Altezza del prodotto con installazione a ricircolo d'aria	mm
Altezza del prodotto con installazione a ricircolo d'aria (min-max)	mm
Altezza del prodotto con installazione a ricircolo d'aria con modulo	mm
Altezza del prodotto con installazione a ricircolo d'aria (min-max) con modulo	mm
Larghezza	mm
Profondità	mm
Peso netto	kg
Diametro dello sbocco d'uscita dell'aria	mm
Distanza minima da un piano cottura elettrico	mm
Distanza minima da un piano cottura a gas	mm
Installazione ad espulsione / a ricircolo d'aria	
Home Connect	
Comando	
Tipo di controllo	
Numero di motori	pz
Motore senza spazzole iQdrive	
climateControl Sensor	
Sistema di aspirazione perimetrale	
Livelli di aspirazione	
Stadio intensivo con autoripristino	
Funzione Boost	
Funzione post-cottura: autospegnimento dopo alcuni minuti dalla fine della cottura	
Funzionamento automatico a intervalli	
Indicatore elettronico di saturazione per filtri metallici antigrasso / a carboni attivi	
Tipo di illuminazione	
Numero di lampadine	pz
Potenza totale di illuminazione	
emotionLight Pro	
Collegamenti elettrici	
Dati nominali collegamento elettrico	kW
Corrente	A
Tensione	V
Frequenza	Hz
Tipo di spina	
Lunghezza del cavo di alimentazione	cm

NOTE • Sì / - No
[1] In una scala di classi di efficienza energetica da A+++ a D.

LD98WMM66	LD88WMM66
iQ700	iQ700
Cappa aspirante da piano-90 cm	Cappa aspirante da piano-80 cm
Vetro	Vetro
37,8	36,9
A	A
30	29,6
A	A
-	-
-	-
82,8	90,7
C	B
229,3 / 519,4	223,4 / 500,8
833,3	774,9
41 / 62	39 / 62
71	70
0,4	0,4
0,9	0,9
48,1	47,9
343,5	332,6
361	359
115	112,2
-	-
-	-
709-959	709-959
709-959	709-959
912	812
140	140
37	37
150	150
• / •	• / •
•	•
Telecomando / Touch	Telecomando / Touch
Elettronico	Elettronico
1	1
•	•
•	•
5 (3 + 2 intensivi)	5 (3 + 2 intensivi)
• (6 min.)	• (6 min.)
•	•
• (10 min.)	• (10 min.)
•	•
• / •	• / •
•	•
300	300
10	10
220-240	220-240
50-60	50-60
Schuko	Schuko
130	130

Modello		SN97T801CE
Linea prodotto		Lavastoviglie
Design		Da incasso
Tipo di installazione		Da incasso a scomparsa totale
Serie		iQ700
Informazioni etichetta energetica secondo Regolamento (UE) N. 2019/2017		
Classe di efficienza energetica[1]		A
Consumo energetico del programma eco per 100 cicli[2]	kWh	54
Numero massimo di coperti		14
Consumo di acqua del programma eco in litri per ciclo[3]	l	9,5
Durata del programma[2]	h:min	4:55
Emissioni di rumore aereo[2]	dB(A) re 1 pW	42
Classe di emissioni di rumore aereo		B
Informazioni generali		
Materiale vasca		Acciaio
Massima temperatura immissione acqua	°C	60
Lunghezza tubo entrata	cm	165
Lunghezza tubo uscita	cm	190
Lunghezza del cavo di alimentazione elettrica	cm	175,0
Tipo di spina		Schuko
Altezza del prodotto	mm	815
Larghezza del prodotto	mm	598
Profondità del prodotto	mm	550
Profondità con porta aperta a 90°	mm	1150
Peso min / max anta	kg	4.5 - 11
Collegamenti elettrici		
Dati nominali collegamento elettrico	W	2400
Corrente	A	10
Tensione	V	220-240
Frequenza	Hz	50-60

NOTE
[1] In una scala di classi di efficienza energetica da A a G.
[2] Per il programma eco.
[3] Consumo di acqua in litri [per ciclo] con il programma eco. Il consumo effettivo di acqua dipende dalle modalità d'uso dell'apparecchio e dalla durezza dell'acqua.

SX95Z802CE	SN95Z802CE	SN93E807CE
Lavastoviglie	Lavastoviglie	Lavastoviglie
Da incasso	Da incasso	Da incasso
Da incasso a scomparsa totale	Da incasso a scomparsa totale	Da incasso a scomparsa totale
iQ500	iQ500	iQ300
B	B	A
65	65	54
14	14	14
9,0	9,0	9,0
3:35	3:35	4:30
40	40	42
B	B	B
Acciaio	Acciaio	Acciaio
60	60	60
165	165	165
190	190	190
175,0	175,0	175,0
Schuko	Schuko	Schuko
865	815	815
598	598	598
550	550	550
1200	1150	1150
4.5 - 11	4.5 - 11	4.5 - 11
2400	2400	2400
10	10	10
220-240	220-240	220-240
50-60	50-60	50-60

Modello		KB96NSDD0	KI96NSDD0	KI86NSDB0	KI86NSDD0
Linea prodotto		Frigorifero combinato	Frigorifero combinato	Frigorifero combinato	Frigorifero combinato
Tipologia costruttiva del prodotto		Da incasso	Da incasso	Da incasso	Da incasso
Tipo di controllo		Elettronico	Elettronico	Elettronico	Elettronico
Business Value Class		iQ500	iQ500	iQ500	iQ500
Informazioni etichetta energetica secondo regolamento (UE) 2019/2016					
Classe di efficienza energetica[1]		D	D	B	D
Consumo medio annuale di energia in chilowattora per anno (kWh / a)[2]		204	184	120	186
Somma del volume degli scomparti congelatore		98	75	76	76
Somma del volume degli scomparti frigorifero		284	215	184	184
Emissioni di rumore aereo		33	34	33	35
Classe di emissioni di rumore aereo		B	B	B	B
Informazioni generali					
Classe climatica[3]		SN-T	SN-ST	SN-ST	SN-ST
Sistema No Frost		Congelatore	Congelatore	Congelatore	Congelatore
Ventilatore interno comparto frigorifero		•	-	-	-
Interruttore congelamento rapido		•	•	•	•
Capacità netta totale apparecchio	l	381	290	260	260
Altezza del prodotto	mm	1.935	1.935	1.772	1.772
Larghezza del prodotto	mm	708	558	558	558
Profondità del prodotto	mm	548	548	548	548
Altezza minima della nicchia	mm	1.940	1.940	1.775	1.775
Altezza massima della nicchia	mm	1.940	1.940	1.775	1.775
Larghezza minima della nicchia	mm	710	560	560	560
Larghezza massima della nicchia	mm	710	560	560	560
Profondità della nicchia	mm	560	550	550	550
Allarme porta aperta		•	•	•	•
Porta / e reversibile / i		•	•	•	•
Lunghezza del cavo di alimentazione elettrica	cm	230	230	230	230
Home Connect		•	-	-	-
Collegamenti elettrici					
Corrente	A	10	10	10	10
Tensione	V	220-240	220-240	220-240	220-240
Frequenza (Hz)	Hz	50	50	50	50

NOTE • Sì / - No
[1] In una scala di classi di efficienza energetica da A a G.
[2] Consumo di energia kWh / anno basato sui risultati di prove standard per 24 ore. Il consumo effettivo dipende dalla modalità di utilizzo dell'apparecchio e dal luogo in cui è installato.
[3] Classi climatiche: questa classe indica l'intervallo di temperatura ambiente in cui il prodotto è destinato ad operare.
La temperatura estesa (SN) corrisponde all'intervallo di temperatura compreso tra 10 °C e 32 °C; la temperatura (N) corrisponde all'intervallo di temperatura compreso tra 16 °C e 32 °C; la subtropicale (ST) corrisponde all'intervallo di temperatura compreso tra 16 °C e 38 °C; e la tropicale (T) corrisponde all'intervallo di temperatura compreso tra 16 °C e 43 °C.

Modello		KI81FHOD0
Linea prodotto		Frigorifero
Tipologia costruttiva del prodotto		Da incasso
Tipo di controllo		Elettronico
Business Value Class		iQ700
Informazioni etichetta energetica secondo regolamento (UE) 2019/2016		
Classe di efficienza energetica[1]		D
Consumo medio annuale di energia in chilowattora per anno (kWh / a)[2]		120
Somma del volume degli scomparti congelatore		-
Somma del volume degli scomparti frigorifero		289
Emissioni di rumore aereo		36
Classe di emissioni di rumore aereo		C
Informazioni generali		
Classe climatica[3]		SN-T
Ventilatore interno comparto frigorifero		-
Interruttore congelamento rapido		-
Capacità netta totale apparecchio	l	289
Altezza del prodotto	mm	1.772
Larghezza del prodotto	mm	558
Profondità del prodotto	mm	545
Altezza minima della nicchia	mm	1.775
Altezza massima della nicchia	mm	1.775
Larghezza minima della nicchia	mm	560
Larghezza massima della nicchia	mm	560
Profondità della nicchia	mm	550
Allarme porta aperta		•
Porta / e reversibile / i		•
Lunghezza del cavo di alimentazione elettrica	cm	230
Home Connect		•
Collegamenti elettrici		
Corrente	A	10
Tensione	V	220-240
Frequenza	Hz	50

NOTE • Sì / - No
[1] In una scala di classi di efficienza energetica da A a G.
[2] Consumo di energia kWh / anno basato sui risultati di prove standard per 24 ore. Il consumo effettivo dipende dalla modalità di utilizzo dell'apparecchio e dal luogo in cui è installato.
[3] Classi climatiche: questa classe indica l'intervallo di temperatura ambiente in cui il prodotto è destinato ad operare.
La temperatura estesa (SN) corrisponde all'intervallo di temperatura compreso tra 10 °C e 32 °C; la temperatura (N) corrisponde all'intervallo di temperatura compreso tra 16 °C e 32 °C; la subtropicale (ST) corrisponde all'intervallo di temperatura compreso tra 16 °C e 38 °C; e la tropicale (T) corrisponde all'intervallo di temperatura compreso tra 16 °C e 43 °C.

Modello		GI81NHNE0
Linea prodotto		Congelatore
Tipologia costruttiva del prodotto		Da incasso
Tipo di controllo		Elettronico
Business Value Class		iQ700
Informazioni etichetta energetica secondo regolamento (UE) 2019/2016		
Classe di efficienza energetica[1]		E
Consumo medio annuale di energia in chilowattora per anno (kWh / a)[2]		235
Somma del volume degli scomparti congelatore		212
Somma del volume degli scomparti frigorifero		-
Emissioni di rumore aereo		35
Classe di emissioni di rumore aereo		B
Informazioni generali		
Classe climatica[3]		SN-T
Sistema No Frost		•
Ventilatore interno comparto frigorifero		-
Interruttore congelamento rapido		•
Capacità netta totale apparecchio	l	212
Altezza del prodotto	mm	1.772
Larghezza del prodotto	mm	558
Profondità del prodotto	mm	545
Altezza minima della nicchia	mm	1.775
Altezza massima della nicchia	mm	1.775
Larghezza minima della nicchia	mm	560
Larghezza massima della nicchia	mm	560
Profondità della nicchia	mm	550
Allarme porta aperta		•
Porta / e reversibile / i		•
Lunghezza del cavo di alimentazione elettrica	cm	230
Home Connect		•
Collegamenti elettrici		
Corrente	A	10
Tensione	V	220-240
Frequenza	Hz	50

NOTE • Sì / - No
[1] In una scala di classi di efficienza energetica da A a G.
[2] Consumo di energia kWh / anno basato sui risultati di prove standard per 24 ore. Il consumo effettivo dipende dalla modalità di utilizzo dell'apparecchio e dal luogo in cui è installato.
[3] Classi climatiche: questa classe indica l'intervallo di temperatura ambiente in cui il prodotto è destinato ad operare.
La temperatura estesa (SN) corrisponde all'intervallo di temperatura compreso tra 10 °C e 32 °C; la temperatura (N) corrisponde all'intervallo di temperatura compreso tra 16 °C e 32 °C; la subtropicale (ST) corrisponde all'intervallo di temperatura compreso tra 16 °C e 38 °C; e la tropicale (T) corrisponde all'intervallo di temperatura compreso tra 16 °C e 43 °C.

Modello		KF96RSBEA
Linea prodotto		Frigorifero
Tipologia costruttiva del prodotto		Da libera installazione
Tipo di controllo		Elettronico
Business Value Class		iQ700
Informazioni etichetta energetica secondo regolamento (UE) 2019/2016		
Classe di efficienza energetica[1]		E
Consumo medio annuale di energia in chilowattora per anno (kWh / a)[2]		320
Somma del volume degli scomparti congelatore		171
Somma del volume degli scomparti frigorifero		401
Emissioni di rumore aereo		39
Classe di emissioni di rumore aereo		C
Informazioni generali		
Classe climatica[3]		SN-T
Sistema No Frost		Frigorifero e congelatore
Ventilatore interno comparto frigorifero		•
Interruttore congelamento rapido		•
Capacità netta totale apparecchio	l	572
Altezza del prodotto	mm	1.830
Larghezza del prodotto	mm	905
Profondità del prodotto	mm	736
Altezza minima della nicchia	mm	-
Altezza massima della nicchia	mm	-
Larghezza minima della nicchia	mm	-
Larghezza massima della nicchia	mm	-
Profondità della nicchia	mm	-
Allarme porta aperta		•
Porta / e reversibile / i		-
Lunghezza del cavo di alimentazione elettrica	cm	240
Home Connect		•
Collegamenti elettrici		
Corrente	A	10
Tensione	V	220-240
Frequenza	Hz	50-60

NOTE • Sì / - No
[1] In una scala di classi di efficienza energetica da A a G.
[2] Consumo di energia kWh / anno basato sui risultati di prove standard per 24 ore. Il consumo effettivo dipende dalla modalità di utilizzo dell'apparecchio e dal luogo in cui è installato.
[3] Classi climatiche: questa classe indica l'intervallo di temperatura ambiente in cui il prodotto è destinato ad operare.
La temperatura estesa (SN) corrisponde all'intervallo di temperatura compreso tra 10 °C e 32 °C; la temperatura (N) corrisponde all'intervallo di temperatura compreso tra 16 °C e 32 °C; la subtropicale (ST) corrisponde all'intervallo di temperatura compreso tra 16 °C e 38 °C; e la tropicale (T) corrisponde all'intervallo di temperatura compreso tra 16 °C e 43 °C.

I modelli sono soggetti a variazioni senza preavviso.
Ci riserviamo di apportare, in qualsiasi momento, modifiche ritenute necessarie al miglioramento della produzione.
Le immagini sono solo rappresentative di alcuni prodotti e a causa della riproduzione il colore potrebbe differire leggermente da quello effettivo del prodotto.

Scoprite l'esclusiva gamma studioLine

Scansionate il QR Code e trovate gli elettrodomestici che si adattano perfettamente alle vostre esigenze.
https://www.siemens-home.bsh-group.com/it/prodotti/studioline

Il Gruppo BSH è un licenziatario del marchio di Siemens AG.

BSH Elettrodomestici S.p.A.
Via Marcantonio Colonna 35
20149 Milano
Italia

www.siemens-home.bsh-group.com/it

Le foto sono utilizzate al solo scopo illustrativo

SIEMENS

Elettrodomestici Siemens