SIEMENS

Inspirująca funkcjonalność. Fascynujące wzornictwo.

Nowy system **inductionAir Plus** łączy nowatorską płytę indukcyjną z wbudowanym dyskretnie wyciągiem.
www.siemens-home.bsh-group.com/pl/

The future moving in.

Siemens Home Appliances

Kuchnia bez ograniczeń.
Twoi goście będą oczarowani.

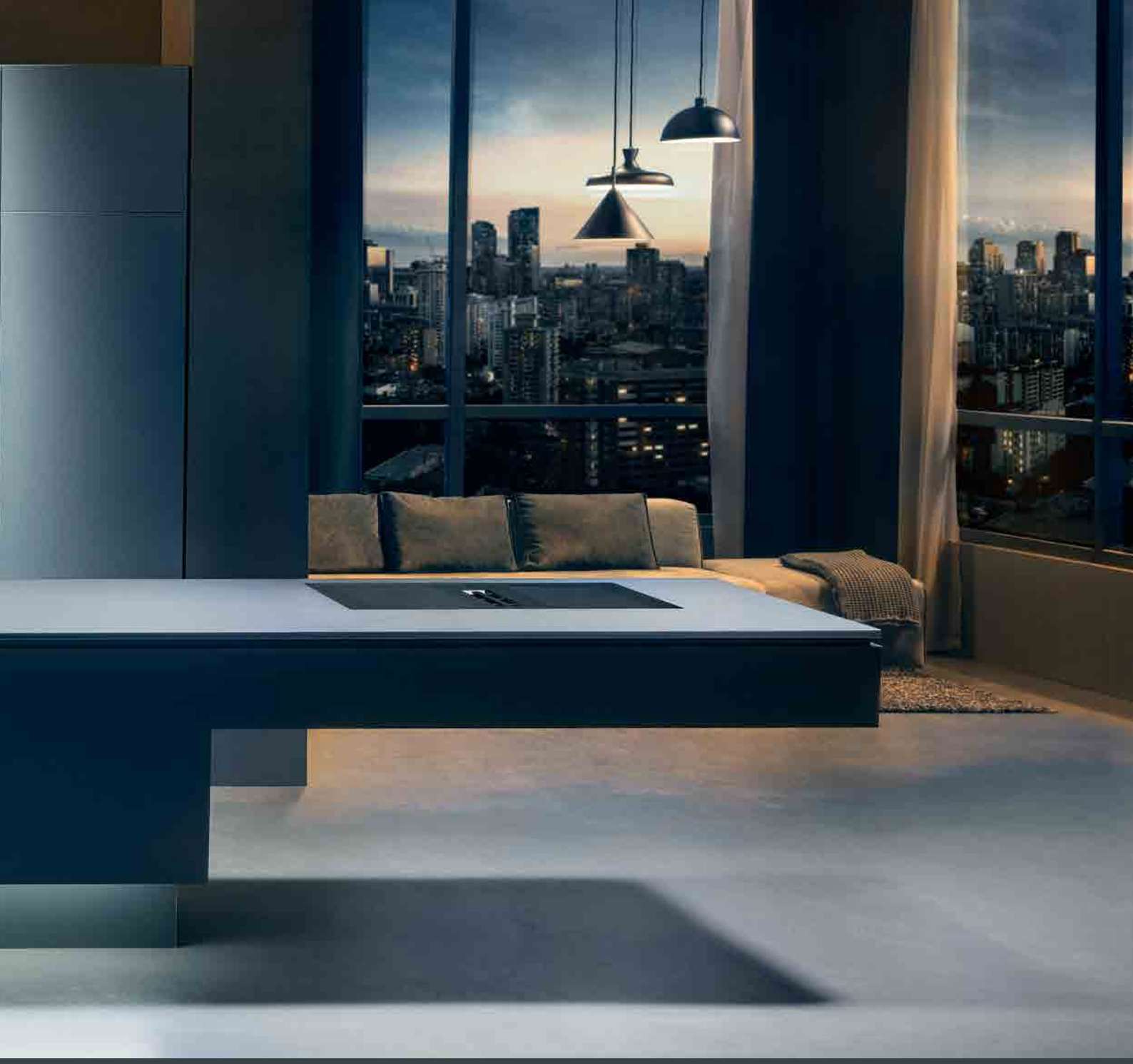

Codzienne gotowanie i wspólne posiłki stają się coraz częściej nieodzownym elementem życia rodzinnego i towarzyskiego. Nowoczesne, otwarte na salon kuchnie zapraszają do komunikatywnej integracji. Nowy system **inductionAir Plus** znakomicie wpisuje się w ten trend, inspirując do tworzenia swobodnych rozwiązań przestrzennych. To wyjątkowe urządzenie stanowi udane połączenie najwyższej klasy płyty indukcyjnej z wyciągiem, dyskretnie ukrytym pod jej szklaną powierzchnią. Minimalistyczna, elegancka płaszczyzna **inductionAir Plus**, usytuowana na wyspie czy w klasycznej zabudowie nadaje kuchni fascynujący wygląd z każdego punktu widzenia.

Nowatorski system **inductionAir Plus** wynosi gotowanie na najwyższy poziom dzięki elastycznemu użytkowaniu stref grzania, inteligentnej technologii sensorowej i niezwykle cichej pracy wyciągu. Dania udają się świetnie i nic nie zakłóca kulinarnej inwencji.

Płyta gotowa na każdy kształt naczyń. I na każdy sposób gotowania.

Już po pierwszym użyciu systemu **inductionAir Plus** trudno jest uwierzyć, że gotowanie mogło wyglądać inaczej. Jest to zasługą przemyślanego aż do najmniejszego detalu wzornictwa. Zintegrowany wyciąg w żaden sposób nie uszczupla powierzchni płyty, pozostawiając wystarczająco dużo miejsca na większe naczynia i patelnie oraz na wygodne użytkowanie całego dostępnego obszaru grzania. Nowatorska funkcjonalność płyty pozwala na całkowicie bezstresowe eksperymenty kulinarne pod czujną kontrolą inteligentnej, renomowanej technologii sensorowej marki Siemens. W zależności od modelu, do wyboru jest wersja **flexInduction** lub **combiInduction**.

flexInduction – dostosowanie do potrzeb. Płyty grzewcze z funkcją **flexInduction** automatycznie rozpoznają rozmiar i kształt naczyń do gotowania. Na żądanie można za jednym dotknięciem połączyć dwie strefy grzania w jeden duży obszar gotowania. Niezależnie od tego, czy na płycie ustawimy prostokątną brytfannę, czy kilka małych patelni z sosami i przystawkami, ciepło zostanie wytworzone tylko tam, gdzie jest potrzebne. Jeszcze większą elastyczność użytkowania płyty oferują funkcje **flexMotion** i **powerMove Plus**.

powerMove Plus – grzanie dla 3 stref.
Z funkcją **powerMove Plus** można korzystać z trzech różnych stref grzania o wybranych poziomach temperatury za jednym naciśnięciem symbolu. Smażenie i zagotowywanie odbywa się z przodu, gotowanie na wolnym ogniu pośrodku, podgrzewanie z tyłu. Strefy są aktywowane automatycznie poprzez ustawienie naczynia.

flexMotion – przekazywanie ustawionej temperatury.
Opcja **flexMotion** zapamiętuje ustawiony poziom temperatury dla każdego z pól grzania. Przesunięcie naczynia na nowe pole powoduje automatyczne przekazanie w to miejsce temperatury z poprzedniego pola. Dzięki temu można skoncentrować się na istotniejszej sprawie: na smaku potraw.

fryingSensor Plus – idealne efekty smażenia.
Zintegrowany **fryerSensor Plus** bada i sygnalizuje czy temperatura patelni jest odpowiednia. Następnie automatycznie utrzymuje właściwą, stałą temperaturę tak długo, by móc uzyskać soczyste omlety, doskonale wysmażone steki i odpowiednio miękkie warzywa.

cookingSensor Plus – rozgotowywanie odchodzi w przeszłość.
Przymocowany do garnka **cookingSensor Plus** sprawdza stale temperaturę i w razie potrzeby automatycznie koryguje jej poziom. Ta inteligentna funkcja kładzie kres rozgotowywaniu potraw i potrzebie ciągłego czuwania nad garnkiem. W tym czasie można na przykład zadbać o dekorację stołu na przyjęcie gości.

Kreatywne wykorzystanie przestrzeni. Dla bezkompromisowej, indywidualnej koncepcji kuchni.

Inteligentny i kompaktowy system **inductionAir Plus** eliminuje większość ograniczeń towarzyszących planowaniu kuchni. Brak tradycyjnego okapu uwalnia przestrzeń nad wyspą, otwierając niezakłócony widok na salon, sprzyja też dowolności usytuowania urządzenia oraz pozwala na wykorzystanie światła zewnętrznego. Urządzenie nadaje się równie dobrze do instalowania w oszczędnej zabudowie – nawet pod pochyłą ścianą czy bezpośrednio przy oknie. Czasy, kiedy bryła okapu determinowała projekt kuchni, są już za nami. Teraz można realizować wszelkie indywidualne koncepcje bez żadnych kompromisów.

System **inductionAir Plus** zapewnia też pełną elastyczność przy wyborze mebli kuchennych. Po raz pierwszy nasze modele można zabudować w typowych szafkach o standardowej szerokości. Niezależnie od tego, jaki kształt przybiorą Twoje marzenia o kuchni – **inductionAir Plus** pozwoli Ci je spełnić.

SIEMENS

System, który zapiera dech w piersiach. Zapewniając stały dopływ świeżego powietrza.

Bez krawędzi okapu na wysokości czoła, bez oparów, zapachów i hałasu: **inductionAir Plus** wnosi do kuchni swobodę gotowania w nowym tego słowa znaczeniu. Wydajność zintegrowanego wyciągu jest porównywalna z dowolnym okapem tradycyjnym – dzięki odsysaniu oparów, tłuszczu i niepożądanych zapachów bezpośrednio znad garnków i patelni. Można to nie tylko poczuć, ale i zobaczyć: opary kuchenne nigdy nie znikały z powietrza tak błyskawicznie i skutecznie, jak w przypadku **inductionAir Plus**.

climate Control Sensor

Sensor climateControl – wszystko pod kontrolą.
Innowacyjny czujnik jakości powietrza umieszczony w kanale wentylacyjnym mierzy podczas gotowania natężenie i stopień zanieczyszczenia oparów, aktywując automatyczną regulację mocy wentylowania i pracując z natężeniem stosownym do potrzeb. Po zakończeniu gotowania można przełączyć wyciąg w tryb kontynuacji wentylowania i dalej odświeżać pomieszczenie w celu utrzymania dobrej atmosfery.

iQdrive

Silnik iQdrive – jeszcze cichsze działanie.
Niezwykle niski poziom hałasu wynika z zastosowania zintegrowanego systemu wyciszania dźwięku. Spokój w kuchni zawdzięczamy głównie silnikowi **iQdrive** z bezszczotkową mechaniką, działającemu wyjątkowo cicho przy znakomitej wydajności wciągania oparów. Dzięki temu nic nie zagłuszy komplementów pod adresem gospodarzy.

W zależności od potrzeb obieg otwarty lub zamknięty.
System **inductionAir Plus** jest przystosowany do wentylacji pomieszczenia w obiegu otwartym oraz zamkniętym. W obiegu otwartym opary i zapachy są usuwane bezpośrednio na zewnątrz. W obiegu zamkniętym powietrze jest oczyszczane przez system filtrów, po czym wraca do pomieszczenia. Obieg zamkniętym jest stosowany w przypadku wysp kuchennych oraz w budynkach wielorodzinnych.

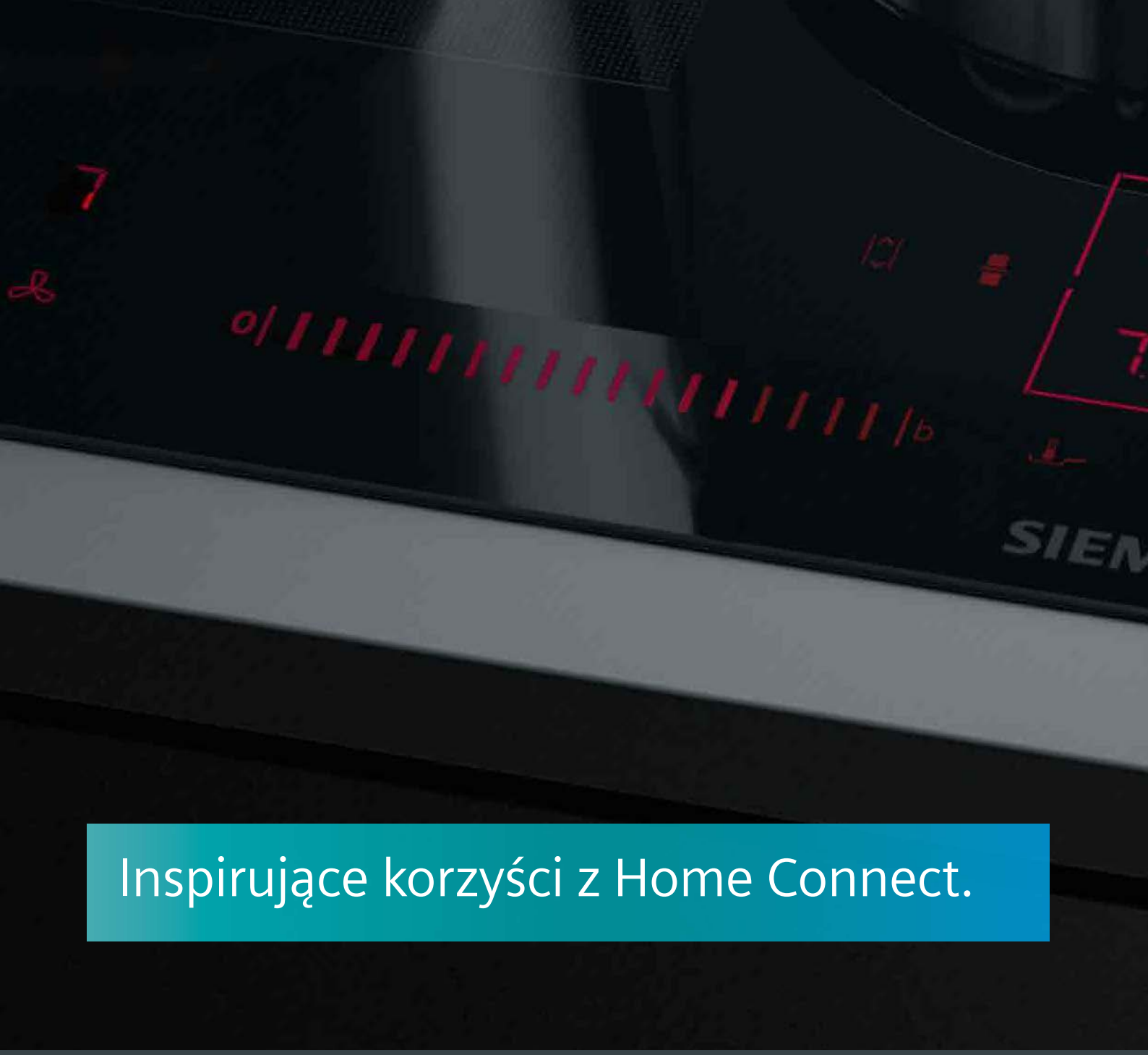

Inspirujące korzyści z Home Connect.

W urządzeniach gospodarstwa domowego marki Siemens zawsze wykorzystywane były wszelkie innowacje techniczne służące idealnej funkcjonalności i maksymalnemu komfortowi obsługi. System **inductionAir Plus** jest tego kolejnym przykładem. Czas otworzyć się na futurystyczne perspektywy oferowane przez inteligentny systemem obsługi i łączność online.

Dual lightSlider – dyskretny i intuicyjny. Wyświetlacz o szerokości 30 cm stworzony został z myślą o maksymalnym ułatwieniu użytkowania. Pomocny **Dual lightSlider** sprzyja intuicyjnemu i precyzyjnemu sterowaniu za jednym dotknięciem, zapewniając pełną kontrolę nad wszystkimi strefami gotowania i pracą wyciągu. Aby nic nie rozpraszało uwagi użytkownika, wyświetla automatycznie tylko te funkcje, które są aktualnie potrzebne.

Futurystyczna łączność z Home Connect.
Obsługa **inductionAir Plus** za pośrednictwem **Home Connect** oferuje całkiem nowe horyzonty. Pozwala m. in. wygodnie zamawiać akcesoria, korzystać online z zalecanych ustawień i inspirujących przepisów. Czy korzystasz z Amazon Echo, Google Assist czy Kitchen Stories – grupa znanych partnerów stale rośnie. Niezależnie od tego, jakie innowacje przyniesie przyszłość, **inductionAir Plus** jest na to przygotowany.

Aplikacja zapewnia kontrolę nad **inductionAir Plus** z dowolnego miejsca. Umożliwia wysłanie zalecanych ustawień dla potraw bezpośrednio do płyty grzewczej. Udostępnia regulację pracy wyciągu z zacisza salonu oraz wyświetla stopień nasycenia filtra. A po wyjściu z domu zawsze można sprawdzić, czy płyta została wyłączona.

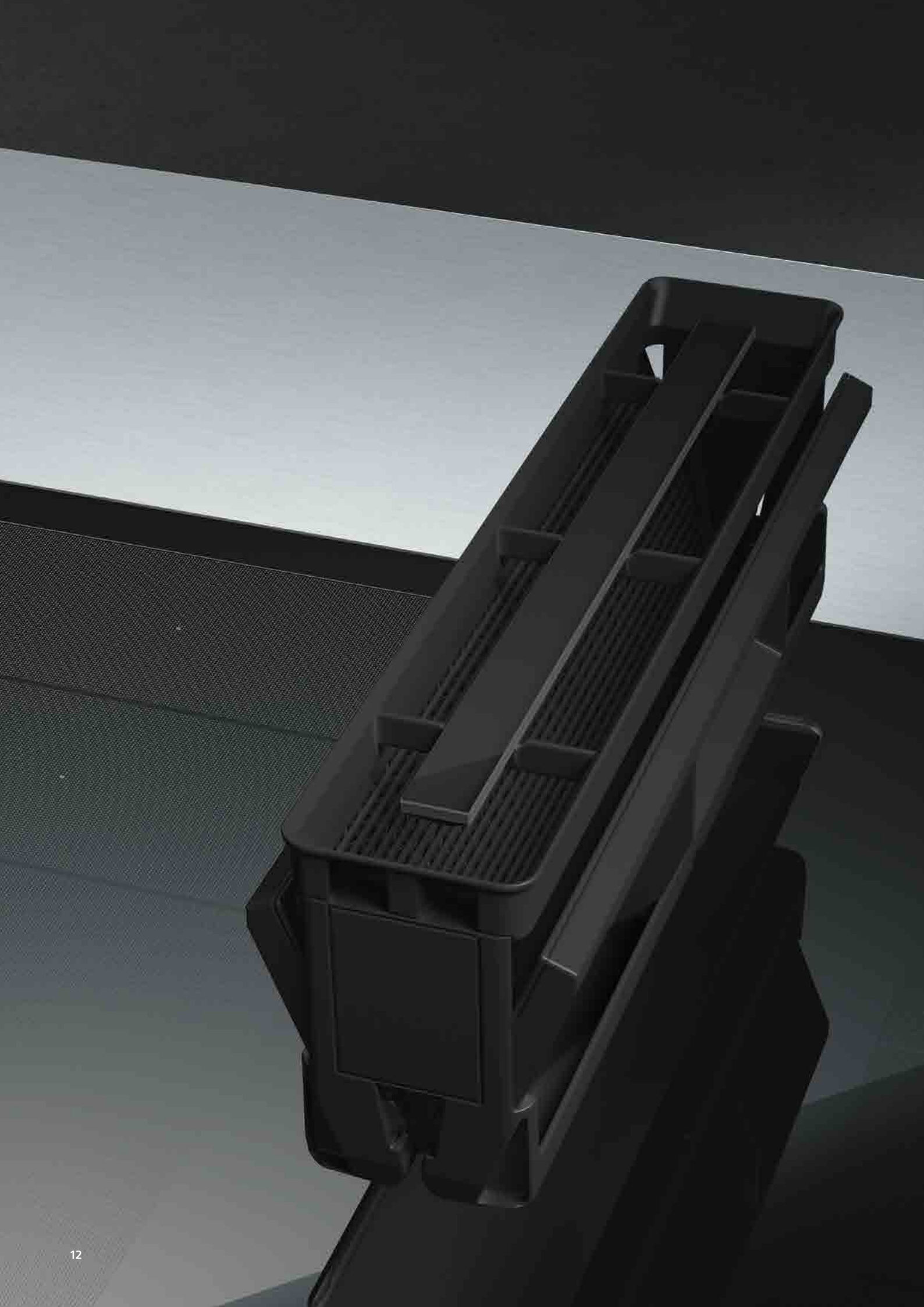

Działa niezawodnie.
I jest o wiele mniej wymagający.

System **inductionAir Plus** jest bardzo przyjazny dla użytkownika zarówno w trakcie, jak i po gotowaniu, a jego czyszczenie jest wyjątkowo łatwe. Wyciąg ma potrójne zabezpieczenie przed zalaniem, co skutecznie zapobiega dostawaniu się płynów do układu jednostki wentylacyjnej. W przypadku zalania, wszystko trafia do służącego temu celowi pojemnika, wyposażonego w specjalne filtry przeciwtłuszczowe. Cała jednostka bez trudu mieści się w górnym koszu zmywarki, a po oczyszczeniu wyciągu, urządzenie jest znów gotowe do użycia.

Mnóstwo miejsca do gotowania.
Mnóstwo miejsca na składowanie naczyń przed i po gotowaniu.

Kompaktowa konstrukcja **inductionAir Plus** sprawia, że instalacja urządzenia jest dziecinnie prosta i odbywa się na zasadach stosowanych wobec standardowych płyt grzewczych marki Siemens. Dzięki niewielkiej głębokości montażowej, wynoszącej maksymalnie 23 cm, jedynie górny fragment szafki wymaga zamaskowania panelem od szuflady. Nie ma też problemu z utratą miejsca na składowanie – zastosowanie odpowiedniej głębokości blatu eliminuje konieczność skrócenia szuflad. Dzięki temu garnki, patelnie i inne przybory kuchenne mogą być przechowywane wygodnie w zasięgu ręki, z uwzględnieniem specyfiki użytych szafek kuchennych.

1. Przy ścianie czy na wyspie? Obieg zamknięty czy otwarty?

System **inductionAir** jest przystosowany do pracy zarówno w obiegu otwartym, jak i zamkniętym. Oznacza to pełną swobodę przy planowaniu i realizacji dowolnej koncepcji zabudowy kuchni – od tradycyjnej po nowatorską, z wolnostojącą, pozbawioną kanałów wentylacyjnych wyspą.

Wyciąg pracujący w obiegu otwartym odświeża powietrze, odprowadzając opary poprzez system płaskich kanałów do ściennego otworu wentylacyjnego.

W obiegu zamkniętym opary z gotowania są dogłębnie oczyszczane przez wydajne i trwałe filtry z węglem aktywnym, skutecznie neutralizujące zapachy i wygodnie usytuowane u góry wyciągu. Taka integracja filtrów oznacza ich brak w trudniej dostępnych miejscach, jak np. w systemie płaskich kanałów lub za szufladami u dołu szafki – ułatwia to znacznie planowanie kuchni i poszerza możliwości aranżacyjne. Wyciąg może pracować w obiegu zamkniętym bez odprowadzenia kanałowego, a także z częściowym lub pełnym odprowadzeniem kanałowym, przystosowując się elastycznie do wszelkich preferencji i wymagań projektowych.

2. Po raz pierwszy InductionAir Plus można zabudować w standardowej szafce o szerokości 60 cm.

inductionAir Plus do zabudowy w szafce o szerokości ≥ 80 cm

inductionAir Plus do instalacji na blacie kuchennym

Standardowe wymiary wycięcia w blacie (S x G) 750 x 490 mm

EX 875LX67E
ED 811FQ15E

Odległość między szafkami dolnymi a wiszącymi jest całkowicie dowolna.

Nie ma żadnych ograniczeń i wymagań odnośnie montażu urządzenia – poza zapewnieniem wygodnego dostępu do naczyń na płycie.

inductionAir Plus instalacja w szafce o szerokości ≥ 60 cm

Płyty o szerokości 80 cm można również instalować w szafkach dolnych o szerokości 60 cm.

Podobnie jak w przypadku 80 cm płyt grzewczych bez wyciągu, należy dodatkowo dopasować ściany boczne szafki dolnej. **Jedynie centralny element wyciągu zajmuje całą głębokość.** Jego boczne fragmenty wchodzą częściowo do sąsiednich szafek dolnych, co należy uwzględnić przy rozmieszczaniu poszczególnych szuflad. Nie jest wskazane planowanie montażu urządzeń do zabudowy w sąsiednich szafkach.

3. Bogactwo akcesoriów instalacyjnych dla wszelkich systemów wentylacji w standardowej zabudowie.

Wszelkie warianty instalacji wymagają odpowiednich akcesoriów montażowych dla zapewnienia użytkownikowi prawidłowego i bezusterkowego działania wyciągu.

Obieg zamknięty – bez odprowadzenia kanałowego

HZ 9VRUD0*

Niezbędne wyposażenie „**Plug 'n Play**" przystosowujące wyciąg do pracy w obiegu zamkniętym umożliwia elastyczne projektowanie oraz bardzo wygodną i szybką instalację.
Zawiera:
- 4 wysokowydajne filtry **cleanAir** o zoptymalizowanym działaniu redukującym nieprzyjemne zapachy podczas gotowania produktów o intensywnym aromacie takim jak ryby. Filtry charakteryzują się dużą powierzchnią i wysoką zdolnością redukcji zapachów oraz żywotnością 360 godzin gotowania (bez możliwości regeneracji). Filtry są dodatkowo zoptymalizowane pod kątem niskiego poziomu hałasu i poprawnej psychoakustyki,
- element teleskopowy ze zintegrowanymi uszczelkami i samoprzylepną ramą mocującą dla łatwego połączenia wylotu powietrza z urządzenia z wycięciem w tylnym panelu mebla.

W cokole należy zapewnić otwór przepływu powrotnego o powierzchni ≥400 cm². Ta konfiguracja wymaga pozostawienia min. 25 mm przestrzeni za tylną ścianką mebla, dla uzyskania idealnej wydajności rekomendowane jest 50 mm.

Obieg zamknięty – z częściowym odprowadzeniem kanałowym

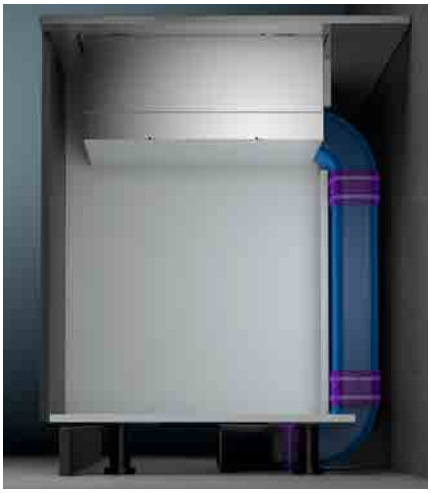

HZ 9VRPD0**

Niezbędne wyposażenie przystosowujące wyciąg do pracy w obiegu zamkniętym z pełnym lub częściowym odprowadzeniem kanałowym.
Zawiera:
- 4 wysokowydajne filtry **cleanAir** o zoptymalizowanym działaniu redukującym nieprzyjemne zapachy podczas gotowania produktów o intensywnym aromacie takim jak ryby. Filtry charakteryzują się dużą powierzchnią i wysoką zdolnością redukcji zapachów oraz żywotnością 360 godzin gotowania (bez możliwości regeneracji). Filtry są dodatkowo zoptymalizowane pod kątem niskiego poziomu hałasu i poprawnej psychoakustyki,
- przy konfiguracji do pracy w obiegu zamkniętym dyfuzor można podłączyć bezpośrednio do kanałów płaskich odprowadzających powietrze do wylotu w cokole. Przy konfiguracji do pracy w obiegu zamkniętym z pełnym odprowadzeniem kanałowym dyfuzor można poprowadzić bezpośrednio do kratki lamelowej lub kratki w cokole i połączyć w tym miejscu bezpośrednio,
- taśmę samoprzylepną zapewniającą bezpośrednie połączenie między dyfuzorem a elementem wylotowym powietrza, takim jak kratki lamelowe lub kratki wylotowe pochodzące od producentów mebli kuchennych,
- uszczelkę zapewniającą hermetyczne połączenie płaskiego kanału wentylacyjnego (męskiego – Naber DN 150) z tyłu urządzenia.

Wyposażenie umożliwia wyjątkowo elastyczne i niestandardowe planowanie kanałów wentylacyjnych – wszystkie niezbędne kanały płaskie (Naber DN 150) można zamówić dodatkowo. W cokole należy zapewnić otwór przepływu powrotnego o powierzchni ≥400 cm².

* Akcesorium dostępne w ramach wyposażenia dodatkowego tylko do końca grudnia 2021 r. Od stycznia 2022 r. filtr cleanAir będzie dostępny wraz z urządzeniem w opakowaniu.
** Akcesorium dostępne w ramach wyposażenia dodatkowego tylko do końca grudnia 2021 r. Od stycznia 2022 r. filtr cleanAir będzie dostępny wraz z urządzeniem w opakowaniu. Dyfuzor o symbolu HZ 9VRPD1 należy zamówić osobno w ramach wyposażenia dodatkowego.

Płaskie kanały wentylacyjne nie wchodzą w zakres dostawy, muszą być zamówione oddzielnie.
W celu uzyskania optymalnej wydajności zaleca się stosowanie płaskich kanałów wentylacyjnych marki Siemens.

Obieg zamknięty – z pełnym odprowadzeniem kanałowym

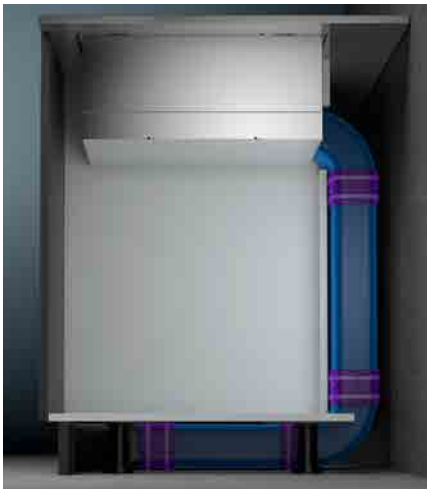

HZ 9VRPD0*

Niezbędne wyposażenie przystosowujące wyciąg do pracy w obiegu zamkniętym z pełnym lub częściowym odprowadzeniem kanałowym.
Zawiera:
- 4 wysokowydajne filtry **cleanAir** o zoptymalizowanym działaniu redukującym nieprzyjemne zapachy podczas gotowania produktów o intensywnym aromacie takim jak ryby. Filtry charakteryzują się dużą powierzchnią i wysoką zdolnością redukcji zapachów oraz żywotnością 360 godzin gotowania (bez możliwości regeneracji). Filtry są dodatkowo zoptymalizowane pod kątem niskiego poziomu hałasu i poprawnej psychoakustyki,
- przy konfiguracji do pracy w obiegu zamkniętym dyfuzor można podłączyć bezpośrednio do kanałów płaskich odprowadzających powietrze do wylotu w cokole. Przy konfiguracji do pracy w obiegu zamkniętym z pełnym odprowadzeniem kanałowym dyfuzor można poprowadzić bezpośrednio do kratki lamelowej lub kratki w cokole i połączyć w tym miejscu bezpośrednio,
- taśmę samoprzylepną zapewniającą bezpośrednie połączenie między dyfuzorem a elementem wylotowym powietrza, takim jak kratki lamelowe lub kratki wylotowe pochodzące od producentów mebli kuchennych,
- uszczelkę zapewniającą hermetyczne połączenie płaskiego kanału wentylacyjnego (męskiego – Naber DN 150) z tyłu urządzenia.

Wyposażenie umożliwia wyjątkowo elastyczne i niestandardowe planowanie kanałów wentylacyjnych – wszystkie niezbędne kanały płaskie (Naber DN 150) można zamówić dodatkowo. W cokole należy zapewnić otwór przepływu powrotnego o powierzchni ≥400 cm².

Obieg otwarty – z pełnym odprowadzeniem kanałowym

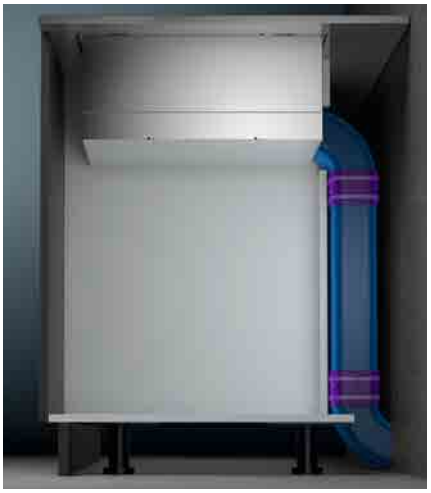

HZ 9VEDU0

Niezbędne wyposażenie przystosowujące wyciąg do pracy w obiegu otwartym.
Zawiera:
- 4 wysokowydajne, ciche filtry akustyczne dla znacznego obniżenia poziomu hałasu i poprawy psychoakustyki,
- uszczelkę zapewniającą hermetyczne połączenie płaskiego kanału wentylacyjnego (męskiego – Naber DN 150) z tyłu urządzenia.

*Akcesorium dostępne w ramach wyposażenia dodatkowego tylko do końca grudnia 2021 r. Od stycznia 2022 r. filtr cleanAir będzie dostępny wraz z urządzeniem w opakowaniu.

Płaskie kanały wentylacyjne nie wchodzą w zakres dostawy, muszą być zamówione oddzielnie.
W celu uzyskania optymalnej wydajności zaleca się stosowanie płaskich kanałów wentylacyjnych marki Siemens.

4. Uwagi dotyczące instalacji przy ścianie zewnętrznej w kontekście systemów obiegu powietrza.

W przypadku usytuowania urządzenia przy dobrze izolowanej ścianie zewnętrznej (μ < 0,5 W/m² °C) można stosować wszystkie warianty zamkniętego obiegu powietrza.

Przy nieizolowanej ścianie zewnętrznej (μ ≥ 0,5 W/m² °C), zaleca się obieg zamknięty z częściowym lub całkowitym odprowadzeniem kanałowym dla zminimalizowania potencjalnego ryzyka skraplania oparów.

W przypadku usytuowania urządzenia przy ścianach wewnętrznych oraz na wyspach można stosować wszystkie opcje zamkniętego obiegu powietrza.

Ściana	Montaż urządzenia	Obieg otwarty odprowadzenie	Obieg zamknięty odprowadzenie		
		w pełni kanałowe	w pełni kanałowe	częściowo kanałowe	bez kanałowe
Nieizolowana ściana zewnętrzna **> 0.5 W/m² °C**	Przy ścianie zewnętrznej	●	●	●	–
	Przy ścianie wewnętrznej	●	●	●	●
	Na wyspie	●	●	●	●
Izolowana ściana zewnętrzna **≤ 0.5 W/m² °C**	Przy ścianie zewnętrznej	●	●	●	●
	Przy ścianie wewnętrznej	●	●	●	●
	Na wyspie	●	●	●	●

Współczynnik przenikania ciepła – wartość μ lub U – opisuje gradient temperatury przed i za ścianą. Ze względu na przepisy budowlane dotyczące energooszczędności rzadko wartości μ dla ściany zewnętrznej jest większa niż 0,5. Zwłaszcza w budynkach nowych lub wyremontowanych.

5. Akcesoria do kanałów płaskich marki Siemens.

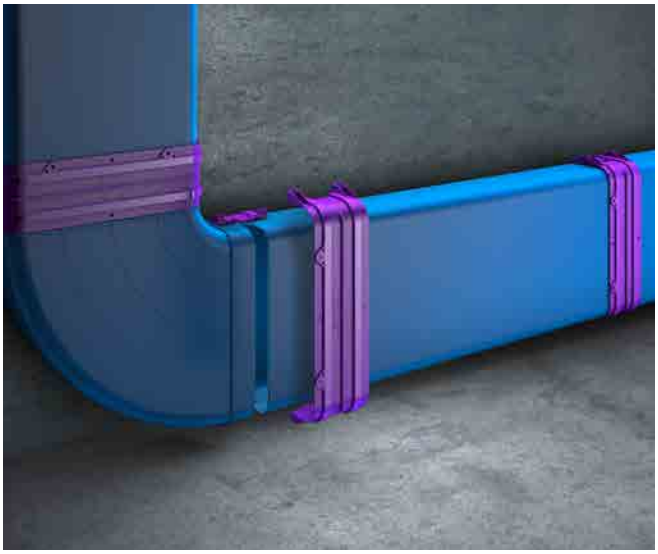

Nowy system płaskich kanałów marki Siemens zapewnia maksymalne natężenie przepływu powietrza oraz pełną elastyczność zastosowania, umożliwiającą niezwykle łatwą instalację nawet w trudnych przypadkach.

Podstawowe zasady są proste: elementy „męskie" można łatwo i szczelnie łączyć z „żeńskimi" za pomocą dwuczęściowego złącza zatrzaskowego. Zintegrowana uszczelka eliminuje konieczność stosowania taśm klejących. Złącza zatrzaskowe sprawiają, że system sprawdza się znakomicie nawet w trudnych przypadkach, umożliwiając szybkie i łatwe łączenie części kanałów. Proste elementy można bez trudu przyciąć na wymiar.

Elementy systemu są zaprojektowane i zoptymalizowane pod kątem wykorzystania kanałów we wszystkich systemach wentylacyjnych oferowanych przez markę Siemens. Optymalizacja aerodynamiczna zapewnia najwyższe natężenia przepływu oraz doskonałą wydajność urządzenia nawet przy długich kanałach.

Materiały użyte we wszystkich elementach zapewniają maksymalne bezpieczeństwo i są zgodne z najwyższymi standardami: badanie płomieniem igłowym (zgodnie z IEC 60695-5-11), klasa palności V2 (zgodnie z UL94). Wszystkie elementy cechuje standardowa geometria zewnętrzna 220 x 90 mm z (zewnętrznym) promieniem narożnika 20 mm.

5. Akcesoria do kanałów płaskich marki Siemens.

HZ 9VDSS1
Łącznik do łączenia z częściami męskimi (część żeńska).

HZ 9VDSM1
Kanał wentylacyjny prosty 500mm (część męska).

HZ 9VDSM2
Kanał wentylacyjny prosty 1000mm (część męska).

HZ 9VDSI0
Adapter łączący przekrój okrągły z płaskim (część męska).

HZ 9VDSI1
Kolanko 90°, adapter łączący przekrój okrągły z płaskim (część męska).

HZ 9VDSB1
Kolanko 90°, kanał płaski, poziomy (część męska).

HZ 9VDSS2
Złączka, kanał płaski giętki (część żeńska).

Wszystkie elementy mają zewnętrzny promień 20 mm.

HZ 9VDSB4
Kolanko 90° „S", kanał płaski, pionowy do blatów kuchennych o głębokości od 60 cm (część męska).

HZ 9VDSB3
Kolanko 90° „M", kanał płaski, pionowy do blatów kuchennych o głębokości od 65 cm (część męska).

HZ 9VDSB2
Kolanko 90° „L", kanał płaski, pionowy do blatów kuchennych o głębokości od 70 cm (część męska).

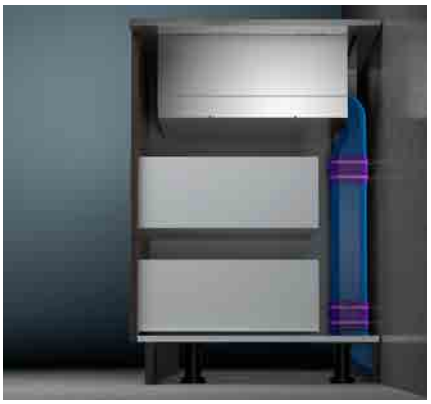

HZ 9VDSB4
Kolanko 90° „S" o małym promieniu umożliwia wykonanie kanałów w szafce pozostawiając (w odniesieniu do głębokości blatu) minimalną przestrzeń 448 mm na szuflady szafki dolnej.

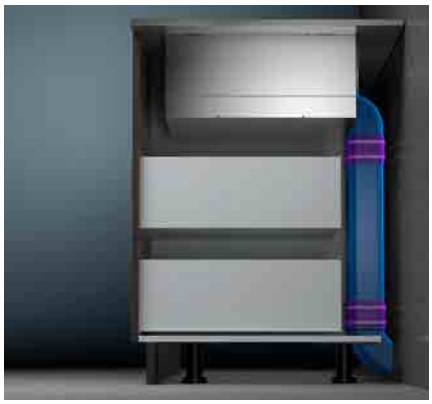

HZ 9VDSB3
Kolanko 90° „M" o średnim promieniu umożliwia wykonanie kanałów w szafce pozostawiając (w odniesieniu do głębokości blatu) minimalną przestrzeń 475 mm na szuflady szafki dolnej.

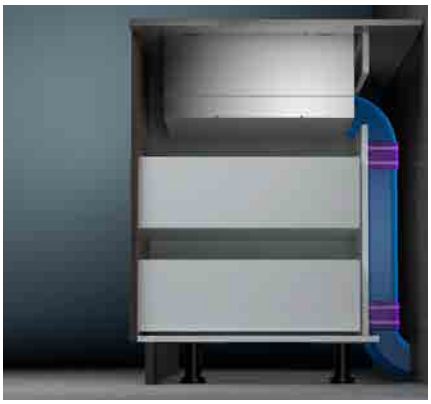

HZ 9VDSB2
Kolanko 90° „L" o dużym promieniu umożliwia wykonanie kanałów w szafce pozostawiając (w odniesieniu do głębokości blatu) maksymalną przestrzeń dla pełnowymiarowych szuflad szafki dolnej.

Wszystkie elementy mają zewnętrzny promień 20 mm.

6. Porady dotyczące głębokości szuflad i głębokości blatu.

Głębokość szuflad i blatu zależna jest od rodzaju zastosowanego kolanka 90°, łączącego urządzenie z odprowadzającymi opary kanałami płaskimi.

Najwygodniejszą instalację oferuje wyciąg pracujący w obiegu zamkniętym.

Dzięki swojej giętkiej, teleskopowej budowie, elementy instalacyjne pozwalają bez problemu połączyć wylot powietrza z tylną ścianką mebla. Z uwagi na brak dodatkowych kanałów, możliwy jest montaż przy pełnej głębokości szuflad i blacie roboczym od 60 cm.

Wariant z odprowadzeniem kanałowym wymaga zastosowania płaskich elementów pionowych z kolankiem 90°. Kanały i kolanka mają różną charakterystykę w zależności od wybranego wariantu.

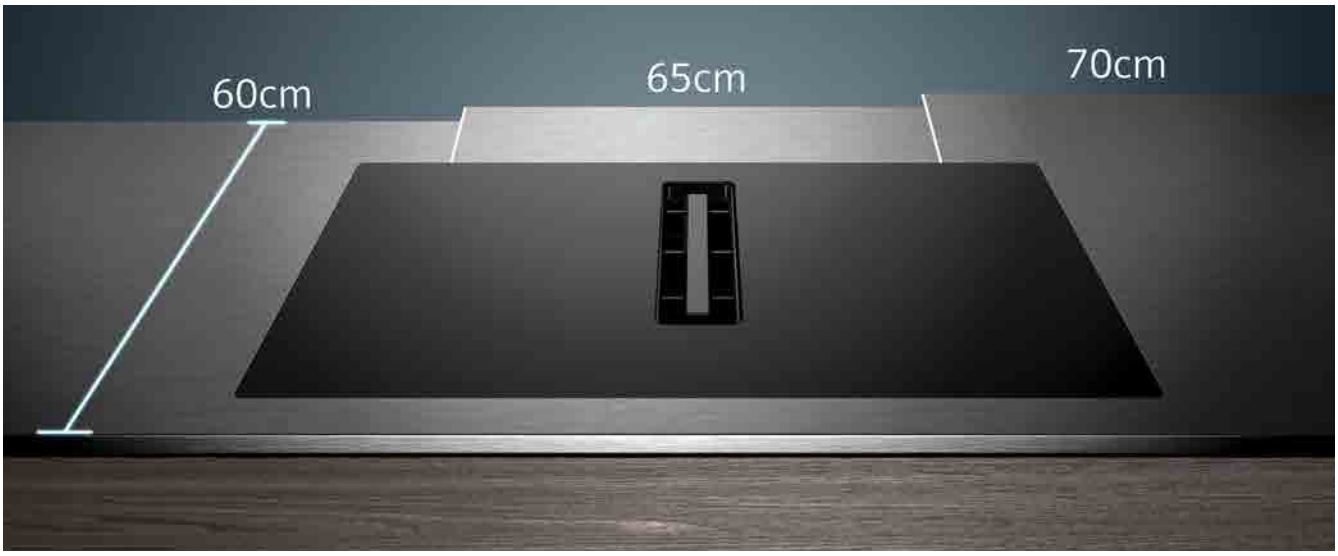

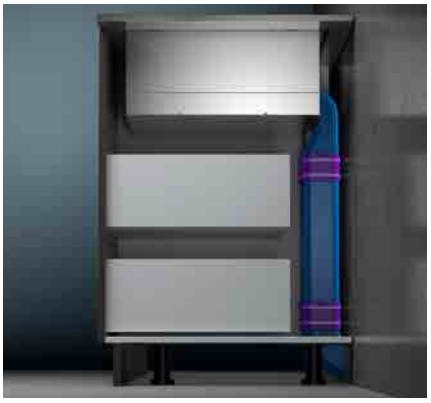

Kolanko 90° „S" o małym promieniu umożliwia wykonanie kanałów* w szafce pozostawiając (w odniesieniu do głębokości blatu) minimalną przestrzeń 448 mm na szuflady szafki dolnej.

Przy głębokości blatów od 60 cm.

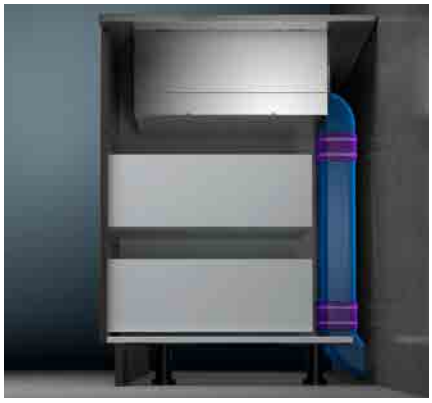

Kolanko 90° „M" o średnim promieniu umożliwia wykonanie kanałów* w szafce pozostawiając (w odniesieniu do głębokości blatu) minimalną przestrzeń 475 mm na szuflady szafki dolnej.

Przy głębokości blatów od 65 cm

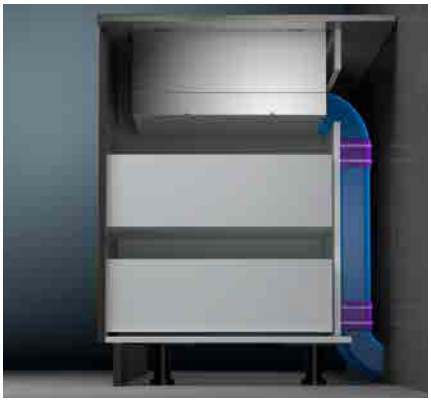

Kolanko 90° „L" o dużym promieniu umożliwia wykonanie kanałów* w szafce pozostawiając (w odniesieniu do głębokości blatu) maksymalną przestrzeń dla pełnowymiarowych szuflad szafki dolnej.

Przy głębokości blatów od 70 cm.

* Odnosi sie to do do wszystkich konfiguracji montażu tak w obiegu otwartym jak i zamkniętym.

7. Porady dotyczące głębokości instalacyjnej urządzenia w kontekście podziałów w standardowych szafkach.

Głębokość **inductionAir Plus** wynosi 223 mm w przypadku montażu na blacie. Umożliwia to dopasowanie urządzenia do systemów występujących w standardowych szafkach kuchennych – korpus **inductionAir Plus** zajmuje jedynie przestrzeń przeznaczoną na górną szufladę.

Utrzymanie linii zabudowy jest nadal możliwe nawet wtedy, gdy głębokość korpusu **inductionAir Plus** przekracza zaplanowany wymiar panelu górnej szuflady, utrzymanie linii zabudowy jest nadal możliwe po warunkiem jest zamontowanie poniżej szuflady płytszej od jej panelu. Taki sposób instalacji nie zakłóci swobodnego wysuwania poniższej szuflady.

Wysokość frontowego panelu poniższej szuflady nie powinna być równa wysokości obramowania, gdyż zawartość szuflady może uniemożliwiać swobodne jej wysuwanie.

8. Porady dotyczące grubości blatu roboczego.

Montaż **inductionAir Plus** wymaga blatu roboczego o grubości ≥ 16 mm.

Płytę **inductionAir Plus** można też zamontować na blacie o mniejszej grubości.
Wystarczy w obszarze montażu płyty pogrubić blat do wymaganego wymiaru ≥ 16 mm – na przykład poprzez dołożenie warstwy odpowiedniego materiału.

Im cieńszy jest blat przeznaczony do instalacji płyty, tym ważniejsze jest sprawdzenie i zapewnienie odpowiedniej nośności i stabilności podłoża. Przy pełnym obciążeniu garnkami wraz z ich zawartością, płyta **inductionAir Plus** może ważyć nawet 60 kg, a blat kuchenny musi zapewniać jej odpowiedni, bezpieczny poziom stabilności. Dlatego ważne jest zapoznanie się ze specyfikacją producenta, określającą wytrzymałość materiałową oraz nośność blatu.

9. Porady dotyczące planowania kanałów wentylacyjnych.

Dmuchawa o wysokiej odporności na spadek ciśnienia z nowoczesną i wydajną technologią BLDC umożliwia przyłączanie dłuższych i bardziej złożonych kanałów do 8 metrów z 4 kolankami 90° – przy utrzymaniu odpowiedniej wydajności wyciągu. Obejmuje to większość koncepcji związanych z obiegiem otwartym. Możliwe jest również zastosowanie dłuższych kanałów, niemniej wiąże się to z obniżeniem wydajności wyciągu.

W przypadku odprowadzania powietrza przez ścianę na zewnątrz, zaleca się zastosowanie wewnętrznego elementu teleskopowego (Ø 150 mm) zakończonego naścienną klapą z lamelową przesłoną zwrotną. Należy uwzględnić maksymalne ciśnienie ujścia z wyciągu 65 Pa. Odprowadzenie ścienne i klapa są dostępne u wyspecjalizowanych sprzedawców.

Zapewnienie wystarczającej ilości powietrza nawiewanego stanowi problem w przypadku obecności w pomieszczeniu kominka korzystającego z powietrza w pomieszczeniu (jeśli urządzenie działa w obiegu otwartym). Bezpieczna praca jest możliwa tylko wtedy, gdy podciśnienie w pomieszczeniu z kominkiem nie przekracza 4 Pa (0,04 mbar). Można to osiągnąć, instalując na przykład sterowalny nawiewnik okienny. Urządzenie to umożliwia napływ potrzebnego do spalania powietrza. Jest ono dostępne u wyspecjalizowanych sprzedawców. Należy przestrzegać instrukcji montażu nawiewnika.

Płyta kuchenna z wyciągiem oferuje opcję podłączenia nawiewnika okiennego do prądu dwu- lub trójfazowego. Dostarczony kabel (5G2,5 mm²) służy połączeniu nawiewnika z fazą. Przy przyłączu 2N / 3N faza L1 (szara) odpowiada silnikowi wyciągu. Wskazówki można znaleźć w schemacie połączeń elektrycznych dołączonym do wyciągu („wentylacja”).

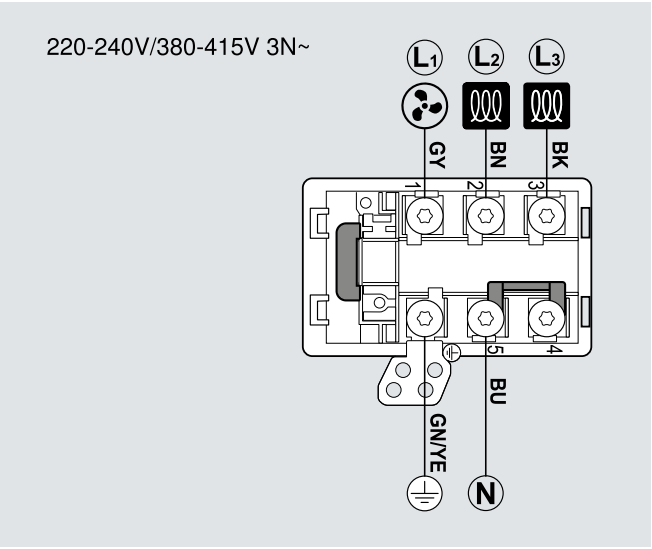

Przykładowy schemat połączeń elektrycznych dla prądu 3-fazowego.

10.1 Rysunek montażowy zabudowy systemu inductionAir Plus w szafce o szerokości ≥ 80 cm.

inductionAir Plus przy instalacji **na** blacie kuchennym

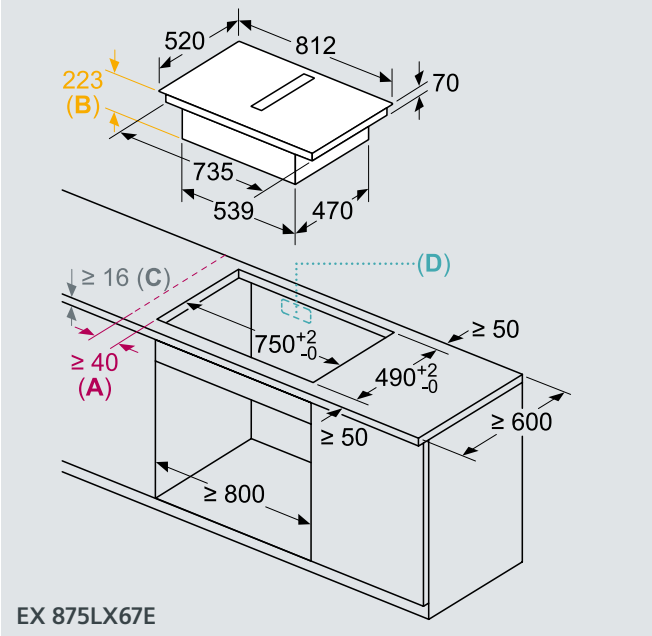

inductionAir Plus przy instalacji **na** blacie kuchennym

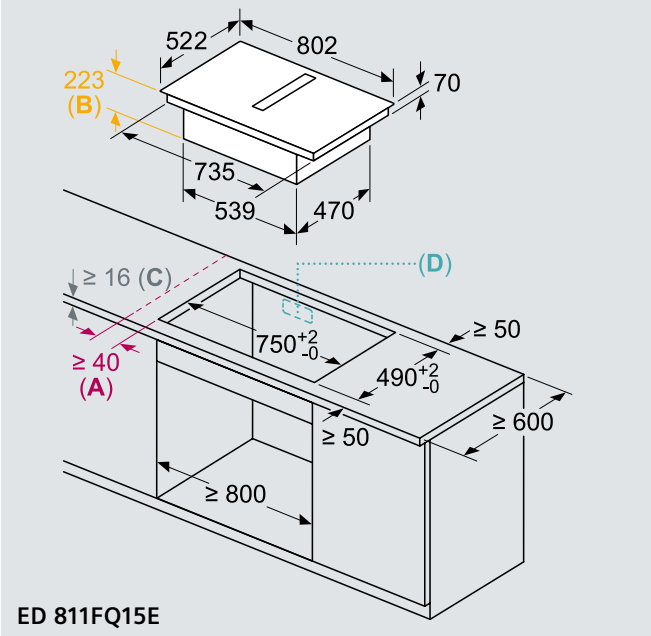

A – Minimalna odległość od wycięcia w blacie do ściany.
B – Zagłębienie w szafkę.
C – Blat roboczy, w którym instalowane jest urządzenie, powinien wytrzymać obciążenie do 60 kg – w razie konieczności należy zastosować odpowiednią konstrukcję wspierającą.
D – Wycięcie w tylnej ścianie szafki służy do wyprowadzenia przewodów wentylacyjnych. Dokładne wymiary i pozycję ilustrują odpowiednie rysunki.

Wymiary w mm

10.2 Rysunek montażowy zabudowy systemu inductionAir Plus w szafce o szerokości ≥ 60 cm.

inductionAir Plus przy instalacji **na** blacie kuchennym

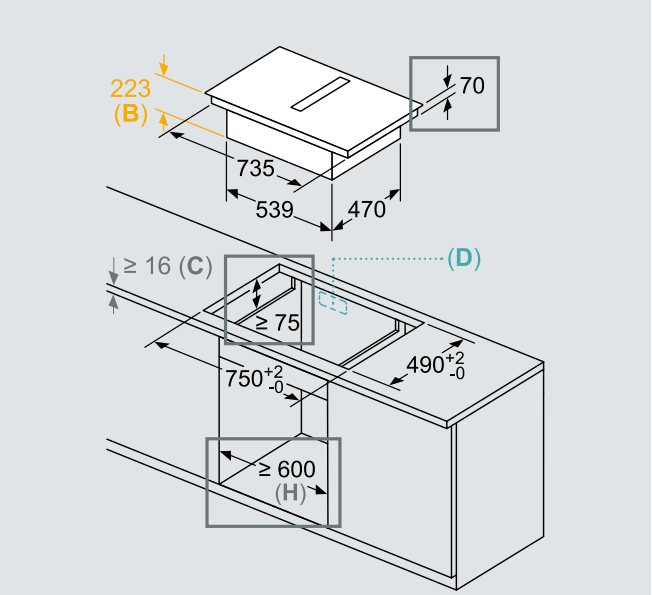

EX 875LX67E, ED 811FQ15E

B – Zagłębienie w szafkę.
C – Blat roboczy, w którym instalowane jest urządzenie, powinien wytrzymać obciążenie do 60 kg – w razie konieczności należy zastosować odpowiednią konstrukcję wspierającą.
D – Wycięcie w tylnej ścianie szafki służy do wyprowadzenia przewodów wentylacyjnych. Dokładne wymiary i pozycję ilustrują odpowiednie rysunki.
H – Wszystkie urządzenia o szerokości 80 cm mogą być instalowane na szafkach o szerokości 60 cm. Boczne ścianki mebla należy skrócić tak aby moduł wentylacyjna o szerokości 539 mm zmieścił się w szafce.

Wymiary w mm

10.3 Rysunek montażowy umiejscowienia wylotu powietrza w inductionAir Plus.

Widok z przodu:
inductionAir Plus przy instalacji na szafce o szerokości **≥80 cm,** instalacja **na blacie**

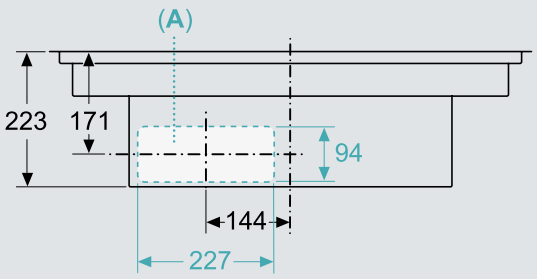

EX 875LX67E, ED 811FQ15E

Wymiary w mm

10.4 Rysunki montażowe instalacji do pracy w obiegu zamkniętym bez odprowadzenia kanałowego.

Widok z boku:
inductionAir Plus przy instalacji na szafce o szerokości
≥ 60 cm i **≥ 80 cm**

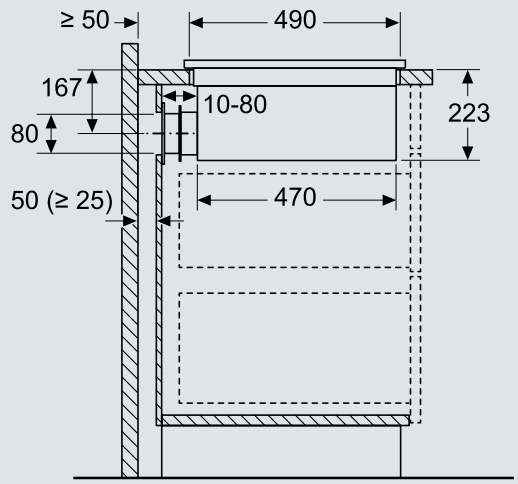

EX 875LX67E, ED 811FQ15E

Umiejscowienie wycięcia w tylnej ściance szafki:
inductionAir Plus przy instalacji na szafce o szerokości
≥ 60 cm i **≥ 80 cm**

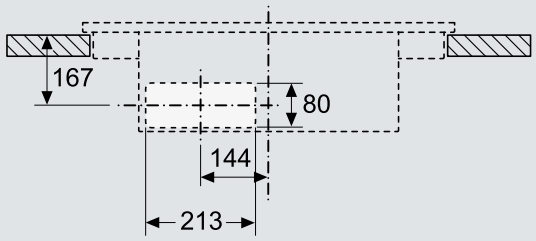

EX 875LX67E, ED 811FQ15E

Wymiary w mm

10.5.1 Rysunki montażowe instalacji do pracy w obiegu zamkniętym z częściowym i obiegu otwartym z pełnym odprowadzeniem kanałowym marki Siemens.

Widok z boku:
inductionAir Plus przy instalacji **na blacie** kuchennym

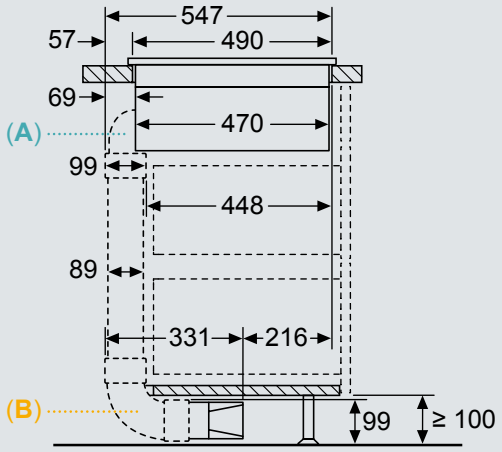

HZ 9VDSB4
Kolanko 90° „S", kanał płaski, pionowy (część męska).

Widok z boku:
inductionAir Plus przy instalacji **na blacie** kuchennym

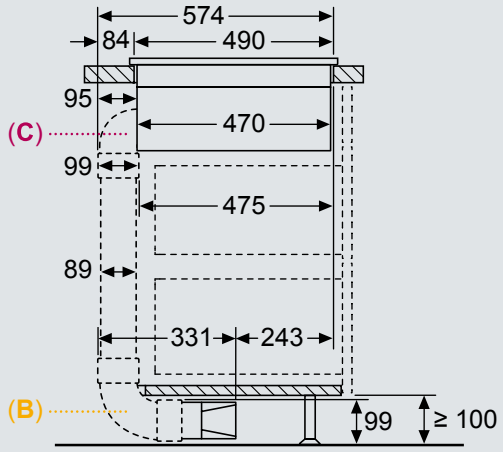

HZ 9VDSB3
Kolanko 90° „M", kanał płaski, pionowy (część męska).

Wymiary w mm

A – Kolanko 90° „S", kanał płaski, pionowy (część męska).
B – Kolanko 90° „M", kanał płaski, pionowy (część męska).
C – Kolanko 90° „M", kanał płaski, pionowy (część męska).

Widok z boku:
inductionAir Plus przy instalacji **na blacie** kuchennym

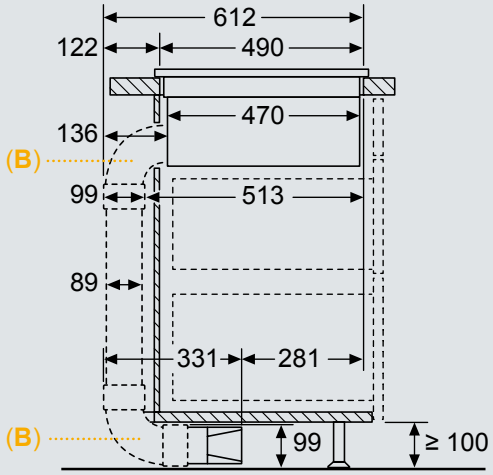

HZ 9VDSB2
Kolanko 90° „L", kanał płaski, pionowy (część męska).

Wymiary w mm

A – Kolanko 90° „S", kanał płaski, pionowy (część męska).
B – Kolanko 90° „M", kanał płaski, pionowy (część męska).
C – Kolanko 90° „M", kanał płaski, pionowy (część męska).

10.5.2 Rysunek montażowy instalacji płyt do pracy w obiegu zamkniętym z częściowym lub pełnym odprowadzaniem kanałowym i kolankami 90 ° innego producenta.

Widok z boku:
inductionAir Plus przy instalacji **na blacie** kuchennym

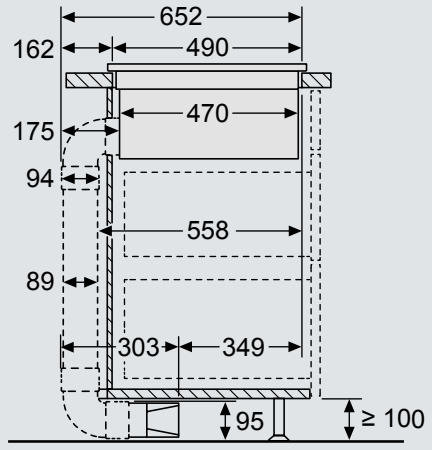

EX 875LX67E, ED 811FQ15E

Wymiary w mm

10.5.3 Rysunki montażowe instalacji do pracy w obiegu zamkniętym z częściowym i obiegu otwartym z pełnym odprowadzeniem kanałowym.

Widok z przodu:
inductionAir Plus montaż **na blacie ≥ 80 cm**

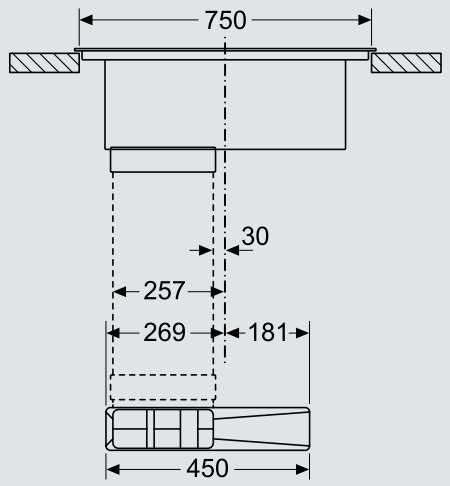

EX 875LX67E, ED 811FQ15E

Wymiary w mm

10.6 Rysunki z wymiarowaniem akcesoriów instalacyjnych i kanałów płaskich.

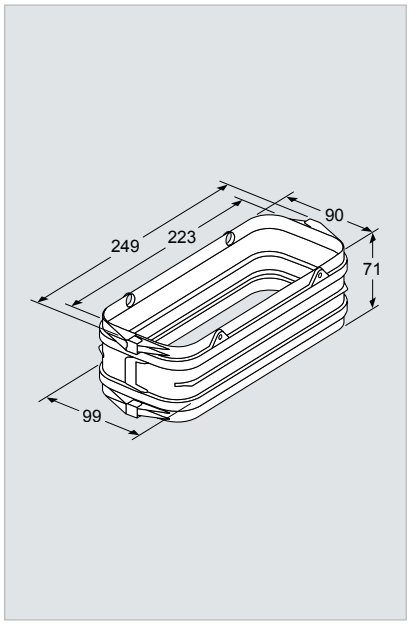

HZ 9VDSS1
łącznik do łączenia z częściami męskimi (część męska).

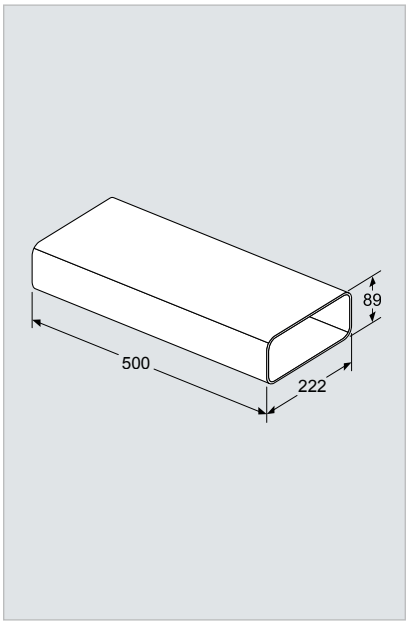

HZ 9VDSM1
kanał wentylacyjny prosty 500mm (część męska).

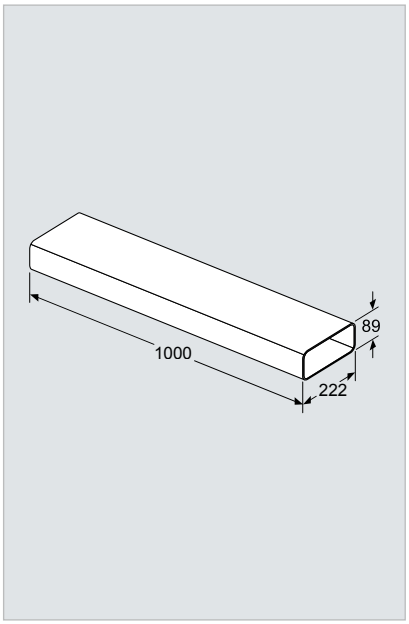

HZ 9VDSM2
kanał wentylacyjny prosty 1000mm (część męska).

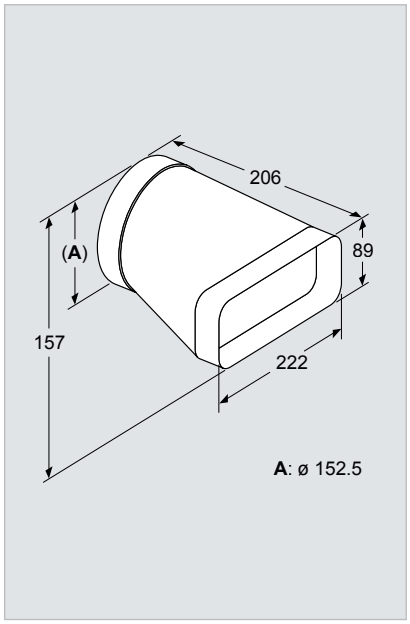

HZ 9VDSI0
Adapter łączący przekrój okrągły z płaskim (część męska).

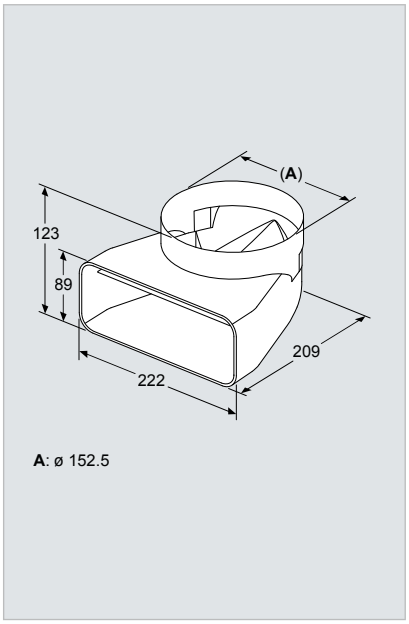

HZ 9VDSI1
Kolanko 90°, adapter łączący przekrój okrągły z płaskim (część męska).

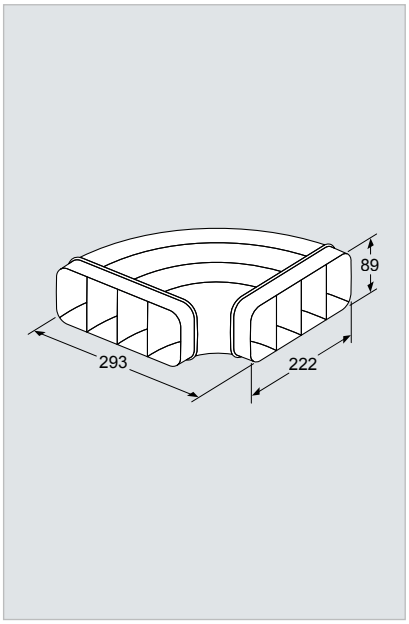

HZ 9VDSB1
Kolanko 90°, kanał płaski, poziomy (część męska).

Wszystkie elementy mają zewnętrzny promień 20 mm.

Wymiary w mm

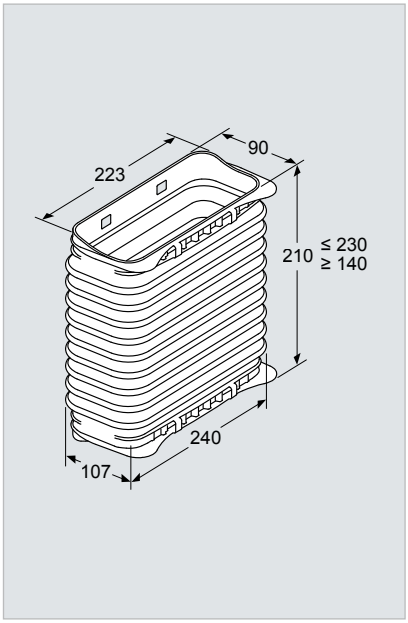

HZ 9VDSS2
kanał płaski giętki (część żeńska).

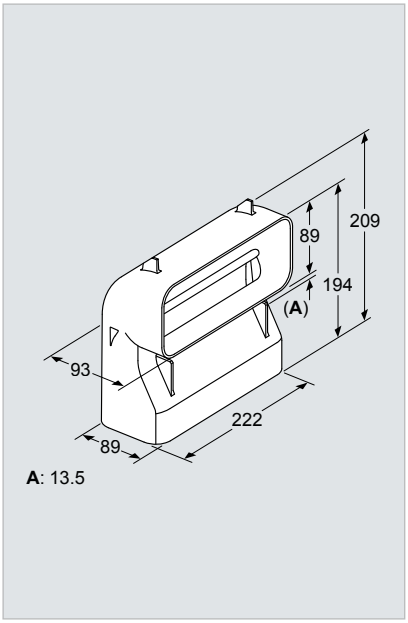

HZ 9VDSB4
kolanko 90° „S", kanał płaski, pionowy (część męska).

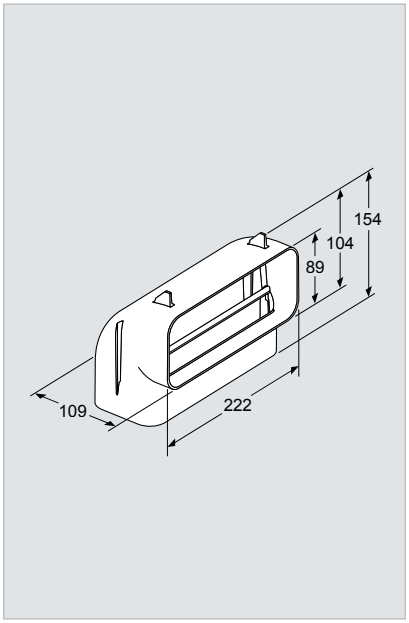

HZ 9VDSB3
kolanko 90° „M", kanał płaski, pionowy (część męska).

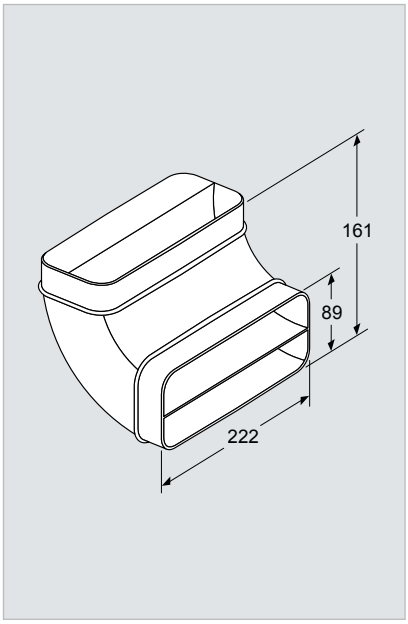

HZ 9VDSB2
kolanko 90° „L", kanał płaski, pionowy (część męska).

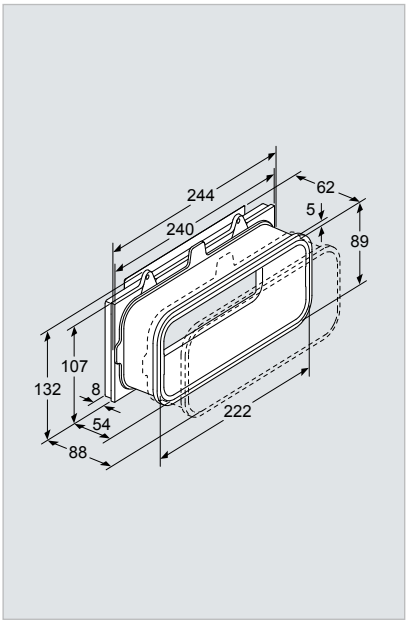

HZ 9VRUD0*
wyposażenie „Plug 'n Play" przystosowujące wyciąg do pracy w obiegu zamkniętym.

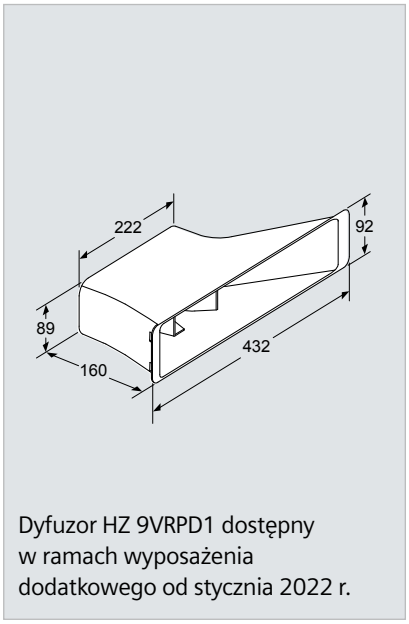

Dyfuzor HZ 9VRPD1 dostępny w ramach wyposażenia dodatkowego od stycznia 2022 r.

HZ 9VRPD0**
wyposażenie przystosowujące wyciąg do pracy w obiegu zamkniętym z pełnym lub częściowym odprowadzeniem kanałowym.

Wszystkie elementy mają zewnętrzny promień 20 mm.

Wymiary w mm

*Akcesorium dostępne w ramach wyposażenia dodatkowego tylko do końca grudnia 2021 r. Od stycznia 2022 r. filtr cleanAir będzie dostępny wraz z urządzeniem w opakowaniu.

**Akcesorium dostępne w ramach wyposażenia dodatkowego tylko do końca grudnia 2021 r. Od stycznia 2022 r. filtr cleanAir będzie dostępny wraz z urządzeniem w opakowaniu. Dyfuzor o symbolu HZ 9VRPD1 należy zamówić osobno w ramach wyposażenia dodatkowego.

www.tradeplace.com

Oferujemy sprzedawcom detalicznym bezpośredni dostęp do bazy danych Systemu ERP Siemens, zawierającego: informacje o produktach, zdjęcia urządzeń oraz dokumentację zamówień. System udostępnia także online cenniki, broszury i inne materiały reklamowe Siemens.

Marka Siemens na Facebooku:

https://facebook.com/SiemensHomePolska/

Marka Siemens na Instagramie:

https://www.instagram.com/SiemensHomePl/

Oceń urządzenia gospodarstwa domowego marki Siemens.
Prześlij swoją ocenę i weź udział w aktualnych konkursach:

https://www.siemens-home.bsh-group.com/pl/kampanie/loteria-opinie

BSH Sprzęt Gospodarstwa Domowego Sp. z o.o.
Adres: 02-222 Warszawa, Al. Jerozolimskie 183
Spółka zarejestrowana w Sądzie Rejonowym dla m.st. Warszawy w Warszawie
XII Wydział Gospodarczy Krajowego Rejestru Sądowego pod nr KRS 0000023973
REGON: 012604823 NIP: 524-010-46-41, Kapitał zakładowy: 300 000 000 PLN, Numer BDO: 000006798

Copyright © 2021 BSH Sprzęt Gospodarstwa Domowego Sp. z o.o. Wszelkie prawa zastrzeżone.

Grupa BSH jest licencjobiorcą w odniesieniu do znaków towarowych, do których uprawniona jest Siemens AG.