SIEMENS



Catalogue professionnel 2021-2022.

Fours, machines à café, tables de cuisson, hottes, froid, lave-vaisselle, lave-linge et sèche-linge.
siemens-home.bsh-group.fr

Le futur s'installe chez vous.

Siemens Electroménager

Siemens - La marque qui ouvre de nouvelles perspectives.

Leader sur le marché électroménager allemand et leader européen de l'encastrable, la marque Siemens se distingue grâce à ses technologies et son design novateurs, en particulier dans les domaines de la cuisson, du lavage, et des appareils encastrables.

Riche d'une longue tradition d'innovation, la marque Siemens incarne la vision intemporelle de son fondateur Werner von Siemens : *« le progrès au service de l'homme ».*

Les appareils électroménagers Siemens définissent les standards sur le marché de l'électroménager.

Ils sont le résultat d'idées novatrices, d'une recherche permanente de la performance et d'un style unique. Ils savent répondre à toutes les exigences de la vie moderne.

L'expertise technologique de Siemens s'exprime au travers de concepts exclusifs et innovants avec des appareils toujours plus intelligents et performants qui ouvrent de nouvelles possibilités.

Avec Siemens, vivez l'extraordinaire au quotidien.

Des perspectives exaltantes.



Intelligence

Concentrés d'innovation, les appareils électroménagers iSensoric mettent toute leur intelligence au service du quotidien. Le secret de la technologie iSensoric ? Des capteurs qui recueillent en permanence les informations et les transmettent à une unité de contrôle. Cette dernière adapte alors le fonctionnement des appareils afin d'optimiser leurs performances. La technologie iSensoric rend les appareils électroménagers incroyablement intelligents, pour vivre l'extraordinaire au quotidien.



Design

Le design Siemens est un plaisir pour les yeux. D'une pureté et d'un minimalisme absolu, il est tout aussi actuel qu'intemporel. Le design des appareils Siemens a été récompensé par les prix les plus prestigieux tels que les IF Awards et les Red Dot Design Awards. Le design de la marque est caractérisé par des formes géométriques simples, des surfaces lisses, des contours et des angles précis ainsi que par la création d'interfaces les plus simples possible pour les utilisateurs.



Rapidité

Faire gagner du temps à chaque instant pour en consacrer davantage aux meilleurs moments de la vie, tel est l'objectif des appareils électroménagers Siemens. La fonction varioSpeed des fours Siemens accélère les cuissons et la fonction coolStart a été conçue pour réchauffer les surgelés sans passer par la case préchauffage. Oublié de déclencher le lave-vaisselle ? L'option varioSpeed Plus permet de laver jusqu'à 3 fois plus rapidement la vaisselle avec les mêmes performances de lavage et de séchage qu'un programme normal. Et avec le programme powerSpeed 59, lavez parfaitement 5 kg de linge en moins d'une heure.



Connectivité

Avec l'application Home Connect, il est désormais possible de gérer ses appareils électroménagers où que l'on soit, quoi que l'on fasse, depuis un smartphone, une tablette et même avec la voix. Le Wi-Fi intégré dans les appareils électroménagers Siemens libère des contraintes pour plus de confort. Lancer une lessive depuis le bureau ou la salle de fitness. Jeter un œil dans son réfrigérateur alors que l'on fait ses courses. Déclencher le préchauffage du four au moment même où l'on achète son poisson au marché. Tout cela devient possible. Avec Home Connect, le quotidien devient simple et la vie, magique.

Fiabilité

Une ingénierie allemande d'excellence.
Il s'agit d'un engagement qui ne se limite pas à l'origine géographique de nos innovations. L'ingénierie allemande d'excellence garantit une précision extrême, un développement et une fabrication de haut niveau, partout où se trouvent nos chaînes de production. C'est un gage de fiabilité, appliqué à l'ensemble de notre entreprise. C'est également la promesse d'appareils de grande qualité, intelligents et évolutifs au service de tous.

Made in Germany.
Une large partie de la gamme Siemens est fabriquée en Allemagne. Le « Made in Germany » est toujours synonyme de qualité, de robustesse, de précision et d'une haute maîtrise technologique, pour des produits toujours plus design et performants.

Moteur induction iQdrive.
Le moteur induction iQdrive Siemens est incroyablement puissant et étonnamment silencieux. Il équipe tous les lave-vaisselle Siemens, les hottes à partir de la gamme iQ500 et les lave-linge à partir de la gamme iQ300.
Les moteurs iQdrive des hottes et lave-linge Siemens sont garantis 10 ans.

Des pièces détachées disponibles pendant 11 ans.
Avec Siemens, bénéficiez de la disponibilité des pièces détachées pendant 11 ans après la fabrication de votre appareil et souvent bien plus longtemps (pièces de rechange indispensables à l'utilisation des produits - hors esthétiques et accessoires). C'est une preuve de plus de notre engagement pour des appareils réparables et durables pendant très longtemps.

Label UFC Que choisir.
Ce label distingue les produits ayant recueilli la note minimale de 14/20, limité aux 25 premiers produits dans une même catégorie. Retrouvez dans ce catalogue 3 références parmi celles de la gamme Siemens ayant obtenu le label Meilleur choix UFC-Que Choisir : la table aspirante EX875LX67E, la table combiInduction ED651FSB5E et le four HB672GBS2.

HandiCaPZéro.
Siemens est l'un des premiers constructeurs d'électroménager à soutenir, depuis 2003, HandiCaPZero dans son action en faveur des consommateurs aveugles ou malvoyants. Pour les appareils signalés par le logo HandiCaPZero, l'association met gratuitement à disposition une notice d'utilisation adaptée en braille ou en audio.

Palmarès Capital des « Meilleures marques pour la maison » 2020-2021.
Siemens se distingue et est arrivé 1er sur les fours et les hottes, 2e sur les lave-vaisselle et le froid et 3e sur les lave-linge et sèche-linge. Enquête réalisée auprès d'un panel de 6 500 français. La note sur 10 a été élaborée à partir de leur propension à recommander les marques et en tenant compte de leur avis sur cinq critères qualitatifs : la qualité, le design, la fiabilité, le rapport qualité-prix et la facilité d'utilisation.



Harmonie des designs. Place à l’esthétisme.

Le design des appareils est une caractéristique qui permet de créer exactement l’harmonie désirée dans toutes les catégories de produits. Il est possible de combiner les appareils Siemens pour des résultats particulièrement élégants.

Les four iQ700 Siemens conviennent à toutes les cuisines. Disponibles en différentes dimensions, ils se prêtent à diverses installations.

Alignement horizontal.



Les lignes modernes créent un décor intemporel. Placés côte à côte, les fours iQ700 Siemens offrent une parfaite accessibilité tout en s’intégrant harmonieusement à la cuisine.

Alignement vertical.



Placés les uns au-dessus des autres dans une colonne, les fours iQ700 Siemens permettent de gagner de la place sans le moindre compromis esthétique.

Pour une finition parfaite sur les fours, fours vapeur et fours micro-ondes, les écrans et couleurs d’affichage sont similaires dans chaque gamme (écran TFT, affichage blanc, affichage rouge).

Les associations dans la gamme iQ700.



L’association des hottes décoratives plates et inclinées et des fours iQ700 séduit.
La double barre en inox présente sur les appareils est un subtil rappel, créant instantanément un design d’exception.

Les associations dans les gammes iQ500 et iQ300.



Avec leur bandeau de commande en verre noir et inox, les hottes box et slim s’accordent harmonieusement avec les fours iQ300 et iQ500 et les lave-vaisselle intégrables iQ500.

Un design qui attire le regard.

Des associations fascinantes avec la gamme studioLine.

Sobriété éclatante pour cette gamme grâce aux finitions blackSteel en inox noir anti-traces des fours et des hottes (poignées, fine barre inox), associées au verre opaque noir deepBlack.



Les associations blackSteel.

Les appareils Siemens avec la finition blackSteel, un inox noir anti-traces, apportent élélgance et raffinement à toutes les cuisines. Les réfrigérateur et congélateur 1 porte, réfrigérateur combiné connecté grande capacité et lave-vaisselle arborant cette finition blackSteel présentent ainsi un design singulier avec une touche high-tech.



Se repérer dans la gamme Siemens.

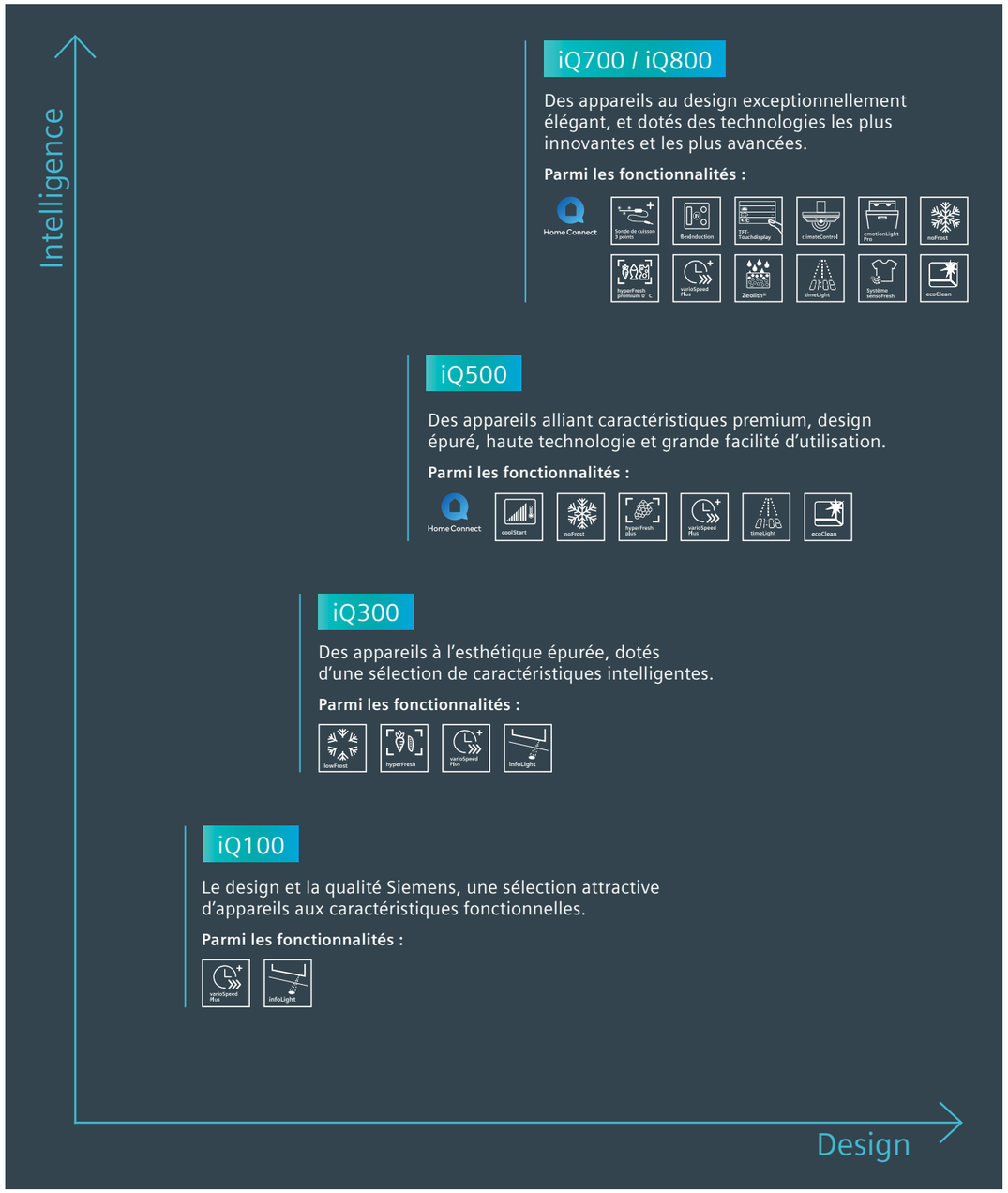



studioLine.
Pour un quotidien réinventé.

studioLine est la gamme d'appareils électroménagers Siemens au design exclusif et aux performances sans limite, spécialement conçue pour les cuisinistes.
Proposant des technologies de pointe, des matériaux nobles, et reconnaissables à leur design minimaliste contemporain, les appareils **studioLine** arborent des finitions blackSteel en inox noir anti-traces, associées au verre noir opaque deepBlack, qui impressionnent au toucher et se démarquent par leur élégance incomparable.

DESIGN AWARD 2020

reddot design award

Le design des appareils **studioLine** a reçu de nombreux prix et offre à tous ceux qui ne se satisfont pas de l'ordinaire, des appareils qui se distinguent de tous les standards.

La commercialisation des produits studioLine est soumise à la signature d'un contrat de distribution sélective.
Ils ne peuvent être vendus que par des revendeurs agréés.



Les produits emblématiques de la gamme studioLine.



Table de cuisson freeInduction Plus : pour cuisiner sans limites.
Avec freeInduction Plus, il est possible de déplacer des casseroles de différentes tailles et formes sur l'ensemble de la table de cuisson, sans être contraint par des zones de cuisson prédéfinies. De plus, la table de cuisson freeInduction Plus peut accueillir jusqu'à six casseroles et poêles à la fois, offrant ainsi bien plus de possibilités pour cuisiner.



Hotte glassdraftAir : à la fois la plus discrète et la plus performante des hottes.
Dernière nouveauté dans les hottes de plan de travail, la hotte glassdraftAir. Grâce à la technologie innovante Air guidé, elle impressionne par sa puissance et son design hors du commun.

Home Connect.
Des appareils pour une vie connectée.

Une gamme complète d'appareils électroménagers connectés.

Dans un monde de plus en plus connecté, Siemens poursuit un objectif clair avec sa gamme Home Connect. La marque souhaite ainsi proposer à ses consommateurs le meilleur de la vie connectée, pour un quotidien facilité.

Siemens propose des appareils connectés dans toutes les familles de produits.
Inutile d'attendre pour s'équiper, ces appareils sont évolutifs : chaque nouvelle mise à jour de l'application Home Connect permet ainsi aux appareils connectés de bénéficier des toutes nouvelles fonctionnalités.

Vivre connecté

Parce que tout va de plus en plus vite, les consommateurs urbains sont en attente de produits leur permettant de gagner du temps dans les tâches du quotidien. C'est pourquoi les appareils connectés Siemens peuvent être commandés à distance sur un smartphone ou une tablette avec l'application Home Connect, ou par commande vocale.

Faire aujourd'hui le choix d'un appareil connecté Siemens, c'est donc s'assurer de pouvoir pleinement profiter de tout ce que la connectivité aura à offrir dans le futur.



Siemens et les assistants vocaux redéfinissent le quotidien.

Téléchargez et installez
l'application Home Connect

Home Connect

Assistants vocaux

JUST ASK alexa

fonctionne avec Hey Google

Grâce à Home Connect et à ses partenaires, les appareils peuvent être commandés grâce à la voix. Il suffit de connecter son enceinte intelligente à l'appareil via Home Connect. Lancer un programme ou vérifier son état de fonctionnement sont maintenant à portée de voix !

La majorité des appareils électroménagers Siemens connectés a déjà la capacité d'interagir avec les assistants vocaux comme Amazon Alexa ou Google Assistant.

Grâce à la commande vocale, il sera par exemple possible de :

- Demander si le lave-linge, sèche-linge, lave-vaisselle a terminé son cycle,
- Allumer le four pour commencer le préchauffage depuis son canapé, ou même avant d'être rentré chez soi,
- Mettre en fonctionnement sa hotte depuis son canapé avant de commencer à cuisiner,
- Mettre en pause son lave-linge pour y ajouter une pièce de linge,
- Augmenter la puissance de sa hotte pendant que l'on est en train de cuisiner...

Et bien plus de possibilités encore !





Google, Google Play et Google Home sont des marques de LLC.
Amazon, Alexa et tous les logos associés sont des marques d'Amazon.com, Inc. ou de ses sociétés affiliées.

Home Connect.
Encore plus intuitif. Plus facile à installer. Et toujours sécurisé.

Parfaitement intuitif...

En 2019, l'application Home Connect a évolué : une interface plus moderne et interactive mais toujours aussi simple à utiliser. Avec Home Connect, il est possible d'accéder à l'ensemble de ses appareils électroménagers Siemens dotés du Wi-Fi (ainsi que Bosch et Neff si vous en possédez). Où que l'on soit. Quoi que l'on fasse.



Une seule interface pour gérer tous ses appareils.



Des fonctionnalités uniques pour simplifier son quotidien.

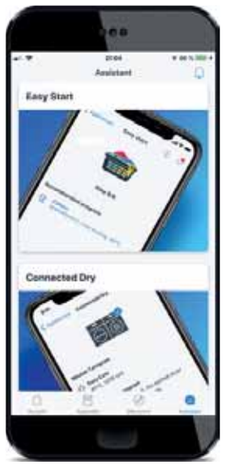

Une utilisation plus intuitive que jamais.

L'information à portée de main.
Fini les manuels d'instruction fastidieux. L'application Home Connect donne accès au guide d'utilisation numérique qui éclaire sur les fonctions de ses appareils.

L'accès au service client en quelques clics.
En cas de dysfonctionnement, l'application Home Connect met en relation directe avec le service client Siemens. Avec l'autorisation du propriétaire, nos professionnels peuvent accéder à l'appareil et venir en aide à distance.

Si la panne nécessite une intervention, un technicien Siemens se déplacera, déjà muni des pièces nécessaires.

...et sécurisé.

La protection des données et de la vie privée sont au cœur des préoccupations de Siemens.
Siemens et Home Connect ne collectent que les données susceptibles de créer une véritable valeur ajoutée au bénéfice des consommateurs.

L'application Home Connect est disponible en téléchargement gratuit.

Téléchargez sur l'App Store

DISPONIBLE SUR Google Play

Quand nos produits communiquent ensemble.

cookConnect : la table et la hotte sont interconnectées.

Grâce au système cookConnect, la plupart des fonctions de la hotte peuvent être contrôlées via la table de cuisson. Lorsque la table de cuisson est activée et que de la vapeur et des odeurs commencent à se former, la hotte se met automatiquement en marche. Le capteur climateControl permet quant à lui d'ajuster le débit d'aspiration en fonction des besoins.



Hottes compatibles : LD88WMM66, LR99CQS20, LR26CBS20, LR96CAQ50, LR97CAQ20, LC97FVW60, LC91KWW60, LC98KLV60, LC91BUV50.

Tables de cuisson compatibles : EZ977KZY1E, EX975KXW1E, EX975LVV1E, EX878LYV5E, EX875LYV1E, EX675LEV1F.

intelligentDry : des résultats de séchage parfaits, plus facilement et plus rapidement que jamais.

Home Connect permet aux lave-linge et sèche-linge Siemens de communiquer entre eux.

Grâce à sa technologie intelligente, le lave-linge Home Connect 2.0 indique au sèche-linge tous les paramètres du cycle précédent. Le sèche-linge propose ainsi le meilleur programme, la température de séchage ainsi que la durée du cycle automatiquement.



Lave-linge compatibles : WM16XLH1FF, WM16XMH1FF, WM14LRH0FF, WM14UPH9FF

Sèche-linge compatibles : WT47XKH9FF

Lave-linge séchant compatible : WD4HU500FF

Nouvelle étiquette énergie.

La version de l’étiquette énergie : valable jusqu’au 28 février 2021.

Utiliser des appareils électroménagers économes en énergie vous permet de préserver de précieuses ressources et réduit le montant de vos factures. C’est pourquoi vous devez tenir compte des faibles valeurs de consommation d’énergie et d’eau lorsque vous achetez un appareil électroménager. Depuis 1995, l’étiquette énergie européenne fournit des informations standardisées concernant la consommation d’énergie et d’eau des appareils électroménagers. La précédente modification datait de 2012 et portait sur le contenu et la conception de l’étiquette énergie. L’étiquette énergie, sous la forme A, A+ etc., précisait la classe d’efficacité de l’appareil concerné.
De plus, elle fournissait des informations supplémentaires sur l’appareil, telles que son volume sonore et sa capacité, ainsi que sa consommation d’énergie et d’eau. Pour les lave-linge et lave-vaisselle, l’étiquette énergie affichait la consommation d’énergie et d’eau en valeurs annuelles.

La nouvelle étiquette énergie : valable à partir du 1er mars 2021.

Les évolutions technologiques au cours de ces dernières années sont à l’origine d’une augmentation du nombre de produits classés A+, A++ ou A+++. En conséquence, l’étiquetage ne remplissait plus sa fonction initiale, à savoir aider les consommateurs à prendre une décision d’achat, comme c’était le cas auparavant. Le comportement des utilisateurs, a également changé. C’est pourquoi il a été décidé de faire évoluer l’étiquette énergie. Les premiers appareils électroménagers à présenter cette nouvelle étiquette sont les lave-linge, les lave-linge séchants, les lave-vaisselle, les réfrigérateurs et congélateurs ainsi que les caves à vin. À partir du 1er mars 2021, ces appareils doivent porter la nouvelle étiquette lorsqu’ils seront vendus en magasin, en ligne, etc.
Le changement le plus significatif apporté à ces nouvelles étiquettes énergie est l’élimination des classes d’efficacité énergétiques accompagnées du signe « + », comme A+++. Désormais la classification va de A à G. De nouvelles méthodes sont également utilisées pour mesurer la consommation d’énergie et déterminer la classe d’étiquetage. Selon les spécifications européennes, elles doivent, dans la mesure du possible, tenir compte de l’utilisation réelle du produit par les consommateurs. Cela signifie, par exemple, que le calcul de la consommation d’énergie des lave-linge, des lave-linge séchants et des lave-vaisselle n’est plus basé sur une année, mais sur 100 cycles de lavage. La durée du programme de référence est également spécifiée pour ces produits.

Le programme de référence qui sert de base pour les tests et déclarations de valeurs pour l’étiquetage des lave-linge et lave-linge séchants a été modifié. Le nouveau programme « Eco 40-60 » est sur le bandeau de commande de l’appareil. En outre, ces appareils sont désormais soumis à des exigences encore plus élevées en ce qui concerne leur performance de lavage, ainsi qu’à une exigence minimale en ce qui concerne leur effet de rinçage. Pour les lave-vaisselle, la composition du nombre de couverts standard est également modifiée. C’est pour ces raisons, entre autres, qu’il n’est pas possible de convertir directement les actuelles classes d’efficacité en nouvelles classes. De plus, vous pouvez désormais obtenir plus d’informations sur le produit en scannant le code QR affiché sur l’étiquette énergie qui QR code vous renverra à une base de données de l’UE. Vous pourrez y consulter et y télécharger des documents pour tous les appareils qui font l’objet d’une nouvelle étiquette énergie. La base de données est également accessible sur internet. Pour plus d’informations sur la nouvelle étiquette énergie, consultez le site : siemens-home.bsh-group.com

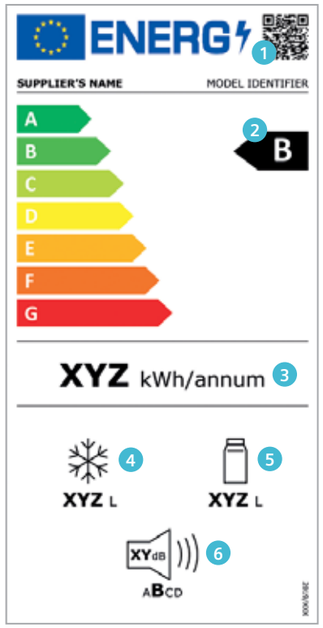

Réfrigérateurs et congélateurs :
La méthode utilisée pour déterminer la classe énergétique est maintenant plus complète : les tests prennent en compte, par exemple, le nombre et la taille des compartiments de stockage, le type d’appareil et son principe de fonctionnement. Ainsi, les compartiments de congélation quatre étoiles doivent désormais atteindre la température cible en 18 heures au lieu de 24 heures.
La température ambiante à laquelle les tests sont effectués est désormais de 16°C et 32°C au lieu de 25°C auparavant.

1. QR code
2. Classe d’efficacité énergétique
3. Consommation d’énergie en kWh/an (mesurée dans les nouvelles conditions standards)
4. Volume total de tous les compartiments de congélation en litres
5. Volume total de tous les compartiments de réfrigération en litres
6. Niveau sonore en dB(A) re 1 pW et catégorie de niveau sonore

Modèle d’étiquette énergie pour lave-vaisselle :
La classe d’efficacité énergétique des lave-vaisselle est toujours basée sur le programme « Eco ». Cependant, la norme de test a changé. Par exemple, des tasses à café, des bols en acier inoxydable et des ustensiles en plastique sont dorénavant utilisés pour évaluer la performance de lavage et de séchage afin de mieux représenter les habitudes des consommateurs. De plus, la durée du programme Eco est désormais indiquée. Ce programme, particulièrement respectueux de l’environnement et idéal pour la vaisselle normalement sale, est le plus efficace du point de vue des « consommations d’énergie et consommation d’eau combinées ». Tout comme pour les lave-linge et les lave-linge séchants, le calcul de la consommation en énergie est basé sur 100 cycles de lavage.

1. QR code
2. Classe d’efficacité énergétique
3. Consommation en électricité en kWh/100 cycles (programme Eco)
4. Nombre de couverts standard pour le programme Eco
5. Consommation en eau en litres/cycle (programme Eco)
6. Durée du programme « Eco »
7. Niveau sonore en dB(A) re 1 pW et catégorie de niveau sonore

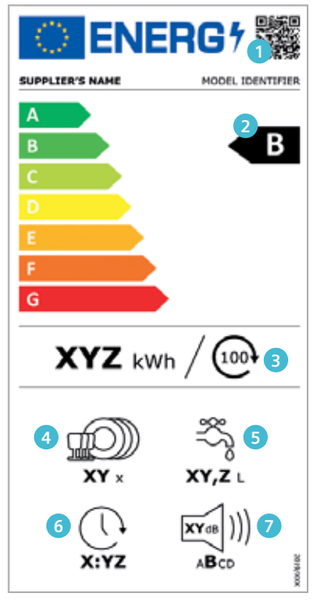

Nouvelle étiquette énergie.

Lave-linge :
Un des principaux changements apportés à l'étiquette énergie des lave-linge concerne la modification du programme test servant de référence pour toutes les valeurs de l'étiquette.
Par exemple, le calcul de la consommation d'énergie est basé sur 100 cycles de lavage en programme « Eco 40-60 »*; celui-ci convient pour laver des textiles en coton, en lin ou en mélange de fibres normalement sales, qui, d'après leur symbole d'entretien, sont lavables à 40 °C ou 60 °C. Les textiles mentionnés peuvent être lavés en même temps grâce à ce programme, qui est le plus efficace du point de vue des « consommations d'énergie et d'eau combinées ».

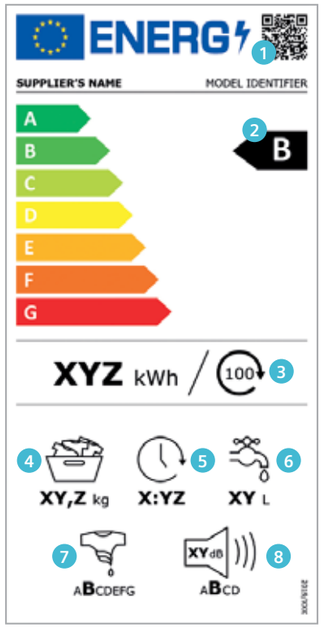

1. QR code
2. Classe d'efficacité énergétique**
3. Consommation d'énergie pondérée** en kWh pour 100 cycles (programme Eco 40-60)
4. Capacité de charge maximale
5. Durée du programme « Eco 40-60 »
6. Consommation d'eau pondérée** en litres/cycle de lavage (programme Eco 40-60)
7. Classe d'efficacité d'essorage **
8. Niveau sonore pendant l'essorage en dB(A) re 1 pW et catégorie de niveau sonore

* Eco 40-60
Afin d'atteindre une efficacité énergétique optimale, une température de lavage optimale est prédéfinie selon la charge. Le consommateur ne peut pas modifier cette température. En fonction de la charge, elle peut être différente de la température de lavage sélectionnée afin de réaliser des économies d'énergie. La performance de lavage est conforme aux exigences légales.
** Valeurs applicables au lavage d'un quart de charge, d'une demi-charge et d'une pleine charge.

Lave-linge séchants :
L'étiquette énergie actuelle des lave-linge séchants n'a pas été modifiée depuis son introduction en 1996. Elle indique en effet toujours l'échelle d'origine, qui va de A à G. Comme les lave-linge séchants sont souvent utilisés uniquement pour le lavage, l'étiquette énergie est divisée en deux parties. La partie gauche de l'étiquette indique les valeurs qui s'appliquent au cycle complet de « lavage et séchage ». La partie droite indique les valeurs qui s'appliquent uniquement au cycle de lavage. Les résultats des tests concernant le cycle complet de lavage et de séchage ne sont désormais effectués qu'avec la charge maximale possible pour le cycle de séchage.

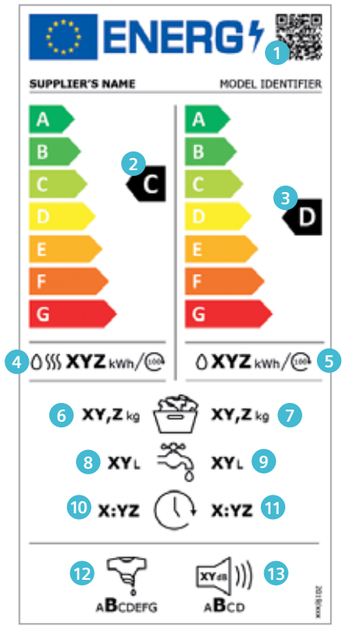

1. QR code
2. Classe d'efficacité énergétique* (cycle complet lavage et séchage)
3. Classe d'efficacité énergétique* (cycle de lavage seul)
4. Consommation d'énergie pondérée* en kWh/100 cycles (cycle complet**)
5. Consommation d'énergie pondérée* en kWh/100 cycles (cycle de lavage)
6. Capacité de charge maximale (cycle complet**)
7. Capacité de charge maximale (cycle de lavage)
8. Consommation en eau pondérée* en litres/cycle (cycle complet**)
9. Consommation en eau pondérée* en litres/cycle (cycle de lavage)
10. Durée du programme (cycle complet**)
11. Durée du programme « Eco 40-60 »
12. Classe d'efficacité d'essorage*
13. Niveau sonore pendant l'essorage en dB(A) re 1 pW et catégorie de niveau sonore

* Valeurs applicables au lavage d'un quart de charge, d'une demi-charge et d'une pleine charge. Pendant le lavage et le séchage d'une demi-charge et d'une pleine charge. Programme Eco 40-60.
** Lavage et séchage, programme Eco 40-60.

La technologie au service des sens.

Les fours.

Plus de saveurs, plus rapidement, plus facilement.

Dans la vie, le temps est souvent compté. Les fours Siemens nous en font gagner en cuisine, en adaptant leur temps de préchauffage et de cuisson à celui dont on dispose et ce, que l'on prépare un petit en-cas ou une recette plus élaborée.



varioSpeed

varioSpeed* : des cuissons jusqu'à 2 fois plus rapides grâce à la combinaison des cuissons traditionnelle et micro-ondes.
La préparation des plats peut être accélérée sans renoncer à une cuisson parfaite.



Préchauffage rapide

Préchauffage rapide : la vie sans attendre.
Le four préchauffe plus rapidement. Par exemple, le four est préchauffé à 175°C en 5 minutes environ (avec l'air pulsé 3D).



coolStart

coolStart* : une cuisson rapide pour les plats surgelés.
Le programme coolStart permet de préparer plus vite les surgelés en supprimant la phase de préchauffage. Une pizza surgelée peut ainsi être prête en 12 minutes.

Dotés de la technologie iSensoric, les fours iQ700 offrent une grande richesse de fonctionnalités qui permettent, grâce à des capteurs intelligents (sensors), de faire automatiquement ce qui était fait manuellement auparavant.

Système Innowave avec la technologie "Inverter"*
Dans les fours micro-ondes et combinés, une antenne rotative remplace le plateau rotatif. Les puissances de micro-ondes sont ainsi toujours constantes, pour d'excellents résultats de cuisson, même à petite puissance ou dans des plats rectangulaires.



Air pulsé 4D

Air pulsé 3D / air pulsé 4D : l'excellence à tous les niveaux.
Grâce à la chaleur pulsée répartie de façon homogène à l'intérieur du four, les préparations peuvent cuire sur 3 (ou 4)* niveaux en simultané sans mélange d'odeur, plus rapidement qu'en convection naturelle et sans besoin de les retourner pendant la cuisson.



cookControl Plus

cookControl / cookControl Plus* : la cuisson facile.
cookControl (ou cookControl Plus) propose de nombreuses recettes pré-programmées pour préparer remarquablement viandes, poissons, légumes et pâtisseries.

* Selon modèles.





bakingSensor

bakingSensor* : le four prévient quand le gâteau est cuit.
Dédié aux pains, pâtisseries, pizzas et quiches, le bakingSensor mesure le taux d'oxygène à l'intérieur du four, signale lorsque la cuisson est parfaite et s'arrête automatiquement.



Sonde de cuisson 3 points

Sonde de cuisson : des résultats à point.
La sonde 1 ou 3 points* mesure avec précision et fiabilité la température à coeur des viandes, volailles et poissons. Le four s'arrête automatiquement lorsque la cuisson souhaitée est atteinte.



pulseSteam

pulseSteam* : fonction ajout de vapeur. Plus besoin d'arroser les plats.
La fonction ajout de vapeur se charge d'ajouter différents niveaux d'humidité dans les plats et les rend délicieusement juteux, tendres et croustillants.

Innovation Siemens : le générateur de vapeur breveté, d'une puissance de chauffe de 1200 W, permet de n'injecter sur la plaque chauffante que la quantité d'eau qui peut être évaporée immédiatement. La génération de vapeur est ainsi extra rapide et efficace pour des meilleurs résultats de cuisson et une création de vapeur parfaitement adaptée.

L'ajout de vapeur est compatible avec les programmes Air pulsé 3D, Convection naturelle et Gril air pulsé. Les réservoirs d'eau des fours avec ajout de vapeur sont amovibles et peuvent être remplis en cours de cuisson.

* Selon modèles.



Sur les fours iQ700, le réservoir d'eau de 1 l est placé derrière le bandeau de commande.



Disponible également en iQ500.
Sur les fours iQ500, le réservoir d'eau de 220 ml est facilement accessible en façade grâce au système push-pull.

Fours | Les bonnes raisons de choisir Siemens

Des innovations pour encore plus de confort et de sécurité.

Cuisiner du bout des doigts avec les écrans TFT.

Les écrans TFT des fours iQ700 offrent d'excellentes résolution et lisibilité.
La programmation est très rapide, complétée par le bouton central.

Écran TFT tactile couleur

L'écran TFT tactile couleur est l'interface utilisateur la plus innovante et intuitive disponible pour un four. Et en cas de doute, il suffit de se laisser guider par la touche info.



Écran TFT tactile couleur **5,7"**



Écran TFT tactile couleur **3,7"**



Écran TFT interactif **2,8"**

2020-2021 PALMARÈS Capital avec statista
MEILLEURE MARQUE POUR LA MAISON
"Fours"

Palmarès Capital des « Meilleures marques pour la maison » 2020-2021.
Pour le panel de 6 500 consommateurs français, Siemens est la 1ère marque sur les fours avec une note de 9,18/10. Le point fort des fours Siemens : la qualité.

Nettoyage et ergonomie.

Le nettoyage ecoClean Direct : écologique, économique et inaltérable dans le temps.
A chaque cuisson, les parois en céramique hautement poreuses absorbent et décomposent les projections de graisse sans fumée ni mauvaises odeurs.

Programme de nettoyage à 270°C pendant 1 heure, ecoClean est à la fois performant, écologique et économique : à chaque montée en température, la céramique se recharge en oxygène et retrouve toute son efficacité.

Plus besoin de surveiller : le four signale lorsqu'il a besoin d'être nettoyé.



clipRail

clipRail : un rail amovible pour plus de flexibilité.
Un rail télescopique qui se clipse sur les gradins à la hauteur de son choix. Possibilité de combiner 1 à 4 rails pour des plats plus accessibles. clipRails non pyrolysables.

Cf. page 217 pour en savoir plus.

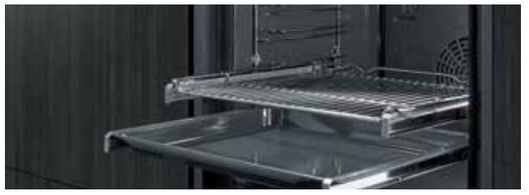

Pyrolyse

Rails pyrolysables

Nettoyage par pyrolyse et rails télescopiques pyrolysables* : le four prend soin de lui.
Avec la pyrolyse, le four s'autonettoie en profondeur. Manipulation facilitée pour plus de sécurité : fixés des deux côtés, les rails télescopiques permettent d'approcher lèchefrites et grilles sur un à trois niveaux. Faciles à retirer et dotés d'une fonction stop, les rails pyrolysables sont compatibles avec les fonctions micro-ondes et vapeur.

Rails télescopiques pyrolysables de série sur certains modèles ou en option.
Cf. page 217 pour en savoir plus.



softMove

Système softMove* : une manipulation en douceur.
Avec le système softMove, Siemens fait de la cuisine une pièce paisible et silencieuse, où les portes de fours s'ouvrent et se ferment tout en douceur.



Éclairage LED multi-niveaux

Eclairage LED multi-niveaux* : pour une surveillance facilitée.
L'éclairage LED multi-niveaux permet de mettre parfaitement les plats en lumière, quels que soient les gradins utilisés.

* Selon modèles.



Gérer son four où l'on veut, quand on veut : Home Connect.



Grâce à Home Connect, les fours Siemens offrent une multitude de possibilités pour toujours plus de flexibilité et de nouvelles inspirations. L'application permet de mettre en marche l'appareil, de l'arrêter et d'ajuster les paramètres avant et en cours de cuisson, sans même être dans la cuisine.

- Le four peut être déclenché alors qu'on est en train de faire les courses. De retour chez soi, la cuisson de la préparation peut être lancée immédiatement.
- Des recettes intégrées et un réglage automatique du programme en fonction du plat sélectionné. Particulièrement utile pour les mets nécessitant un ajustement en cours de cuisson.
- Une aide à la sélection des programmes et paramètres de cuisson, pour des plats toujours cuits à la perfection.
- Le four prévient lorsque c'est prêt, plus besoin de surveiller, il ne reste plus qu'à déguster.

Téléchargez et installez l'application Home Connect

Home Connect

Assistants vocaux

JUST ASK alexa

fonctionne avec Hey Google

Préchauffage **à distance**

Réglage automatique des programmes de cuisson

Recettes intégrées Astuces culinaires

Diagnostic à distance

Contrôle du four avec un smartphone, une tablette

Contrôle par **commande vocale**

Toutes les nouveautés Home Connect sur : **siemens-home.bsh-group/fr/homeconnect**



HN678G4S6 - noir inox **2399,99 €***
iQ700

coolStart · varioSpeed · pulseSteam · Sonde de cuisson 3 points · bakingSensor · Made in Germany

Nettoyage
- Pyrolyse
- Gradins pyrolysables

Design
- Ecran TFT tactile couleur 5,7", avec texte clair
- Monobouton central

Type de four/Modes de cuisson
- Volume : 67 l
- 15 modes de cuisson : air pulsé 4D, convection naturelle, convection naturelle Eco, chaleur de voûte et chaleur de sole, gril grande surface, gril petite surface, gril air pulsé, maintien au chaud, position intensive, cuisson basse température, préchauffage, position pizza, hotAir doux, déshydratation, **coolStart (pour les surgelés)**
- **Fonction varioSpeed** avec puissance maximale : 800 W ; 5 puissances micro-ondes (90 W, 180 W, 360 W, 600 W, 800 W) avec Système Innowave avec la technologie "Inverter"
- **Modes de cuisson additionnels avec ajout de vapeur pulseSteam** : régénération, levage de pâte
- **Sonde de cuisson 3 points**
- **bakingSensor** : cuisson automatique pour pains et pâtisseries
- cookingAssist : large choix de recettes

Confort/Sécurité
- **Home Connect : pilotage et contrôle du four à distance**
- Porte abattante, système softMove : ouverture et fermeture douces assistées
- Température de porte 30°C
- Préconisation de température
- Affichage de la température
- Contrôle optique de la montée en température
- Rails télescopiques 1 niveau, entièrement extensibles, avec arrêt automatique, pyrolysables
- Préchauffage Booster
- Eclairage LED multi-niveaux
- Sécurité enfants
- Ventilateur de refroidissement

Données techniques
- Câble de raccordement : 1,20 m
- Puissance totale de raccordement : 3,6 kW

Accessoires inclus
- 1 x grille combinée
- 1 x tôle à pâtisserie émaillée
- 1 x lèchefrite



HM876G2B6 - noir blackSteel **1799,99 €***
iQ700

coolStart · varioSpeed · Sonde de cuisson 3 points · softMove · Rail télescopique · Made in Germany

Nettoyage
- Pyrolyse
- Gradins pyrolysables

Design
- Design blackSteel
- Ecran TFT tactile couleur 3,7", avec texte clair
- Monobouton central
- Cavité intérieure en noir diamant

Type de four/Modes de cuisson
- Volume : 67 l
- 13 modes de cuisson : air pulsé 4D, convection naturelle, convection naturelle Eco, chaleur de voûte et de sole, gril grande surface, gril petite surface, gril air pulsé, maintien au chaud, position intensive, cuisson basse température, préchauffage, position pizza, hotAir Eco, déshydratation, **coolStart (pour les surgelés)**
- Puissance max : 800 W - 5 puissances micro-ondes (90 W, 180 W, 360 W, 600 W, 800 W) avec Système Innowave avec la technologie "Inverter"
- **Sonde de cuisson 3 points**
- cookingAssist : large choix de recettes

Confort/Sécurité
- **Home Connect : pilotage et contrôle du four à distance**
- Porte abattante, système softMove : ouverture et fermeture douces assistées
- Température de porte 30 °C
- Préconisation de température
- Affichage de la température
- Contrôle optique de la montée en température
- Rails télescopiques 1 niveau, entièrement extensibles, avec arrêt automatique, pyrolysables
- Préchauffage Booster
- Eclairage LED
- Verrou de porte électronique
- Sécurité enfants
- Ventilateur de refroidissement

Données techniques
- Câble de raccordement : 1,20 m
- Puissance totale de raccordement : 3,6 kW

Accessoires inclus
- 1 x grille
- 1 x tôle de cuisson émaillée
- 1 x lèchefrite

Soumis à la signature d'un contrat de distribution sélective

*Les prix indiqués ici sont les prix de vente TTC conseillés par le fabricant, hors éco participation. Les distributeurs restant libres de fixer leurs prix de revente aux consommateurs.

Schémas fours iQ700 :

HN678G4S6
HM876G2B6

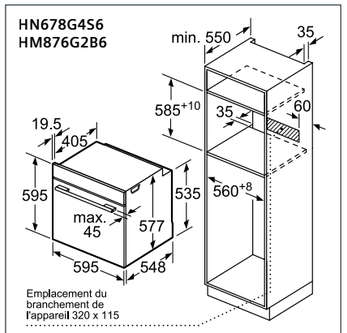

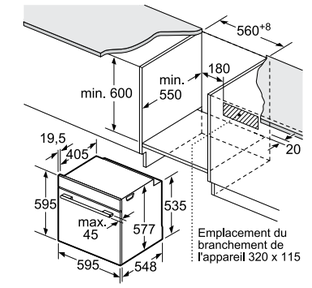

Montage avec une table de cuisson.

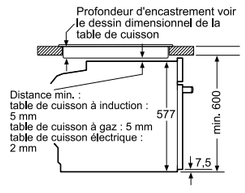

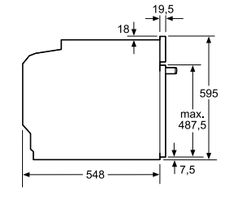

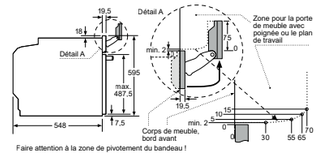

Toutes les dimensions sont en millimètres.

HandiCaPZéro



HM676G0S6 - noir inox **1599,99 €***
iQ700

coolStart · varioSpeed · Rail télescopique · Porte froide · Made in Germany

Nettoyage
- Pyrolyse
- Gradins pyrolysables

Design
- Ecran TFT tactile couleur 3,7", avec texte clair
- Monobouton central

Type de four/Modes de cuisson
- Volume : 67 l
- 13 modes de cuisson : air pulsé 4D, convection naturelle, convection naturelle Eco, chaleur de voûte et de sole, gril grande surface, gril petite surface, gril air pulsé, maintien au chaud, cuisson basse température, préchauffage, position pizza, hotAir doux, **coolStart (pour les surgelés)**
- Puissance max : 800 W - 5 puissances micro-ondes (90 W, 180 W, 360 W, 600 W, 800 W) avec Système Innowave avec la technologie "Inverter"
- cookingAssist : large choix de recettes

Confort/Sécurité
- **Home Connect : pilotage et contrôle du four à distance**
- Température de porte 30°C
- Préconisation de température
- Affichage de la température
- Contrôle optique de la montée en température
- Rails télescopiques pyrolysables 1 niveau, entièrement extensibles, avec arrêt automatique
- Préchauffage Booster
- Eclairage LED
- Verrou de porte électronique
- Sécurité enfants
- Coupure automatique du four
- Indicateur de chaleur résiduelle
- Ventilateur de refroidissement

Données techniques
- Câble de raccordement : 1,20 m
- Puissance totale de raccordement : 3,6 kW

Accessoires inclus
- 1 x grille
- 1 x tôle de cuisson émaillée
- 1 x lèchefrite



HR675GBS1 - noir inox **1499,99 €***
iQ700

A+ · coolStart · softMove · pulseSteam · Porte froide · Made in Germany

Nettoyage
- Pyrolyse

Design
- Ecran TFT interactif 2,8", avec texte clair
- Monobouton central

Type de four/Modes de cuisson
- Volume : 71 l
- 13 modes de cuisson : air pulsé 4D, convection naturelle, convection naturelle Eco, chaleur de voûte et de sole, gril grande surface, gril petite surface, gril air pulsé, maintien au chaud, cuisson basse température, préchauffage, position pizza, hotAir doux, **coolStart (pour les surgelés)**
- **Modes de cuisson additionnels avec ajout de vapeur pulseSteam** : régénération, levage de pâte
- Réservoir d'eau : 1 l
- Réglage de la température : 30 °C - 275 °C
- Programme de détartrage
- Fonction séchage
- 20 programmes automatiques

Confort/Sécurité
- Porte abattante, système softMove : ouverture et fermeture douces assistées
- Température de porte 30 °C
- Préconisation de température
- Affichage de la température
- Contrôle optique de la montée en température
- Préchauffage Booster
- Eclairage halogène
- Indication réservoir d'eau vide
- Verrou de porte électronique
- Sécurité enfants
- Coupure automatique du four
- Indicateur de chaleur résiduelle
- Ventilateur de refroidissement

Données techniques
- Classe d'efficacité énergétique (selon norme EU 65/2014) : A+ sur une échelle allant de A+++ à D
- Câble de raccordement : 1,20 m
- Puissance totale de raccordement : 3,6 kW

Accessoires inclus
- 1 x grille
- 1 x tôle de cuisson émaillée
- 1 x lèchefrite

Accessoires en option
- Rails télescopiques 2 niveaux : **HZ638270**
- Rails télescopiques 3 niveaux : **HZ638370**

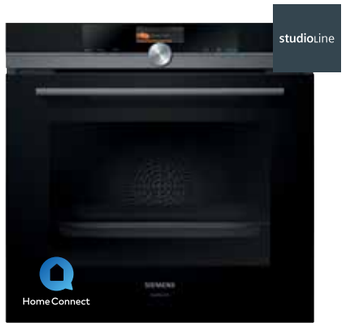

HB876G8B6 - noir blackSteel **1299,99 €***
iQ700

A · coolStart · Sonde de cuisson 3 points · softMove · cookControl Plus · Made in Germany

Nettoyage
- Pyrolyse

Design
- Design blackSteel
- Ecran TFT tactile couleur 3,7", avec texte clair
- Monobouton central
- Cavité intérieure en noir diamant
- Intérieur de porte plein verre

Type de four/Modes de cuisson
- Volume : 71 l
- 13 modes de cuisson : air pulsé 4D, convection naturelle, convection naturelle Eco, chaleur de voûte et de sole, gril grande surface, gril petite surface, gril air pulsé, maintien au chaud, cuisson basse température, préchauffage, position pizza, hotAir Eco, **coolStart (pour les surgelés)**
- **Sonde de cuisson 3 points**
- cookingAssist : large choix de recettes

Confort/Sécurité
- **Home Connect : pilotage et contrôle du four à distance**
- Porte abattante, système softMove : ouverture et fermeture douces assistées
- Température de porte 30 °C
- Préconisation de température
- Affichage de la température
- Contrôle optique de la montée en température
- Rails télescopiques 3 niveaux, entièrement extensibles, avec arrêt automatique
- Préchauffage Booster
- Eclairage halogène
- Sécurité enfants
- Coupure automatique du four
- Indicateur de chaleur résiduelle
- Ventilateur de refroidissement

Données techniques
- Classe d'efficacité énergétique (selon norme EU 65/2014) : A sur une échelle allant de A+++ à D
- Câble de raccordement : 1,20 m
- Puissance totale de raccordement : 3,6 kW

Accessoires inclus
- 1 x grille
- 1 x tôle de cuisson émaillée
- 1 x lèchefrite

Soumis à la signature d'un contrat de distribution sélective

* Les prix indiqués ici sont les prix de vente TTC conseillés par le fabricant, hors éco participation. Les distributeurs restant libres de fixer leurs prix de revente aux consommateurs.



HB676G0S2 - noir inox **1199,99 €***
iQ700

A+ · coolStart · softMove · Porte froide · Rail télescopique · Made in Germany

Nettoyage
- Pyrolyse

Design
- Ecran TFT tactile couleur 3,7", avec texte clair
- Monobouton central

Type de four/Modes de cuisson
- Volume : 71 l
- 13 modes de cuisson : air pulsé 4D, convection naturelle, convection naturelle Eco, chaleur de voûte et de sole, gril grande surface, gril petite surface, gril air pulsé, maintien au chaud, cuisson basse température, préchauffage, position pizza, hotAir Eco, **coolStart (pour les surgelés)**
- cookingAssist : large choix de recettes

Confort/Sécurité
- Porte abattante, système softMove : ouverture et fermeture douces assistées
- Température de porte 30 °C
- Préconisation de température
- Affichage de la température
- Contrôle optique de la montée en température
- Rails télescopiques 1 niveau, entièrement extensibles, avec arrêt automatique
- Préchauffage Booster
- Eclairage halogène
- Sécurité enfants
- Coupure automatique du four
- Indicateur de chaleur résiduelle
- Ventilateur de refroidissement

Données techniques
- Classe d'efficacité énergétique (selon norme EU 65/2014) : A+ sur une échelle allant de A+++ à D
- Câble de raccordement : 1,20 m
- Puissance totale de raccordement : 3,6 kW

Accessoires inclus
- 2 x grilles
- 1 x lèchefrite

Accessoires en option
- Rails télescopiques 2 niveaux : **HZ638270**
- Rails télescopiques 3 niveaux : **HZ638370**



HR578G5S6 - noir inox **1259,99 €***
iQ500

A · coolStart · softMove · Sonde de cuisson 1 point · pulseSteam · Made in Germany

Nettoyage
- Pyrolyse

Design
- Ecran LCD
- **lightControl : bouton rétroéclairé**
- Horloge électronique, écran blanc

Type de four/Modes de cuisson
- Volume : 71 l
- 8 modes de cuisson : air pulsé 3D, convection naturelle, gril air pulsé, gril grande surface, position pizza, **coolStart (pour les surgelés)**, hotAir doux, régénération
- Modes de cuisson combinés avec **ajout de vapeur pulseSteam** : air pulsé, gril air pulsé, convection naturelle
- Réservoir d'eau : 220 ml
- Programme de détartrage
- **Sonde de cuisson**
- 30 programmes automatiques

Confort / Sécurité
- **Home Connect : pilotage et contrôle du four à distance**
- **clipRails 1 niveau**
- Porte abattante, système softMove : ouverture et fermeture douces assistées
- Température de porte 30 °C
- Réglage de température : 30 °C - 275 °C
- Préconisation de température
- Départ automatique
- Contrôle optique de la montée en température
- Préchauffage Booster
- Eclairage halogène
- Verrou de porte électronique
- Sécurité enfants
- Coupure automatique du four
- Indicateur de chaleur résiduelle
- Ventilateur de refroidissement
- Générateur de vapeur hors de la cavité

Données techniques
- Classe d'efficacité énergétique (selon norme EU 65/2014) : A sur une échelle allant de A+++ à D
- Câble de raccordement : 1,20 m
- Puissance totale de raccordement : 3,6 kW
- Tension nominale : 220 - 240 V

Accessoires inclus
- 1 x grille
- 1 x lèchefrite

Accessoires en option
- clipRails 1 niveau : **HZ538000**

Conditions particulières de vente cuisinistes[1]

Voir schémas page 31

* Les prix indiqués ici sont les prix de vente TTC conseillés par le fabricant, hors éco participation. Les distributeurs restant libres de fixer leurs prix de revente aux consommateurs.

Schémas :

HM676G0S6
HR675GBS1
HB876G8B6
HB676G0S2

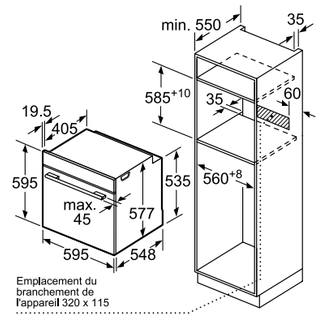

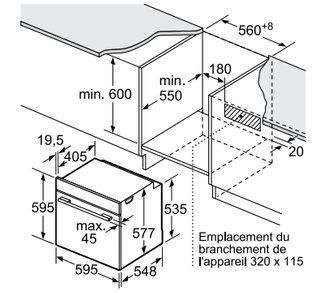

Montage avec une table de cuisson.

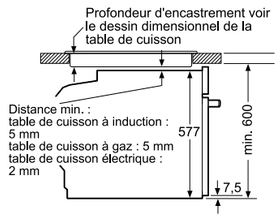

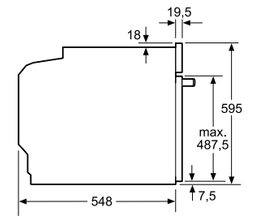

Toutes les dimensions sont en millimètres.

[1] La commercialisation des produits « Sélection cuisiniste » est soumise à conditions. Ils ne sont distribués que par des partenaires cuisinistes réalisant au moins 80% de leur chiffre d'affaires en électroménager dans le cadre de la vente de meubles de cuisine.

Schémas :

HB675G5S1F
HB675GBS1
HB674GBW1
HB672GBS2

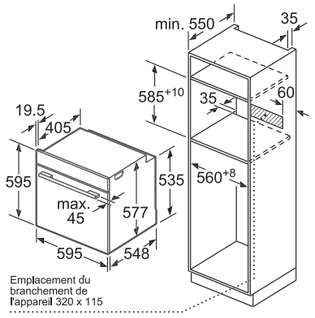

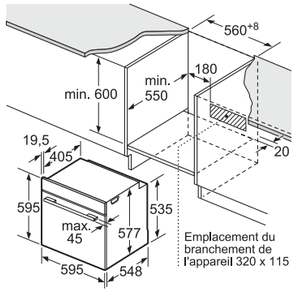

Montage avec une table de cuisson.

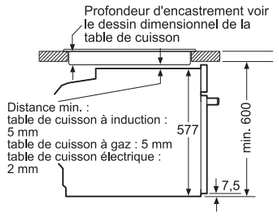

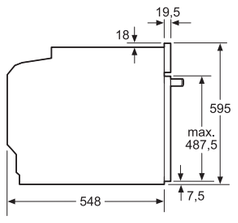



HR578GBS6 - noir inox **1179,99 €***
iQ500

A | coolStart | softMove | pulseSteam | Porte froide | Made in Germany

Nettoyage
- Pyrolyse

Design
- Ecran LCD
- **lightControl : bouton rétroéclairé**
- Horloge électronique, écran blanc

Type de four/Modes de cuisson
- Volume : 71 l
- 8 modes de cuisson : air pulsé 3D, convection naturelle, gril air pulsé, gril grande surface, position pizza, **coolStart (pour les surgelés)**, hotAir doux, régénération
- Modes de cuisson combinés avec **ajout de vapeur pulseSteam** : air pulsé, gril air pulsé, convection naturelle
- Réservoir d'eau : 220 ml
- Programme de détartrage
- Réglage de température : 30 °C - 275 °C
- 30 programmes automatiques

Confort / Sécurité
- **Home Connect : pilotage et contrôle du four à distance**
- Porte abattante, système softMove : ouverture et fermeture douces assistées
- Température de porte 30 °C
- Préconisation de température
- Départ automatique
- Contrôle optique de la montée en température
- Préchauffage Booster
- Eclairage halogène
- Verrou de porte électronique
- Sécurité enfants
- Coupure automatique du four
- Indicateur de chaleur résiduelle
- Ventilateur de refroidissement
- Générateur de vapeur hors de la cavité

Données techniques
- Classe d'efficacité énergétique (selon norme EU 65/2014) : A sur une échelle allant de A+++ à D
- Câble de raccordement : 1,20 m
- Puissance totale de raccordement : 3,6 kW
- Tension nominale : 220 - 240 V

Accessoires inclus
- 1 x tôle de cuisson
- 1 x grille
- 1 x lèchefrite

Accessoires en option
- clipRails 1 niveau : **HZ538000**



HB675G5S1F - noir inox **1159,99 €***
iQ700

A | coolStart | softMove | Porte froide | Triple rails télescopique | Made in Germany

Nettoyage
- Pyrolyse

Design
- Ecran TFT interactif 2,8", avec texte clair
- Monobouton central

Type de four/Modes de cuisson
- Volume : 71 l
- 13 modes de cuisson : air pulsé 4D, convection naturelle, convection naturelle Eco, chaleur de voûte et de sole, gril grande surface, gril petite surface, gril air pulsé, maintien au chaud, cuisson basse température, préchauffage, position pizza, hotAir doux, **coolStart (pour les surgelés)**
- Réglage de température : 30 °C - 300 °C
- 10 programmes automatiques

Confort/Sécurité
- Porte abattante, système softMove : ouverture et fermeture douces assistées
- Température de porte 30°C
- Préconisation de température
- Affichage de la température
- Contrôle optique de la montée en température
- Rails télescopiques 3 niveaux, entièrement extensibles, avec arrêt automatique
- Préchauffage Booster
- Eclairage halogène
- Sécurité enfants
- Ventilateur de refroidissement

Données techniques
- Classe d'efficacité énergétique (selon norme EU 65/2014) : A sur une échelle allant de A+++ à D
- Câble de raccordement : 1,20 m
- Puissance totale de raccordement : 3,6 kW

Accessoires inclus
- 1 x grille
- 1 x tôle à pâtisserie émaillée
- 1 x lèchefrite

*Les prix indiqués ici sont les prix de vente TTC conseillés par le fabricant, hors éco participation. Les distributeurs restant libres de fixer leurs prix de revente aux consommateurs.

Toutes les dimensions sont en millimètres.



HB675GBS1 - noir inox **999,99 €***
iQ700

A+ | coolStart | softMove | Porte froide | Made in Germany

Nettoyage
- Pyrolyse

Design
- Ecran TFT interactif 2,8", avec texte clair
- Monobouton central

Type de four/Modes de cuisson
- Volume : 71 l
- 13 modes de cuisson : air pulsé 4D, convection naturelle, convection naturelle Eco, chaleur de voûte et de sole, gril grande surface, gril petite surface, gril air pulsé, maintien au chaud, cuisson basse température, préchauffage, position pizza, hotAir doux, **coolStart (pour les surgelés)**
- Réglage de température : 30 °C - 300 °C
- 10 programmes automatiques

Confort/Sécurité
- Porte abattante, système softMove : ouverture et fermeture douces assistées.
- Température de porte 30 °C
- Préconisation de température
- Affichage de la température
- Contrôle optique de la montée en température
- Préchauffage Booster
- Eclairage halogène
- Sécurité enfants
- Coupure automatique du four
- Indicateur de chaleur résiduelle
- Ventilateur de refroidissement

Données techniques
- Classe d'efficacité énergétique (selon norme EU 65/2014) : A+ sur une échelle allant de A+++ à D
- Câble de raccordement : 1,20 m
- Puissance totale de raccordement : 3,6 kW

Accessoires inclus
- 1 x grille
- 1 x tôle de cuisson émaillée
- 1 x lèchefrite

Accessoires en option
- Rails télescopiques 2 niveaux : **HZ638270**
- Rails télescopiques 3 niveaux : **HZ638370**



HB674GBW1 - blanc inox **999,99 €***
iQ700

A+ | coolStart | softMove | Porte froide | Made in Germany

Nettoyage
- Pyrolyse

Design
- Ecran TFT interactif 2,8", avec texte clair
- Monobouton central

Type de four/Modes de cuisson
- Volume : 71 l
- 13 modes de cuisson : air pulsé 4D, hotAir Eco, convection naturelle, convection naturelle Eco, gril air pulsé, gril grande surface, gril petite surface, position pizza, **coolStart (pour les surgelés)**, chaleur de voûte et de sole, cuisson basse température, préchauffage, maintien au chaud
- Réglage de température : 30 °C - 300 °C

Confort/Sécurité
- Porte abattante, système softMove : ouverture et fermeture douces assistées
- Température de porte 30 °C
- Préconisation de température
- Affichage de la température
- Contrôle optique de la montée en température
- Horloge électronique
- Préchauffage Booster
- Eclairage halogène, commutable
- Sécurité enfants
- Interrupteur au contact de la porte
- Ventilateur de refroidissement

Données techniques
- Classe d'efficacité énergétique (selon norme EU 65/2014) : A+ sur une échelle allant de A+++ à D
- Câble de raccordement : 1,20 m
- Puissance totale de raccordement : 3,6 kW

Accessoires inclus
- 1 x grille
- 1 x tôle de cuisson émaillée
- 1 x lèchefrite

Accessoires en option
- Rails télescopiques 2 niveaux : **HZ638270**
- Rails télescopiques 3 niveaux : **HZ638370**

*Les prix indiqués ici sont les prix de vente TTC conseillés par le fabricant, hors éco participation. Les distributeurs restant libres de fixer leurs prix de revente aux consommateurs.

Schémas :

HR578G.S6
HB478G5B6
HB578A0S6
HB278A0S0
HB573AB.0
HB573AB.0

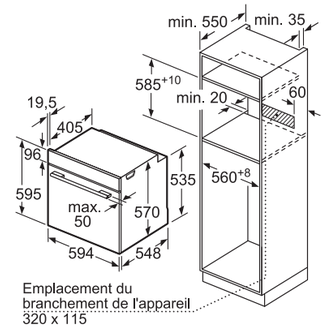

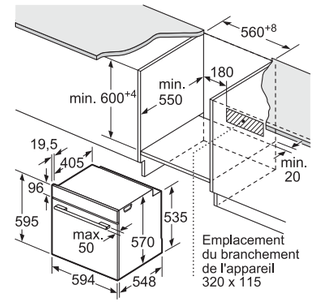

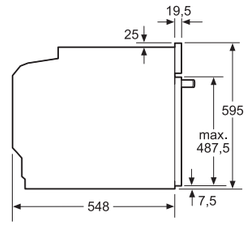

Montage avec une table de cuisson.

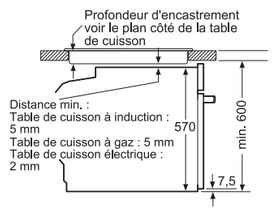

Toutes les dimensions sont en millimètres.

Schémas :

HB478G5B6
HB578A0S6
HB278A0S0
HB573AB.0

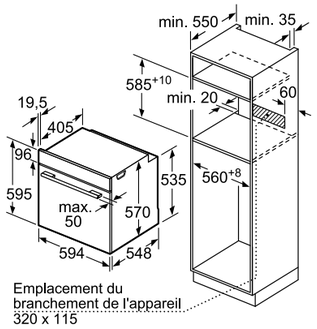

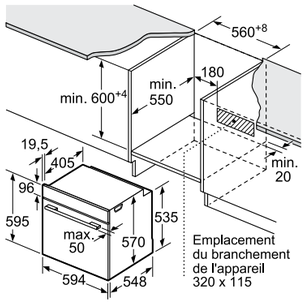

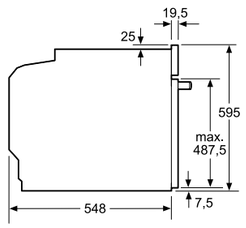

Montage avec une table de cuisson.

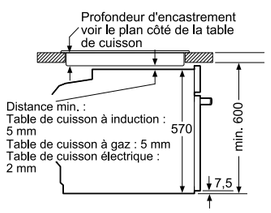

Toutes les dimensions sont en millimètres.



HB672GBS2 - noir inox **969,99 €***
iQ700

A+ | coolStart | softMove | Porte froide | Made in Germany

Nettoyage
- Pyrolyse

Design
- Ecran TFT interactif 2,8", avec texte clair
- Monobouton central

Type de four/Modes de cuisson
- Volume : 71 l
- 8 modes de cuisson : air pulsé 4D, convection naturelle, convection naturelle Eco, gril grande surface, gril air pulsé, position pizza, hotAir Eco, **coolStart (pour les surgelés)**
- Réglage de température : 30 °C - 300 °C

Confort/Sécurité
- Porte abattante, système softMove : ouverture et fermeture douces assistées
- Température de porte 30 °C
- Préconisation de température
- Affichage de la température
- Contrôle optique de la montée en température
- Préchauffage Booster
- Eclairage halogène
- Ventilateur de refroidissement
- Sécurité enfants
- Coupure automatique du four
- Indicateur de chaleur résiduelle

Données techniques
- Classe d'efficacité énergétique (selon norme EU 65/2014) : A+ sur une échelle allant de A+++ à D
- Câble de raccordement : 1,20 m
- Puissance totale de raccordement : 3,6 kW

Accessoires inclus
- 2 x grilles
- 1 x lèchefrite

Accessoires en option
- Rails télescopiques 2 niveaux : **HZ638270**
- Rails télescopiques 3 niveaux : **HZ638370**



HB478G5B6 - noir blackSteel **899,99 €***
iQ500

A | coolStart | Sonde thermique | lightControl | Air pulsé 3D | Made in Germany

Nettoyage
- Pyrolyse

Design
- Design blackSteel
- Ecran LCD affichage blanc
- **lightControl : bouton rétroéclairé**

Type de four/Modes de cuisson
- Volume : 71 l
- 8 modes de cuisson : air pulsé 3D, convection naturelle, gril air pulsé, gril grande surface, position pizza, **coolStart (pour les surgelés)**, cuisson basse température, hotAir doux
- Réglage de température : 30 °C - 275 °C
- **Sonde de cuisson**
- 30 programmes automatiques

Confort/Sécurité
- **Home Connect : pilotage et contrôle du four à distance**
- Porte abattante, système softMove : ouverture et fermeture douces assistées
- clipRails télescopiques 1 niveau, avec arrêt automatique
- Horloge électronique, écran blanc
- Préconisation de température
- Départ automatique
- Contrôle optique de la montée en température
- Préchauffage Booster
- Eclairage halogène
- Température de porte 30 °C
- Verrou de porte électronique
- Sécurité enfants
- Ventilateur de refroidissement

Données techniques
- Classe d'efficacité énergétique (selon norme EU 65/2014) : A sur une échelle allant de A+++ à D
- Câble de raccordement : 1,20 m
- Puissance totale de raccordement : 3,6 kW
- Tension nominale : 220 - 240 V

Accessoires inclus
- 1 x grille
- 1 x tôle de cuisson émaillée
- 1 x lèchefrite

Accessoires en option
- clipRails 1 niveau : **HZ538000**

Soumis à la signature d'un contrat de distribution sélective

*Les prix indiqués ici sont les prix de vente TTC conseillés par le fabricant, hors éco participation. Les distributeurs restant libres de fixer leurs prix de revente aux consommateurs.

Voir schémas page 30



HB578A0S6 - noir inox **819,99 €***
iQ500

A | coolStart | lightControl | Préchauffage rapide | Air pulsé 3D | clipRail

Nettoyage
- Pyrolyse

Design
- Ecran LCD affichage blanc
- **lightControl : bouton rétroéclairé**

Type de four/Modes de cuisson
- Volume : 71 l
- 8 modes de cuisson : air pulsé 3D, convection naturelle, gril air pulsé, gril grande surface, position pizza, **coolStart (pour les surgelés)**, cuisson basse température, hotAir doux
- Réglage de température : 30 °C - 275 °C
- 30 programmes automatiques

Confort/Sécurité
- **Home Connect : pilotage et contrôle du four à distance**
- clipRails télescopiques 1 niveau, avec arrêt automatique
- Température de porte 30 °C
- Horloge électronique, écran blanc
- Préconisation de température
- Départ automatique
- Contrôle optique de la montée en température
- Préchauffage Booster
- Eclairage halogène
- Verrou de porte électronique
- Sécurité enfants
- Ventilateur de refroidissement

Données techniques
- Classe d'efficacité énergétique (selon norme EU 65/2014) : A sur une échelle allant de A+++ à D
- Câble de raccordement : 1,20 m
- Puissance totale de raccordement : 3,6 kW
- Tension nominale : 220 - 240 V

Accessoires inclus
- 1 x grille
- 1 x lèchefrite

Accessoires en option
- clipRails 1 niveau : **HZ538000**



HB278A0S0 - noir inox **799,99 €***
iQ500

A | coolStart | Préchauffage rapide | Air pulsé 3D | clipRail

Nettoyage
- Pyrolyse

Design
- **Ecran LCD affichage blanc**

Type de four/Modes de cuisson
- Volume : 71 l
- Four avec 9 modes de cuisson : air pulsé 3D, convection naturelle, gril air pulsé, gril grande surface, position pizza, **coolStart (pour les surgelés)**, chaleur de voûte et de sole, cuisson basse température, hotAir doux
- Réglage de température : 30 °C - 275 °C
- 30 programmes automatiques

Confort/Sécurité
- Rails télescopiques 1 niveau, avec arrêt automatique
- Horloge électronique, écran blanc
- Préconisation de température
- Température de porte 30 °C
- Départ automatique
- Contrôle optique de la montée en température
- Préchauffage Booster
- Eclairage halogène
- Verrou de porte électronique
- Sécurité enfants
- Ventilateur de refroidissement

Données techniques
- Classe d'efficacité énergétique (selon norme EU 65/2014) : A sur une échelle allant de A+++ à D
- Câble de raccordement : 1,20 m
- Puissance totale de raccordement : 3,6 kW
- Tension nominale : 220 - 240 V

Accessoires inclus
- 1 x grille
- 1 x lèchefrite

Accessoires en option
- clipRails 1 niveau : **HZ538000**

Conditions particulières de vente cuisinistes[1]



HB573ABR0 - noir inox **729,99 €***
HB573ABV0 - blanc **729,99 €***
iQ300

A | Porte froide

Nettoyage
- Pyrolyse

Design
- Ecran LED

Type de four/Modes de cuisson
- Volume : 71 l
- Four avec 5 modes de cuisson : air pulsé 3D, convection naturelle, gril air pulsé, gril grande surface, hotAir doux
- Réglage de température : 50 °C - 275 °C
- 10 programmes automatiques

Confort/Sécurité
- Température de porte 30 °C
- Horloge électronique, écran rouge
- Départ automatique
- Contrôle optique de la montée en température
- Préchauffage Booster
- Eclairage halogène
- Verrou de porte électronique
- Sécurité enfants
- Coupure automatique du four
- Ventilateur de refroidissement

Données techniques
- Classe d'efficacité énergétique (selon norme EU 65/2014) : A sur une échelle allant de A+++ à D
- Câble de raccordement : 1,20 m
- Puissance totale de raccordement : 3,6 kW
- Tension nominale : 220 - 240 V

Accessoires inclus
- 1 x grille
- 1 x lèchefrite

Accessoires en option
- clipRails 1 niveau : **HZ538000**

Existe aussi en blanc



*Les prix indiqués ici sont les prix de vente TTC conseillés par le fabricant, hors éco participation. Les distributeurs restant libres de fixer leurs prix de revente aux consommateurs.

[1] La commercialisation des produits « Sélection cuisiniste » est soumise à conditions. Ils ne sont distribués que par des partenaires cuisinistes réalisant au moins 80% de leur chiffre d'affaires en électroménager dans le cadre de la vente de meubles de cuisine.



Le four tiroir : pour une parfaite accessibilité.

Le four tiroir Siemens HB578BBS6 trouve naturellement sa place sous un plan de travail pour un accès facilité et une esthétique incontestable. Pas de porte à maintenir, le tiroir coulisse sur deux rails très robustes et permet d'accéder aux plats sans se brûler. Quel confort !



HB374ABS0J - noir inox — 729,99 €*
iQ300

A | Porte froide

Nettoyage
- Pyrolyse

Design
- Ecran LED
- Boutons escamotables

Type de four/Modes de cuisson
- Volume : 71 l
- Four avec 7 modes de cuisson : air pulsé 3D, convection naturelle, gril air pulsé, gril grande surface, position pizza, chaleur de voûte et de sole, hotAir doux
- Réglage de température : 50 °C - 275 °C
- 10 programmes automatiques

Confort/Sécurité
- Horloge électronique, écran rouge
- Départ automatique
- Contrôle optique de la montée en température
- Préchauffage Booster
- Verrou de porte électronique
- Sécurité enfants
- Eclairage halogène
- Ventilateur de refroidissement

Données techniques
- Classe d'efficacité énergétique (selon norme EU 65/2014) : A sur une échelle allant de A+++ à D
- Câble de raccordement : 1,20 m
- Puissance totale de raccordement : 2,85 kW
- Tension nominale : 220 - 230 V

Accessoires inclus
- 1 x grille
- 1 x lèchefrite

Accessoires en option
- clipRails 1 niveau : **HZ538000**

*Les prix indiqués ici sont les prix de vente TTC conseillés par le fabricant, hors éco participation. Les distributeurs restant libres de fixer leurs prix de revente aux consommateurs.

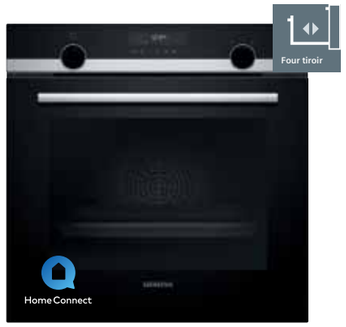

HB578BBS6 - noir inox — 999,99 €*
iQ500

A | coolStart | lightControl | Porte froide

Nettoyage
- Pyrolyse

Design
- Ecran LCD affichage blanc
- **lightControl : bouton rétroéclairé**

Type de four/Modes de cuisson
- Volume : 71 l
- 8 modes de cuisson : air pulsé 3D, convection naturelle, gril air pulsé, gril grande surface, position pizza, **coolStart (pour les surgelés)**, cuisson basse température, hotAir doux
- Réglage de température : 30 °C - 275 °C
- 30 programmes automatiques

Confort/Sécurité
- **Home Connect : pilotage et contrôle du four à distance**
- Four tiroir
- Horloge électronique
- Température de porte 30 °C
- Préconisation de température
- Départ automatique
- Contrôle optique de la montée en température
- Préchauffage Booster
- Eclairage halogène
- Verrou de porte électronique
- Sécurité enfants
- Ventilateur de refroidissement

Données techniques
- Classe d'efficacité énergétique (selon norme EU 65/2014) : A sur une échelle allant de A+++ à D
- Câble de raccordement : 1,20 m
- Puissance totale de raccordement : 3,6 kW
- Tension nominale : 220 - 240 V

Accessoires inclus
- 1 x grille
- 1 x lèchefrite



HB557ABS0 - noir inox — 649,99 €*
iQ500

A | ecoClean direct | lightControl

Nettoyage
- ecoClean Direct : 4 parois

Design
- Ecran LCD
- **lightControl : bouton rétroéclairé**

Type de four/Modes de cuisson
- Volume : 71 l
- Four avec 7 modes de cuisson : air pulsé 3D, convection naturelle, gril air pulsé, gril grande surface, position pizza, chaleur de voûte et de sole, hotAir doux
- Réglage de température : 50 °C - 275 °C
- 10 programmes automatiques

Confort/Sécurité
- Horloge électronique, écran blanc
- Préchauffage Booster
- Eclairage halogène
- Sécurité enfants
- Ventilateur de refroidissement

Données techniques
- Classe d'efficacité énergétique (selon norme EU 65/2014) : A sur une échelle allant de A+++ à D
- Câble de raccordement : 1,20 m
- Puissance totale de raccordement : 3,6 kW
- Tension nominale : 220 - 240 V

Accessoires inclus
- 1 x grille
- 1 x lèchefrite

Accessoires en option
- clipRails 1 niveau : **HZ538000**



HB553AER0 - noir inox — 599,99 €*
iQ300

A | ecoClean direct | Rail télescopique

Nettoyage
- ecoClean Direct : 4 parois

Design
- Ecran LED

Type de four/Modes de cuisson
- Volume : 71 l
- Four avec 5 modes de cuisson : air pulsé 3D, convection naturelle, gril air pulsé, gril grande surface, hotAir doux
- Réglage de température : 50 °C - 275 °C

Confort/Sécurité
- Horloge électronique, écran rouge
- Rails télescopiques 1 niveau, entièrement extensibles, avec arrêt automatique
- Préchauffage Booster
- Eclairage halogène
- Sécurité enfants
- Ventilateur de refroidissement

Données techniques
- Classe d'efficacité énergétique (selon norme EU 65/2014) : A sur une échelle allant de A+++ à D
- Câble de raccordement : 1,20 m
- Puissance totale de raccordement : 3,6 kW
- Tension nominale : 220 - 240 V

Accessoires inclus
- 1 x grille
- 1 x lèchefrite

Accessoires en option
- clipRails 1 niveau : **HZ538000**

*Les prix indiqués ici sont les prix de vente TTC conseillés par le fabricant, hors éco participation. Les distributeurs restant libres de fixer leurs prix de revente aux consommateurs.

Schémas :

HB374ABS0J
HB578BBS6
HB557ABS0
HB553AER0

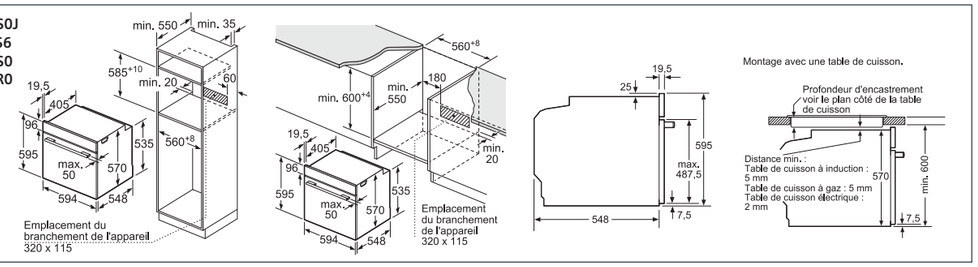

Toutes les dimensions sont en millimètres.

Schémas :

VB578D0S0

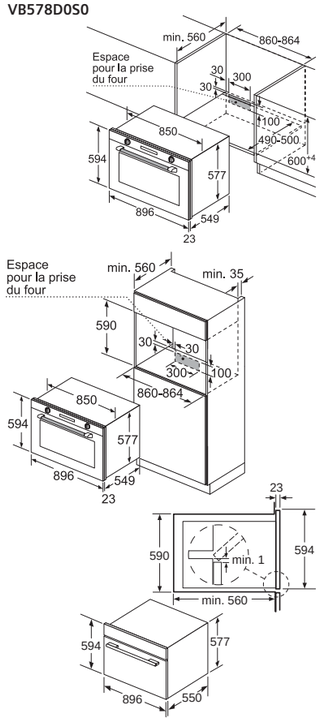

VB558C0S0

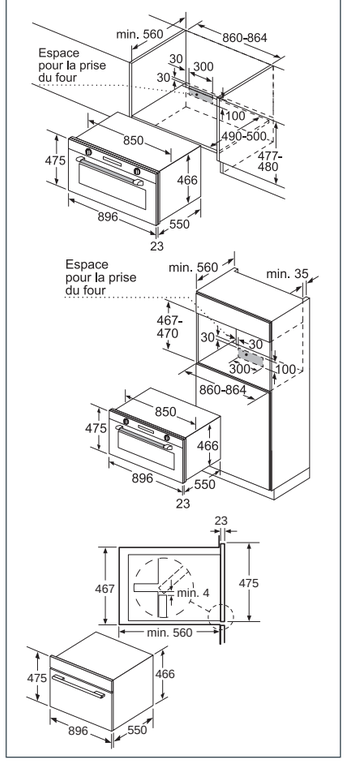

Toutes les dimensions sont en millimètres.



VB578D0S0 - noir inox **2599,99 €***
iQ500

A+ · lightControl · clipRail · 60 cm

Nettoyage
- Pyrolyse

Design
- **lightControl : bouton rétroéclairé**
- Ecran LCD

Type de four/Modes de cuisson
- Volume : 112 l
- Four avec 10 modes de cuisson : convection naturelle, air pulsé 2D, gril air pulsé, gril grande surface, gril petite surface, position pizza, chaleur de voûte et de sole, décongélation, hotAir doux
- Réglage de température : 50 °C - 280 °C

Confort/Sécurité
- Porte abattante
- **clipRails 1 niveau**
- Horloge électronique, écran blanc
- Eclairage halogène
- Ventilateur de refroidissement
- Verrou de porte électronique
- Sécurité enfants
- Coupure automatique du four
- Indicateur de chaleur résiduelle

Données techniques
- Classe d'efficacité énergétique (selon norme EU 65/2014) : A+ sur une échelle allant de A+++ à D
- Câble de raccordement : 1,15 m
- Puissance totale de raccordement : 4,2 kW



VB558C0S0 - noir inox **1699,99 €***
iQ500

A+ · clipRail · 45 cm

Nettoyage
- Catalyse

Design
- Ecran LCD

Type de four/Modes de cuisson
- Volume : 85 l
- Four avec 10 modes de cuisson : convection naturelle, air pulsé 2D, gril air pulsé, gril grande surface, gril petite surface, position pizza, chaleur de voûte et de sole, décongélation, hotAir doux
- Réglage de température : 50 °C - 280 °C

Confort/Sécurité
- Porte abattante
- **clipRails 1 niveau**
- Horloge électronique, écran blanc
- Eclairage halogène
- Ventilateur de refroidissement
- Sécurité enfants
- Coupure automatique du four
- Indicateur de chaleur résiduelle

Données techniques
- Classe d'efficacité énergétique (selon norme EU 65/2014) : A+ sur une échelle allant de A+++ à D
- Câble de raccordement : 1,15 m
- Puissance totale de raccordement : 3,1 kW



Les fours 90 cm : capacité maximum.

Beaucoup d'amis ? Une grande famille ? Les fours 90 cm Siemens offrent des volumes exceptionnels et réduisent le temps de cuisson grâce à la fonction préchauffage rapide. Existe en deux versions :
hauteur 60 cm : 112 l
hauteur 45 cm : 85 l

*Les prix indiqués ici sont les prix de vente TTC conseillés par le fabricant, hors éco participation. Les distributeurs restant libres de fixer leurs prix de revente aux consommateurs.



BI830CNB1 **559,99 €***
iQ700

Chauffant

- Chargement jusqu'à 25 kg
- Chargement max : 64 tasses espresso ou 12 assiettes (26cm)
- Volume : 20 l
- 4 puissances de température : de 40°C à 80°C (température de la surface du verre)
- 5 possibilités d'utilisation : Levage de pâte, Décongélation, Maintien au chaud, Préchauffage de la vaisselle, Cuisson à basse température
- Façade froide
- Système Push Pull (sans poignée)
- Puissance de raccordement : 0,81 kW
- Câble de raccordement : 1,50 m

Soumis à la signature d'un contrat de distribution sélective



BI630CNS1 **559,99 €***
iQ700

Chauffant

- Chargement jusqu'à 25 kg
- Cavité en inox
- Chargement max : 64 tasses espresso ou 12 assiettes (26 cm)
- 4 puissances de température : de 40 °C à 80 °C (température de la surface du verre)
- Volume : 20 l
- Façade froide
- Système Push Pull (sans poignée)
- Rails téléscopiques sortie totale
- Puissance de raccordement : 0,81 kW
- Câble de raccordement : 1,50 m



BI510CNR0 **459,99 €***
iQ500

Chauffant

- Chargement jusqu'à 15 kg
- Chargement max, 64 tasses espresso ou 14 assiettes (26 cm)
- Possibilités d'utilisation : préchauffage de la vaisselle, maintien au chaud, décongélation, levage de pâte, cuisson à basse température
- Puissances de tempérarure : de 40 °C à 80 °C
- Volume : 23 l
- Système Push Pull (sans poignée)
- Puissance totale de raccordement : 0,4 kW
- Câble de raccordement : 1,50 m



BI630ENS1 **329,99 €***
iQ700

non chauffant

- Chargement jusqu'à 15 kg
- Système Push Pull (sans poignée)
- Cavité en inox
- Volume : 21 l
- Fond anti-dérapant

*Les prix indiqués ici sont les prix de vente TTC conseillés par le fabricant, hors éco participation. Les distributeurs restant libres de fixer leurs prix de revente aux consommateurs.

Schémas :

BI830CNB1
BI630CNS1

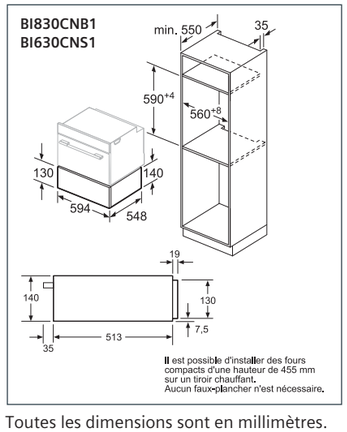

BI510CNR0

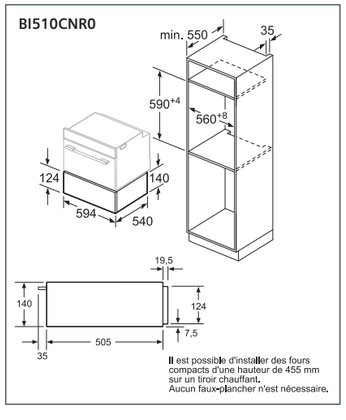

BI630ENS1

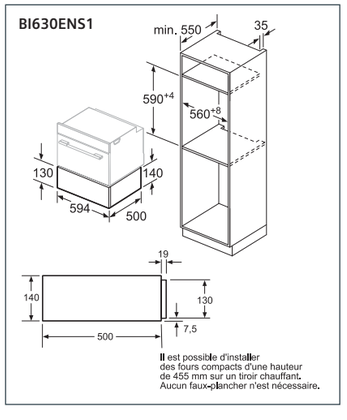

Toutes les dimensions sont en millimètres.



Une cuisine saine et gourmande avec les fours vapeur Siemens.

fullSteam

La vapeur cuit délicatement légumes, poissons et viandes entre 30°C et 100°C et préserve ainsi arômes, couleurs, vitamines et minéraux. Artichauts, aubergines farcies, légumes croquants, poissons fermes et fondants, pour se faire plaisir et réaliser de savoureux mets.

- Le réservoir d'eau d'un volume d'1 litre pour la cuisson vapeur est accessible, même pendant la cuisson, grâce à l'ouverture semi-automatique intégrée dans le bandeau de cuisson.*
- Le programme séchage permet de sécher la cavité de votre four après une cuisson vapeur en 10 minutes seulement.

* Selon modèles.



CS658GRS7 - noir inox **1799,99 €***
iQ700

A+ | coolStart | softMove | bakingSensor | Sonde de cuisson 3 points | Made in Germany

Nettoyage
- ecoClean direct : 4 parois

Design
- Ecran TFT tactile couleur 5,7", avec texte clair
- Monobouton central

Type de four/Modes de cuisson
- Volume : 47 l
- 15 modes de cuisson : air pulsé 4D, convection naturelle, convection naturelle Eco, chaleur de voûte et de sole, gril grande surface, gril petite surface, gril air pulsé, maintien au chaud, position intensive, cuisson basse température, préchauffage, position pizza, hotAir Eco, déshydratation, **coolStart (pour les surgelés)**
- Modes de cuisson additionnels avec vapeur fullSteam : fonction ajout de vapeur, **vapeur 100%**, régénération, levage de pâte, décongélation
- Indication réservoir d'eau vide
- Réglage de la température : 30 °C - 250 °C
- **bakingSensor** : cuisson automatique pour pains et pâtisseries
- **Sonde de cuisson 3 points**
- cookingAssist : large choix de recettes

Confort / Sécurité
- **Home Connect : pilotage et contrôle du four à distance**
- Porte abattante, système softMove : ouverture et fermeture douces assistées
- Rails télescopiques 1 niveau, entièrement extensibles, avec arrêt automatique
- Préconisation de température
- Affichage de la température
- Contrôle optique de la montée en température
- Programme de détartrage
- Détection du point d'ébullition
- Fonction séchage
- Eclairage LED
- Préchauffage Booster
- Générateur de vapeur hors de la cavité
- Ventilateur de refroidissement
- Sécurité enfants
- Réservoir d'eau : 1 l
- Coupure automatique du four
- Indicateur de chaleur résiduelle

Données techniques
- Classe d'efficacité énergétique (selon norme EU 65/2014) : A+ sur une échelle allant de A+++ à D
- Câble de raccordement : 1,50 m
- Puissance totale de raccordement : 3,3 kW

Accessoires inclus
- 1 x grille
- 1 x plat pour vapeur, perforé, taille S
- 1 x plat pour vapeur, perforé, taille XL
- 1 x plat pour vapeur, non perforé, taille S
- 1 x lèchefrite
- 1 x éponge



CS856GPB7 - noir blackSteel **1699,99 €***
iQ700

A+ | coolStart | Sonde de cuisson 3 points | fullSteam | sous-vide | Made in Germany

Nettoyage
- ecoClean direct : 4 parois

Design
- Design blackSteel
- Ecran TFT tactile couleur 3,7", avec texte clair
- Monobouton central

Type de four/Modes de cuisson
- Volume : 47 l
- 13 modes de cuisson : air pulsé 4D, hotAir Eco, convection naturelle, convection naturelle Eco, gril air pulsé, gril grande surface, gril petite surface, position pizza, **coolStart (pour les surgelés)**, chaleur de voûte et de sole, cuisson basse température, préchauffage, maintien au chaud
- Modes de cuisson additionnels avec vapeur fullSteam : fonction ajout de vapeur, full steam **vapeur 100%**, régénération, levage de pâte, décongélation, cuisson sous-vide
- Réglage de la température : 30 °C - 250 °C
- **Sonde de cuisson 3 points**
- cookingAssist : large choix de recettes

Confort/Sécurité
- **Home Connect : pilotage et contrôle du four à distance**
- Rails télescopiques 1 niveau, entièrement extensibles, avec arrêt automatique
- Porte abattante, système softMove : ouverture et fermeture douces assistées
- Préconisation de température
- Affichage de la température
- Contrôle optique de la montée en température
- Programme de détartrage
- Détection du point d'ébullition
- Fonction séchage
- Eclairage LED , commutable
- Chauffage rapide
- Ventilateur de refroidissement
- Sécurité enfants
- Réservoir d'eau : 1 l
- Indication réservoir d'eau vide
- Générateur de vapeur hors de la cavité

Données techniques
- Classe d'efficacité énergétique (selon norme EU 65/2014) : A+ sur une échelle allant de A+++ à D
- Câble de raccordement : 1,50 m
- Puissance totale de raccordement : 3,3 kW

Accessoires inclus
- 1 x grille
- 1 x plat pour vapeur, perforé, taille S
- 1 x plat pour vapeur, perforé, taille XL
- 1 x plat pour vapeur, non perforé, taille S
- 1 x lèchefrite
- 1 x éponge

Soumis à la signature d'un contrat de distribution sélective

*Les prix indiqués ici sont les prix de vente TTC conseillés par le fabricant, hors éco participation. Les distributeurs restant libres de fixer leurs prix de revente aux consommateurs.

*Les prix indiqués ici sont les prix de vente TTC conseillés par le fabricant, hors éco participation. Les distributeurs restant libres de fixer leurs prix de revente aux consommateurs.



CS656GBS2 - noir inox **1599,99 €***
iQ700

A+ | coolStart | softMove | fullSteam | Made in Germany

Nettoyage
- ecoClean direct : 4 parois

Design
- Ecran TFT tactile couleur 3,7", avec texte clair
- Monobouton central

Type de four/Modes de cuisson
- Volume : 47 l
- 13 modes de cuisson : air pulsé 4D, convection naturelle, convection naturelle Eco, chaleur de voûte et de sole, gril grande surface, gril petite surface, gril air pulsé, maintien au chaud, cuisson basse température, préchauffage, position pizza, hotAir doux, **coolStart (pour les surgelés)**
- Modes de cuisson additionnels avec vapeur fullSteam : fonction ajout de vapeur, **vapeur 100%**, régénération, levage de pâte, décongélation
- Réglage de la température : 30 °C - 250 °C
- cookingAssist : large choix de recettes

Confort/Sécurité
- Porte abattante, système softMove : ouverture et fermeture douces assistées
- Préconisation de température
- Affichage de la température
- Contrôle optique de la montée en température
- Programme de détartrage
- Détection du point d'ébullition
- Fonction séchage
- Eclairage LED
- Préchauffage Booster
- Ventilateur de refroidissement
- Verrou, de porte mécanique
- Sécurité enfants
- Réservoir d'eau : 1 l
- Indication réservoir d'eau vide
- Générateur de vapeur hors de la cavité

Données techniques
- Classe d'efficacité énergétique (selon norme EU 65/2014) : A+ sur une échelle allant de A+++ à D
- Câble de raccordement : 1,50 m
- Puissance totale de raccordement : 3,3 kW

Accessoires inclus
- 1 x grille
- 1 x plat pour vapeur, perforé, taille S
- 1 x plat pour vapeur, perforé, taille XL
- 1 x plat pour vapeur, non perforé, taille S
- 1 x lèchefrite



CD634GAS0 - noir inox **1199,99 €***
iQ700

softMove | fullSteam

Design
- Ecran TFT interactif 2,8", avec texte clair
- Monobouton central
- Intérieur de porte plein verre

Type de four/Modes de cuisson
- Volume : 38 l
- 4 modes de cuisson : full steam **vapeur 100%**, régénération, levage de pâte, décongélation
- Réglage de la température : 30 °C - 100 °C
- Programme de détartrage
- Détection du point d'ébullition
- 20 programmes automatiques

Confort/Sécurité
- Porte abattante, système softMove : ouverture et fermeture douces assistées
- Préconisation de température
- Affichage de la température
- Contrôle optique de la montée en température
- Horloge électronique, écran blanc
- Eclairage intérieur
- Sécurité enfants
- Réservoir d'eau : 1,3 l
- Indication réservoir d'eau vide

Données techniques
- Câble de raccordement : 1,50 m
- Puissance totale de raccordement : 1,75 kW

Accessoires inclus
- 1 x plat pour vapeur, perforé, taille L
- 1 x plat pour vapeur, non perforé, taille L
- 1 x éponge

Schémas :

CS856GPB7
CS658GRS7
CS656GBS2
CD634GAS0
CB675GBS3

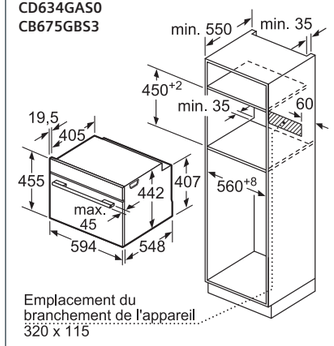

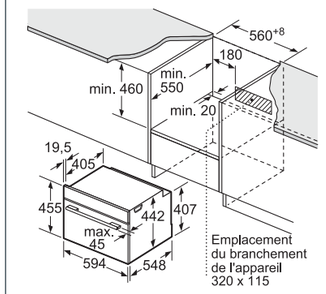

Montage avec une table de cuisson.

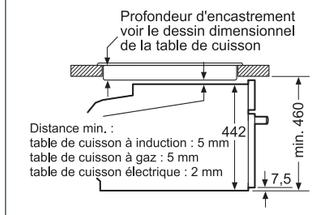

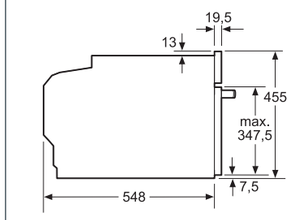

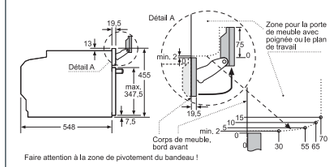

Toutes les dimensions sont en millimètres.



CM836GPB6 - noir blackSteel 1649,99 €*
iQ700

coolStart · Sonde de cuisson 3 points · varioSpeed · softMove · Made in Germany

Nettoyage
- ecoClean : paroi arrière

Design
- Design blackSteel
- Ecran TFT tactile couleur 3,7", avec texte clair
- Monobouton central

Type de four/Modes de cuisson
- Volume : 45 l
- 13 modes de cuisson : air pulsé 4D, convection naturelle, convection naturelle Eco, chaleur de voûte et de sole, gril grande surface, gril petite surface, gril air pulsé, maintien au chaud, cuisson basse température, préchauffage, position pizza, hotAir Eco, **coolStart (pour les surgelés)**
- **Fonction varioSpeed** avec puissance maximale : 900 W ; 5 puissances micro-ondes (90 W, 180 W, 360 W, 600 W, 900 W) avec Système Innowave avec la technologie "Inverter"
- **Sonde de cuisson 3 points**
- cookingAssist : large choix de recettes

Confort/Sécurité
- **Home Connect : pilotage et contrôle du four à distance**
- Porte abattante, système softMove : ouverture et fermeture douces assistées
- Préconisation de température
- Affichage de la température
- Contrôle optique de la montée en température
- Rails télescopiques 1 niveau, entièrement extensibles, avec arrêt automatique
- Préchauffage Booster
- Eclairage LED
- Sécurité enfants
- Ventilateur de refroidissement

Données techniques
- Câble de raccordement : 1,50 m
- Puissance totale de raccordement : 3,6 kW

Accessoires inclus
- 1 x grille
- 1 x lèchefrite

Soumis à la signature d'un contrat de distribution sélective



CM676GBS1 - noir inox 1599,99 €*
iQ700

coolStart · varioSpeed · softMove · Made in Germany

Nettoyage
- Pyrolyse

Design
- Ecran TFT tactile couleur 3,7", avec texte clair
- Monobouton central

Type de four/Modes de cuisson
- Volume : 45 l
- 13 modes de cuisson : air pulsé 4D, convection naturelle, convection naturelle Eco, chaleur de voûte et de sole, gril grande surface, gril petite surface, gril air pulsé, maintien au chaud, cuisson basse température, préchauffage, position pizza, hotAir doux, **coolStart (pour les surgelés)**
- **Fonction varioSpeed** avec puissance maximale : 1000 W ; 5 puissances micro-ondes (90 W, 180 W, 360 W, 600 W, 1000 W) avec Système Innowave avec la technologie "Inverter"
- cookingAssist : large choix de recettes

Confort/Sécurité
- Porte abattante, système softMove : ouverture et fermeture douces assistées
- Préconisation de température
- Affichage de la température
- Contrôle optique de la montée en température
- Préchauffage Booster
- Eclairage LED
- Sécurité enfants
- Ventilateur de refroidissement

Données techniques
- Câble de raccordement : 1,20 m
- Puissance totale de raccordement : 3,65 kW

Accessoires inclus
- 1 x grille combinée
- 1 x lèchefrite



CP565AGS0 - noir inox 1299,99 €*
iQ500

lightControl · fullSteam

Nettoyage
- Paroi arrière Catalyse

Design
- **lightControl : bouton rétroéclairé**

Type de four/Modes de cuisson
- Volume : 36 l
- **Micro-ondes, ajout de vapeur, vapeur 100%, gril air pulsé, gril grande surface**
- **Trois niveaux de vapeur disponibles**
- Réservoir d'eau : 0,8 l
- Température possible 40 °C - 230 °C
- Puissance du grill et du Micro ondes 90 W, 180 W, 360 W, 600 W combinable
- Puissance max : 1000 W ; 5 puissances du micro-ondes : 90 W, 180 W, 360 W, 600 W, 1000 W
- 30 programmes automatiques : 4 programmes décongélation et 26 programmes automatiques

Confort/Sécurité
- Porte abattante
- Minuterie électronique
- Eclairage LED
- Sécurité enfants
- Coupure automatique du four
- Ventilateur de refroidissement

Données techniques
- Câble de raccordement : 1,50 m
- Puissance totale de raccordement : 3,1 kW
- Tension nominale : 220 - 240 V

Accessoires inclus
- 1 x grille
- 1 x poêle en verre
- 1 x récipient de cuisson à la vapeur

*Les prix indiqués ici sont les prix de vente TTC conseillés par le fabricant, hors éco participation. Les distributeurs restant libres de fixer leurs prix de revente aux consommateurs.

Schémas :

CM836GPB6
CM676GBS1
CM633GBS1

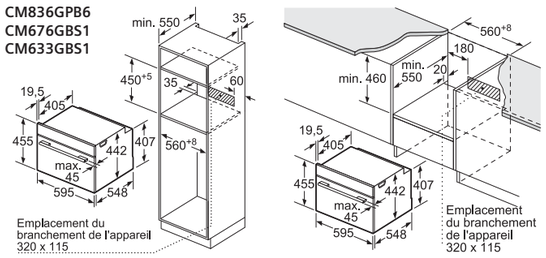

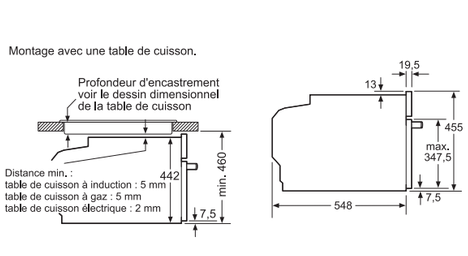

Toutes les dimensions sont en millimètres.



CM633GBS1 - noir inox 1299,99 €*
iQ700

varioSpeed · softMove · Made in Germany

Nettoyage
- Émail lisse

Design
- Ecran TFT interactif 2,8", avec texte clair
- Monobouton central

Type de four/Modes de cuisson
- Volume : 45 l
- 6 modes de cuisson : air pulsé 4D, gril grande surface, gril petite surface, gril air pulsé, préchauffage, hotAir doux
- **Fonction varioSpeed** avec puissance maximale : 1000 W ; 5 puissances micro-ondes (90 W, 180 W, 360 W, 600 W, 1000 W) avec Système Innowave avec la technologie "Inverter"
- 14 programmes automatiques

Confort/Sécurité
- Porte abattante, système softMove : ouverture et fermeture douces assistées
- Préconisation de température
- Affichage de la température
- Contrôle optique de la montée en température
- Préchauffage Booster
- Eclairage LED
- Sécurité enfants
- Ventilateur de refroidissement

Données techniques
- Câble de raccordement : 1,20 m
- Puissance totale de raccordement : 3,65 kW

Accessoires inclus
- 1 x grille combinée
- 1 x lèchefrite



CM585AGS0 - noir inox 899,99 €*
iQ500

lightControl

Design
- Ecran LCD
- **lightControl : bouton rétroéclairé**
- Cavité Acier inox

Caractéristiques principales
- Volume : 44 l
- 4 modes de cuisson : Micro-ondes , gril air pulsé, gril grande surface, maintien au chaud
- Réglage de la température : 40 °C - 230 °C
- 5 Puissances micro-ondes : 90 W, 180 W, 360 W, 600 W, 900 W
- Puissance du gril et du Micro ondes 90 W, 180 W, 360 W, 600 W combinable
- 4 programmes de décongélation et 3 de cuisson avec fonction micro-ondes, 8 programmes avec fonction combiné
- Gril de 1,75 kW
- 15 programmes automatiques

Confort/Sécurité
- Horloge électronique, écran blanc
- Chauffage rapide
- Eclairage LED
- Sécurité enfants
- Ventilateur de refroidissement

Données techniques
- Câble de raccordement : 1,80 m
- Puissance totale de raccordement : 3,35 kW
- Tension nominale : 220 - 230 V

Accessoire inclus
- 1 x grille



CB675GBS3 - noir inox 959,99 €*
iQ700

A+ · coolStart · softMove · Porte froide · Made in Germany

Nettoyage
- Pyrolyse

Design
- Ecran TFT interactif 2,8", avec texte clair
- Monobouton central

Type de four/Modes de cuisson
- Volume : 47 l
- 13 modes de cuisson : air pulsé 4D, convection naturelle, convection naturelle Eco, chaleur de voûte et de sole, gril grande surface, gril petite surface, gril air pulsé, maintien au chaud, cuisson basse température, préchauffage, position pizza, hotAir doux, **coolStart (pour les surgelés)**
- Réglage de température : 30 °C - 300 °C
- Température de porte 30 °C
- 10 programmes automatiques

Confort/Sécurité
- Préconisation de température
- Affichage de la température
- Contrôle optique de la montée en température
- Porte abattante, système softMove : ouverture et fermeture douces assistées
- Préchauffage Booster
- Éclairage halogène
- Sécurité enfants
- Coupure automatique du four
- Indicateur de chaleur résiduelle
- Ventilateur de refroidissement

Données techniques
- Classe d'efficacité énergétique (selon norme EU 65/2014) : A+ sur une échelle allant de A+++ à D
- Câble de raccordement : 1,50 m
- Puissance totale de raccordement : 2,99 kW

Accessoires inclus
- 1 x grille
- 1 x lèchefrite

Voir schémas page 39

*Les prix indiqués ici sont les prix de vente TTC conseillés par le fabricant, hors éco participation. Les distributeurs restant libres de fixer leurs prix de revente aux consommateurs.

Schémas :

CP565AGS0

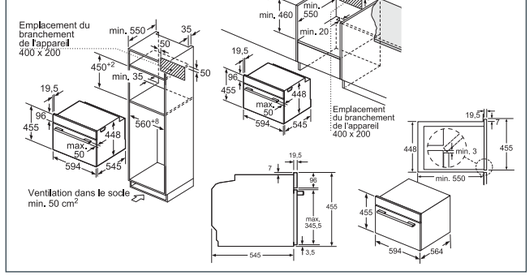

CM585AGS0

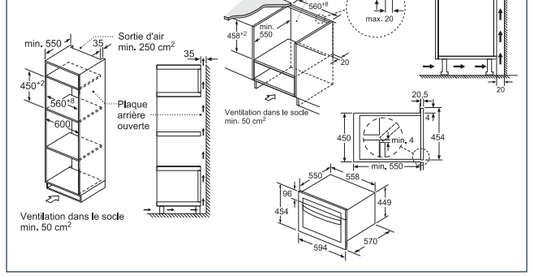

Toutes les dimensions sont en millimètres.

Schémas :

BE634LGS1
BF634LG.1

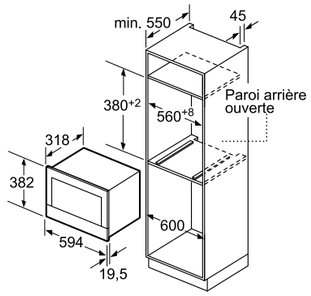

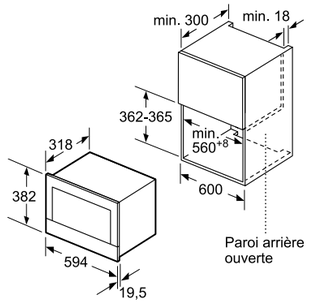

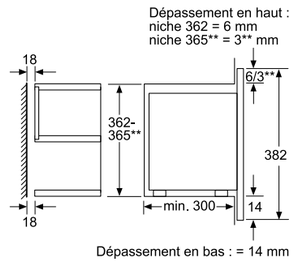

Toutes les dimensions sont en millimètres.



BE634LGS1 - noir inox **799,99 €***
iQ700

touchControl

Caractéristiques principales
- Programmateur électronique de 90 min à affichage digital
- 5 puissances micro-ondes : 900 W, 600 W, 360 W, 180 W, 90 W
- Gril à quartz 1300 W
- Système Innowave avec la technologie "Inverter" (plateau rectangulaire)
- Volume : 21 l

Confort/Sécurité
- **Commandes par touchControl**
- Ecran TFT tactile 2,8", avec texte clair
- Cavité intérieure en inox
- Charnières à gauche
- Eclairage LED
- 10 programmes automatiques

Données techniques
- Câble de raccordement : 1,50 m
- Puissance totale de raccordement : 1,99 kW

Accessoires inclus
- 1 x grille
- 1 x lèchefrite en verre

studioLine



BF834RGB1 - Charnière à droite **779,99 €***
BF834LGB1 - Charnière à gauche **779,99 €***
iQ700

touchControl

Caractéristiques principales
- Puissance max : 900 W - 5 puissances micro-ondes (90 W, 180 W, 360 W, 600 W, 900 W) avec Système Innowave avec la technologie "Inverter"
- Volume : 21 l

Confort/Sécurité
- Design blackSteel
- Ecran TFT interactif 2,8", avec texte clair
- **Commandes par touchControl**
- Eclairage LED
- Charnières à gauche
- 7 programmes automatiques

Données techniques
- Câble de raccordement : 1,50 m
- Puissance totale de raccordement : 1,22 kW

Soumis à la signature d'un contrat de distribution sélective

*Les prix indiqués ici sont les prix de vente TTC conseillés par le fabricant, hors éco participation. Les distributeurs restant libres de fixer leurs prix de revente aux consommateurs.



BF634LGS1 - noir inox **779,99 €***
BF634LGW1 - blanc **779,99 €***
iQ700

touchControl

Caractéristiques principales
- Programmateur électronique de 90 min à affichage digital
- 5 puissances micro-ondes : 900 W, 600 W, 360 W, 180 W, 90 W
- Système Innowave avec la technologie "Inverter" (plateau rectangulaire)
- Volume : 21 l

Confort/Sécurité
- **Commandes par touchControl**
- Ecran TFT tactile 2,8", avec texte clair
- Cavité intérieure en inox
- Charnières à gauche
- Eclairage LED
- 7 programmes automatiques

Données techniques
- Câble de raccordement : 1,50 m
- Puissance totale de raccordement : 1,22 kW

Existe aussi en blanc



Sélection cuisiniste



BE555LMS0 - noir inox **459,99 €***
iQ500

Caractéristiques principales
- 5 Puissances micro-ondes : 90 W, 180 W, 360 W, 600 W, 900 W
- Gril de 1,2 kW
- Volume : 25 l
- Les modes de cuisson micro-ondes et gril peuvent être utilisés séparément ou combinés

Confort/Sécurité
- **Commandes par touchControl, Slider**
- Horloge électronique, écran blanc
- Cavité Acier inox
- Charnières à gauche
- Plateau tournant en verre : 31,5 cm
- Fonction mémoire (1 position)
- Eclairage LED
- Coupure automatique du four
- Interrupteur au contact de la porte
- 8 programmes automatiques

Données techniques
- Câble de raccordement : 1,30 m
- Puissance totale de raccordement : 1,45 kW
- Tension nominale : 220 - 230 V

Accessoires inclus
- 1 x grille
- 1 x plateau tournant

Conditions particulières de vente cuisinistes[1]

*Les prix indiqués ici sont les prix de vente TTC conseillés par le fabricant, hors éco participation. Les distributeurs restant libres de fixer leurs prix de revente aux consommateurs.

Schémas :

BF834.GB1

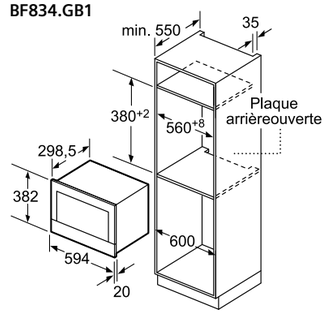

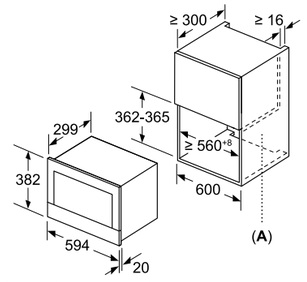

A : paroi arrière ouverte

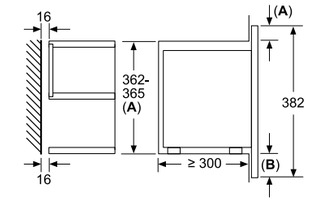

A: Überstand oben:
Nische 362: 6 mm
Nische 365: 3 mm
B: Überstand unten: 14 mm

BE555LMS0
BF555LM.0
BF550LMR0

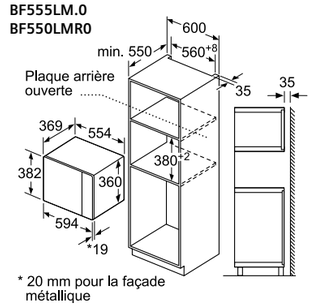

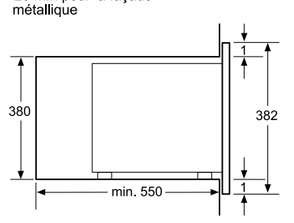

Toutes les dimensions sont en millimètres.

[1] La commercialisation des produits « Sélection cuisiniste » est soumise à conditions. Ils ne sont distribués que par des partenaires cuisinistes réalisant au moins 80% de leur chiffre d'affaires en électroménager dans le cadre de la vente de meubles de cuisine.

HandiCaPZéro

studioLine



BF555LMS0 - noir inox **419,99 €***
BF555LMW0 - blanc **419,99 €***
iQ500

touchControl

Caractéristiques principales
- Puissance max : 900 W ; 5 puissances du micro-ondes : 90 W, 180 W, 360 W, 600 W, 900 W
- Volume : 25 l
- Horloge électronique, écran blanc

Confort/Sécurité
- **Commandes par touchControl**
- Cavité acier inox
- Charnières à gauche
- Plateau tournant en verre : 31,5 cm
- Fonction mémoire (1 position)
- Eclairage LED
- Coupure automatique du four
- 7 programmes automatiques

Données techniques
- Câble de raccordement : 1,30 m
- Puissance totale de raccordement : 1,45 kW
- Tension nominale : 220 - 230 V

Accessoire inclus
- 1 x plateau tournant

Existe aussi en blanc





BF425LMB0 - noir inox **379,99 €***
iQ500

Caractéristiques principales
- Design blackSteel
- 5 Puissances micro-ondes : 90 W, 180 W, 360 W, 600 W, 800 W
- Volume : 20 l
- Horloge électronique
- Display LED

Confort/Sécurité
- **Commandes par touchControl, Slider**
- Cavité Acier inox
- Charnières à gauche
- Plateau tournant en verre : 25,5 cm
- Fonction mémoire (1 position)
- Eclairage LED
- Coupure automatique du four
- Interrupteur au contact de la porte
- Ouverture de la porte électronique
- 7 programmes automatiques : 4 décongélation et 3 en fonction micro ondes

Données techniques
- Câble de raccordement : 1,30 m
- Puissance totale de raccordement : 1,27 kW
- Tension nominale : 220 - 230 V

Accessoire inclus
- 1 x plateau tournant

Soumis à la signature d'un contrat de distribution sélective



BF550LMR0 - noir inox **359,99 €***
iQ300

Caractéristiques principales
- Puissance max : 900 W ; 5 puissances du micro-ondes : 90 W, 180 W, 360 W, 600 W, 900 W
- Volume : 25 l

Confort/Sécurité
- Cavité Acier inox
- Charnières à gauche
- Plateau tournant en verre : 31,5 cm
- Eclairage intérieur
- Coupure automatique du four

Données techniques
- Câble de raccordement : 1,30 m
- Puissance totale de raccordement : 1,45 kW
- Tension nominale : 220 - 230 V

Accessoire inclus
- 1 x plateau tournant

Voir schémas page 43

Voir schémas page 43

*Les prix indiqués ici sont les prix de vente TTC conseillés par le fabricant, hors éco participation. Les distributeurs restant libres de fixer leurs prix de revente aux consommateurs.



HF24G541 - inox **309,99 €***
iQ300

Caractéristiques principales
- 5 puissances micro-ondes : 90 W, 180 W, 360 W, 600 W, 900 W
- Puissance du gril et du micro-ondes 90 W, 180 W, 360 W combinable
- Les modes de cuisson micro-ondes et gril peuvent être utilisés séparément ou combinés
- Gril de 1,2 kW

Confort/Sécurité
- Monobouton central, Bouton escamotable
- Cavité Acier inox
- Charnières à gauche
- Plateau tournant en verre : 31,5 cm
- Display LED
- Eclairage intérieur
- 8 programmes automatiques : 4 décongélation et 3 micro-ondes, 1 programme en combiné

Données techniques
- Câble de raccordement avec fiche 1,30 m
- Puissance totale de raccordement : 1,45 kW



HF15G541 - inox **249,99 €***
iQ100

Caractéristiques principales
- 5 puissances micro-ondes : 90 W, 180 W, 360 W, 600 W, 800 W
- Puissance du gril et du micro-ondes 90 W, 180 W, 360 W combinable
- Les modes de cuisson micro-ondes et gril peuvent être utilisés séparément ou combinés
- Gril de 1 kW
- Volume 17 l

Confort/Sécurité
- Monobouton central, Bouton escamotable
- Cavité Acier inox
- Charnières à gauche
- Plateau tournant en verre : 24,5 cm
- Display LED
- Eclairage intérieur
- 8 programmes automatiques : 4 décongélation et 3 micro-ondes, 1 programme en combiné

Données techniques
- Câble de raccordement avec fiche 1,00 m
- Puissance de raccordement : 1,27 kW

Accessoire inclus
- 1 x grille

*Les prix indiqués ici sont les prix de vente TTC conseillés par le fabricant, hors éco participation. Les distributeurs restant libres de fixer leurs prix de revente aux consommateurs.

Schémas :

BF425LMB0

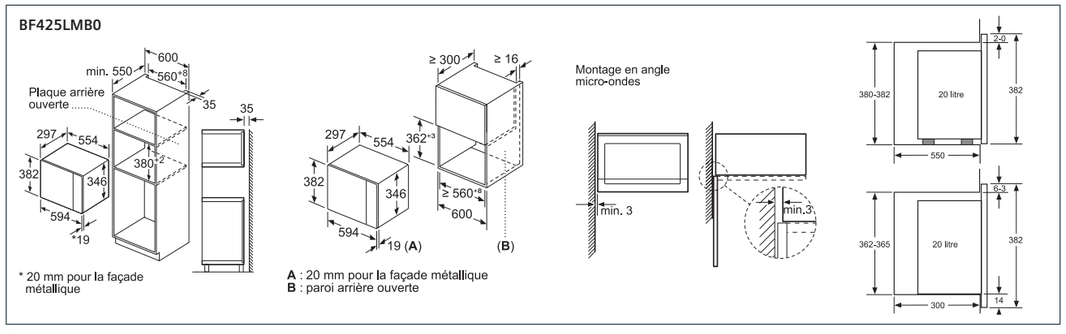

Toutes les dimensions sont en millimètres.

Un concentré d’innovations et d’élégance au service du goût.

Les machines à expresso tout automatiques.



Le système iAroma de Siemens. Des innovations, combinées pour un café à la saveur parfaite.

Cinq éléments sont nécessaires pour extraire tous les arômes et préparer un excellent café : la température d'extraction parfaite, la quantité d'eau exacte, la quantité de café adéquate, la durée et la pression d'extraction ainsi que la mouture précise.
Le système iAroma de Siemens combine capteurs et technologie pour atteindre à la perfection ces 5 éléments et pour le plus grand plaisir des amateurs de café, parmi lesquels ces 4 composants essentiels :



Broyeur en céramique.
Le broyeur en céramique efficace, durable et silencieux, il transforme chaque grain en une mouture à café parfaite. Adapté à tout type de grains, il crée la base idéale pour une saveur de café exceptionnelle.



Pompe à eau.
Bien sûr, l'eau est essentielle pour un bon café - en particulier la pression de l'eau nécessaire pour développer tout l'arôme. C'est pourquoi la pompe à eau intelligente garantit à tout moment une pression optimale.



L'Intelligent Heating System.
La température optimale pour extraire tout l'arôme de chaque grain est de 90-95°C, une température garantie par le chauffe-eau intelligent. Il garantit des résultats parfaits et rapides grâce à des capteurs de température innovants et une technologie sophistiquée.



Unité de percolation.
C'est le cœur du système iAroma. L'unité de percolation de haute qualité réunit tous les éléments et grâce à une coordination précise de différents facteurs, l'eau, la chaleur et le café moulu sont transformés à la perfection en la boisson de votre choix.

Machines à expresso | Les bonnes raisons de choisir Siemens

Des technologies de pointe pour une expérience hors du commun.

Écran TFT*
L'écran TFT offre une meilleure lisibilité et un plus grand confort d'utilisation. Faire un double expresso ou préparer un café devient une expérience unique.

Fonction oneTouch DoubleCup*
Qu'il s'agisse d'un expresso ou d'un cappuccino, toutes les boissons sont préparées sur simple pression d'un bouton, et jusqu'à deux tasses en même temps avec la fonction oneTouch DoubleCup.

aromaDouble Shot
Grâce à l'aromaDouble Shot, deux processus de broyage et de percolation garantissent en permanence un café extra fort à l'arôme parfait. Plus d'arrière-goût désagréable : en utilisant moins d'eau et un temps d'extraction plus court, le café libère moins de substances amères afin qu'il ne reste que le meilleur.

Régler la mouture des grains de café est possible avec les machines à café Siemens. La finesse de mouture peut avoir un effet considérable sur l'arôme et l'intensité d'une tasse de café. Une mouture fraîche combinée aux filtres à eau Brita garantit les arômes et prolonge la durée de vie de l'appareil pour une dégustation exceptionnelle.



Pour devenir un vrai barista : modèle EQ.9 Plus connect

- **Le mode Barista** qui permet de régler au plus juste les boissons : intensité, température, ratio lait/café pour chaque boisson lactée, niveaux de pré-infusion, longueur de café en tasse.
- **Jusqu'à 10 profils utilisateurs** pour enregistrer ses préférences et les retrouver à chaque utilisation.
- **Fonction cafetière.**

Des machines silencieuses.
Rien de plus plaisant que de préparer un bon café dans le calme. Les machines à expresso Siemens sont conçues et fabriquées avec des éléments et matériaux de qualité, limitant un maximum le bruit et les vibrations comme le broyeur en céramique ou le joint silicone sur le bac à grain.*

* Selon modèles.



Machines tout automatiques Home Connect.

Prendre le contrôle à distance, créer des playlists café et tester des recettes du monde entier.

Téléchargez et installez l'application Home Connect

Home Connect

Assistants vocaux

JUST ASK alexa

fonctionne avec Hey Google

Nouveau

Assistants vocaux
« Alexa, demande à ma machine à café de me faire un grand expresso fort. »

« Hey Google, ma machine à café est-elle allumée ? »

Grâce à Home Connect et aux assistants vocaux, il est notamment possible d'allumer sa machine à café et de choisir son café préféré juste avec la voix.

coffeeWorld
À la découverte de nouvelles saveurs venues d'ailleurs : un Garoto Portugais ? Un FlatWhite Australien ? Laissez-vous séduire par une large variété de cafés. 18 boissons provenant de 10 pays différents, uniquement disponibles sur l'application.

coffeePlaylist
La coffeePlaylist permet de réaliser plusieurs boissons les unes à la suite des autres. Plus d'oubli, chaque boisson est réalisée au goût de chaque invité.

Recettes
L'application Home Connect fournit une large sélection de recettes avec une délicieuse touche de café : boissons, desserts et recettes salées.

L'application Home Connect offre également de multiples informations pour enrichir sa culture café.

Assistance à distance
En cas de problème technique, l'utilisateur peut autoriser l'accès à distance de son appareil au Service Technique.

Home Connect

studioLine



CT836LEB6 - blackSteel **1999,99 €***
Home Connect - iQ700

intelligent Heating System | oneTouch Function

Design
- Ecran TFT avec menu interactif

Caractéristiques principales
- Intelligent Heating System exclusif de Siemens : température d'infusion idéale et constante, ne chauffe que la quantité d'eau nécessaire pour vous garantir un expresso de grande qualité
- Système d'extraction d'arôme : AromaPressureSystem
- Préparation en une touche : ristretto, expresso, expresso macchiato, café crème, cappuccino, latte macchiato, café au lait
- oneTouch double cup : préparation simultanée de deux boissons en une seule touche
- Fonction double arôme : café "très fort" et "très très fort", percolation en 2 temps pour un café serré sans goût amer
- Température du café réglable
- MyCoffee : Possibilité de programmer jusqu'à 8 boissons favorites
- Hauteur d'écoulement réglable : possibilité d'utiliser des verres jusqu'à 150 mm de haut
- Système de pré-alerte avant que les réservoirs de grains et d'eau ne soient vides
- Emulsion du lait, lait chaud, eau chaude disponibles séparément
- Indication du nombre de préparations restantes avant que l'appareil doive être détartré et/ou nettoyé
- Nettoyage automatique des tuyaux de lait après chaque préparation d'une boisson lactée

Confort/Sécurité
- Eclairage des touches et de la sortie du café
- Réduction du temps de préchauffage
- Programme automatique de nettoyage et détartrage
- Sécurité enfants : verrouillage de l'appareil de montage

Données techniques
- Réservoir d'eau amovible 2,4 litres
- Pompe à eau avec 19 bars de pression
- Réservoir supplémentaire pour le café moulu
- Chambre de percolation amovible
- Nettoyage "singlePortion" : nettoyage automatique des conduits de l'appareil après chaque préparation, hygiène parfaite et un maximum d'arômes
- Rinçage automatique au démarrage et à l'arrêt de la machine
- Bac de récupération pour les gouttes et réservoir de marc de café amovibles
- Les réservoirs d'eau, de lait et à grains sont rangés derrière la porte
- Réservoir à grains avec couvercle pour préserver les arômes : 300g
- Puissance : 1100 W
- Réservoir de lait fermable et isolé 0,5 L

Accessoires inclus
- 1 x filtre à eau
- 1 x cuillère pour doser le café moulu
- 1 x bande test
- 1 x vis

Home Connect



CT636LES6 - noir inox **1899,99 €***
Home Connect - iQ700

intelligent Heating System | oneTouch Function

Design
- Ecran TFT avec menu interactif

Caractéristiques principales
- Intelligent Heating System exclusif de Siemens : température d'infusion idéale et constante, ne chauffe que la quantité d'eau nécessaire pour vous garantir un expresso de grande qualité
- Système d'extraction d'arôme : AromaPressureSystem
- Préparation en une touche : ristretto, expresso, expresso macchiato, café crème, cappuccino, latte macchiato, café au lait
- oneTouch double cup : préparation simultanée de deux boissons en une seule touche
- Fonction double arôme : café "très fort" et "très très fort", percolation en 2 temps pour un café serré sans goût amer
- Température du café réglable
- MyCoffee : Possibilité de programmer jusqu'à 8 boissons favorites
- Hauteur d'écoulement réglable : possibilité d'utiliser des verres jusqu'à 150 mm de haut
- Système de pré-alerte avant que les réservoirs de grains et d'eau ne soient vides
- Emulsion du lait, lait chaud, eau chaude disponibles séparément
- Indication du nombre de préparations restantes avant que l'appareil doive être détartré et/ou nettoyé
- Nettoyage automatique des tuyaux de lait après chaque préparation d'une boisson lactée

Confort/Sécurité
- Eclairage des touches et de la sortie du café
- Réduction du temps de préchauffage
- Programme automatique de nettoyage et détartrage
- Sécurité enfants : verrouillage de l'appareil de montage

Données techniques
- Réservoir d'eau amovible 2,4 litres
- Pompe à eau avec 19 bars de pression
- Réservoir supplémentaire pour le café moulu
- Chambre de percolation amovible
- Nettoyage „singlePortion" : nettoyage automatique des conduits de l'appareil après chaque préparation, hygiène parfaite et un maximum d'arômes
- Rinçage automatique au démarrage et à l'arrêt de la machine
- Bac de récupération pour les gouttes et réservoir de marc de café amovibles
- Les réservoirs d'eau, de lait et à grains sont rangés derrière la porte
- Réservoir à grains avec couvercle pour préserver les arômes : 300g
- Puissance : 1100 W
- Réservoir de lait fermable et isolé 0,5 L

Accessoires inclus
- 1 x filtre à eau
- 1 x cuillère pour doser le café moulu
- 1 x bande test
- 1 x vis



Système d'ouverture latérale, permettant un accès en façade aux différents compartiments : réservoirs d'eau, de lait et de café. Un système prend en charge le nettoyage du lait après utilisation.

Schémas :

CT636LES6
CT836LEB6

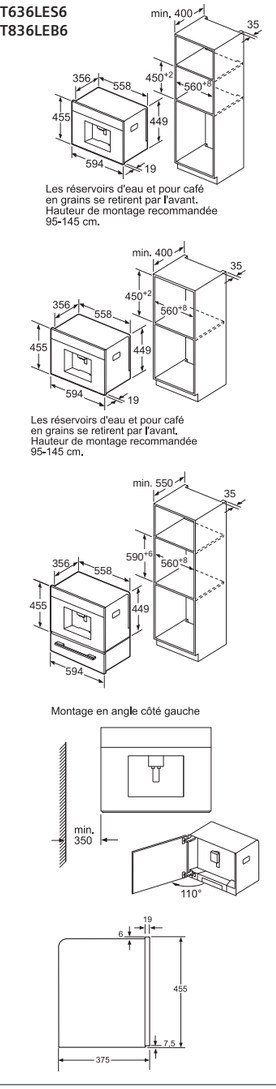

Toutes les dimensions sont en millimètres.

*Les prix indiqués ici sont les prix de vente TTC conseillés par le fabricant, hors éco participation. Les distributeurs restant libres de fixer leurs prix de revente aux consommateurs.

Soumis à la signature d'un contrat de distribution sélective

Home Connect



TI9553X1RW **2099,99 €***
EQ.9 plus connect - s500

Home Connect : contrôle à distance, playlists café et recettes du monde entier

Caractéristiques
- **iAroma System** : combinaison de 4 technologies pour des résultats parfaits en tasse
- **Mode Barista** : personnaliser ses boissons pour des nuances de goût plus subtiles et individuelles
- Boissons ajustables : température, volume, finesse de mouture, ration lait/café
- 14 recettes préparées en une touche : Ristretto, Expresso, Expresso Macchiato, Café crème, Cappuccino, Latte Macchiato, Café au lait. Possibilité de préparer deux boissons simultanément
- aromaDouble Shot : double la quantité de café pour la même quantité d'eau. Percolation en 2 temps pour un café serré sans amertume
- **Chauffe Tasse actif** pour assurer une crème ferme et onctueuse (limite les chocs thermiques)

Confort
- Ecran TFT couleur, menus intuitifs
- Bac à grain (290 g) avec couvercle teinté et joint silicone
- Sélecteur de finesse de mouture (multi-niveaux)
- Hauteur de buse ajustable jusque 15 cm
- Réservoir d'eau amovible 2,3 litres
- Jusqu'à 10 profils d'utilisateurs personnalisables

Performance
- Broyeur en céramique : matériau durable, qui assure une préparation très silencieuse
- Pompe à eau avec 19 bars de pression
- Trappe pour le café moulu

Hygiène
- Rinçage automatique au démarrage et à l'arrêt de la machine
- autoMilk Clean : des arômes justes grâce au rinçage vapeur automatique des conduits de lait
- Calc'nClean Program : indication du nombre de boissons restantes avant que l'appareil ne soit programmé pour être nettoyé et/ou détartré
- Unité de percolation amovible
- Eléments compatibles lave-vaisselle (Buse à lait, bac de récupération et réservoir pour marc à café)

Divers
- Eclairage des touches et de la sortie du café
- Sécurité enfants : verrouillage de l'appareil
- Puissance : 1500 Watts
- Câble de raccordement : 1 m

Accessoires inclus
- 1 x filtre à eau Brita : garantit les arômes et prolonge la durée de vie de l'appareil
- 1 x cuillère pour doser le café moulu
- 1 x bande test



TE655203RW **1249,99 €***
EQ.6 plus - s500

Caractéristiques
- **iAroma System** : combinaison de 4 technologies pour des résultats parfaits en tasse
- 12 recettes préparées en une touche : Ristretto, Expresso, Expresso Macchiato, Café crème, Cappuccino, Latte Macchiato, Café au lait. Possibilité de préparer deux boissons simultanément
- aromaDouble Shot : double la quantité de café pour la même quantité d'eau. Percolation en 2 temps pour un café serré sans amertume
- Température du café réglable

Confort
- Réservoir à grains avec couvercle pour préserver les arômes : 300 g
- Grâce au grand écran, visualisation, en un coup d'oeil, de l'ensemble des variétés de cafés et de boissons lactées
- Sélecteur de finesse de mouture (multi-niveaux)
- Ratio entre le lait et le café ajustable pour toutes les boissons lactées
- Hauteur de buse ajustable jusque 15 cm
- Réservoir d'eau amovible 1,7 litres
- Pour les boissons lactées, possibilité d'utiliser le réservoir à lait fourni ou un autre récipient

Performance
- Broyeur en céramique : matériau durable, qui assure une préparation très silencieuse
- Emulsion du lait, lait chaud, eau chaude disponibles séparément
- Réduction du temps de préchauffage
- Pompe à eau avec 19 bars de pression
- Réservoir supplémentaire pour le café moulu
- Arrêt automatique après un temps défini : zéro consommation d'énergie

Hygiène
- Rinçage automatique au démarrage et à l'arrêt de la machine
- autoMilk Clean : des arômes justes grâce au rinçage vapeur automatique des conduits
- Calc'nClean Program : indication du nombre de boissons restantes avant que l'appareil ne soit programmé pour être nettoyé et/ou détartré
- Unité de percolation amovible
- Eléments compatibles lave-vaisselle (Buse à lait, bac de récupération et réservoir pour marc à café)

Divers
- Eclairage des touches
- Sécurité enfants : verrouillage de l'appareil
- Puissance : 1500 Watts
- Câble de raccordement : 1 m

Accessoires inclus
- 1 x filtre à eau Brita : garantit les arômes et prolonge la durée de vie de l'appareil
- 1 x cuillère pour doser le café moulu
- 1 x bande test



Nouveau

TQ505R09 **999,99 €***
EQ.500 integral

Caractéristiques
- **iAroma System** : combinaison de 4 technologies pour des résultats parfaits en tasse
- 9 recettes préparées d'un geste : Expresso, Expresso Macchiato, Café crème,Cappuccino, Latte Macchiato. Rapide et pratique. Possibilité de préparer deux boissons simultanément
- Boissons chaudes additionnelles pour des moments exceptionnels : Americano, Flat White
- Aroma Double Shot : double la quantité de café pour la même quantité d'eau. Percolation en 2 temps pour un café serré sans amertume

Confort
- Sélection intuitive des boissons et des programmes avec l'écran TFT couleur et texte clair, **coffeeSelect**
- Bac à grain (270g) avec couvercle teinté pour préserver les grains de la lumière. Joint silicone pour les conserver au sec et pour plus de silence
- Sélecteur de finesse de mouture (multi-niveaux)
- Hauteur de buse ajustable jusque 14 cm
- Réservoir d'eau amovible 1,7 Litres
- Reservoir à lait amovible 0,7L

Performance
- Broyeur en céramique : matériau durable, qui assure une préparation très silencieuse. La céramique permet aussi de ne pas chauffer le grain et garantit des tasses parfaites jour après jour
- Rapidité de préchauffage d'eau : première tasse disponible en 40 secondes
- Pompe à eau avec 15 bars de pression
- Trappe pour le café moulu

Hygiène
- Rinçage automatique au démarrage et à l'arrêt de la machine
- autoMilk Clean : des arômes justes grâce au rinçage vapeur automatique des conduits, après chaque boisson lactée
- Calc'nClean Program : indication du nombre de boissons restantes avant que l'appareil ne soit programmé pour être nettoyé et/ou détartré (avec temps d'immobilisation)
- Unité de percolation amovible
- Eléments compatible lave-vaisselle (Buse à lait, bac de récupération et réservoir pour marc à café)
- Indicateur lorsque le bac de récupération du marc de café doit être vidé

Divers
- Eclairage des buses à café
- Sécurité enfants : verrouillage de l'appareil
- Puissance : 1500 Watts
- Câble de raccordement : 1 m
- Langue programmable

Accessoires inclus
- 1 x filtre à eau Brita : garantit les arômes et prolonge la durée de vie de l'appareil

*Les prix indiqués ici sont les prix de vente TTC conseillés par le fabricant, hors éco participation. Les distributeurs restant libres de fixer leurs prix de revente aux consommateurs.



TI351209RW **699,99 €***
EQ.300 - s100

Caractéristiques
- **iAroma System** : combinaison de 4 technologies pour des résultats parfaits en tasse
- 5 recettes préparées en une touche : Expresso, Café crème, Cappuccino, Latte Macchiato
- milkPerfect : mousseur à lait exclusif pour réussir ses préparations lactées en une seule manipulation

Confort
- **coffeeDirect** : une tasse de café d'une seule touche
- Bac à grain (250 g) avec couvercle teinté pour préserver les grains de la lumière.
- Sélecteur de finesse de mouture (multi-niveaux)
- Hauteur de buse ajustable jusque 13 cm
- Réservoir d'eau amovible 1,4 litres

Performance
- Broyeur à café en céramique "Ceram drive": ultra résistant et très silencieux
- Rapidité de préchauffage d'eau : première tasse disponible en 40 secondes
- Pompe à eau avec 15 bars de pression

Hygiène
- Rinçage automatique au démarrage et à l'arrêt de la machine
- Calc'nClean Program : indication du nombre de boissons restantes avant que l'appareil ne soit programmé pour être nettoyé et/ou détartré
- Unité de percolation amovible
- Eléments compatibles lave-vaisselle (Buse à lait, bac de récupération et réservoir pour marc à café)
- Indicateur lorsque le bac de récupération du marc de café doit être vidé

Divers
- Puissance : 1300 Watts
- Câble de raccordement : 1 m

Accessoires inclus
- 1 x bande test

*Les prix indiqués ici sont les prix de vente TTC conseillés par le fabricant, hors éco participation. Les distributeurs restant libres de fixer leurs prix de revente aux consommateurs.

Accessoires disponibles séparément :
- Pot à lait isotherme : TZ80009N
- Carafe à lait EQ.9 : TZ90009
- Adaptateur tuyau à lait pour gamme EQ.9 : TZ90008
- Pastilles de détartrage: TZ80001N
- Pastilles 2 en 1 (détartrage et nettoyant) : TZ80002N



Une machine bien entretenue, ce sont des arômes et des goûts parfaits à chaque café et une durée de vie améliorée.
Pour faciliter l'entretien, les machines Siemens disposent de :
- l'accès direct à l'unité de percolation lavable sous l'eau.
- Calc'nClean : un programme pour le nettoyage et le détartrage de l'appareil.
- autoMilk Clean : nettoyage automatique de la pompe à lait après chaque utilisation.
- éléments compatibles lave-vaisselle (buse à lait, bac de récupération et réservoir pour marc à café).

Comment utiliser et bien entretenir sa machine à café Siemens :

Tous les conseils en vidéo sur la chaine YouTube Siemens Home France.

Le meilleur du goût et de la flexibilité.

Les tables.



La table de cuisson nouvelle génération.



freeInduction Plus

freeInduction Plus* : la table sans limite.
Avec freeInduction Plus, il est possible de déplacer des casseroles de différentes tailles et formes sur l'ensemble de la table de cuisson, sans être contraint par des zones de cuisson prédéfinies.



flexInduction Plus

flexInduction Plus* : la table qui sait s'adapter.
Grâce à ses inducteurs additionnels situés au milieu de la table, si un plat est plus grand que la zone de cuisson, cette dernière s'agrandit automatiquement.



flexMotion

flexMotion* : partout à la bonne place.
flexMotion mémorise les réglages de puissance et de temps de tous les récipients.
Si ces derniers sont déplacés sur la table, les réglages sont transférés automatiquement sur la nouvelle zone de cuisson après confirmation.



powerMove Plus

powerMove Plus* : une température qui bouge avec la casserole.
powerMove Plus permet un réglage de puissance facile et pratique grâce à des réglages pré-enregistrés et adaptés aux étapes de la cuisson. De la cuisson à haute température à l'avant jusqu'au maintien au chaud des plats à l'arrière en passant par une température idéale pour la cuisson, chaque zone est activée en déplaçant l'ustensile de cuisson sur la zone flexible.

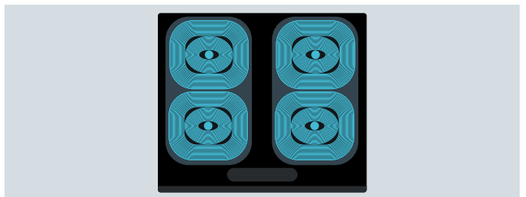

combiInduction

Inducteurs combiInduction.
De forme carrée, ils détectent les ustensiles à partir de 9 cm.
La zone de contact avec les récipients est ainsi plus étendue et la surface de cuisson plus importante. Deux foyers de 18 ou 21 cm, selon les modèles, peuvent être utilisés indépendamment ou combinés pour former une plus grande zone de cuisson avec la touche combiZone.

*Selon modèle.

Tables | Les bonnes raisons de choisir Siemens



Amélioration de la puissance des tables et du powerBoost.*
Les tables flexInduction Plus, flexInduction et combiInduction ont une puissance de 7400 W.
La fonction powerBoost augmente la puissance du foyer à 3,7 kW pendant 10 minutes, pour une montée en température toujours plus rapide.



panBoost

panBoost* : pour saisir sans risque de surcuisson.
Idéale pour préchauffer les poêles, la fonction panBoost permet d'augmenter la puissance de cuisson pendant une durée de 30 secondes. La table se positionne ensuite automatiquement en position 9. Des temps de cuisson réduits et un revêtement préservé.



fryingSensor Plus

fryingSensor Plus* : plus rien ne brûle.
Après sélection des réglages, les capteurs situés dans la table de cuisson mesurent la température de la poêle et, une fois celle-ci atteinte, un signal est émis pour disposer les aliments dans la poêle et la chaleur est maintenue pendant toute la cuisson.



1 — Très faible

Préparation et préservation de sauces, légumes à la vapeur et cuisson d'aliments à l'huile d'olive extra vierge, au beurre ou à la margarine.



2 — Faible

Cuisson d'aliments à l'huile d'olive extra vierge, au beurre ou à la margarine, par ex. omelettes.



3 — Moyen - faible

Cuisson du poisson et d'aliments épais, par ex. boulettes de viande et saucisses.



4 — Moyen - élevé

Cuisson de steaks, médium ou bien cuits, d'aliments surgelés, panés et fins, par ex. escalopes, ragoûts et légumes frais.



5 — Élevée

Cuisson d'aliments à température élevée, par ex. steaks saignants, beignets de pomme de terre, pommes de terre sautées.

*Selon modèle.



Tables | Les bonnes raisons de choisir Siemens

Une alliance parfaite entre design et confort d'utilisation.

Bandeaux de commande des tables Siemens : innovants et faciles à utiliser.





activeLight

activeLight* : cuisiner n'a jamais été aussi intuitif.
Pendant la cuisson, d'élégantes barres lumineuses bleues indiquent les zones de chauffe et les réglages sélectionnés.

TFT-Touchdisplay

L'écran TFT tactile* : l'innovation au bout du doigt.
L'écran couleur de la table de cuisson à induction iQ700 offre des informations claires et un fonctionnement 100 % intuitif. Avec le cookingAssist, la table se transforme en véritable assistant culinaire et aide à réaliser de nombreuses recettes.





Dual lightSlider

dual lightSlider.*
Le bandeau de commande rétro-éclairé dual lightSlider permet, très facilement, de sélectionner et de réunir les zones de cuisson grâce à une interface bien pensée et totalement invisible lorsque la table est éteinte.

touchSlider

touchSlider.*
Se manipulant du bout des doigts, le touchSlider indique les différents niveaux de chauffe. A la fin de la cuisson, la table peut afficher la consommation d'électricité qui vient d'être effectuée.



touchControl

touchControl.*
Ce bandeau de commande permet de contrôler très précisément chacun des quatre foyers. Il suffit de sélectionner la zone choisie et d'appuyer légèrement sur le + ou – pour arriver à la température souhaitée.

Test des récipients*
Cette fonction permet de vérifier en 10 secondes si le récipient est compatible avec la table ainsi que sa rapidité de chauffe. Le résultat est une valeur de référence et dépend des propriétés de l'ustensile et du foyer utilisé.

*Selon modèle.

cookConnect et Home Connect. La table contrôle maintenant la hotte.





cookConnect system

cookConnect system* : la table pilote aussi la hotte.
Le Wi-Fi intégré dans la hotte et la table permet aux deux appareils de communiquer ensemble. La puissance de la hotte, ainsi que son éclairage peuvent être pilotés à partir du bandeau de commande de la table de cuisson. Et grâce à la fonction climate-Control, activable depuis la table de cuisson, la hotte s'ajuste automatiquement en fonction des vapeurs et odeurs détectées.

Les tables Home Connect sont compatibles avec les hottes suivantes : LD88WMM66, LR99CQS20, LR26CBS20, LR96CAQ50, LR97CAQ20, LC97FVW60,LC91KWW60, LC98KLV60, LC91BUV50.

Home Connect

L'application Home Connect.*
Home Connect permet de contrôler ses appareils à distance : gestion de la puissance et enclenchement de la sécurité enfants pour la table et réglage de la puissance et de l'éclairage pour la hotte.

Un guide d'utilisation numérique, inclus dans l'application, explique aussi les fonctions des appareils : informations détaillées, aide à l'utilisation des différents programmes, tutoriels. Et grâce à la fonction cookingAssist des tables de cuisson, de nombreuses recettes et conseils de cuisson permettent de toujours réussir ses plats.

Disponible en téléchargement sur

Téléchargez sur l'App Store

DISPONIBLE SUR Google Play

*Selon modèle.

Tables | Les bonnes raisons de choisir Siemens



inductionAir Plus : les tables aspirantes toujours plus discrètes.

Un design parfait jusqu'aux moindres détails.
Avec leur design épuré et un module d'aspiration affleurant, il est possible de cuisiner sans contrainte d'espace. Les filtres à graisse ont eux aussi été repensés : totalement intégrés à la table, ils offrent une surface de cuisson plus large et leur couleur noire les rend encore plus discrets.

Home Connect

Les tables de 80 cm peuvent s'utiliser avec l'application Home Connect pour faciliter leur usage (réglages, gestion des filtres, notifications et conseils d'entretien).

flexInduction

Équipées de 2 zones flexInduction*, il est possible de connecter les zones pour cuisiner dans des plats de tailles et formes variées.

fryingSensor Plus

Grâce à la fonction fryingSensor Plus*, la table mesure la température des poêles et maintient cette chaleur constante pendant toute la cuisson.

powerMove Plus

Cuisiner comme un chef est possible avec la fonction powerMove Plus.* Des réglages pré-enregistrés dans la table permettent de passer de la cuisson à haute température jusqu'au maintien au chaud des plats simplement en déplaçant le récipient de l'avant vers l'arrière de la zone flexible.

climate Control Sensor

Le climateControl* intégré dans la hotte ajuste automatiquement la puissance de la hotte pour aspirer dès leur apparition toutes les odeurs indésirables et les particules de graisse.

iQdrive

Grâce à leur moteur à induction iQdrive, ces tables aspirantes sont aussi puissantes que silencieuses.

10 ans Garantie moteur iQdrive

Leur moteur iQdrive est garanti 10 ans. La garantie ne concerne que la pièce moteur et doit être activée par le consommateur sur le site Siemens. Toutes les conditions d'application de la garantie sont disponibles sur : **siemens-home.bsh-group.fr/garantie10ans.**



Un filtre à graisse facile à détacher et à nettoyer et un réservoir de liquide lavable au lave-vaisselle.

- Toutes les parties du filtre à graisse sont facilement et directement accessibles par le dessus.
- 3 niveaux de sécurité en cas de débordement des liquides pour une meilleure protection et jusqu'à 2 litres de récupération possible.

*Selon modèle.

Un concept innovant, facile à installer et qui s'adapte à toutes les cuisines.
Inutile de choisir entre rangement et plaisir de cuisson. Les nouvelles tables inductionAir Plus bénéficient d'un design compact et la profondeur d'installation est de seulement 22,3 cm. En mode recyclage, l'air peut être évacué directement dans le vide sanitaire grâce à l'installation Plug&Play.

Les modèles de 80 cm s'intègrent dans un meuble standard de 80 cm sans découpe particulière.
En coupant légèrement les panneaux latéraux (environ 50 mm), l'installation de la table aspirante de 80 cm est aussi possible dans un meuble de 60 cm.

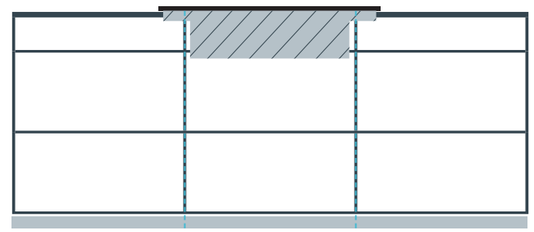

Une installation en mode recyclage ou en mode évacuation.

Configuration en recyclage | **Configuration en évacuation**

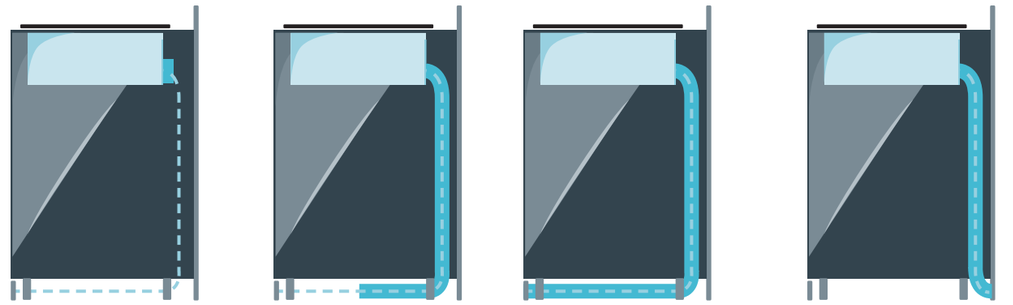

Sans raccordement | Partiellement raccordée | Complétement raccordée | Complétement raccordée

Kit de démarrage



4 filtres cleanAir — HZ9VRUD0

Système d'installation Plug&Play

Kit de démarrage



4 filtres cleanAir — HZ9VRPD0

Filtre acoustique



HZ9VEDU0

Conduits additionnels nécessaires (nous recommandons la marque Naber cf. p 220)

Nouveau

Gamme de gaines désormais fabriquées par BSH
à retrouver page 218.



studioLine

EX877LX67E **2699,99 €***

Tarif à partir d'avril 2021

inductionAir Plus studioLine - bords biseautés - iQ700

flexInduction · powerMove Plus · Dual lightSlider · fryingSensor Plus · 80 cm · 10 ans Garantie moteur iQdrive

Design
- Verre noir opaque deepBlack
- Affichage digital
- Commande dual lightSlider

Puissance
- 4 foyers induction dont 2 zones flexInduction
- Zones de cuisson : 1 zone 400 mm x 240 mm, 3,3 kW (powerBoost 3,7 kW) ou 2 zones 200 mm x 240 mm, 2,2 kW (powerBoost 3,7 kW) ; 1 zone 400 mm x 240 mm, 3,3 kW (powerBoost 3,7 kW) ou 2 zones 200 mm x 240 mm, 2,2 kW (powerBoost 3,7 kW)

Confort/Sécurité
- **Home Connect : contrôle à distance**
- **fryingSensor Plus** avec 5 niveaux de température
- Fonction reStart : en cas d'arrêt brutal de la table, mémorisation de la température initiale pendant 4 secondes
- Fonction quickStart : détection automatique des récipients sur la zone de cuisson
- **powerMove Plus** : 3 puissances prédéfinies
- Affichage de la consommation énergétique
- **flexMotion** : reconnaissance des déplacements des récipients
- Timer sur chaque foyer
- 17 positions de réglage
- powerBoost sur chaque foyer
- panBoost : booster spécial pour les poêles
- Témoin de chaleur résiduelle à 2 niveaux
- Fonction "maintien au chaud" pour tous les foyers
- Reconnaissance casserole
- Gestion de la fonction d'énergie
- Sécurité surchauffe
- Sécurité enfants
- Touche nettoyage : possibilité de bloquer le bandeau de commande pendant 20 secondes afin de nettoyer la table en cas de débordement

Aspiration intégrée
- Module d'aspiration entièrement affleurant avec support en vitrocéramique résistant à la chaleur et permettant une libre circulation des récipients
- Aspiration haute performance grâce au moteur iQdrive, moteur induction à basse consommation
- Débit d'air en évacuation selon la norme EN 61591 : fonctionnement normal : 500 m³/h position intensive : 622 m³/h
- Niveau sonore en évacuation selon la norme EN 60704-3 : fonctionnement normal : 69 dB re 1 pW position intensive 74 dB re 1 pW

Confort/Sécurité
- 17 niveaux de puissance et 2 intensifs (avec retour automatique)
  - Fonctionnement automatique lors de l'utilisation d'une zone de cuisson
  - Ajustement automatique de la puissance d'aspiration grâce au climateControl
  - Arrêt progressif de l'aspiration avec un faible niveau sonore
- Filtres à graisse inox haute performance 12 couches de filtration dont 1 noire
  - Accès pratique via poignée en vitrocéramique
  - Efficacité de filtration des graisses de 94%
  - Nettoyage facile : entièrement lavables au lave-vaisselle et résistants à la chaleur
  - Réservoir de sécurité en cas de débordement : 900 ml (1 x 200 ml accessible par le haut + 1 x 700 ml accessible par le bas)

Données techniques
- Consommation et efficacité énergétique selon la norme EU No 65/2014 :
  - Classe d'efficacité énergétique : B sur une échelle allant de A+++ à D
  - Consommation énergétique moyenne : 57 kWh/an
  - Classe d'efficacité filtre à graisse : B
- Câble de raccordement : 110 cm
- Puissance de raccordement 7400 W

Accessoires d'installation obligatoires
- **HZ9VRUD0** pour une installation en recyclage Plug&Play sans raccordement avec filtres cleanAir
- **HZ9VRPD0** pour une installation en recyclage partiellement ou complètement raccordée avec filtres cleanAir (gaines non fournies)
- **HZ9VEDU0** pour une installation en évacuation (gaines non fournies)

Prévoir en complément les gaines de raccordement. Retrouvez les gaines BSH et les conseils d'installation pages 218 et 219.

Soumis à la signature d'un contrat de distribution sélective



QUE CHOISIR TEST LABO COMPARATIF / JANVIER 2021 MEILLEUR CHOIX

EX875LX67E **2599,99 €***

Tarif à partir d'avril 2021

inductionAir Plus - bords biseautés - iQ700

flexInduction · powerMove Plus · Dual lightSlider · fryingSensor Plus · 80 cm · 10 ans Garantie moteur iQdrive

Design
- Affichage digital
- Commande dual lightSlider

Puissance
- 4 foyers induction dont 2 zones flexInduction
- Zones de cuisson : 1 zone 400 mm x 240 mm, 3,3 kW (powerBoost 3,7 kW) ou 2 zones 200 mm x 240 mm, 2,2 kW (powerBoost 3,7 kW) ; 1 zone 400 mm x 240 mm, 3,3 kW (powerBoost 3,7 kW) ou 2 zones 200 mm x 240 mm, 2,2 kW (powerBoost 3,7 kW)

Confort/Sécurité
- **Home Connect : contrôle à distance**
- **fryingSensor Plus** avec 5 niveaux de température
- Fonction reStart : en cas d'arrêt brutal de la table, mémorisation de la température initiale pendant 4 secondes
- Fonction quickStart : détection automatique des récipients sur la zone de cuisson
- **powerMove Plus** : 3 puissances prédéfinies
- Affichage de la consommation énergétique
- **flexMotion** : reconnaissance des déplacements des récipients
- Timer sur chaque foyer
- 17 positions de réglage
- powerBoost sur chaque foyer
- panBoost : booster spécial pour les poêles
- Témoin de chaleur résiduelle à 2 niveaux
- Fonction "maintien au chaud" pour tous les foyers
- Reconnaissance casserole
- Gestion de la fonction d'énergie
- Sécurité surchauffe
- Sécurité enfants
- Touche nettoyage : possibilité de bloquer le bandeau de commande pendant 20 secondes afin de nettoyer la table en cas de débordement

Aspiration intégrée
- Module d'aspiration entièrement affleurant avec support en vitrocéramique résistant à la chaleur et permettant une libre circulation des récipients
- Aspiration haute performance grâce au moteur iQdrive, moteur induction à basse consommation
- Débit d'air en évacuation selon la norme EN 61591 : fonctionnement normal : 500 m³/h position intensive : 622 m³/h
- Niveau sonore en évacuation selon la norme EN 60704-3 : fonctionnement normal : 69 dB re 1 pW position intensive 74 dB re 1 pW

Confort/Sécurité
- 17 niveaux de puissance et 2 intensifs (avec retour automatique)
  - Fonctionnement automatique lors de l'utilisation d'une zone de cuisson
  - Ajustement automatique de la puissance d'aspiration grâce au climateControl
  - Arrêt progressif de l'aspiration avec un faible niveau sonore
- Filtres à graisse inox haute performance 12 couches de filtration dont 1 noire
  - Accès pratique via poignée en vitrocéramique
  - Efficacité de filtration des graisses de 94%
  - Nettoyage facile : entièrement lavables au lave-vaisselle et résistants à la chaleur
  - Réservoir de sécurité en cas de débordement : 900 ml (1 x 200 ml accessible par le haut + 1 x 700 ml accessible par le bas)

Données techniques
- Consommation et efficacité énergétique selon la norme EU No 65/2014 :
  - Classe d'efficacité énergétique : B sur une échelle allant de A+++ à D
  - Consommation énergétique moyenne : 57 kWh/an
  - Classe d'efficacité filtre à graisse : B
- Câble de raccordement : 110 cm
- Puissance de raccordement 7400 W

Accessoires d'installation obligatoires
- **HZ9VRUD0** pour une installation en recyclage Plug&Play sans raccordement avec filtres cleanAir
- **HZ9VRPD0** pour une installation en recyclage partiellement ou complètement raccordée avec filtres cleanAir (gaines non fournies)
- **HZ9VEDU0** pour une installation en évacuation (gaines non fournies)

Prévoir en complément les gaines de raccordement. Retrouvez les gaines BSH et les conseils d'installation pages 218 et 219.

*Les prix indiqués ici sont les prix de vente TTC conseillés par le fabricant, hors éco participation. Les distributeurs restant libres de fixer leurs prix de revente aux consommateurs.

Schémas :

EX877LX67E
EX875LX67E

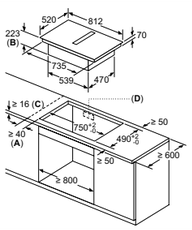

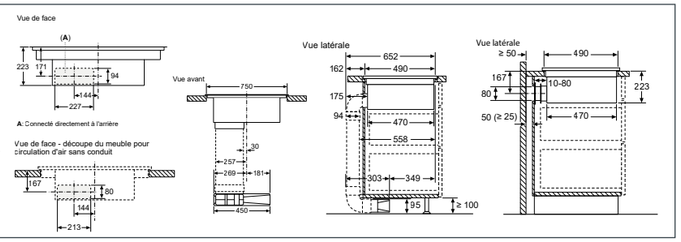

Toutes les dimensions sont en millimètres.



Sélection cuisiniste

ED851FQ15E **2219,99 €***

Tarif à partir d'avril 2021

inductionAir Plus - bords biseautés - iQ500

combiInduction · powerMove · touchSlider · 80 cm · 10 ans Garantie moteur iQdrive

Design
- Commande touchSlider
- Affichage digital

Puissance
- 4 foyers induction
- 2 zones combiZone
- Zones de cuisson : 1 x 380 mm x 210 mm, 3,6 kW ou 2 x 190 mm, 210 mm, 2,2 kW (Puissance max : 3,7 kW) 1 x 380 mm x 210 mm, 3,6 kW ou 2 x 190 mm, 210 mm , 2,2 kW (Puissance max : 3,7 kW)

Confort/Sécurité
- Fonction ReStart : en cas d'arrêt brutal de la table, mémorisation de la température initiale pendant 4 secondes
- Fonction QuickStart : détection automatique des récipients sur la zone de cuisson
- powerMove : 2 puissances prédéfinies
- Affichage de la consommation énergétique
- Timer sur chaque foyer
- 17 positions de réglage
- powerBoost sur chaque foyer
- Témoin de chaleur résiduelle à 2 niveaux
- Reconnaissance casserole
- Fonction powerManagement
- Sécurité surchauffe
- Sécurité enfants
- Touche nettoyage : possibilité de bloquer le bandeau de commande pendant 20 secondes afin de nettoyer la table en cas de débordement

Aspiration intégrée
- Module d'aspiration entièrement affleurant avec support en vitrocéramique résistant à la chaleur et permettant une libre circulation des récipients
- Aspiration haute performance grâce au moteur iQdrive, moteur induction à basse consommation
- Débit d'air en évacuation selon la norme EN 61591 : En fonctionnement normal max 500 m³/h Position intensive 622 m3/h Niveau sonore en évacuation selon la norme EN 60704-3 : En fonctionnement normal max 69 DB re 1 pW Position intensive 74 DB re 1 pW

Confort/Sécurité
- 9 niveaux de puissance et 2 intensifs (avec retour automatique)
  - Fonctionnement automatique lors de l'utilisation d'une zone de cuisson
  - Arrêt progressif de l'aspiration avec un faible niveau sonore
- Filtres à graisse inox haute performance 12 couches de filtration dont 1 noire
  - Accès pratique via poignée en vitrocéramique
  - Efficacité de filtration des graisses de 94%
  - Nettoyage facile : entièrement lavables au lave-vaisselle et résistants à la chaleur
  - Réservoir de sécurité en cas de débordement : 900 ml (1 x 200 ml accessible par le haut + 1 x 700 ml accessible par le bas)

Données techniques
- Consommation et efficacité énergétique selon la norme EU No 65/2014 :
  - Classe d'efficacité énergétique : B sur une échelle allant de A+++ à D Consommation énergétique moyenne : 57 kWh/an
  - Classe d'efficacité filtre à graisse : B
- Installation possible dans un meuble de 60 cm
- Câble de raccordement : 110 cm
- Puissance de raccordement 7400 W

Accessoires d'installation obligatoires
- **HZ9VRUD0** pour une installation en recyclage Plug&Play sans raccordement avec filtres cleanAir
- **HZ9VRPD0** pour une installation en recyclage partiellement ou complètement raccordée avec filtres cleanAir (gaines non fournies)
- **HZ9VEDU0** pour une installation en évacuation (gaines non fournies)

Prévoir en complément les gaines de raccordement. Retrouvez les gaines BSH et les conseils d'installation pages 218 et 219.

Conditions particulières de vente cuisinistes[1]

*Les prix indiqués ici sont les prix de vente TTC conseillés par le fabricant, hors éco participation. Les distributeurs restant libres de fixer leurs prix de revente aux consommateurs.

Schémas :

ED851FQ15E

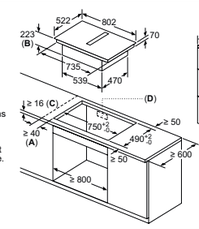

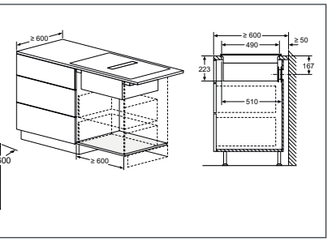

Filtres cleanAir accessibles par le haut

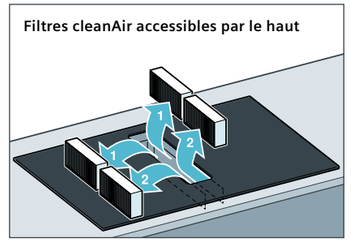

Toutes les dimensions sont en millimètres.

[1] La commercialisation des produits « Sélection cuisiniste » est soumise à conditions. Ils ne sont distribués que par des partenaires cuisinistes réalisant au moins 80% de leur chiffre d'affaires en électroménager dans le cadre de la vente de meubles de cuisine.



Table de cuisson freeInduction Plus. Cuisiner sans limite.

freeInduction Plus

Désormais, il n'y a plus de limite en matière de cuisine. Grâce à sa zone libre, la table freeInduction Plus peut contenir jusqu'à 6 récipients de toutes tailles.

activeLight

Pendant la cuisson, les zones activées sont facilement identifiables grâce à d'élégantes barres lumineuses bleues.

TFT-Touchdisplay

Avec son écran TFT tactile couleur, la table apporte des informations claires et un fonctionnement totalement intuitif. La fonction cookingAssist transforme la table en véritable assistant culinaire et permet de réaliser de nombreuses recettes.

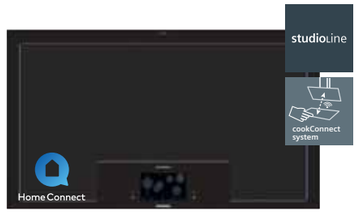

EZ977KZY1E **4999,99 €***
sans cadre - iQ700

freeInduction Plus · powerMove Plus · TFT-Touchdisplay · 90 cm

Design
- Verre noir opaque deepBlack
- **Ecran TFT 6,2" affichage graphique des récipients**
- **activeLight : cadre lumineux bleu**

Puissance
- **Zone libre**
- Jusqu'à 6 récipients peuvent être chauffés en même temps
- Flexibilité totale dans la taille, la forme et la position des récipients

Confort/Sécurité
- **Home Connect : contrôle à distance**
- **cookConnect : contrôle de la hotte**
- cookingAssist : large choix de recettes
- Fonction quickStart : détection automatique des récipients sur la zone de cuisson
- Fonction reStart : en cas d'arrêt brutal de la table, mémorisation de la température initiale pendant 4 secondes
- **powerMove Pro** : 5 puissances prédéfinies
- **flexMotion** : reconnaissance des déplacements des récipients
- Affichage de la consommation énergétique
- 17 positions de réglage
- powerBoost sur chaque foyer
- panBoost : booster spécial pour les poêles
- Timer sur chaque foyer
- Témoin de chaleur résiduelle à 3 niveaux
- Reconnaissance casserole
- Fonction de gestion d'énergie
- Sécurité surchauffe
- Sécurité enfants
- Touche nettoyage : possibilité de bloquer le bandeau de commande pendant 20 secondes afin de nettoyer la table en cas de débordement

Données techniques
- Câble de raccordement 1,5 m
- Puissance de raccordement 7400 W

Soumis à la signature d'un contrat de distribution sélective

Schémas :

EZ977KZY1E

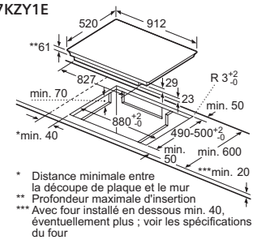

Toutes les dimensions sont en millimètres.

*Les prix indiqués ici sont les prix de vente TTC conseillés par le fabricant, hors éco participation. Les distributeurs restant libres de fixer leurs prix de revente aux consommateurs.



EX975KXW1E **2049,99 €***
profil inox - iQ700

flexInduction · flexMotion · powerMove Plus · TFT-Touchdisplay · fryingSensor Plus · 90 cm

Design
- **Ecran TFT**

Puissance
- 5 foyers induction dont **3 zones de cuisson flexInduction**
- Zones de cuisson : 1 zone 400 mm x 240 mm, 3,3 kW (powerBoost 3,7 kW) ou 2 zones 200 mm x 240 mm, 2,2kW (powerBoost 3,7 kW) ; 1 zone 300 mm x 240 mm, 2,6 kW (powerBoost 3,7 kW) ; 1 zone 400 mm x 240 mm, 3,3 kW (powerBoost 3,7 kW) ou 2 zones 200 mm x 240 mm, 2,2kW (powerBoost 3,7 kW)

Confort/Sécurité
- **Home Connect : contrôle à distance**
- **cookConnect : contrôle de la hotte**
- cookingAssist : large choix de recettes
- **fryingSensor Plus** : capteur de température pour les poêles sur 5 niveaux
- Fonction quickStart : détection automatique des récipients sur la zone de cuisson
- Fonction reStart : en cas d'arrêt brutal de la table, mémorisation de la température initiale pendant 4 secondes
- **powerMove Plus** : 3 puissances prédéfinies
- flexMotion : reconnaissance des déplacements des récipients
- Affichage de la consommation énergétique
- 17 positions de réglage
- powerBoost sur chaque foyer
- panBoost : booster spécial pour les poêles
- Timer sur chaque foyer
- Témoin de chaleur résiduelle à 2 niveaux
- Reconnaissance casserole
- Fonction de gestion d'énergie
- Sécurité surchauffe
- Sécurité enfants
- Touche nettoyage : possibilité de bloquer le bandeau de commande pendant 20 secondes afin de nettoyer la table en cas de débordement

Données techniques
- Câble de raccordement 1,1 m
- Puissance de raccordement 11 100 W

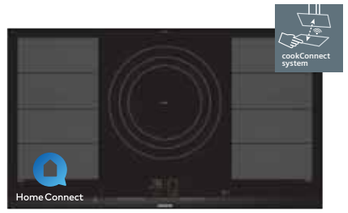

EX975LVV1E **1539,99 €***
profil inox - iQ700

flexInduction · powerMove Plus · Dual lightSlider · Zone 32 cm · fryingSensor Plus · 90 cm

Design
- Affichage digital
- Commande dual lightSlider

Puissance
- 5 foyers induction dont **2 zones de cuisson flexInduction**
- Foyer central : triple zones Ø 210 mm, 260 mm, 320 mm
- Zones de cuisson : 1 zone 400 mm x 240 mm, 3,3 kW (powerBoost 3,7 kW) ou 2 zones 200 mm x 240 mm, 2,2kW (powerBoost 3,7 kW) ; 1 zone 400 mm x 240 mm, 3,3 kW (powerBoost 3,7 kW) ou 2 zones 200 mm x 240 mm, 2,2kW (powerBoost 3,7 kW)

Confort/Sécurité
- **Home Connect : contrôle à distance**
- **cookConnect : contrôle de la hotte**
- **fryingSensor Plus** : capteur de température pour les poêles sur 5 niveaux
- Fonction quickStart : détection automatique des récipients sur la zone de cuisson
- Fonction reStart : en cas d'arrêt brutal de la table, mémorisation de la température initiale pendant 4 secondes
- Fonction "maintien au chaud" pour tous les foyers
- **powerMove Plus** : 3 puissances prédéfinies
- Affichage de la consommation énergétique
- 17 positions de réglage
- powerBoost sur chaque foyer
- panBoost : booster spécial pour les poêles
- Timer sur chaque foyer
- Reconnaissance casserole
- Fonction de gestion d'énergie
- Sécurité surchauffe
- Sécurité enfants
- Touche nettoyage : possibilité de bloquer le bandeau de commande pendant 20 secondes afin de nettoyer la table en cas de débordement

Données techniques
- Câble de raccordement 1,1 m
- Puissance de raccordement 11100 W



EX975LXC1F **1439,99 €***
profil inox - iQ700

flexInduction · powerMove Plus · Dual lightSlider · fryingSensor Plus · 90 cm

Design
- Affichage digital
- Commande dual lightSlider

Puissance
- 5 foyers induction dont **3 zones de cuisson flexInduction**
- Zones de cuisson : 1 zone 400 mm x 240 mm, 3,3 kW (powerBoost 3,7 kW) ou 2 zones 200 mm x 240 mm, 2,2kW (powerBoost 3,7 kW) ; 1 zone 300 mm x 240 mm, 2,6 kW (powerBoost 3,7 kW) ; 1 zone 400 mm x 240 mm, 3,3 kW (powerBoost 3,7 kW) ou 2 zones 200 mm x 240 mm, 2,2kW (powerBoost 3,7 kW)

Confort/Sécurité
- **fryingSensor Plus** : capteur de température pour les poêles sur 5 niveaux
- Fonction quickStart : détection automatique des récipients sur la zone de cuisson
- Fonction reStart : en cas d'arrêt brutal de la table, mémorisation de la température initiale pendant 4 secondes
- **powerMove Plus** : 3 puissances prédéfinies
- Affichage de la consommation énergétique
- 17 positions de réglage
- powerBoost sur chaque foyer
- panBoost : booster spécial pour les poêles
- Timer sur chaque foyer
- Témoin de chaleur résiduelle à 2 niveaux
- Reconnaissance casserole
- Fonction de gestion d'énergie
- Sécurité surchauffe
- Sécurité enfants
- Touche nettoyage : possibilité de bloquer le bandeau de commande pendant 20 secondes afin de nettoyer la table en cas de débordement

Données techniques
- Câble de raccordement 1,1 m
- Puissance de raccordement 11100 W

*Les prix indiqués ici sont les prix de vente TTC conseillés par le fabricant, hors éco participation. Les distributeurs restant libres de fixer leurs prix de revente aux consommateurs.

Schémas :

EX975KXW1E

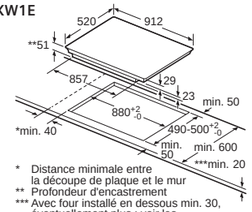

EX975LVV1E

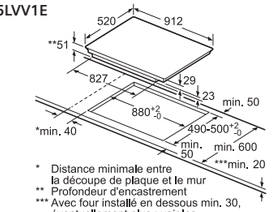

EX975LXC1F

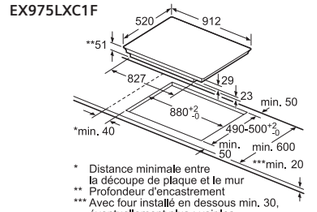

Toutes les dimensions sont en millimètres.



Table de cuisson EX878LYV5E avec activeLight : la cuisine intuitive.

activeLight

activeLight : Pendant la cuisson, d'élégantes barres lumineuses bleues indiquent les zones de chauffe et les réglages séléctionnés.

cookConnect system

cookConnect system :
La table pilote aussi la hotte à partir du bandeau de commande : puissance, éclairage.

climateControl

climateControl : Également activable depuis la table, le capteur climateControl permet à la hotte d'ajuster automatiquement sa puissance d'extraction en fonction des vapeurs et odeurs détectées.



Associée avec la **hotte glassdraftAir** (ref. LD88WMM66 à retrouver page 99) et grâce au Seamless kit (ref. LZ28WWY12), les deux appareils ne font alors plus qu'un.

Vidéo d'installation
du **Seamless kit**



EX275FXB1E **1149,99 €***
profil inox - iQ700

flexInduction | touchSlider | 35 cm | 90 cm

Design
- Affichage digital
- Commande touchSlider

Puissance
- 4 foyers induction dont **2 zones de cuisson flexInduction**
- Zones de cuisson : 1 zone 240 mm x 400 mm, 3,3 kW (powerBoost 3,7 kW) ou 2 zones 240 mm x 200 mm, 2,2kW (powerBoost 3,7 kW) ; 1 zone 240 mm x 400 mm, 3,3 kW (powerBoost 3,7 kW) ou 2 zones 240 mm x 200 mm, 2,2kW (powerBoost 3,7 kW)

Confort/Sécurité
- Fonction quickStart : détection automatique des récipients sur la zone de cuisson
- Fonction reStart : en cas d'arrêt brutal de la table, mémorisation de la température initiale pendant 4 secondes
- Affichage de la consommation énergétique
- 17 positions de réglage
- powerBoost sur chaque foyer
- Timer sur chaque foyer
- Témoin de chaleur résiduelle à 2 niveaux
- Reconnaissance casserole
- Fonction de gestion d'énergie
- Sécurité surchauffe
- Sécurité enfants
- Touche nettoyage : possibilité de bloquer le bandeau de commande pendant 20 secondes afin de nettoyer la table en cas de débordement

Données techniques
- Câble de raccordement 1,1 m
- Puissance de raccordement 7400 W

Schémas :

EX275FXB1E

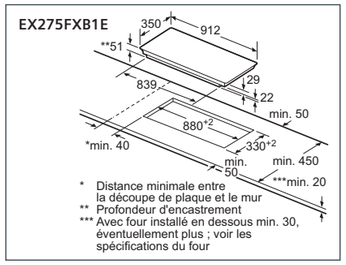

Toutes les dimensions sont en millimètres.

*Les prix indiqués ici sont les prix de vente TTC conseillés par le fabricant, hors éco participation. Les distributeurs restant libres de fixer leurs prix de revente aux consommateurs.

HandiCapZéro

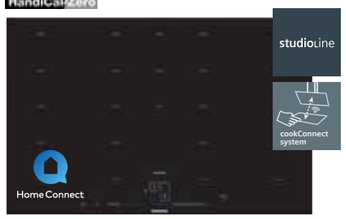

EX878LYV5E **2149,99 €***
profil inox - iQ700

flexInduction Plus | flexMotion | powerMove Plus | Dual lightSlider | fryingSensor Plus | 80 cm

Design
- Verre noir opaque deepBlack
- Affichage digital
- Commande dual lightSlider
- Compatible avec la hotte glassdraftAir (Seamless kit ref. LZ28WWY12 en option)

Puissance
- 4 foyers induction dont **2 zones flexInduction Plus**
- Zones de cuisson : 1 zone 400 mm x 240 mm, 3,3 kW (powerBoost 3,7 kW) ou 2 zones 200 mm x 240 mm, 2,2kW (powerBoost 3,7 kW) ; 1 zone 300 mm x 300 mm, 2,2 kW (powerBoost 3,7 kW) ; 1 zone 400 mm x 240 mm, 3,3 kW (powerBoost 3,7 kW) ou 2 zones 200 mm x 240 mm, 2,2kW (powerBoost 3,7 kW) ; 1 zone 300 mm x 300 mm, 2,2 kW (powerBoost 3,7 kW)

Confort/Sécurité
- **activeLight** : affichage rétroéclairé bleu des zones de cuisson
- **Home Connect : contrôle à distance**
- **cookConnect : contrôle de la hotte**
- **fryingSensor Plus** : capteur de température pour les poêles sur 5 niveaux
- Fonction quickStart : détection automatique des récipients sur la zone de cuisson
- Fonction reStart : en cas d'arrêt brutal de la table, mémorisation de la température initiale pendant 4 secondes
- **powerMove Plus** : 3 puissances prédéfinies
- flexMotion : reconnaissance des déplacements des récipients
- Affichage de la consommation énergétique
- 17 positions de réglage
- powerBoost sur chaque foyer
- panBoost : booster spécial pour les poêles
- Timer sur chaque foyer
- Témoin de chaleur résiduelle à 2 niveaux
- Reconnaissance casserole
- Fonction de gestion d'énergie
- Sécurité surchauffe
- Sécurité enfants
- Touche nettoyage : possibilité de bloquer le bandeau de commande pendant 20 secondes afin de nettoyer la table en cas de débordement

Données techniques
- Câble de raccordement 1,1 m
- Puissance de raccordement 7400 W

Soumis à la signature d'un contrat de distribution sélective

Schémas :

EX878LYV5E

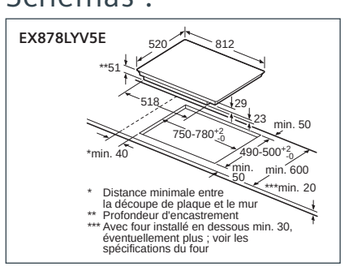

Toutes les dimensions sont en millimètres.

*Les prix indiqués ici sont les prix de vente TTC conseillés par le fabricant, hors éco participation. Les distributeurs restant libres de fixer leurs prix de revente aux consommateurs.

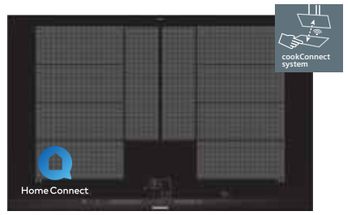

EX875LYV1E **1339,99 €***
profil inox - iQ700

flexInduction Plus | flexMotion | powerMove Plus | Dual lightSlider | fryingSensor Plus | 80 cm

Design
- Affichage digital
- Commande dual lightSlider
- Compatible avec la hotte glassdraftAir (Seamless kit ref. LZ28WWY12 en option)

Puissance
- 4 foyers induction dont **2 zones flexInduction Plus**
- Zones de cuisson : 1 zone 400 mm x 240 mm, 3,3 kW (powerBoost 3,7 kW) ou 2 zones 200 mm x 240 mm, 2,2kW (powerBoost 3,7 kW) ; 1 zone 300 mm x 300 mm, 2,2 kW (powerBoost 3,7 kW) ; 1 zone 400 mm x 240 mm, 3,3 kW (powerBoost 3,7 kW) ou 2 zones 200 mm x 240 mm, 2,2kW (powerBoost 3,7 kW) ; 1 zone 300 mm x 300 mm, 2,2 kW (powerBoost 3,7 kW)

Confort/Sécurité
- **Home Connect : contrôle à distance**
- **cookConnect : contrôle de la hotte**
- **fryingSensor Plus** : capteur de température pour les poêles sur 5 niveaux
- Fonction quickStart : détection automatique des récipients sur la zone de cuisson
- Fonction reStart : en cas d'arrêt brutal de la table, mémorisation de la température initiale pendant 4 secondes
- **powerMove Plus** : 3 puissances prédéfinies
- **flexMotion** : reconnaissance des déplacements des récipients
- Affichage de la consommation énergétique
- 17 positions de réglage
- powerBoost sur chaque foyer
- panBoost : booster spécial pour les poêles
- Timer sur chaque foyer
- Témoin de chaleur résiduelle à 2 niveaux
- Reconnaissance casserole
- Fonction de gestion d'énergie
- Sécurité surchauffe
- Sécurité enfants
- Touche nettoyage : possibilité de bloquer le bandeau de commande pendant 20 secondes afin de nettoyer la table en cas de débordement

Données techniques
- Câble de raccordement 1,1 m
- Puissance de raccordement 7400 W

EX875LYV1E

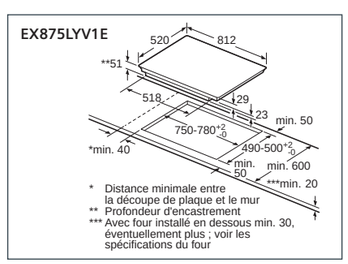

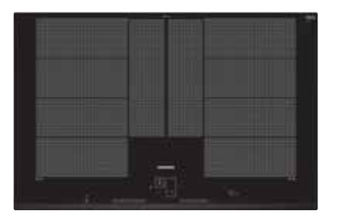

EX851LYC1F **1239,99 €***
bords biseautés - iQ700

flexInduction Plus | flexMotion | powerMove Plus | Dual lightSlider | fryingSensor Plus | 80 cm

Design
- Affichage digital
- Commande dual lightSlider

Puissance
- 4 foyers induction dont **2 zones flexInduction Plus**
- Zones de cuisson : 1 zone 400 mm x 240 mm, 3,3 kW (powerBoost 3,7 kW) ou 2 zones 200 mm x 240 mm, 2,2kW (powerBoost 3,7 kW) ; 1 zone 300 mm x 300 mm, 2,2 kW (powerBoost 3,7 kW) ; 1 zone 400 mm x 240 mm, 3,3 kW (powerBoost 3,7 kW) ou 2 zones 200 mm x 240 mm, 2,2kW (powerBoost 3,7 kW) ; 1 zone 300 mm x 300 mm, 2,2 kW (powerBoost 3,7 kW)

Confort/Sécurité
- **fryingSensor Plus** : capteur de température pour les poêles sur 5 niveaux
- Fonction quickStart : détection automatique des récipients sur la zone de cuisson
- Fonction reStart : en cas d'arrêt brutal de la table, mémorisation de la température initiale pendant 4 secondes
- **powerMove Plus** : 3 puissances prédéfinies
- **flexMotion** : reconnaissance des déplacements des récipients
- Affichage de la consommation énergétique
- 17 positions de réglage
- powerBoost sur chaque foyer
- panBoost : booster spécial pour les poêles
- Timer sur chaque foyer
- Témoin de chaleur résiduelle à 2 niveaux
- Reconnaissance casserole
- Fonction de gestion d'énergie
- Sécurité surchauffe
- Sécurité enfants
- Touche nettoyage : possibilité de bloquer le bandeau de commande pendant 20 secondes afin de nettoyer la table en cas de débordement

Données techniques
- Câble de raccordement 1,1 m
- Puissance de raccordement 7400 W

EX851LYC1F

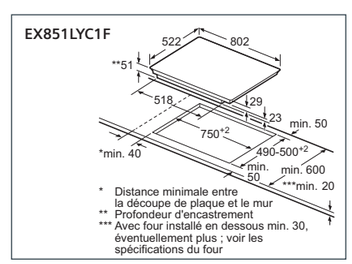



EX859FVC1E **1139,99 €***
bords biseautés - iQ700

flexInduction | touchSlider | 80 cm

Design
- Affichage digital
- Commande touchSlider
- Finition metalLook

Puissance
- 5 foyers induction dont **1 zone de cuisson flexInduction**
- Zones de cuisson : 1 zone 400 mm x 240 mm 2,2 kW (powerBoost 3,7 kW) ou 2 zones 200 mm x 240 mm 2,2 kW (powerBoost 3,7 kW) ; 1 x Ø 180 mm, 1,8 kW (powerBoost 3,1kW) ; 1 x Ø 145 mm, 1,4 kW (powerBoost 2,2 kW) ; 1 x Ø 240 mm 2,2 kW (powerBoost 3,7 kW)

Confort/Sécurité
- fryingSensor : capteur de température pour les poêles sur 3 niveaux
- Fonction quickStart : détection automatique des récipients sur la zone de cuisson
- Fonction reStart : en cas d'arrêt brutal de la table, mémorisation de la température initiale pendant 4 secondes
- Affichage de la consommation énergétique
- 17 positions de réglage
- powerBoost sur chaque foyer
- Timer sur chaque foyer
- Témoin de chaleur résiduelle à 2 niveaux
- Reconnaissance casserole
- Fonction de gestion d'énergie
- Sécurité surchauffe
- Sécurité enfants

Données techniques
- Câble de raccordement 1,1 m
- Puissance de raccordement 7400 W

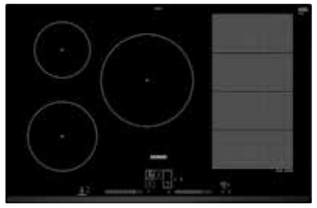

EX851LVC1F **1019,99 €***
bords biseautés - iQ700

flexInduction | Dual lightSlider | fryingSensor Plus | 80 cm

Design
- Affichage digital
- Commande dual lightSlider

Puissance
- 5 foyers induction dont **1 zone de cuisson flexInduction**
- Zones de cuisson : 1 x Ø 240 mm 2,2 kW (powerBoost 3,7 kW) ; 1 zone 400 mm x 240 mm 2,2 kW (powerBoost 3,7 kW) ou 2 zones 200 mm x 240 mm 2,2 kW (powerBoost 3,7 kW) ; 1 x Ø 180 mm, 1,8 kW (powerBoost 3,1kW) ; 1 x Ø 145 mm, 1,4 kW (powerBoost 2,2 kW)

Confort/Sécurité
- **fryingSensor Plus** : capteur de température pour les poêles sur 5 niveaux
- Fonction quickStart : détection automatique des récipients sur la zone de cuisson
- Fonction reStart : en cas d'arrêt brutal de la table, mémorisation de la température initiale pendant 4 secondes
- **powerMove Plus** : 3 puissances prédéfinies
- Affichage de la consommation énergétique
- 17 positions de réglage
- powerBoost sur chaque foyer
- panBoost : booster spécial pour les poêles
- Timer sur chaque foyer
- Témoin de chaleur résiduelle à 2 niveaux
- Reconnaissance casserole
- Fonction de gestion d'énergie
- Sécurité surchauffe
- Sécurité enfants
- Touche nettoyage : possibilité de bloquer le bandeau de commande pendant 20 secondes afin de nettoyer la table en cas de débordement

Données techniques
- Câble de raccordement 1,1 m
- Puissance de raccordement 7400 W



EX851FEC1F **909,99 €***
bords biseautés - iQ700

flexInduction | Zone 28 cm | touchSlider | 80 cm

Design
- Affichage digital
- Commande touchSlider

Puissance
- 4 foyers induction dont **1 zone de cuisson flexInduction**
- Zones de cuisson : 1 zone 400 mm x 240 mm 2,2 kW (powerBoost 3,7 kW) ou 2 zones 200 mm x 240 mm 2,2 kW (powerBoost 3,7 kW) ; 1 x Ø 280-210 mm, 2,6 kW (powerBoost 3,7kW) ; 1 x Ø 145 mm, 1,4 kW (powerBoost 2,2 kW)

Confort/Sécurité
- fryingSensor : capteur de température pour les poêles sur 3 niveaux
- Fonction quickStart : détection automatique des récipients sur la zone de cuisson
- Fonction reStart : en cas d'arrêt brutal de la table, mémorisation de la température initiale pendant 4 secondes
- Affichage de la consommation énergétique
- 17 positions de réglage
- powerBoost sur chaque foyer
- Timer sur chaque foyer
- Témoin de chaleur résiduelle à 2 niveaux
- Reconnaissance casserole
- Fonction de gestion d'énergie
- Sécurité surchauffe
- Sécurité enfants
- Touche nettoyage : possibilité de bloquer le bandeau de commande pendant 20 secondes afin de nettoyer la table en cas de débordement

Données techniques
- Câble de raccordement 1,1 m
- Puissance de raccordement 7400 W

Schémas :

EX859FVC1E
EX851LVC1F
EX851FEC1F

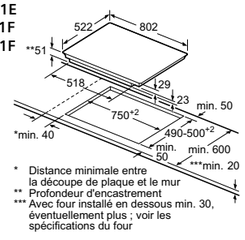

* Distance minimale entre la découpe de plaque et le mur
** Profondeur d'encastrement
*** Avec four installé en dessous min. 30, éventuellement plus ; voir les spécifications du four

*Les prix indiqués ici sont les prix de vente TTC conseillés par le fabricant, hors éco participation. Les distributeurs restant libres de fixer leurs prix de revente aux consommateurs.



EX651LYC1F **1009,99 €***
bords biseautés - iQ700

flexInduction Plus | powerMove Plus | flexMotion | Dual lightSlider | fryingSensor Plus | 60 cm

Design
- Affichage digital
- Commande dual lightSlider

Puissance
- 4 foyers induction dont **2 zones flexInduction Plus**
- Zones de cuisson : 1 zone 400 mm x 240 mm, 3,3 kW (powerBoost 3,7 kW) ou 2 zones 200 mm x 240 mm, 2,2kW (powerBoost 3,7 kW) ; 1 zone 300 mm x 300 mm, 2,2 kW (powerBoost 3,7 kW) ; 1 zone 400 mm x 240 mm, 3,3 kW (powerBoost 3,7 kW) ou 2 zones 200 mm x 240 mm, 2,2kW (powerBoost 3,7 kW)

Confort/Sécurité
- **fryingSensor Plus** : capteur de température pour les poêles sur 5 niveaux
- Fonction quickStart : détection automatique des récipients sur la zone de cuisson
- Fonction reStart : en cas d'arrêt brutal de la table, mémorisation de la température initiale pendant 4 secondes
- **powerMove Plus** : 3 puissances prédéfinies
- flexMotion : reconnaissance des déplacements des récipients
- Affichage de la consommation énergétique
- 17 positions de réglage
- powerBoost sur chaque foyer
- panBoost : booster spécial pour les poêles
- Timer sur chaque foyer
- Témoin de chaleur résiduelle à 2 niveaux
- Reconnaissance casserole
- Fonction de gestion d'énergie
- Sécurité surchauffe
- Sécurité enfants
- Touche nettoyage : possibilité de bloquer le bandeau de commande pendant 20 secondes afin de nettoyer la table en cas de débordement

Données techniques
- Câble de raccordement 1,1 m
- Puissance de raccordement 7400 W

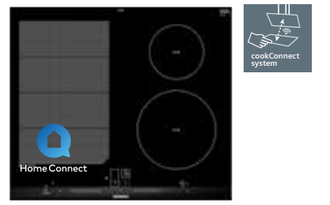

EX675LEV1F **949,99 €***
profil inox - iQ700

flexInduction | powerMove Plus | Dual lightSlider | 60 cm

Design
- Affichage digital
- Commande dual lightSlider

Puissance
- 4 foyers induction dont **1 zone de cuisson flexInduction**
- Zones de cuisson : 1 zone 400 mm x 240 mm 2,2 kW (powerBoost 3,7 kW) ou 2 zones 200 mm x 240 mm 2,2 kW (powerBoost 3,7 kW) ; 1 x Ø 210 mm, 2,2 kW (powerBoost 3,7kW) ; 1 x Ø 145 mm, 1,4 kW (powerBoost 2,2 kW)

Confort/Sécurité
- **Home Connect : contrôle à distance**
- **cookConnect : contrôle de la hotte**
- Fonction quickStart : détection automatique des récipients sur la zone de cuisson
- Fonction reStart : en cas d'arrêt brutal de la table, mémorisation de la température initiale pendant 4 secondes
- **powerMove Plus** : 3 puissances prédéfinies
- Affichage de la consommation énergétique
- 17 positions de réglage
- powerBoost sur chaque foyer
- panBoost : booster spécial pour les poêles
- Timer sur chaque foyer
- Reconnaissance casserole
- Fonction de gestion d'énergie
- Sécurité surchauffe
- Sécurité enfants
- Touche nettoyage : possibilité de bloquer le bandeau de commande pendant 20 secondes afin de nettoyer la table en cas de débordement

Données techniques
- Câble de raccordement 1,1 m
- Puissance de raccordement 7400 W

Schémas :

EX651LYC1F

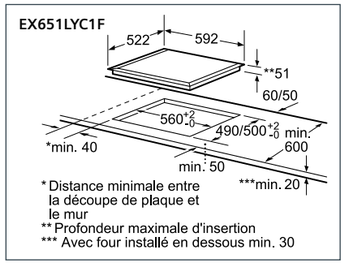

* Distance minimale entre la découpe de plaque et le mur
** Profondeur maximale d'insertion
*** Avec four installé en dessous min. 30

Toutes les dimensions sont en millimètres.

*Les prix indiqués ici sont les prix de vente TTC conseillés par le fabricant, hors éco participation. Les distributeurs restant libres de fixer leurs prix de revente aux consommateurs.



Table flexInduction Plus. La table induction qui sait s'adapter.

flexInduction Plus

Grâce à ses inducteurs additionnels situés au milieu de la table, il est possible de cuire dans des poissonnières, grandes casseroles ou petites poêles. Les dimensions et positions sont détectées automatiquement et la zone de cuisson s'adapte à la taille du plat.

Dual lightSlider

Et avec le bandeau de commande dual lightSlider, les temps de cuisson sont totalement maîtrisés.

- **Minuteur :** décompte du temps de cuisson avec signal sonore en fin de programmation.
- **Timer :** décompte du temps de cuisson avec arrêt de la zone de cuisson.
- **Chronomètre :** déroulement du temps de cuisson d'un plat (ex : ajouter toutes les 10 min, etc.)



EX659FEB1F **919,99 €***
bords biseautés - iQ700

Design
- Affichage digital
- Commande touchSlider
- Finition metalLook

Puissance
- 4 foyers induction dont **1 zone de cuisson flexInduction**
- Zones de cuisson : 1 zone 400 mm x 240 mm 2,2 kW (powerBoost 3,7 kW) ou 2 zones 200 mm x 240 mm 2,2 kW (powerBoost 3,7 kW) ; 1 x Ø 210 mm, 2,2 kW (powerBoost 3,7kW) ; 1 x Ø 145 mm, 1,4 kW (powerBoost 2,2 kW)

Confort/Sécurité
- Fonction quickStart : détection automatique des récipients sur la zone de cuisson
- Fonction reStart : en cas d'arrêt brutal de la table, mémorisation de la température initiale pendant 4 secondes
- Affichage de la consommation énergétique
- 17 positions de réglage
- powerBoost sur chaque foyer
- Timer sur chaque foyer
- Témoin de chaleur résiduelle à 2 niveaux
- Reconnaissance casserole
- Fonction de gestion d'énergie
- Sécurité surchauffe
- Sécurité enfants
- Touche nettoyage : possibilité de bloquer le bandeau de commande pendant 20 secondes afin de nettoyer la table en cas de débordement

Données techniques
- Câble de raccordement 1,1 m
- Puissance de raccordement 7400 W



EX651FXC1E **849,99 €***
bords biseautés - iQ700

Design
- Affichage digital
- Commande touchSlider

Puissance
- 4 foyers induction dont **2 zones de cuisson flexInduction**
- Zones de cuisson : 1 zone 400 mm x 240 mm, 3,3 kW (powerBoost 3,7 kW) ou 2 zones 200 mm x 240 mm, 2,2kW (powerBoost 3,7 kW) ; 1 zone 400 mm x 240 mm, 3,3 kW (powerBoost 3,7 kW) ou 2 zones 200 mm x 240 mm, 2,2kW (powerBoost 3,7 kW)

Confort/Sécurité
- fryingSensor : capteur de température pour les poêles sur 3 niveaux
- Fonction quickStart : détection automatique des récipients sur la zone de cuisson
- Fonction reStart : en cas d'arrêt brutal de la table, mémorisation de la température initiale pendant 4 secondes
- Affichage de la consommation énergétique
- 17 positions de réglage
- powerBoost sur chaque foyer
- Timer sur chaque foyer
- Témoin de chaleur résiduelle à 2 niveaux
- Reconnaissance casserole
- Fonction de gestion d'énergie
- Sécurité surchauffe
- Sécurité enfants
- Touche nettoyage : possibilité de bloquer le bandeau de commande pendant 20 secondes afin de nettoyer la table en cas de débordement

Données techniques
- Câble de raccordement 1,1 m
- Puissance de raccordement 7400 W

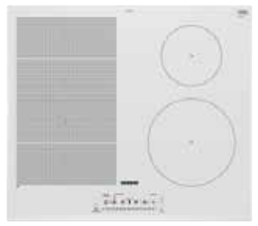

EX652FEB1F **819,99 €***
bords biseautés - iQ700

Design
- Affichage digital
- Commande touchSlider
- Verre blanc

Puissance
- 4 foyers induction dont **1 zone de cuisson flexInduction**
- Zones de cuisson : 1 zone 400 mm x 240 mm 2,2 kW (powerBoost 3,7 kW) ou 2 zones 200 mm x 240 mm 2,2 kW (powerBoost 3,7 kW) ; 1 x Ø 210 mm, 2,2 kW (powerBoost 3,7kW) ; 1 x Ø 145 mm, 1,4 kW (powerBoost 2,2 kW)

Confort/Sécurité
- Fonction quickStart : détection automatique des récipients sur la zone de cuisson
- Fonction reStart : en cas d'arrêt brutal de la table, mémorisation de la température initiale pendant 4 secondes
- Affichage de la consommation énergétique
- 17 positions de réglage
- powerBoost sur chaque foyer
- Timer sur chaque foyer
- Témoin de chaleur résiduelle à 2 niveaux
- Reconnaissance casserole
- Fonction de gestion d'énergie
- Sécurité surchauffe
- Sécurité enfants
- Touche nettoyage : possibilité de bloquer le bandeau de commande pendant 20 secondes afin de nettoyer la table en cas de débordement

Données techniques
- Câble de raccordement 1,1 m
- Puissance de raccordement 7400 W

* Les prix indiqués ici sont les prix de vente TTC conseillés par le fabricant, hors éco participation. Les distributeurs restant libres de fixer leurs prix de revente aux consommateurs.

Schémas :

EX651FXC1E

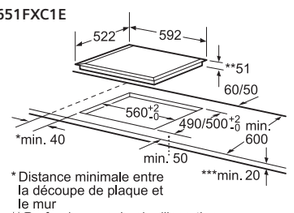

* Distance minimale entre la découpe de plaque et le mur
** Profondeur maximale d'insertion
*** Avec four installé en dessous min. 30

EX675LEV1F

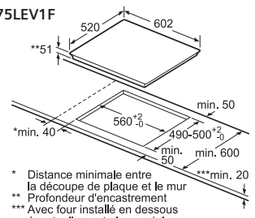

* Distance minimale entre la découpe de plaque et le mur
** Profondeur d'encastrement
*** Avec four installé en dessous éventuellement plus ; voir les spécifications du four

EX659FEB1F

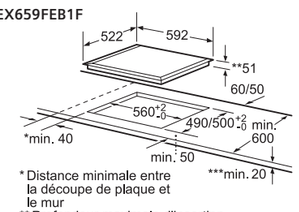

* Distance minimale entre la découpe de plaque et le mur
** Profondeur maximale d'insertion
*** Avec four installé en dessous min. 30

Toutes les dimensions sont en millimètres.



EX677FEC5E **789,99 €***
bords biseautés - iQ700

Design
- Verre noir opaque deepBlack
- Affichage digital
- Commande touchSlider

Puissance
- 4 foyers induction dont **1 zone de cuisson flexInduction**
- Zones de cuisson : 1 zone 400 mm x 240 mm 2,2 kW (powerBoost 3,7 kW) ou 2 zones 200 mm x 240 mm 2,2 kW (powerBoost 3,7 kW) ; 1 x Ø 210 mm, 2,2 kW (powerBoost 3,7kW) ; 1 x Ø 145 mm, 1,4 kW (powerBoost 2,2 kW)

Confort/Sécurité
- Fonction quickStart : détection automatique des récipients sur la zone de cuisson
- Fonction reStart : en cas d'arrêt brutal de la table, mémorisation de la température initiale pendant 4 secondes
- Affichage de la consommation énergétique
- 17 positions de réglage
- powerBoost sur chaque foyer
- Timer sur chaque foyer
- Témoin de chaleur résiduelle à 2 niveaux
- Reconnaissance casserole
- Fonction de gestion d'énergie
- Sécurité surchauffe
- Sécurité enfants
- Touche nettoyage : possibilité de bloquer le bandeau de commande pendant 20 secondes afin de nettoyer la table en cas de débordement

Données techniques
- Câble de raccordement 1,1 m
- Puissance de raccordement 7400 W

Soumis à la signature d'un contrat de distribution sélective



EX651FEB1F **739,99 €***
bords biseautés - iQ700

Design
- Affichage digital
- Commande touchSlider

Puissance
- 4 foyers induction dont **1 zone de cuisson flexInduction**
- Zones de cuisson : 1 zone 400 mm x 240 mm 2,2 kW (powerBoost 3,7 kW) ou 2 zones 200 mm x 240 mm 2,2 kW (powerBoost 3,7 kW) ; 1 x Ø 210 mm, 2,2 kW (powerBoost 3,7kW) ; 1 x Ø 145 mm, 1,4 kW (powerBoost 2,2 kW)

Confort/Sécurité
- Fonction quickStart : détection automatique des récipients sur la zone de cuisson
- Fonction reStart : en cas d'arrêt brutal de la table, mémorisation de la température initiale pendant 4 secondes
- Affichage de la consommation énergétique
- 17 positions de réglage
- powerBoost sur chaque foyer
- Timer sur chaque foyer
- Témoin de chaleur résiduelle à 2 niveaux
- Reconnaissance casserole
- Fonction de gestion d'énergie
- Sécurité surchauffe
- Sécurité enfants
- Touche nettoyage : possibilité de bloquer le bandeau de commande pendant 20 secondes afin de nettoyer la table en cas de débordement

Données techniques
- Câble de raccordement 1,1 m
- Puissance de raccordement 7400 W



EX611FJC1F **709,99 €***
sans cadre - iQ700

Design
- Sans cadre décor
- Affichage digital
- Commande touchSlider

Puissance
- 3 foyers induction dont **1 zone de cuisson flexInduction**
- Zones de cuisson : 1 zone 400 mm x 210 mm 2,2 kW (powerBoost 3,7 kW) ou 2 zones 200 mm x 210 mm 2,2 kW (powerBoost 3,7 kW) ; 1 x Ø 280-210 mm, 2,6 kW (powerBoost 3,7kW)

Confort/Sécurité
- **fryingSensor Plus** : capteur de température pour les poêles sur 5 niveaux
- Fonction quickStart : détection automatique des récipients sur la zone de cuisson
- Fonction reStart : en cas d'arrêt brutal de la table, mémorisation de la température initiale pendant 4 secondes
- Affichage de la consommation énergétique
- 17 positions de réglage
- powerBoost sur chaque foyer
- Timer sur chaque foyer
- Reconnaissance casserole
- Fonction de gestion d'énergie
- Sécurité surchauffe
- Sécurité enfants

Données techniques
- Câble de raccordement 1,1 m
- Puissance de raccordement 7400 W

* Les prix indiqués ici sont les prix de vente TTC conseillés par le fabricant, hors éco participation. Les distributeurs restant libres de fixer leurs prix de revente aux consommateurs.

Schémas :

EX652FEB1F

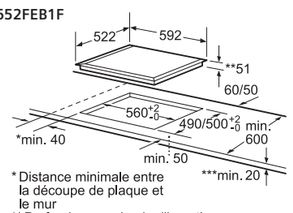

* Distance minimale entre la découpe de plaque et le mur
** Profondeur maximale d'insertion
*** Avec four installé en dessous min. 30

EX651FEB1F

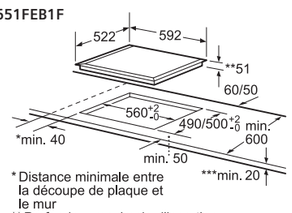

* Distance minimale entre la découpe de plaque et le mur
** Profondeur maximale d'insertion
*** Avec four installé en dessous min. 30

EX611FJC1F

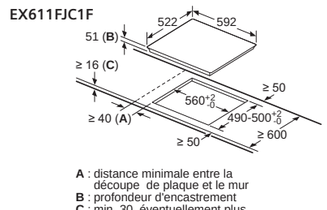

A : distance minimale entre la découpe de plaque et le mur
B : profondeur d'encastrement
C : min. 30, éventuellement plus avec un four encastré dessous ; voir l'espace requis pour le four.

Toutes les dimensions sont en millimètres.



ED851FSB5E **829,99 €***
bords biseautés - iQ500

Design
- Affichage digital
- Commande touchSlider

Puissance
- 4 foyers induction dont **1 zone extensible combiZone**
- Zones de cuisson : 1 zone 380 mm x 210 mm, 2,2 kW (powerBoost 3,7 kW) ou 2 zones 190 mm x 210 mm, 2,2 kW (powerBoost 3,7 kW) ; 1 x Ø 280-210 mm, 2,6 kW (powerBoost 3,7 kW) ; 1 x Ø 145 mm, 1,4 kW (powerBoost 2,2 kW)

Confort/Sécurité
- Fonction quickStart : détection automatique des récipients sur la zone de cuisson
- Fonction reStart : en cas d'arrêt brutal de la table, mémorisation de la température initiale pendant 4 secondes
- powerMove : 2 puissances prédéfinies
- Affichage de la consommation énergétique
- 17 positions de réglage
- powerBoost sur chaque foyer
- Timer sur chaque foyer
- Témoin de chaleur résiduelle à 2 niveaux
- Reconnaissance casserole
- Fonction de gestion d'énergie
- Sécurité surchauffe
- Sécurité enfants
- Touche nettoyage : possibilité de bloquer le bandeau de commande pendant 20 secondes afin de nettoyer la table en cas de débordement

Données techniques
- Câble de raccordement 1,1 m
- Puissance de raccordement 7400 W



ED731FSB5F **709,99 €***
bords biseautés - iQ500

Design
- Affichage digital
- Commande touchSlider

Puissance
- 4 foyers induction dont **1 zone extensible combiZone**
- Zones de cuisson : 1 zone 380 mm x 210 mm, 2,2 kW (powerBoost 3,7 kW) ou 2 zones 190 mm x 210 mm, 2,2 kW (powerBoost 3,7 kW) ; 1 x Ø 180 mm, 1,8 kW (powerBoost 3,1 kW) ; 1 x Ø 145 mm, 1,4 kW (powerBoost 2,2 kW)

Confort/Sécurité
- Fonction quickStart : détection automatique des récipients sur la zone de cuisson
- Fonction reStart : en cas d'arrêt brutal de la table, mémorisation de la température initiale pendant 4 secondes
- powerMove : 2 puissances prédéfinies, Fonction movemode
- Affichage de la consommation énergétique
- 17 positions de réglage
- powerBoost sur chaque foyer
- Timer sur chaque foyer
- Reconnaissance casserole
- Fonction de gestion d'énergie
- Sécurité surchauffe
- Sécurité enfants
- Touche nettoyage : possibilité de bloquer le bandeau de commande pendant 20 secondes afin de nettoyer la table en cas de débordement

Données techniques
- Câble de raccordement 1,1 m
- Puissance de raccordement 6900 W

Schémas :

ED851FSB5E

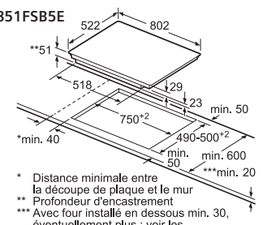

* Distance minimale entre la découpe de plaque et le mur
** Profondeur d'encastrement
*** Avec four installé en dessous min. 30, éventuellement plus ; voir les spécifications du four

ED731FSB5F

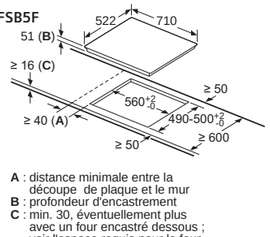

A : distance minimale entre la découpe de plaque et le mur
B : profondeur d'encastrement
C : min. 30, éventuellement plus avec un four encastré dessous ; voir l'espace requis pour le four.

Toutes les dimensions sont en millimètres.

*Les prix indiqués ici sont les prix de vente TTC conseillés par le fabricant, hors éco participation. Les distributeurs restant libres de fixer leurs prix de revente aux consommateurs.



ED631FQB5E **709,99 €***
bords biseautés - iQ500

Design
- Affichage digital
- Commande touchSlider

Puissance
- 4 foyers induction dont **2 zones extensibles combiZone**
- Zones de cuisson : 1 zone 380 mm x 210 mm, 2,2 kW (powerBoost 3,7 kW) ou 2 zones 190 mm x 210 mm, 2,2 kW (powerBoost 3,7 kW) ; 1 zone 380 mm x 210 mm, 2,2 kW (powerBoost 3,7 kW) ou 2 zones 190 mm x 210 mm, 2,2 kW (powerBoost 3,7 kW)

Confort/Sécurité
- Fonction quickStart : détection automatique des récipients sur la zone de cuisson
- Fonction reStart : en cas d'arrêt brutal de la table, mémorisation de la température initiale pendant 4 secondes
- powerMove : 2 puissances prédéfinies
- Affichage de la consommation énergétique
- 17 positions de réglage
- powerBoost sur chaque foyer
- Timer sur chaque foyer
- Témoin de chaleur résiduelle à 2 niveaux
- Reconnaissance casserole
- Fonction de gestion d'énergie
- Sécurité surchauffe
- Sécurité enfants
- Touche nettoyage : possibilité de bloquer le bandeau de commande pendant 20 secondes afin de nettoyer la table en cas de débordement

Données techniques
- Câble de raccordement 1,1 m
- Puissance de raccordement 7400 W



ED651FSB5E **669,99 €***
bords biseautés - iQ500

Design
- Affichage digital
- Commande touchSlider

Puissance
- 4 foyers induction dont **1 zone extensible combiZone**
- Zones de cuisson : 1 zone 380 mm x 210 mm, 2,2 kW (powerBoost 3,7 kW) ou 2 zones 190 mm x 210 mm, 2,2 kW (powerBoost 3,7 kW) ; 1 x Ø 180 mm, 1,8 kW (powerBoost 3,1 kW) ; 1 x Ø 145 mm, 1,4 kW (powerBoost 2,2 kW)

Confort/Sécurité
- Fonction quickStart : détection automatique des récipients sur la zone de cuisson
- Fonction reStart : en cas d'arrêt brutal de la table, mémorisation de la température initiale pendant 4 secondes
- powerMove : 2 puissances prédéfinies
- Affichage de la consommation énergétique
- 17 positions de réglage
- powerBoost sur chaque foyer
- Timer sur chaque foyer
- Témoin de chaleur résiduelle à 2 niveaux
- Reconnaissance casserole
- Fonction de gestion d'énergie
- Sécurité surchauffe
- Sécurité enfants
- Touche nettoyage : possibilité de bloquer le bandeau de commande pendant 20 secondes afin de nettoyer la table en cas de débordement

Données techniques
- Câble de raccordement 1,1 m
- Puissance de raccordement 6900 W



ED631BSB5E **639,99 €***
bords biseautés - iQ500

Design
- Affichage digital
- Commande touchControl (+/-)

Puissance
- 4 foyers induction dont **1 zone extensible combiZone**
- Zones de cuisson : 1 zone 380 mm x 210 mm, 2,2 kW (powerBoost 3,7 kW) ou 2 zones 190 mm x 210 mm, 2,2 kW (powerBoost 3,7 kW) ; 1 x Ø 180 mm, 1,8 kW (powerBoost 3,1 kW) ; 1 x Ø 145 mm, 1,4 kW (powerBoost 2,2 kW)

Confort/Sécurité
- Fonction quickStart : détection automatique des récipients sur la zone de cuisson
- Fonction reStart : en cas d'arrêt brutal de la table, mémorisation de la température initiale pendant 4 secondes
- 17 positions de réglage
- powerBoost sur chaque foyer
- Timer sur chaque foyer
- Témoin de chaleur résiduelle à 2 niveaux
- Reconnaissance casserole
- Fonction de gestion d'énergie
- Sécurité surchauffe
- Touche nettoyage : possibilité de bloquer le bandeau de commande pendant 20 secondes afin de nettoyer la table en cas de débordement

Données techniques
- Câble de raccordement 1,1 m
- Puissance de raccordement 6900 W

Schémas :

ED631FQB5E

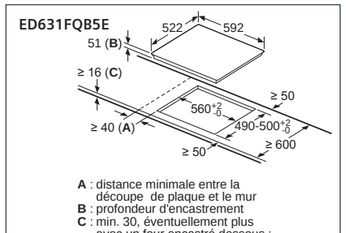

A : distance minimale entre la découpe de plaque et le mur
B : profondeur d'encastrement
C : min. 30, éventuellement plus avec un four encastré dessous ; voir l'espace requis pour le four.

ED651FSB5E
ED631BSB5E

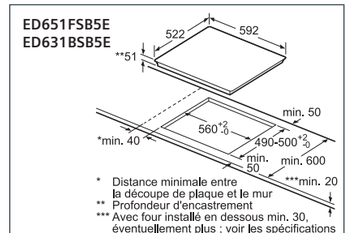

* Distance minimale entre la découpe de plaque et le mur
** Profondeur d'encastrement
*** Avec four installé en dessous min. 30, éventuellement plus ; voir les spécifications du four

Toutes les dimensions sont en millimètres.

*Les prix indiqués ici sont les prix de vente TTC conseillés par le fabricant, hors éco participation. Les distributeurs restant libres de fixer leurs prix de revente aux consommateurs.

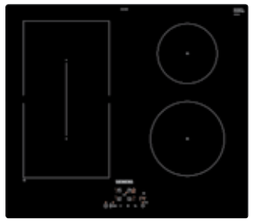

Sélection cuisiniste

ED611BSB5E **629,99 €***
sans cadre - iQ500

Design
- Affichage digital
- Commande touchControl (+/-)

Puissance
- 4 foyers induction dont **1 zone extensible combiZone**
- Zones de cuisson : 1 zone 380 mm x 210 mm, 2,2 kW (powerBoost 3,7 kW) ou 2 zones 190 mm x 210 mm, 2,2 kW (powerBoost 3,7 kW) ; 1 x Ø 180 mm, 1,8 kW (powerBoost 3,1 kW) ; 1 x Ø 145 mm, 1,4 kW (powerBoost 2,2 kW)

Confort/Sécurité
- Fonction quickStart : détection automatique des récipients sur la zone de cuisson
- Fonction reStart : en cas d'arrêt brutal de la table, mémorisation de la température initiale pendant 4 secondes
- 17 positions de réglage
- powerBoost sur chaque foyer
- Timer sur chaque foyer
- Témoin de chaleur résiduelle à 2 niveaux
- Reconnaissance casserole
- Fonction de gestion d'énergie
- Sécurité surchauffe
- Sécurité enfants

Données techniques
- Câble de raccordement 1,1 m
- Puissance de raccordement 6900 W

Conditions particulières de vente cuisinistes[1]

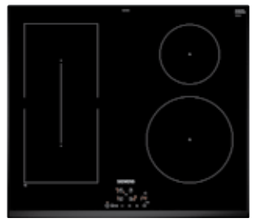

EE651BPB1E **549,99 €***
bords biseautés - iQ500

Design
- Affichage digital
- Commande touchControl (+/-)

Puissance
- 4 foyers induction dont **1 zone extensible combiZone**
- Zones de cuisson : 1 zone 380 mm x 180 mm, 2,2 kW (powerBoost 3,7 kW) ou 2 zones 190 mm x 180 mm, 2,2 kW (powerBoost 3,7 kW) ; 1 x Ø 210 mm, 2,2 kW (powerBoost 3,7 kW) ; 1 x Ø 145 mm, 1,4 kW (powerBoost 2,2 kW)

Confort/Sécurité
- Fonction quickStart : détection automatique des récipients sur la zone de cuisson
- Fonction reStart : en cas d'arrêt brutal de la table, mémorisation de la température initiale pendant 4 secondes
- 17 positions de réglage
- powerBoost sur chaque foyer
- Timer sur chaque foyer
- Témoin de chaleur résiduelle à 2 niveaux
- Reconnaissance casserole
- Fonction de gestion d'énergie
- Sécurité surchauffe
- Sécurité enfants

Données techniques
- Câble de raccordement 1,1 m
- Puissance de raccordement 4600 W



studioLine

EH877FVC5E **899,99 €***
profil inox - iQ100

Design
- Verre noir opaque deepBlack
- Affichage digital
- Commande touchSlider

Puissance
- 5 foyers induction
- Zones de cuisson : 1 x Ø 180 mm, 1,8 kW (powerBoost 3,1 kW) ; 1 x Ø 145 mm, 1,4 kW (powerBoost 2,2 kW) ; 1 x Ø 240 mm, 2,2 kW (powerBoost 3,7 kW) ; 1 x Ø 145 mm, 1,4 kW (powerBoost 2,2 kW) ;1 x Ø 210 mm, 2,2 kW (powerBoost 3,7 kW)

Confort/Sécurité
- fryingSensor : capteur de température pour les poêles sur 3 niveaux
- Fonction quickStart : détection automatique des récipients sur la zone de cuisson
- Fonction reStart : en cas d'arrêt brutal de la table, mémorisation de la température initiale pendant 4 secondes
- Affichage de la consommation énergétique
- 17 positions de réglage
- powerBoost sur chaque foyer
- Timer sur chaque foyer
- Reconnaissance casserole
- Fonction de gestion d'énergie
- Sécurité surchauffe
- Sécurité enfants
- Touche nettoyage : possibilité de bloquer le bandeau de commande pendant 20 secondes afin de nettoyer la table en cas de débordement

Données techniques
- Câble de raccordement 1,1 m
- Puissance de raccordement 7400 W

Soumis à la signature d'un contrat de distribution sélective

* Les prix indiqués ici sont les prix de vente TTC conseillés par le fabricant, hors éco participation. Les distributeurs restant libres de fixer leurs prix de revente aux consommateurs.

Schémas :

ED611BSB5E

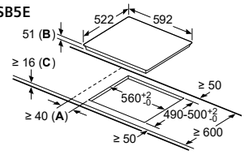

A : distance minimale entre la découpe de plaque et le mur
B : profondeur d'encastrement
C : min. 30, éventuellement plus avec un four encastré dessous ; voir l'espace requis pour le four.

EE651BPB1E

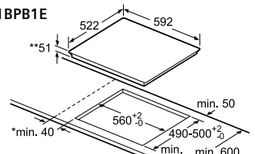

* Distance minimale entre la découpe de plaque et le mur
** Profondeur d'encastrement
*** Avec four installé en dessous min. 30, éventuellement plus ; voir les spécifications du four

EH877FVC5E

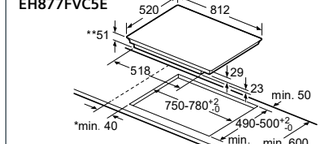

* Distance minimale entre la découpe de plaque et le mur
** Profondeur d'encastrement
*** Avec four installé en dessous min. 30, éventuellement plus ; voir les spécifications du four

Toutes les dimensions sont en millimètres.

[1] La commercialisation des produits « Sélection cuisiniste » est soumise à conditions – Ils ne sont distribués que par des partenaires cuisinistes réalisant au moins 80% de leur chiffre d'affaires en électroménager dans le cadre de la vente de meubles de cuisine.



EH651BEB1E **619,99 €***
bords biseautés - iQ100

Design
- Affichage digital
- Commande touchControl (+/-)

Puissance
- 4 foyers induction
- Zones de cuisson : 1 x Ø 180 mm, 1,8 kW (powerBoost 3,1 kW); 1 x Ø 180 mm, 1,8 kW (powerBoost 3,1 kW); 1 x Ø 145 mm, 1,4 kW (powerBoost 2,2 kW);1 x Ø 210 mm, 2,2 kW (powerBoost 3,7 kW)

Confort/Sécurité
- Fonction quickStart : détection automatique des récipients sur la zone de cuisson
- Fonction reStart : en cas d'arrêt brutal de la table, mémorisation de la température initiale pendant 4 secondes
- 17 positions de réglage
- powerBoost sur chaque foyer
- Timer sur chaque foyer
- Témoin de chaleur résiduelle à 2 niveaux
- Reconnaissance casserole
- Fonction de gestion d'énergie
- Sécurité surchauffe
- Touche nettoyage : possibilité de bloquer le bandeau de commande pendant 20 secondes afin de nettoyer la table en cas de débordement

Données techniques
- Câble de raccordement 1,1 m
- Puissance de raccordement 7400 W



EH651BJB1E **609,99 €***
bords biseautés - iQ100

Design
- Affichage digital
- Commande touchControl (+/-)

Puissance
- 3 foyers induction
- Zones de cuisson : 1 x Ø 280-240 mm, 2,6 kW (powerBoost 3,7 kW); 1 x Ø 145 mm, 1,4 kW (powerBoost 2,2 kW);1 x Ø 210 mm, 2,2 kW (powerBoost 3,7 kW)

Confort/Sécurité
- Fonction quickStart : détection automatique des récipients sur la zone de cuisson
- Fonction reStart : en cas d'arrêt brutal de la table, mémorisation de la température initiale pendant 4 secondes
- 17 positions de réglage
- powerBoost sur chaque foyer
- Timer sur chaque foyer
- Témoin de chaleur résiduelle à 2 niveaux
- Reconnaissance casserole
- Fonction de gestion d'énergie
- Sécurité surchauffe
- Touche nettoyage : possibilité de bloquer le bandeau de commande pendant 20 secondes afin de nettoyer la table en cas de débordement

Données techniques
- Câble de raccordement 1,1 m
- Puissance de raccordement 7400 W



EU651BEB1E **519,99 €***
bords biseautés - iQ100

Design
- Affichage digital
- Commande touchControl (+/-)

Puissance
- 4 foyers induction
- Zones de cuisson : 1 x Ø 180 mm, 1,8 kW (powerBoost 3,1 kW); 1 x Ø 180 mm, 1,8 kW (powerBoost 3,1 kW); 1 x Ø 145 mm, 1,4 kW (powerBoost 2,2 kW);1 x Ø 210 mm, 2,2 kW (powerBoost 3,7 kW)

Confort/Sécurité
- Fonction quickStart : détection automatique des récipients sur la zone de cuisson
- Fonction reStart : en cas d'arrêt brutal de la table, mémorisation de la température initiale pendant 4 secondes
- 17 positions de réglage
- powerBoost sur chaque foyer
- Timer sur chaque foyer
- Reconnaissance casserole
- Fonction de gestion d'énergie
- Sécurité surchauffe
- Sécurité enfants

Données techniques
- Câble de raccordement 1,1 m
- Puissance de raccordement 4600 W

* Les prix indiqués ici sont les prix de vente TTC conseillés par le fabricant, hors éco participation. Les distributeurs restant libres de fixer leurs prix de revente aux consommateurs.

Schémas :

EH651BEB1E
EH651BJB1E
EU651BEB1E

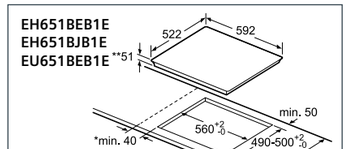

* Distance minimale entre la découpe de plaque et le mur
** Profondeur d'encastrement
*** Avec four installé en dessous min. 30, éventuellement plus ; voir les spécifications du four

Toutes les dimensions sont en millimètres.

Avec ou sans cadre, profil inox ou biseauté, les tables Siemens ont toutes leur particularité.

Table **biseau devant**

Table **sans cadre**

Table **profil inox**

Table **3 biseaux**

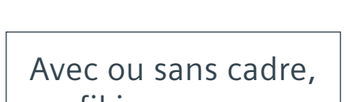



EU651BJB1E **509,99 €***
bords biseautés - iQ100

touchControl | 60 cm

Design
- Affichage digital
- Commande touchControl (+/-)

Puissance
- 3 foyers induction
- Zones de cuisson : 1 x Ø 280 mm, 2,6 kW (powerBoost 3,7 kW); 1 x Ø 145 mm, 1,4 kW (powerBoost 2,2 kW);1 x Ø 210 mm, 2,2 kW (powerBoost 3,7 kW)

Confort/Sécurité
- Fonction quickStart : détection automatique des récipients sur la zone de cuisson
- Fonction reStart : en cas d'arrêt brutal de la table, mémorisation de la température initiale pendant 4 secondes
- 17 positions de réglage
- powerBoost sur chaque foyer
- Timer sur chaque foyer
- Témoin de chaleur résiduelle à 2 niveaux
- Reconnaissance casserole
- Fonction de gestion d'énergie
- Sécurité surchauffe
- Sécurité enfants

Données techniques
- Câble de raccordement 1,1 m
- Puissance de raccordement 4600 W



EU631BJB1E **499,99 €***
devant biseauté - iQ100

touchControl | 60 cm

Design
- Affichage digital
- Commande touchControl (+/-)

Puissance
- 3 foyers induction
- Zones de cuisson : 1 x Ø 280-240 mm, 2,2 kW (powerBoost 3,7 kW); 1 x Ø 145 mm, 1,4 kW (powerBoost 2,2 kW);1 x Ø 180 mm, 1,8 kW (powerBoost 3,1 kW)

Confort/Sécurité
- Fonction quickStart : détection automatique des récipients sur la zone de cuisson
- Fonction reStart : en cas d'arrêt brutal de la table, mémorisation de la température initiale pendant 4 secondes
- 17 positions de réglage
- powerBoost sur chaque foyer
- Timer sur chaque foyer
- Témoin de chaleur résiduelle à 2 niveaux
- Reconnaissance casserole
- Fonction de gestion d'énergie
- Sécurité surchauffe
- Sécurité enfants

Données techniques
- Câble de raccordement 1,1 m
- Puissance de raccordement 4600 W

Schémas :

EU631BJB1E
EU651BJB1E

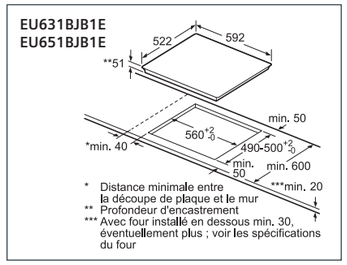

Toutes les dimensions sont en millimètres.

*Les prix indiqués ici sont les prix de vente TTC conseillés par le fabricant, hors éco participation. Les distributeurs restant libres de fixer leurs prix de revente aux consommateurs.



ET675FMP1E **499,99 €***
profil inox - iQ500

touchSlider | 60 cm | Made in Germany

Design
- Affichage digital de la puissance sélectionnée
- Commande touchSlider

Puissance
- 4 zones highSpeed dont **1 zone extensible combiZone**
- Gauche 120 mm, 180 mm, 270 mm, 370 mm : Zone variable 1,0 kW, 2,0 kW, 3,40 kW, 4,6 kW Arrière droit 145 mm : Foyer normal 1,2 kW Avant droit 210 mm, 145 mm : Zone variable 2.1 kW, 1,2 kW

Confort/Sécurité
- Fonction reStart : en cas d'arrêt brutal de la table, mémorisation de la température initiale pendant 4 secondes
- Affichage de la consommation énergétique
- 17 positions de réglage
- Fonction powerBoost
- Timer sur chaque foyer
- Témoin de chaleur résiduelle à 2 niveaux
- Sécurité surchauffe
- Sécurité enfants
- Touche nettoyage : possibilité de bloquer le bandeau de commande pendant 20 secondes afin de nettoyer la table en cas de débordement

Données techniques
- Câble de raccordement 1 m
- Puissance de raccordement 7800 W



ET651BF17E **349,99 €***
bords biseautés - iQ300

touchControl | 60 cm | Made in Germany

Design
- Affichage digital
- Commande touchControl (+/-)

Puissance
- 4 zones highSpeed
- Arrière gauche 180 mm : Foyer normal 2 kW
- Avant gauche 145 mm : Foyer normal, 1,2 kW
- Arrière droit 145 mm : Foyer normal 1,2 kW
- Avant droit 210 mm, 120 mm : Zone variable 2,2 kW, 0,75 kW

Confort/Sécurité
- Fonction reStart : en cas d'arrêt brutal de la table, mémorisation de la température initiale pendant 4 secondes
- 17 positions de réglage
- Timer sur chaque foyer
- Témoin de chaleur résiduelle à 2 niveaux
- Sécurité surchauffe
- Sécurité enfants

Données techniques
- Câble de raccordement 1 m
- Puissance de raccordement 6600 W



ET631BK17E **329,99 €***
devant biseauté - iQ300

Zone 28 cm | touchControl | 60 cm | Made in Germany

Design
- Affichage digital
- Commande touchControl (+/-)

Puissance
- 3 zones highSpeed
- Arrière gauche 275 mm, 210 mm : Zone variable 2,7 kW, 2 kW
- Arrière droit 145 mm : Foyer normal 1,2 kW
- Avant droit 180 mm : Foyer normal 2 kW

Confort/Sécurité
- Fonction reStart : en cas d'arrêt brutal de la table, mémorisation de la température initiale pendant 4 secondes
- 17 positions de réglage
- Timer sur chaque foyer
- Témoin de chaleur résiduelle à 2 niveaux
- Sécurité surchauffe
- Sécurité enfants

Données techniques
- Câble de raccordement 1 m
- Puissance de raccordement 5700 W

Schémas :

ET675FMP1E

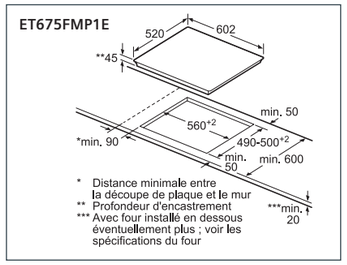

ET651BF17E

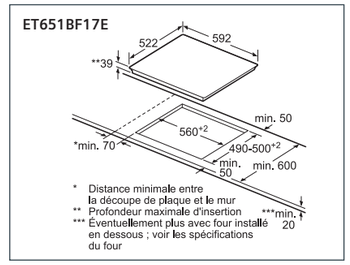

ET631BK17E

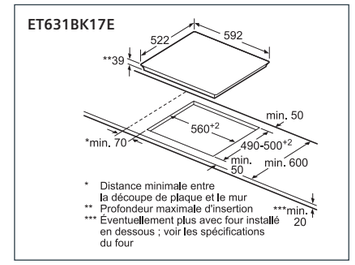

Toutes les dimensions sont en millimètres.

*Les prix indiqués ici sont les prix de vente TTC conseillés par le fabricant, hors éco participation. Les distributeurs restant libres de fixer leurs prix de revente aux consommateurs.

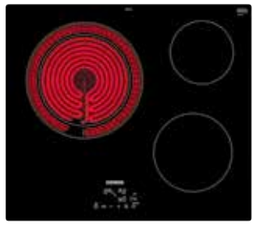

Nouveau

ET611BK17F **319,99 €***
sans cadre - iQ300

touchControl | 60 cm | Made in Germany

Design
- Affichage digital
- Commande touchControl (+/-)

Puissance
- 3 zones highSpeed
- Arrière gauche 275 mm, 210 mm : Zone variable 2,7 kW, 2 kW
- Arrière droit 145 mm : Foyer normal 1,2 kW
- Avant droit 180 mm : Foyer normal 2 kW

Confort/Sécurité
- Fonction reStart : en cas d'arrêt brutal de la table, mémorisation de la température initiale pendant 4 secondes
- 17 positions de réglage
- Timer sur chaque foyer
- Témoin de chaleur résiduelle à 2 niveaux
- Sécurité enfants
- Sécurité surchauffe

Données techniques
- Câble de raccordement : 1 m
- Puissance de raccordement 5700 W

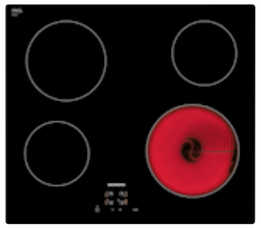

ET611HE17F **309,99 €***
sans cadre - iQ100

touchControl | 60 cm | Made in Germany

Design
- Affichage digital
- Commande touchControl (+/-)

Puissance
- 4 zones highSpeed
- Arrière gauche 180 mm : Foyer normal 2 kW
- Avant gauche 145 mm : Foyer normal, 1,2 kW
- Arrière droit 145 mm : Foyer normal 1,2 kW
- Avant droit 210 mm : Foyer normal 2,2 kW

Confort/Sécurité
- Fonction reStart : en cas d'arrêt brutal de la table, mémorisation de la température initiale pendant 4 secondes
- 17 positions de réglage
- Témoin de chaleur résiduelle à 2 niveaux
- Sécurité enfants
- Sécurité surchauffe

Données techniques
- Câble de raccordement : 1 m
- Puissance de raccordement 6600 W



ET651BM17E **289,99 €***
devant biseauté - iQ100

touchControl | 60 cm | Made in Germany

Design
- Affichage digital
- Commande touchControl (+/-)

Puissance
- 3 zones highSpeed
- Arrière gauche 230 mm : Foyer normal 2,5 kW
- Arrière droit 145 mm : Foyer normal 1,2 kW
- Avant droit 180 mm : Foyer normal 2 kW

Confort/Sécurité
- Fonction reStart : en cas d'arrêt brutal de la table, mémorisation de la température initiale pendant 4 secondes
- 17 positions de réglage
- Timer sur chaque foyer
- Témoin de chaleur résiduelle à 2 niveaux
- Sécurité enfants
- Sécurité surchauffe

Données techniques
- Câble de raccordement : 1 m
- Puissance de raccordement 5700 W

Pour montage des tables vitrocéramiques et à induction 60 cm :

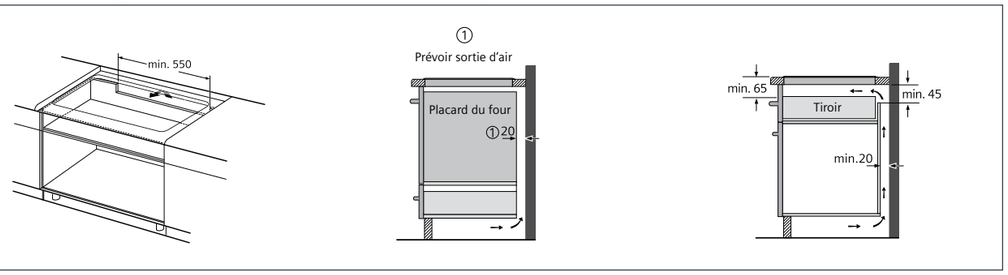

Schémas :

ET611BK17F

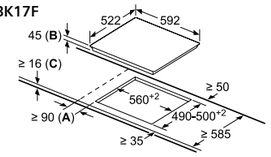

A : distance minimale entre la découpe de plaque et le mur.
B : profondeur d'encastrement
C : min. 20, éventuellement plus avec le four encastré dessous ; voir l'espace requis pour le four.

ET611HE17F
ET651BM17E

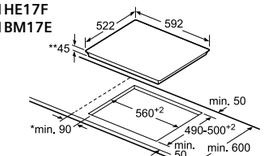

* Distance minimale entre la découpe de plaque et le mur
** Profondeur d'encastrement
*** Avec four installé en dessous éventuellement plus ; voir les spécifications du four

Toutes les dimensions sont en millimètres.

*Les prix indiqués ici sont les prix de vente TTC conseillés par le fabricant, hors éco participation. Les distributeurs restant libres de fixer leurs prix de revente aux consommateurs.



EX375FXB1E **699,99 €***
profil inox - iQ700

flexInduction | powerMove Plus | touchSlider | 30 cm

Design
- Affichage digital
- Bandeau touchSlider

Puissance
- 2 foyers induction dont **1 zone flexInduction**
- Zones de cuisson : 1 x 400 mm x 200 mm, 3,3 kW (powerBoost 3,7 kW) ou 2 x 200 mm, 2,2 kW (powerBoost 3,7 kW)

Confort/Sécurité
- Fonction quickStart : détection automatique des récipients sur la zone de cuisson
- Fonction reStart : en cas d'arrêt brutal de la table, mémorisation de la température initiale pendant 4 secondes
- **powerMove Plus** : 3 puissances prédéfinies
- Affichage de la consommation énergétique
- 17 positions de réglage
- powerBoost sur chaque foyer
- Timer sur chaque foyer
- Témoin de chaleur résiduelle à 2 niveaux
- Reconnaissance casserole
- Fonction de gestion d'énergie
- Sécurité surchauffe
- Sécurité enfants
- Touche nettoyage : possibilité de bloquer le bandeau de commande pendant 20 secondes afin de nettoyer la table en cas de débordement

Données techniques
- Câble de raccordement : 1,1 m
- Puissance de raccordement 3700 W

*Les prix indiqués ici sont les prix de vente TTC conseillés par le fabricant, hors éco participation. Les distributeurs restant libres de fixer leurs prix de revente aux consommateurs.

Schémas :

EX375FXB1E

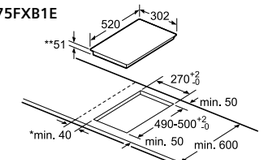

* Distance minimale entre la découpe de plaque et le mur
** Profondeur maximale d'insertion
*** Avec four installé en dessous min. 30, éventuellement plus ; voir les spécifications du four

Toutes les dimensions sont en millimètres.
Pour montage des dominos Cf. schémas p. 81



Les dominos Siemens : de nouvelles expériences culinaires.

Pour un réel plaisir dans l'utilisation d'une cuisine au quotidien, les dominos offrent la possibilité de créer un plan de cuisson totalement personnalisable. On peut combiner les dominos de 30 ou 40 cm de multiples façons, en les plaçant côte à côte, en les espaçant, ou encore en les associant à une table de cuisson classique.

Hotte modulAir system : la flexibilité maximale pour personnaliser son plan de cuisson.

La hotte de plan de travail modulAir system se combine parfaitement avec :



2 dominos **profilés**

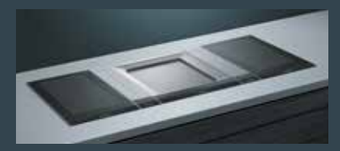

3 dominos **profilés**



La barrette de jonction, idéale pour un rendu homogène et épuré.

HZ394301 **99,99€***

Grâce à cet accessoire caché, la gamme de dominos 30 ou 40 cm se combine parfaitement avec les tables vitrocéramiques de 60, 70, 80 et 90 cm. Il permet d'unir plusieurs tables profil inox en les alignant au même niveau et à la même hauteur.



EH375FBB1E **599,99 €***
profil inox - iQ100

touchSlider | 30 cm

Design
- Affichage digital
- Bandeau touchSlider

Puissance
- 2 foyers induction
- Zones de cuisson : 1 x Ø 145 mm, 1,4 kW (powerBoost 2,2 kW); 1 x Ø 210 mm, 2,2 kW (powerBoost 3,7 kW)

Confort/Sécurité
- Fonction quickStart : détection automatique des récipients sur la zone de cuisson
- Fonction reStart : en cas d'arrêt brutal de la table, mémorisation de la température initiale pendant 4 secondes
- Affichage de la consommation énergétique
- 17 positions de réglage
- Timer sur chaque foyer
- Témoin de chaleur résiduelle à 2 niveaux
- Reconnaissance casserole
- Fonction de gestion d'énergie
- Sécurité surchauffe
- Sécurité enfants
- Touche nettoyage : possibilité de bloquer le bandeau de commande pendant 20 secondes afin de nettoyer la table en cas de débordement

Données techniques
- Câble de raccordement 1,1 m
- Puissance de raccordement 3700 W



ET475FYB1E **1599,99 €***
profil inox - iQ500

touchSlider | 40 cm

Design
- Domino Teppan yaki
- Affichage digital
- Bandeau touchSlider

Puissance
- 2 résistances

Confort/Sécurité
- Fonction reStart : en cas d'arrêt brutal de la table, mémorisation de la température initiale pendant 4 secondes
- Affichage de la consommation énergétique
- Grande surface de cuisson en inox
- Indication de la chaleur résiduelle
- Témoin de chauffe
- Couvercle en verre
- Sécurité surchauffe
- Sécurité enfants
- Touche nettoyage : possibilité de bloquer le bandeau de commande pendant 20 secondes afin de nettoyer la table en cas de débordement

Données techniques
- Câble de raccordement 1 m
- Puissance de raccordement 1900 W



ER3A6AD70 **599,99 €***
biseaux avant et arrière - profils inox sur les côtés - iQ700

stepFlame | 30 cm

Puissance
- 1 Wok à double couronne
- Au centre : Wok 6 kW

Confort/Sécurité
- Technologie stepFlame : 9 niveaux de puissance réglables avec précision
- Allumage électrique une main
- Sécurité gaz par thermoCouple
- Nettoyage facilité
- Supports fonte

Données techniques
- Equipé pour le gaz naturel (20 mbar)
- Injecteurs pour butane/propane (28-30/37mbar) livrés avec l'appareil
- Câble de raccordement 1 m
- Puissance de raccordement totale gaz 6 kW

* Les prix indiqués ici sont les prix de vente TTC conseillés par le fabricant, hors éco participation. Les distributeurs restant libres de fixer leurs prix de revente aux consommateurs.

Schémas :

EH375FBB1E

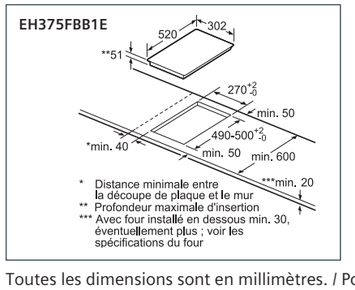

ET475FYB1E

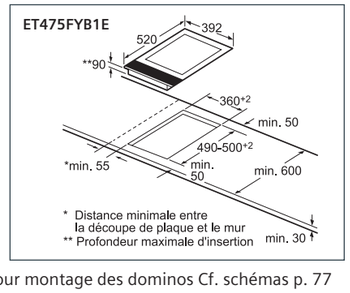

ER3A6AD70

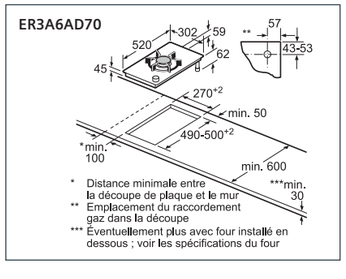

Toutes les dimensions sont en millimètres. / Pour montage des dominos Cf. schémas p. 77

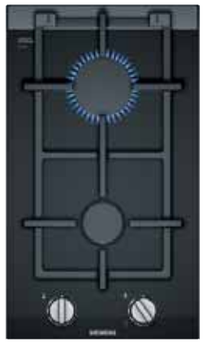

ER3A6BD70 **499,99 €***
biseaux avant et arrière - profils inox sur les côtés - iQ700

stepFlame | 30 cm

Puissance
- 2 brûleurs
- Avant : Brûleur normal 1,9 kW
- Arrière : Brûleur rapide 2,8 kW

Confort/Sécurité
- Technologie stepFlame : 9 niveaux de puissance réglables avec précision
- Affichage digital
- 2 indicateurs
- Allumage électrique une main
- Sécurité gaz par thermoCouple
- Supports fonte
- Supports casseroles lavables au lave-vaisselle

Données techniques
- Equipé pour le gaz naturel (20 mbar)
- Injecteurs pour butane/propane (28-30/37mbar) livrés avec l'appareil
- Câble de raccordement 1 m
- Puissance de raccordement totale gaz 4,7 kW



ET375FFP1E **399,99 €***
profil inox - iQ300

touchSlider | 30 cm

Design
- Affichage digital
- Commande touchSlider

Puissance
- 2 zones highSpeed
- Avant 180 mm, 120 mm : Zone variable 1 kW, 2 kW
- Arrière 145 mm : Foyer normal 1,2 kW

Confort/Sécurité
- Fonction reStart : en cas d'arrêt brutal de la table, mémorisation de la température initiale pendant 4 secondes
- Affichage de la consommation énergétique
- 17 positions de réglage
- Fonction powerBoost
- Timer sur chaque foyer
- Témoin de chaleur résiduelle à 2 niveaux
- Sécurité surchauffe
- Sécurité enfants
- Touche nettoyage : possibilité de bloquer le bandeau de commande pendant 20 secondes afin de nettoyer la table en cas de débordement

Données techniques
- Câble de raccordement 1 m
- Puissance de raccordement 3500 W

* Les prix indiqués ici sont les prix de vente TTC conseillés par le fabricant, hors éco participation. Les distributeurs restant libres de fixer leurs prix de revente aux consommateurs.

Schémas :

ET375FFP1E

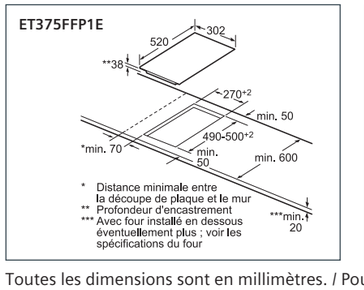

ER3A6BD70

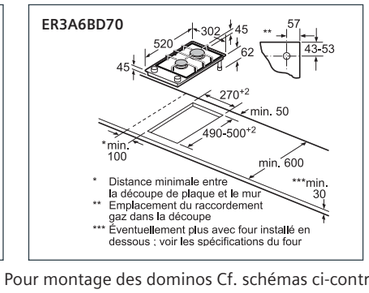

Toutes les dimensions sont en millimètres. / Pour montage des dominos Cf. schémas ci-contre

Pour montage des dominos vitrocéramiques et à induction.

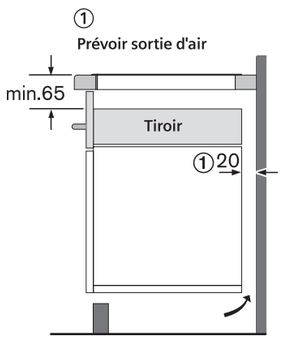

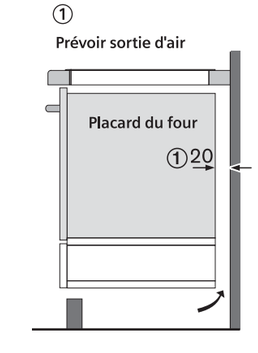



La technologie stepFlame : l'excellence culinaire en neuf étapes.





stepFlame

Plus besoin de se pencher sur la flamme pour vérifier son réglage. Cette innovation permet de contrôler précisément la flamme grâce à 9 niveaux de puissance.

Le brûleur Wok : plus de possibilités pour plus de plaisir.
Le brûleur Wok peut cuire rapidement ou garder au chaud une large variété de plats, quelle que soit la quantité.



Un design optimisé.
Le style des tables à gaz Siemens a été totalement repensé. Les boutons de commande ont adopté un design en épée, pour une meilleure prise en main. Les supports en fonte adoptent un design plat et permettent aux foyers de se démarquer.



EP9A6QB90 **799,99 €***
verre noir - Installation standard ou à semi fleur de plan - iQ500

stepFlame ◂ 90 cm ▸

Puissance
- 5 brûleurs
- Avant gauche : Brûleur économique 1 kW
- Arrière gauche : Brûleur normal 1,75 kW
- Au centre : Wok 4 kW
- Arrière droit : Brûleur grande puissance 3 kW
- Avant droit : Brûleur normal 1,75 kW

Confort/Sécurité
- Technologie stepFlame : 9 niveaux de puissance réglables avec précision
- Allumage électrique une main
- Sécurité gaz par thermoCouple
- Nettoyage facilité
- Supports individuels en fonte

Données techniques
- Equipé pour le gaz naturel (20 mbar)
- Injecteurs pour butane/propane (28-30/37mbar) livrés avec l'appareil
- Câble de raccordement 1,5 m
- Puissance de raccordement totale gaz 11,5 kW

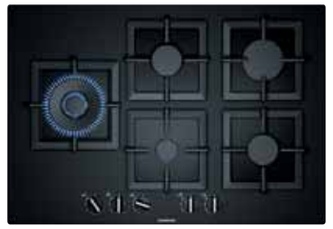

EP7A6SB20 **699,99 €***
verre noir - Installation standard ou à semi fleur de plan - iQ500

stepFlame ◂ 75 cm ▸

Puissance
- 5 brûleurs
- Gauche : Wok 4 kW
- Centre avant : Brûleur économique 1 kW
- Centre arrière : Brûleur normal 1,75 kW
- Arrière droit : Brûleur grande puissance 3 kW
- Avant droit : Brûleur normal 1,75 kW

Confort/Sécurité
- Technologie stepFlame : 9 niveaux de puissance réglables avec précision
- Allumage électrique une main
- Sécurité gaz par thermoCouple
- Nettoyage facilité
- Supports individuels en fonte

Données techniques
- Equipé pour le gaz naturel (20 mbar)
- Injecteurs pour butane/propane (28-30/37mbar) livrés avec l'appareil
- Câble de raccordement 1 m
- Puissance de raccordement totale gaz 11,5 kW



EP7A6QB20 **699,99 €***
verre noir - Installation standard ou à semi fleur de plan - iQ500

stepFlame ◂ 75 cm ▸

Puissance
- 5 brûleurs
- Avant gauche : Brûleur économique 1 kW
- Arrière gauche : Brûleur normal 1,75 kW
- Au centre : Wok 4 kW
- Arrière droit : Brûleur grande puissance 3 kW
- Avant droit : Brûleur normal 1,75 kW

Confort/Sécurité
- Technologie stepFlame : 9 niveaux de puissance réglables avec précision
- Allumage électrique une main
- Sécurité gaz par thermoCouple
- Nettoyage facilité
- Supports individuels en fonte

Données techniques
- Equipé pour le gaz naturel (20 mbar)
- Injecteurs pour butane/propane (28-30/37mbar) livrés avec l'appareil
- Câble de raccordement 1 m
- Puissance de raccordement totale gaz 11,5 kW

Installation à semi-fleur de plan de travail.
La table de cuisson s'intègre partiellement au plan de travail, réduisant la hauteur de surface au dessus de ce dernier.

Schémas :

EP9A6QB90

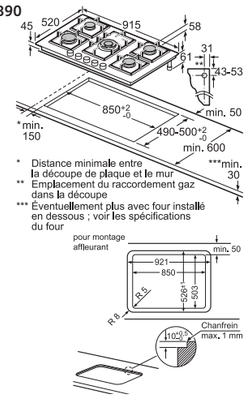

EP7A6SB20

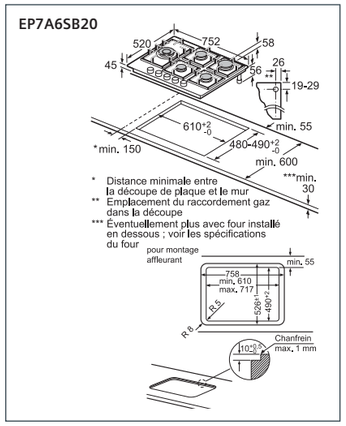

EP7A6QB20

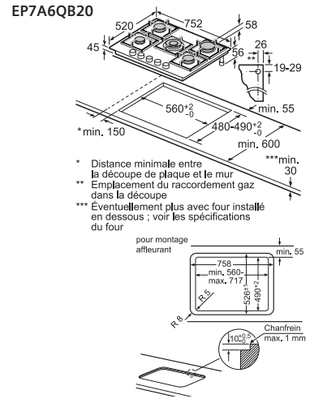

Toutes les dimensions sont en millimètres.

* Les prix indiqués ici sont les prix de vente TTC conseillés par le fabricant, hors éco participation. Les distributeurs restant libres de fixer leurs prix de revente aux consommateurs.

HandiCaPZéro



EP6A6PB20 - verre noir **499,99 €***
EP6A2PB20 - verre blanc **479,99 €***
Installation standard ou à semi fleur de plan
iQ500

Puissance
- 4 brûleurs
- Avant gauche : Brûleur normal 1,75 kW
- Arrière gauche : Brûleur normal 1,75 kW
- Arrière droit : Brûleur grande puissance 3 kW
- Avant droit : Brûleur économique 1 kW

Confort/Sécurité
- Technologie stepFlame : 9 niveaux de puissance réglables avec précision
- Allumage électrique une main
- Sécurité gaz par thermoCouple
- Nettoyage facilité
- Supports individuels en fonte

Données techniques
- Equipé pour le gaz naturel (20 mbar)
- Injecteurs pour butane/propane (28-30/37mbar) livrés avec l'appareil
- Câble de raccordement 1 m
- Puissance de raccordement totale gaz 7,5 kW

Existe aussi en blanc





EP6A6CB20 **459,99 €***
verre noir - iQ500

Puissance
- 3 brûleurs
- Gauche : Wok 4 kW
- Arrière droit : Brûleur rapide 3 kW
- Avant droit : Brûleur économique 1 kW

Confort/Sécurité
- Technologie stepFlame : 9 niveaux de puissance réglables avec précision
- Allumage électrique une main
- Sécurité gaz par thermoCouple
- Supports individuels en fonte

Données techniques
- Equipé pour le gaz naturel (20 mbar)
- Injecteurs pour butane/propane (28-30/37mbar) livrés avec l'appareil
- Câble de raccordement 1 m
- Puissance de raccordement totale gaz 8 kW

La sécurité thermoCouple.
Présente sur toutes les tables gaz, elle entraîne automatiquement la coupure du gaz en cas d'extinction inopinée de la flamme : c'est la sécurité totale pour une utilisation sans danger.



EN6B6HB90 **399,99 €***
verre noir - iQ300

Puissance
- 4 brûleurs
- Avant gauche : Brûleur normal jusqu'à 1,75 kW
- Arrière gauche : Brûleur normal jusqu'à 1,75 kW
- Arrière droit : Brûleur pour wok jusqu'à 3,3 kW
- Avant droit : Brûleur économique jusqu'à 1 kW

Confort/Sécurité
- Allumage électrique une main
- Sécurité gaz par thermocouple
- Nettoyage facilité
- Supports individuels en fonte

Données techniques
- Equipé pour le gaz naturel (20 mbar)
- Injecteurs pour butane/propane (28-30/37mbar) livrés avec l'appareil
- Câble de raccordement 1 m
- Puissance de raccordement totale gaz 7,8 kW

Schémas :

EP6A.PB20

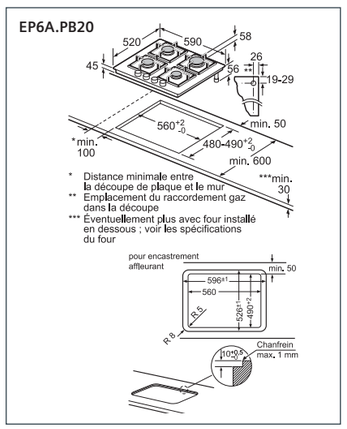

EP6A6CB20

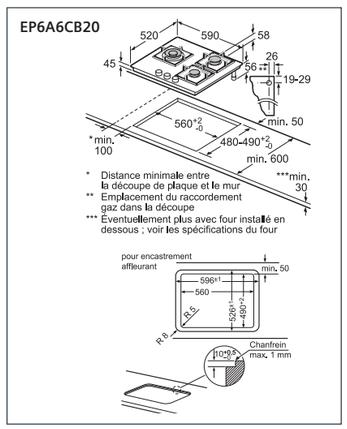

EN6B6HB90

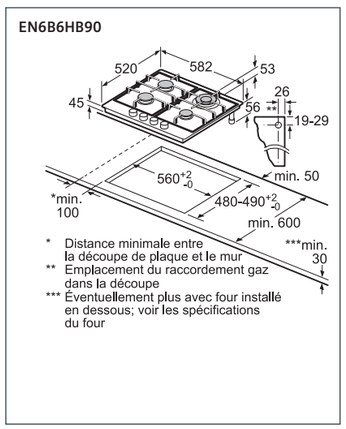

Toutes les dimensions sont en millimètres.

*Les prix indiqués ici sont les prix de vente TTC conseillés par le fabricant, hors éco participation. Les distributeurs restant libres de fixer leurs prix de revente aux consommateurs.



EO6B6YB10 **349,99 €***
verre noir - iQ100

Puissance
- **3 brûleurs, 1 foyer électrique**
- 1 normal, 1 fort, 1 mijoteur, 1 super rapide
- Avant gauche : Brûleur rapide 3 kW
- Arrière gauche : Foyer normal 1 kW
- Arrière droit : Brûleur normal 1,7 kW
- Avant droit : Brûleur économique 1 kW

Confort/Sécurité
- Allumage une main
- Sécurité gaz par thermoCouple
- Supports émaillés

Données techniques
- Equipé pour le gaz naturel (20 mbar)
- Injecteurs pour butane/propane (28-30/37mbar) livrés avec l'appareil
- Câble de raccordement 1 m
- Puissance de raccordement totale gaz 5,7 kW



EO6B6PB10 **329,99 €***
verre noir - iQ100

Puissance
- 4 brûleurs
- Avant gauche : Brûleur rapide 3 kW
- Arrière gauche : Brûleur normal 1,7 kW
- Arrière droit : Brûleur normal 1,7 kW
- Avant droit : Brûleur économique 1 kW

Confort/Sécurité
- Allumage une main
- Sécurité gaz par thermoCouple
- Supports émaillés

Données techniques
- Equipé pour le gaz naturel (20 mbar)
- Injecteurs pour butane/propane (28-30/37mbar) livrés avec l'appareil
- Câble de raccordement 1 m
- Puissance de raccordement totale gaz 7,4 kW

Schémas :

EO6B6YB10
EO6B6PB10

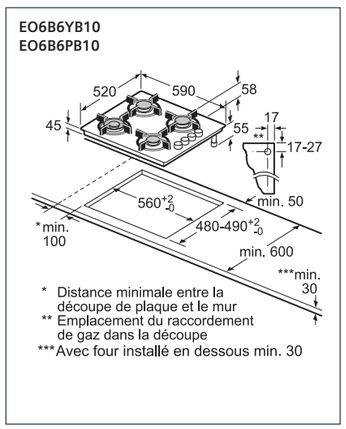

Toutes les dimensions sont en millimètres.

*Les prix indiqués ici sont les prix de vente TTC conseillés par le fabricant, hors éco participation. Les distributeurs restant libres de fixer leurs prix de revente aux consommateurs.



EC9A5RB90 **699,99 €***
inox - iQ500

90 cm

Puissance
- 5 brûleurs
- Avant gauche : Brûleur économique 1 kW
- Arrière gauche : Brûleur normal 1,75 kW
- Au centre : Wok 5 kW
- Arrière droit : Brûleur grande puissance 3 kW
- Avant droit : Brûleur normal 1,75 kW

Confort/Sécurité
- Technologie stepFlame : 9 niveaux de puissance réglables avec précision
- Allumage électrique une main
- Sécurité gaz par thermoCouple
- Nettoyage facilité
- Supports fonte

Données techniques
- Equipé pour le gaz naturel (20 mbar)
- Injecteurs pour butane/propane (28-30/37mbar) livrés avec l'appareil
- Câble de raccordement 1,5 m
- Puissance de raccordement totale gaz 12,5 kW



EC7A5SB90 **599,99 €***
inox - iQ500

75 cm

Puissance
- 5 brûleurs
- Gauche : Brûleur pour wok 5 kW
- Centre arrière : Brûleur normal 1,75 kW
- Centre avant : Brûleur économique 1 kW
- Arrière droit : Brûleur grande puissance 3 kW
- Avant droit : Brûleur normal 1,75 kW

Confort/Sécurité
- Technologie stepFlame : 9 niveaux de puissance réglables avec précision
- Allumage électrique une main
- Sécurité gaz par thermoCouple
- Nettoyage facilité
- Supports fonte

Données techniques
- Equipé pour le gaz naturel (20 mbar)
- Injecteurs pour butane/propane (28-30/37mbar) livrés avec l'appareil
- Câble de raccordement 1 m
- Puissance de raccordement totale gaz 12,5 kW



EC7A5RB90 **599,99 €***
inox - iQ500

75 cm

Puissance
- 5 brûleurs
- Avant gauche : Brûleur économique 1 kW
- Arrière gauche : Brûleur normal 1,75 kW
- Centre avant : Wok 5 kW
- Arrière droit : Brûleur grande puissance 3 kW
- Avant droit : Brûleur normal 1,75 kW

Confort/Sécurité
- Technologie stepFlame : 9 niveaux de puissance réglables avec précision
- Allumage électrique une main
- Sécurité gaz par thermoCouple
- Nettoyage facilité
- Supports fonte

Données techniques
- Equipé pour le gaz naturel (20 mbar)
- Injecteurs pour butane/propane (28-30/37mbar) livrés avec l'appareil
- Câble de raccordement 1 m
- Puissance de raccordement totale gaz 12,5 kW

Schémas :

EC9A5RB90

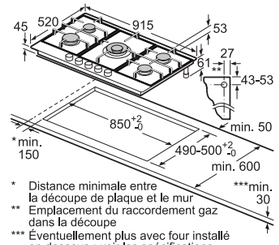

EC7A5SB90

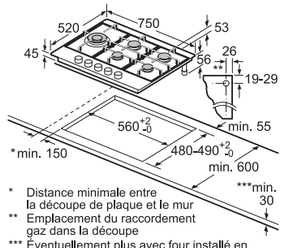

EC7A5RB90

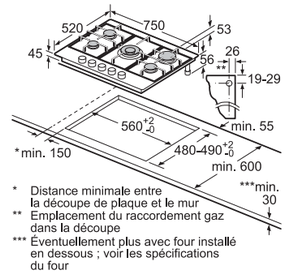

Toutes les dimensions sont en millimètres.

*Les prix indiqués ici sont les prix de vente TTC conseillés par le fabricant, hors éco participation. Les distributeurs restant libres de fixer leurs prix de revente aux consommateurs.



EC6A5HB90 **439,99 €***
inox - iQ500

60 cm

Puissance
- 4 brûleurs
- Avant gauche : Brûleur normal 1,75 kW
- Arrière gauche : Brûleur normal 1,75 kW
- Arrière droit : Brûleur pour wok 3,5 kW
- Avant droit : Brûleur économique 1 kW

Confort/Sécurité
- Technologie stepFlame : 9 niveaux de puissance réglables avec précision
- Allumage électrique une main
- Sécurité gaz par thermoCouple
- Nettoyage facilité
- Supports fonte

Données techniques
- Equipé pour le gaz naturel (20 mbar)
- Injecteurs pour butane/propane (28-30/37mbar) livrés avec l'appareil
- Câble de raccordement 1 m
- Puissance de raccordement totale gaz 8 kW



EG6B5PB90 **299,99 €***
inox - iQ300

60 cm

Puissance
- 4 brûleurs
- Avant gauche : Brûleur normal jusqu'à 1,75 kW
- Arrière gauche : Brûleur normal jusqu'à 1,75 kW
- Arrière droit : Brûleur grande puissance jusqu'à 3 kW
- Avant droit : Brûleur économique jusqu'à 1 kW

Confort/Sécurité
- Allumage électrique une main
- Sécurité gaz par thermocouple
- Nettoyage facilité
- Supports fonte

Données techniques
- Equipé pour le gaz naturel (20 mbar)
- Injecteurs pour butane/propane (28-30/37mbar) livrés avec l'appareil
- Câble de raccordement 1 m
- Puissance de raccordement totale gaz 7,5 kW



EB6B5PB60 - inox **269,99 €***
inox - iQ100

60 cm

Puissance
- 4 brûleurs
- Avant gauche : Brûleur rapide 3 kW
- Arrière gauche : Brûleur normal 1,7 kW
- Arrière droit : Brûleur normal 1,7 kW
- Avant droit : Brûleur économique 1 kW

Confort/Sécurité
- Allumage une main
- Sécurité gaz par thermoCouple
- Supports fonte

Données techniques
- Equipé pour le gaz naturel (20 mbar)
- Injecteurs pour butane/propane (28-30/37mbar) livrés avec l'appareil
- Câble de raccordement 1 m
- Puissance de raccordement totale gaz 7,4 kW

Schémas :

EC6A5HB90
EG6B5PB90

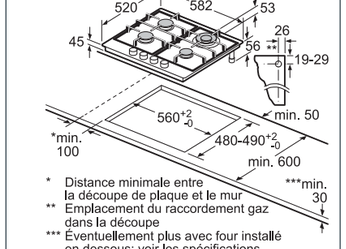

EB6B5PB60

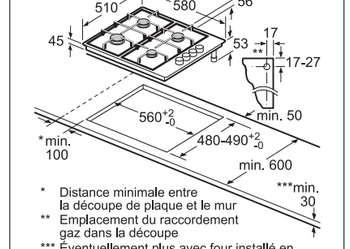

Toutes les dimensions sont en millimètres.

*Les prix indiqués ici sont les prix de vente TTC conseillés par le fabricant, hors éco participation. Les distributeurs restant libres de fixer leurs prix de revente aux consommateurs.

Elles n’attirent pas seulement les odeurs, mais aussi les regards.

Les hottes.



Les solutions intégrées : plus de flexibilité dans l'installation et plus d'espace de rangement.

De nos jours, de plus en plus de foyers sont équipés de cuisines ouvertes où l'on ne fait pas de distinction entre l'espace de vie et la cuisine. Pour équiper ces cuisines contemporaines, Siemens propose des solutions innovantes et intégrées tout en discrétion, véritables alternatives aux hottes murales.



Nouveau

Hotte glassdraftAir
À la fois la plus discrète et la plus performante des hottes.
Dernière nouveauté dans les hottes de plan de travail, la hotte glassdraftAir. Grâce à la technologie innovante Air guidé, elle impressionne par sa puissance et son design hors du commun.

Pour en savoir plus, voir page 96.



Table inductionAir Plus
La hotte intégrée à l'une des meilleures tables de cuisson.
La table inductionAir Plus s'intègre harmonieusement dans toutes les cuisines ouvertes. Elle réunit tout le savoir-faire Siemens en combinant une table 2 zones flexInduction et un système d'aspiration discret mais puissant en un seul et même appareil.

Pour en savoir plus, voir page 60.



Hotte modulAir system
Une flexibilité maximale pour l'aménagement de la cuisine. La hotte modulAir system intègre le module d'aspiration au plan de travail, pour créer un espace de cuisson design et discret sans contrainte. Et pour plus de personnalisation, la hotte modulAir system se combine parfaitement avec les dominos et les tables 80 cm profilées de la gamme Siemens.



downdraftAir system
La ventilation qui ne se dévoile que lorsqu'on en a besoin.
Installée derrière la table de cuisson, la hotte downdraftAir system est d'une discrétion absolue.
En verre ou en inox, elle s'élève à une hauteur idéale offrant une vue plus dégagée sur l'espace de vie.
Le moteur peut être installé à l'avant, à l'arrière ou déporté permettant ainsi d'augmenter l'espace de rangement sous le plan de cuisson.

Hottes | Les bonnes raisons de choisir Siemens

Les hottes de plafond : des cuisines connectées avec une vue dégagée.

Parfaites pour les cuisines avec îlot, les hottes de plafond Siemens apportent de la facilité d'aménagement pour une cuisine modulable et élégante.



Une installation facilitée.
Installées en toute discrétion, les hottes de plafond se fondent harmonieusement dans la cuisine tout en permettant de bénéficier de plus d'espace sur le plan de travail et les murs.

Un design éblouissant.
La température de couleur de l'éclairage LED est réglable afin d'harmoniser la luminosité avec le reste de la cuisine.*

Particulièrement simples à poser, les nouveaux modèles de hottes de plafond nécessitent désormais un faux plafond de seulement 20 cm contre 30 cm auparavant.

Flasher ce QR code pour retrouver la vidéo d'installation des hottes de plafond Siemens.

Les hottes de plafond. Une solution connectée.
Les hottes de plafond Siemens sont connectées et peuvent être pilotées de multiples façons, pour une maîtrise totale de l'appareil.

La puissance d'extraction et l'éclairage LED peuvent être réglés :

- Via la télécommande de la hotte,
- Via le bandeau de commande de la table de cuisson grâce à cookConnect,
- Via un smartphone ou une tablette et l'application Home Connect,
- Avec la voix via Google Assistant et Alexa d'Amazon.

* Selon modèles.

Hottes | Les bonnes raisons de choisir Siemens

La réponse à toutes les exigences.

Attire les regards. Irrésistiblement. Absorbe la vapeur. Automatiquement.



climateControl

La cuisine au niveau supérieur : climateControl.*
Les capteurs climateControl détectent la fumée, les vapeurs et les odeurs pendant la cuisson et ajustent la puissance d'extraction en conséquence. En fin de cuisson, la hotte continue à fonctionner à faible puissance jusqu'à ce que les odeurs aient disparu, avant de se couper automatiquement.



touchControl

Programmée pour simplifier la vie : touchControl.*
Le bandeau de commande touchControl permet de contrôler facilement toutes les fonctions de la hotte : réglages, éclairage LED, couleur de l'éclairage emotionLight Pro, mode boost.



iQdrive

Puissant et silencieux : moteur iQdrive.*
Le moteur à induction iQdrive est étonnamment puissant et incroyablement silencieux. Grâce au powerBoost et à l'ouverture du rabat* en cas d'excès de vapeur ou lors de la cuisson de viandes ou de poissons, le taux d'extraction peut être renforcé.

10 ans
Garantie moteur iQdrive

Les moteurs iQdrive sont garantis 10 ans. La garantie ne concerne que la pièce moteur et doit être activée par le consommateur sur le site Siemens.

Pour en savoir plus :
siemens-home.bsh-group.fr/garantie10ans



cookConnect system

Une maîtrise totale : cookConnect.*
Grâce à cookConnect, la plupart des fonctions de ventilation peuvent être contrôlées directement depuis la table de cuisson comme le réglage de la puissance ou de l'éclairage. Plus pratique, cette solution permet également de limiter les salissures sur la hotte.
Les hottes Home Connect sont compatibles avec les tables de cuisson suivantes : EZ977KZY1E, EX975KXW1E, EX975LVV1E, EX878LYV5E, EX875LYV1E, EX675LEV1F.

* Selon modèles.

Quand un objet de tous les jours devient une véritable icône.



Home Connect

En demander plus à sa hotte : Home Connect.*
Les nouvelles hottes Siemens Home Connect peuvent être utilisées avec l'application, qui permet de les gérer depuis un smartphone, une tablette ou par commande vocale. (réglages, notifications, conseils d'entretien…).

Téléchargez et installez l'application Home Connect

Home Connect

Assistants vocaux

JUST ASK alexa

fonctionne avec Hey Google



emotionLight Pro

Sa hotte, son style, son éclairage : emotionLight Pro.*
9 couleurs au choix, diffusées en un halo de lumière de 30 cm autour de l'appareil. Grâce à l'application Home Connect, le spectre s'élargit jusqu'à 256 options et le coloris de la hotte peut être coordonné avec celui du lave-vaisselle emotionLight Pro.

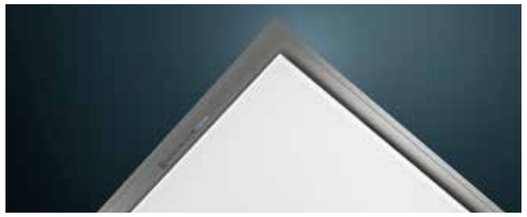

La gamme de hottes connectées Siemens s'élargit.
Hottes plates ou inclinées, hottes de plafond ou hottes box peuvent désormais être commandées via Home Connect.

emotionLight Pro : 9 couleurs pré-définies au choix…



… ou **256 couleurs** avec l'application Home Connect.

* Selon modèles.



Hottes Siemens : la performance.



Moteur iQdrive.
Les hottes Siemens sont équipées de moteurs à induction iQdrive, qui offrent les meilleures performances d'extraction, tout en silence.



Extraction.
Avec une puissance d'extraction maximale jusqu'à 780 m³/h en mode normal et 991 m³/h en mode intensif, les hottes Siemens sont particulièrement efficaces et garantissent une atmosphère saine dans la cuisine.

Aspiration périmétrale.
Plus efficace et plus silencieuse, l'aspiration périmétrale, issue du monde professionnel, offre des performances exceptionnelles. Les panneaux en inox ou en verre qui recouvrent les filtres dirigent la fumée vers les côtés. Celle-ci est ensuite aspirée par les fentes étroites en périphérie. Le débit d'air est ainsi accéléré. Les panneaux et le filtre forment une seule pièce, maniable facilement et lavable au lave-vaisselle.



Niveau sonore.
Les hottes Siemens sont extrêmement silencieuses avec un niveau sonore à partir de 41 dB, soit l'équivalent d'un lave-vaisselle.



Eclairage.
L'éclairage de la surface de cuisson est amélioré par l'utilisation des LED, qui créent également une atmosphère chaleureuse et ajoutent une touche de modernité à la cuisine. Plus le nombre de kelvins (k) est élevé, plus la lumière est blanche (couleur froide) et à l'inverse un faible nombre de kelvins correspond à une lumière jaune (couleur chaude). La majorité des hottes Siemens ont une température de 3500 k, diffusant une lumière jaune chaleureuse.

Filtration des graisses.
Les meilleures hottes Siemens sont équipées de filtres à graisse de niveaux A et B, qui évitent les projections lors de la cuisson et aident à garder un plan de cuisson propre.

Les filtres Siemens.

Quel filtre acheter lors de l'installation ?
Au premier achat, un kit de recyclage ou un module cleanAir est nécessaire. Il comprend tous les éléments nécessaires à l'installation. Ensuite, seuls les filtres sont à remplacer.

Les filtres à charbon actif.
Les filtres à charbon actif filtrent jusqu'à 85% des odeurs et ont une durée de vie d'au moins 6 mois, en fonction de l'utilisation de la hotte.

Les filtres cleanAir Plus : les filtres haute performance Siemens.
Leur surface de filtration particulièrement importante leur permet de filtrer jusqu'à 90% des odeurs et jusqu'à 99% des particules de pollen. Ils ont une durée de vie plus longue, entre 12 et 24 mois. De plus, les performances d'aspiration et de bruit sont similaires à une installation en évacuation.

Les filtres longue durée.
Ils viennent remplacer les filtres précédents avec une particularité supplémentaire : leur durée de vie jusqu'à 10 ans. Leur secret, un passage au four à 200°C pendant 2 heures tous les 3 à 4 mois.

Hottes | Les bonnes raisons de choisir Siemens

Module cleanAir Plus : une atmosphère exceptionnellement saine.



D'une durée de vie de 12 à 24 mois, le module cleanAir Plus neutralise 90% des odeurs et jusqu'à 99% des particules de pollen pour un air frais et pur.

Pour connaître le modèle de module cleanAir Plus adapté, voir page 220.

Module cleanAir Plus.
Ce kit s'installe facilement sur les hottes décoratives au-dessus de la cheminée, pour un design élégant et moderne tout en inox.



LZ11FXC56 - iQ300
LZ22CXC56, LZ12CXC56
iQ500/700

Exemple d'installation du module cleanAir Plus

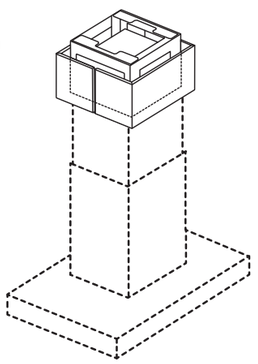

Module cleanAir Plus intégré.
Cette version discrète se fixe dans le conduit de cheminée, directement en sortie moteur ou vers le haut du fût de cheminée. L'installation de ce kit requiert un espace de 25 cm entre le haut du fût et le plafond afin de pouvoir changer le filtre une fois par an.



LZ11DXI16 - iQ300
LZ11CXI16 - iQ500/700

Exemple d'installation du module cleanAir Plus intégré

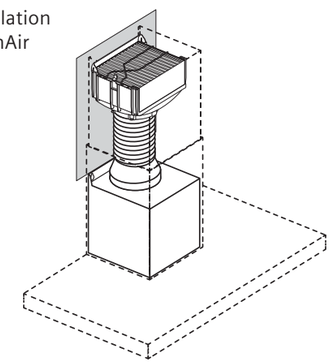

Hottes | glassdraftAir

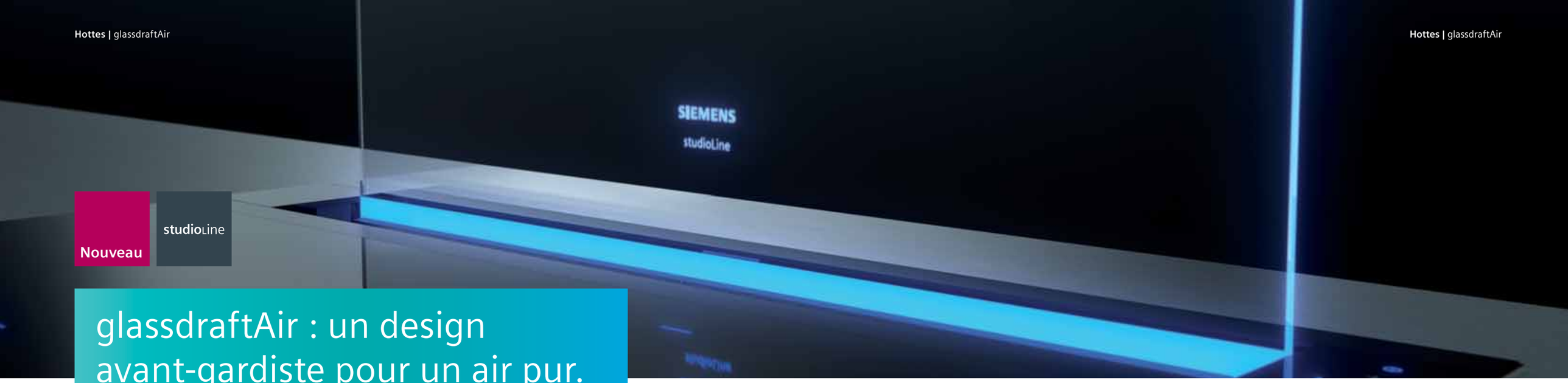

Nouveau

studioLine

glassdraftAir : un design avant-gardiste pour un air pur.

L'alliance parfaite de la performance et de l'esthétique.

Subtile combinaison de matériaux de qualité et de technologie, la hotte glassdraftAir attire immédiatement tous les regards. Elle est idéale pour les cuisines ouvertes à îlot avec son design en verre rétroéclairé, à la fois discret et élégant, et sa technologie Air guidé qui garantit un air frais et sans odeurs. Mieux encore : elle disparaît complètement lorsqu'elle est à l'arrêt.



Air guidé

Innovation : Air guidé.
Grâce à la technologie Air guidé, un rideau d'air est créé derrière la paroi en verre et dirige le flux d'air. Cela garantit une extraction optimale des vapeurs et des odeurs, depuis toutes les zones de cuisson, même à l'avant, même avec de hauts récipients.

cookConnect system

2 appareils en harmonie : cookConnect (selon modèle de table associée) et capteur climateControl.
Avec la technologie cookConnect, la table et la hotte communiquent grâce au Wi-Fi. Dès le début de la cuisson, glassdraftAir s'allume automatiquement. Le capteur climateControl adapte alors les performances de la hotte au niveau de vapeur et aux odeurs dégagées.

Soumis a la signature d'un contrat de distribution sélective.

emotionLight Pro

emotionLight Pro
Pour ajouter une touche de couleur et renforcer l'ambiance d'une cuisine. En plus des 9 couleurs pré-réglées, de nouveaux coloris originaux peuvent être créés grâce à l'application Home Connect.



Home Connect

Home Connect
Avec Home Connect, la hotte peut être pilotée depuis la table de cuisson et tous les réglages de la hotte sont accessibles sur l'application, qui alerte également lorsque les filtres doivent être remplacés.



Lavables au lave-vaisselle - de même que le panneau en verre - les filtres sont très facilement accessibles via une simple pression sur un bouton.

Aucun risque d'abîmer le système grâce aux deux niveaux de sécurité en cas de débordement des fluides et jusqu'à 1 litre de récupération possible.

Flasher ce code pour découvrir les options d'aménagement avec glassdraftAir et les conseils d'installation



glassdraftAir : une installation facile et ultra discrète.

Une tranquillité assurée avec un système facile à installer qui s'adapte à toutes les cuisines.
Pourquoi choisir entre rangement et performance ? Le moteur de la hotte peut être monté à l'avant, à l'arrière, ou encore être déporté jusqu'à 3 mètres, dans un espace annexe ou dans un coin de la cuisine afin de conserver le premier tiroir de stockage, tout en réduisant le bruit.
Par ailleurs, le moteur iQdrive combiné à la technologie Air guidé assure efficacité et performance tout en maintenant un niveau sonore très bas.


Moteur à l'avant


Moteur à l'arrière


Moteur déporté

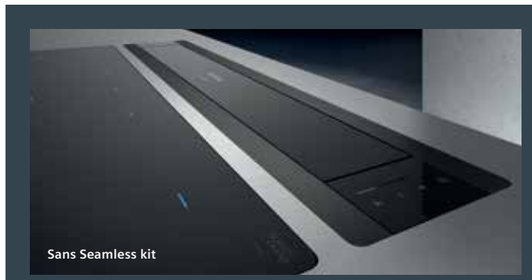
Sans Seamless kit


Avec Seamless kit

Une combinaison parfaite
La hotte glassdraftAir peut être installée derrière n'importe quelle table de cuisson.
Mais associée avec les tables **EX878LYV5E** et **EX875LYV1E** (voir page 67) et grâce au Seamless kit (ref. LZ28WWY12), les deux appareils ne font alors plus qu'un.

Vidéo d'installation du **Seamless kit**

Vidéo d'installation du **moteur déporté**



LD88WMM66 **2399,99 €***
iQ700

A | cookConnect system | iClimateControl | 80 cm | 10 ans Garantie moteur iQdrive | Made in Germany

Design
- Hotte escamotable avec paroi en verre rétro-éclairée

Puissance
- En mode évacuation ou recyclage (avec kit en option)
- **Moteur iQdrive** : moteur induction à basse consommation
- Touches, 5 vitesses dont 2 intensives
- Niveau sonore (min/max) en fonctionnement normal : 39/62 dB
- Débit d'air en évacuation selon la norme DIN/EN 61591 fonctionnement normal : 501 m³/h position intensive : 775 m³/h

Confort/Sécurité
Home Connect : Contrôle à distance
- cookConnect : contrôle via la table de cuisson**
- Contrôle vocal de la hotte (ex, Amazon, Google)
- **Fonction Air Guidé** : extraction parfaite des odeurs, quelque soit l'emplacement et la hauteur des récipients,
- **emotionLight Pro** : éclairage en halo
- **climateControl** : détection automatique des odeurs et des vapeurs
- Commandes électroniques via Commande touchControl
- Hauteur d'élévation 250 mm
- Positions intensives avec retour automatique au bout de 6 minutes
- Ventilation automatique par intermittence pendant 10 min après utilisation
- Filtres easyAccess : un bouton actionne la levée des filtres
- 2 filtres à graisse métalliques lavables au lave-vaisselle
- Témoin de saturation du filtre métallique et à charbon actif
- Le panneau en verre s'enlève et se nettoie au lave-vaisselle

Données techniques
- **Classe d'efficacité énergétique A** sur une échelle allant de A+++ à D
- Consommation énergétique moyenne : 36,9 kWh/an
- Classe d'efficacité ventilateur : A
- Classe d'efficacité filtre à graisse : B
- Puissance de raccordement : 300 W
- Câble de raccordement avec prise : 1,3 m
- Ne pas combiner avec une table gaz
- Pour l'installation du moteur déporté, un kit d'installation est nécessaire (en option)
- Finition profilée : installation sans raccord avec la table de cuisson (kit seamless en option)

Accessoires nécessaires pour une installation en recyclage
Module de recyclage cleanAir Plus : **LZ21WWI16**
ou module de recyclage longue durée : **LZ21WWJ11**

Filtre de remplacement
Filtre cleanAir Plus : **LZ21WWB16**

Accessoires d'installation
Kit de combinaison Seamless : **LZ28WWY12**
Kit pour moteur déporté : **LZ21WWM11**

Soumis à la signature d'un contrat de distribution sélective

Gaines BSH pour moteur déporté : voir page 218

** Tables de cuisson compatibles, voir p. 92

*Les prix indiqués ici sont les prix de vente TTC conseillés par le fabricant, hors éco participation. Les distributeurs restant libres de fixer leurs prix de revente aux consommateurs.

Schémas :

LD88WMM66

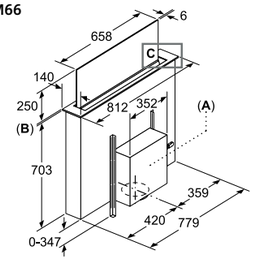

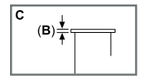

A: L'unité moteur peut être installée à l'avant ou à l'arrière ou décalée à distance de l'appareil. (Accessoire en option disponible)
B: 5.5

Installation Seamless kit
(Accessoire en option disponible)

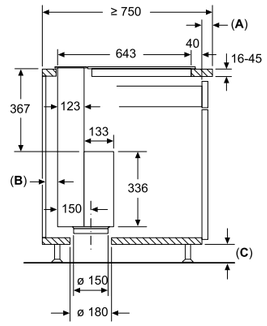

A : Le débord du plan de travail dépasse au-delà de l'ossature de l'unité
B : Au moins 2 cm entre la zone d'aspiration de la conduite d'air et une unité murale
C : ≥ 60 mm pour le recyclage
≥ 100 mm pour le mode évacuation extérieure avec conduit dans la plinthe

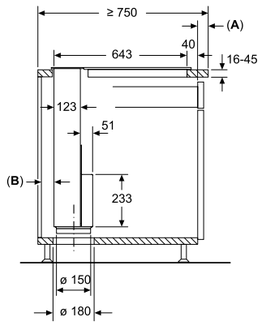

A : Le débord du plan de travail dépasse au-delà de l'ossature de l'unité
B : Au moins 2 cm entre la zone d'aspiration de la conduite d'air et une unité murale

Combinaison avec table de cuisson électrique
Installation sans fil

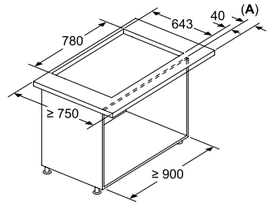

A : Le débord du plan de travail dépasse au-delà de l'ossature de l'unité

L'utilisation avec une cuisinière au gaz n'est pas possible.

Afin de s'assurer que l'appareil ne perde pas de puissance, n'installez pas d'unités murales au-dessus de l'appareil et conservez les espaces suivants :
- Au moins 500 mm à gauche et à droite entre l'appareil et un mur ou une unité murale adjacente
- Au moins 50 mm entre le cadre de l'appareil et un mur

Combinaison avec table de cuisson électrique

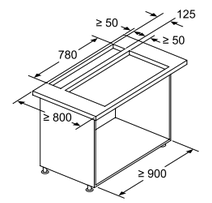

L'utilisation avec une cuisinière au gaz n'est pas possible.

Afin de s'assurer que l'appareil ne perde pas de puissance, n'installez pas d'unités murales au-dessus de l'appareil et conservez les espaces suivants :

- Au moins 50 cm à gauche et à droite entre l'appareil et le mur ou une unité murale adjacente
- Au moins 5 cm entre le cadre de l'appareil et le mur

Tableau d'information du mode recirculation
En cas d'installation devant un mur extérieur mal isolé d'une valeur U > 0,5 W/(m²K), nous recommandons d'installer un conduit d'air jusqu'à la zone de la plinthe en mode recirculation.

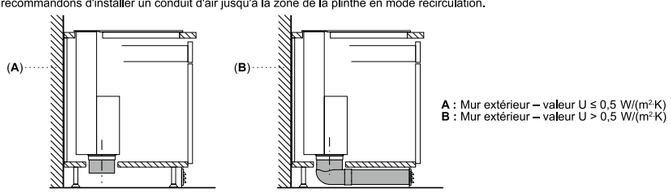

A : Mur extérieur – valeur U ≤ 0,5 W/(m²K)
B : Mur extérieur – valeur U > 0,5 W/(m²K)

Toutes les dimensions sont en millimètres.

Schémas :

LD97DBM60
LD96DAM50

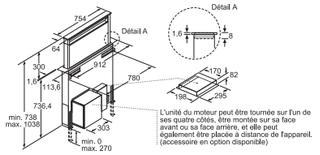

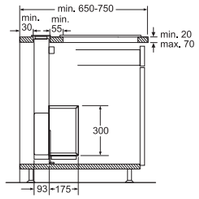

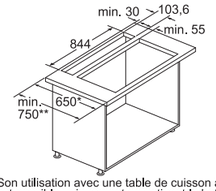

Son utilisation avec une table de cuisson à gaz est possible uniquement en activant la hotte de ventilation. Puissance maximale totale 13,4 kW.
* 650 mm de profondeur uniquement en combinaison avec des tables de cuisson étroites.
** min. 750 mm pour des tables de cuisson avec 500 mm de profondeur de découpe.

Pour les montages affleurants des plans de travail en pierre et en granit

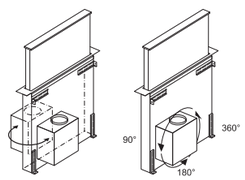

L'unité moteur peut être tournée sur n'importe lequel de ses quatre côtés, et peut être montée sur sa face avant ou arrière.

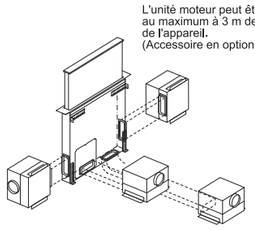

L'unité moteur peut être montée au maximum à 3 m de distance de l'appareil.
(Accessoire en option disponible)

Toutes les dimensions sont en millimètres.



LD97DBM60 - verre **1999,99 €***
iQ700

A | Aspiration périmétrale | ◂ 90 cm ▸

Design
- Hotte verre
- Installation standard ou à fleur

Puissance
- En mode évacuation ou recyclage (kit séparé)
- 1 moteur
- Commande touchControl, 5 vitesses dont 2 intensives
- Position intensive avec retour automatique après 5 ou 10 minutes, au choix
- Niveau sonore (min/max) en fonctionnement normal : 43/62 dB, Intensif : 67 dB
- Débit d'air en évacuation selon la norme DIN/EN 61591
  fonctionnement normal : 530 m³/h
  position intensive : 750 m³/h

Confort/Sécurité
- Aspiration périmétrale
- Commandes électroniques
- Hauteur d'élévation 300 mm
- Ventilation automatique par intermittence pendant 10 min après utilisation
- Eclairage LED 1 x 7 W
- 2 filtres à graisse métalliques lavables au lave-vaisselle
- Témoin de saturation du filtre métallique et à charbon actif

Données techniques
- **Classe d'efficacité énergétique A** sur une échelle allant de A+++ à D
- Consommation énergétique moyenne : 54,2 kWh/an
- Classe d'efficacité ventilateur : A
- Classe d'efficacité éclairage : A
- Classe d'efficacité filtre à graisse : D
- Câble de raccordement : 1,5 m
- Puissance de raccordement : 0,317 kW
- En mode recyclage pas de combinaison possible avec les tables gaz
- Intensité lumineuse : 203 lux
- Température de couleur : 3500 K

Accessoires nécessaires pour une installation en recyclage
Kit de recyclage : **LZ29IDP00**
ou kit pour moteur déporté : **LZ29IDM00**

Filtre de remplacement
Filtre à charbon actif : **LZ29IDQ00**

En option
Conduit pour moteur déporté : voir page 218



LD96DAM50 - inox **1799,99 €***
iQ500

B | Aspiration périmétrale | ◂ 90 cm ▸

Design
- Hotte inox
- Installation standard ou à fleur

Puissance
- En mode évacuation ou recyclage (kit séparé)
- 1 moteur
- Commande touchControl, Bandeau de commande metalTouch, 5 vitesses dont 2 intensives
- Position intensive avec retour automatique après 5 ou 10 minutes, au choix
- Niveau sonore (min/max) en fonctionnement normal : 45/59 dB, Intensif : 68 dB
- Débit d'air en évacuation selon la norme DIN/EN 61591
  fonctionnement normal : 428 m³/h
  position intensive : 690 m³/h

Confort/Sécurité
- Aspiration périmétrale
- Commandes électroniques
- Hauteur d'élévation 300 mm
- Ventilation automatique par intermittence pendant 10 min après utilisation
- Eclairage LED 1 x 7 W
- 2 filtres à graisse métalliques lavables au lave-vaisselle
- Témoin de saturation du filtre métallique et à charbon actif

Données techniques
- **Classe d'efficacité énergétique B** sur une échelle allant de A+++ à D
- Consommation énergétique moyenne : 63,3 kWh/an
- Classe d'efficacité ventilateur : A
- Classe d'efficacité éclairage : A
- Classe d'efficacité filtre à graisse : D
- Câble de raccordement : 1,5 m
- Puissance de raccordement : 0,267 kW
- En mode recyclage pas de combinaison possible avec les tables gaz
- Intensité lumineuse : 203 lux
- Température de couleur : 3500 K

Accessoires nécessaires pour une installation en recyclage
Kit de recyclage : **LZ29IDP00**
ou kit pour moteur déporté : **LZ29IDM00**

Filtre de remplacement
Filtre à charbon actif : **LZ29IDQ00**

En option
Conduit pour moteur déporté : voir page 218

* Les prix indiqués ici sont les prix de vente TTC conseillés par le fabricant, hors éco participation.
Les distributeurs restant libres de fixer leurs prix de revente aux consommateurs.





LF16VA570 **1999,99 €***
iQ700 - Hotte modulAir system

A+ | iQdrive | 10 ans Garantie moteur iQdrive

Design
- Hotte de plan de travail
- Installation uniquement avec table ou domino profilé inox

Puissance
- En mode évacuation ou recyclage (kit séparé)
- **Moteur iQdrive** : moteur induction à basse consommation
- Variateur de puissance à 4 vitesses dont 1 intensive
- Niveau sonore (min/max) en fonctionnement normal : 62/67 dB, Intensif : 70 dB
- Débit d'air en évacuation selon la norme DIN/EN 61591
  fonctionnement normal : 540 m³/h
  position intensive : 600 m³/h

Confort/Sécurité
- Bandeau de commande touchControl
- Positions intensives avec retour automatique au bout de 6 minutes
- Fonction arrêt différé de 15 minutes après la cuisson
- Témoin de saturation des filtres métalliques et à charbon actif
- 1 filtre à graisse métallique lavable au lave-vaisselle
- Pour l'utilisation de la hotte en recyclage, un module de recyclage (en option) est nécessaire
- Pour l'utilisation de la hotte avec une table gaz, il est nécessaire de l'installer avec un déflecteur
- **Classe d'efficacité énergétique A+** sur une échelle allant de A+++ à D
- Consommation énergétique moyenne : 37,4 kWh/an
- Classe d'efficacité ventilateur : A
- Classe d'efficacité filtre à graisse : C
- Câble de raccordement : 1,3 m
- Puissance de raccordement : 0,145 kW

Accessoires nécessaires pour une installation en recyclage
Filtre à charbon longue durée : **LZ58000**
Durée de vie jusqu'à 10 ans
Déflecteur de gaz : **LZ58010**
Obligatoire en cas d'installation de la hotte avec une table ou un domino gaz

Flasher ce QR code pour télécharger la brochure d'installation **modulAir system** ou rendez-vous sur siemens-home.bsh-group.com/fr/espace-pro/brochures-catalogues

* Les prix indiqués ici sont les prix de vente TTC conseillés par le fabricant, hors éco participation.
Les distributeurs restant libres de fixer leurs prix de revente aux consommateurs.

LF16VA570

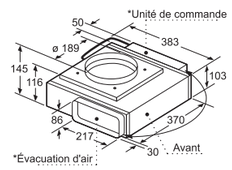

* L'évacuation d'air et l'unité de commande sont interchangeables
L'unité de commande peut si nécessaire être fixée à la paroi du meuble

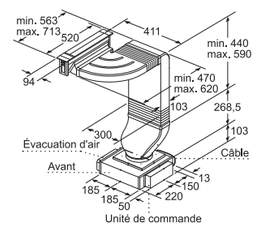

Schémas :

LR26CBS20

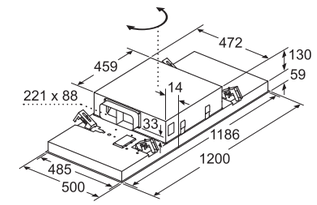

La sortie du ventilateur peut être tournée dans les quatre directions

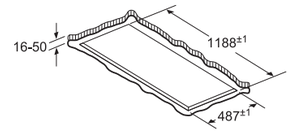

Ne pas monter directement sur un faux plafond constitué de plaques de plâtre ou d'un matériau de construction léger similaire. Il est impératif d'utiliser un support adapté et solidement fixé dans la dalle en béton.

Évacuation d'air

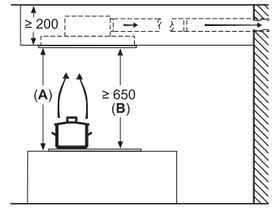

A: performances optimales 700-1500
B: à partir du bord supérieur du porte-casserole

Circulation d'air

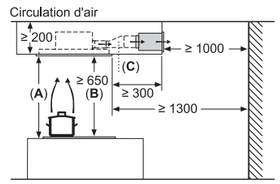

A: Performances optimales 700-1 500
B: À partir du bord supérieur du porte-casserole
C: Raccord (d'un câble plat à un câble cylindrique). Non inclus à la livraison.

Circulation d'air

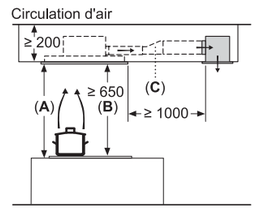

A: Performances optimales 700-1 500
B: À partir du bord supérieur du porte-casserole
C: Raccord (d'un câble plat à un câble cylindrique). Non inclus à la livraison.

Toutes les dimensions sont en millimètres.

Schémas :

LR99CQS20
LR97CAQ20

La sortie du ventilateur peut être tournée dans les quatre directions

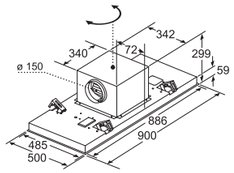

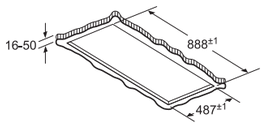

Ne pas monter directement sur un faux plafond constitué de plaques de plâtre ou d'un matériau de construction léger similaire. Il est impératif d'utiliser un support adapté et solidement fixé dans la dalle en béton.

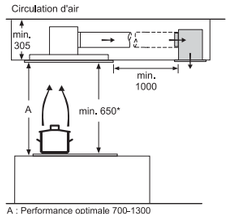

A : Performance optimale 700-1300
* À partir du bord supérieur du porte-casserole

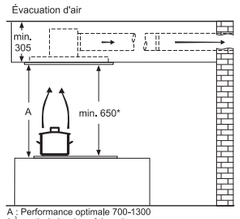

A : Performance optimale 700-1300
* À partir du bord supérieur du porte-casserole

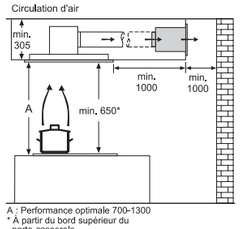

A : Performance optimale 700-1300
* À partir du bord supérieur du porte-casserole

Toutes les dimensions sont en millimètres.

Home Connect



LR99CQS20 - blanc **2499,99 €***
iQ700

A | cookConnect system | iDriveControl | 90 cm | 10 ans Garantie moteur iQdrive | Made in Germany

Design
- A fixer au plafond, au dessus de l'îlot de cuisson
- **Hauteur de faux plafond nécessaire : 30,5 cm**

Puissance
- En mode évacuation ou recyclage (kit séparé)
- **Moteur iQdrive** : moteur induction à basse consommation
- Touches à 5 vitesses dont 2 intensives
- Niveau sonore (min/max) en fonctionnement normal : 41/56 dB, Intensif : 70 dB
- Débit d'air en évacuation selon la norme DIN/EN 61591
  fonctionnement normal : 458 m³/h
  position intensive : 933 m³/h

Confort/Sécurité

Home Connect : Contrôle à distance
- cookConnect : contrôle via la table de cuisson**
- Contrôle vocal de la hotte (ex, Amazon, Google)

- climateControl : détection automatique des vapeurs et des odeurs
- Utilisation via télécommande
- Aspiration périmétrale
- Ventilation automatique par intermittence pendant 10 min après utilisation
- Booster temporisé
- Positions intensives avec retour automatique au bout de 6 minutes
- Variateur d'intensité lumineuse softLight
- Eclairage du plan de travail avec 1 x 18,7 W panneau LED
- 2 filtres à graisse métalliques lavables au lave-vaisselle
- Témoin de saturation des filtres métalliques et à charbon actif

Données techniques
- **Classe d'efficacité énergétique A** sur une échelle allant de A+++ à D
- Consommation énergétique moyenne : 47,6 kWh/an
- Classe d'efficacité ventilateur : A
- Classe d'efficacité éclairage : B
- Classe d'efficacité filtre à graisse : E
- Puissance de raccordement : 0,250 kW
- Câble de raccordement avec prise : 1,3 m
- Intensité lumineuse : 439 lux
- Couleur de température ajustable (2,700 K - 5,000 K) pour s'adapter à l'éclairage de la pièce via Home Connect

Accessoire nécessaire pour une installation en recyclage
module cleanAir Plus intégré : **LZ21JCC26 (blanc), LZ21JCC56 (inox)**

Filtre de remplacement
Filtre cleanAir Plus : **LZ31XXB16**

** Tables de cuisson compatibles, voir p. 92

Home Connect



LR26CBS20 - blanc **1889,99 €***
iQ500

B | Aspiration périmétrale | cookConnect system | 120 cm | 10 ans Garantie moteur iQdrive | Made in Germany

Design
- A fixer au plafond, au dessus de l'îlot de cuisson
- **Hauteur de faux plafond nécessaire : 20 cm**

Puissance
- En mode évacuation ou recyclage (kit séparé)
- **Moteur iQdrive** : moteur induction à basse consommation
- Touches à 5 vitesses dont 2 intensives
- Niveau sonore (min/max) en fonctionnement normal : 47/61 dB, Intensif : 72 dB
- Débit d'air en évacuation selon la norme DIN/EN 61591
  fonctionnement normal : 434 m³/h
  position intensive : 734 m³/h

Confort/Sécurité

Home Connect : Contrôle à distance
- cookConnect : contrôle via la table de cuisson**
- Contrôle vocal de la hotte (ex, Amazon, Google)

- Utilisation via télécommande
- Aspiration périmétrale
- Ventilation automatique par intermittence pendant 10 min après utilisation
- Booster temporisé
- Positions intensives avec retour automatique au bout de 6 minutes
- Variateur d'intensité lumineuse softLight
- Eclairage LED : 4 x 3 W
- 2 filtres à graisse métalliques lavables au lave-vaisselle
- Témoin de saturation des filtres métalliques et à charbon actif

Données techniques
- **Classe d'efficacité énergétique B** sur une échelle allant de A+++ à D
- Consommation énergétique moyenne : 35,1 kWh/an
- Classe d'efficacité ventilateur : A
- Classe d'efficacité éclairage : A
- Classe d'efficacité filtre à graisse : E
- Puissance de raccordement : 0,204 kW
- Câble de raccordement avec prise : 1,3 m
- Intensité lumineuse : 772 lux
- Température de couleur : 3500 K

Accessoire nécessaire pour une installation en recyclage
module cleanAir Plus intégré : **LZ21JXC21 (blanc), LZ21JXC51 (inox)**

Filtre de remplacement
Filtre cleanAir Plus : **LZ31XXB16**

Voir schéma page 101

** Tables de cuisson compatibles, voir p. 92

*Les prix indiqués ici sont les prix de vente TTC conseillés par le fabricant, hors éco participation. Les distributeurs restant libres de fixer leurs prix de revente aux consommateurs.

Home Connect

Sélection cuisiniste



LR96CAQ50 - inox **1599,99 €***
iQ500

B | cookConnect system | iDriveControl | 90 cm | 10 ans Garantie moteur iQdrive | Made in Germany

Design
- A fixer au plafond, au dessus de l'îlot de cuisson
- **Hauteur de faux plafond nécessaire : 20 cm**

Puissance
- En mode évacuation ou recyclage (kit séparé)
- **Moteur iQdrive** : moteur induction à basse consommation
- Touches à 5 vitesses dont 2 intensives
- Niveau sonore (min/max) en fonctionnement normal : 47/61 dB, Intensif : 72 dB
- Débit d'air en évacuation selon la norme DIN/EN 61591
  fonctionnement normal : 434 m³/h
  position intensive : 734 m³/h

Confort/Sécurité

Home Connect : Contrôle à distance
- cookConnect : contrôle via la table de cuisson**
- Contrôle vocal de la hotte (ex, Amazon, Google)

- Utilisation via télécommande
- Aspiration périmétrale
- Ventilation automatique par intermittence pendant 10 min après utilisation
- Booster temporisé
- Positions intensives avec retour automatique au bout de 6 minutes
- Variateur d'intensité lumineuse softLight
- Eclairage LED : 4 x 3 W
- 2 filtres à graisse métalliques lavables au lave-vaisselle
- Témoin de saturation des filtres métalliques et à charbon actif

Données techniques
- **Classe d'efficacité énergétique B** sur une échelle allant de A+++ à D
- Consommation énergétique moyenne : 35,1 kWh/an
- Classe d'efficacité ventilateur : A
- Classe d'efficacité éclairage : A
- Classe d'efficacité filtre à graisse : E
- Puissance de raccordement : 0,160 kW
- Câble de raccordement avec prise : 1,3 m
- Intensité lumineuse : 659 lux
- Température de couleur : 3500 K

Accessoire nécessaire pour une installation en recyclage
module cleanAir Plus intégré : **LZ21JXC21 (blanc), LZ21JXC51 (inox)**

Filtre de remplacement
Filtre cleanAir Plus : **LZ31XXB16**

Conditions particulières de vente cuisinistes[1]

Home Connect



LR97CAQ20 - blanc **1499,99 €***
iQ500

A | cookConnect system | iDriveControl | 90 cm | 10 ans Garantie moteur iQdrive | Made in Germany

Design
- A fixer au plafond, au dessus de l'îlot de cuisson
- **Hauteur de faux plafond nécessaire : 30,5 cm**

Puissance
- En mode évacuation ou recyclage (kit séparé)
- **Moteur iQdrive** : moteur induction à basse consommation
- Touches à 5 vitesses dont 2 intensives
- Niveau sonore (min/max) en fonctionnement normal : 41/56 dB, Intensif : 68 dB
- Débit d'air en évacuation selon la norme DIN/EN 61591
  fonctionnement normal : 458 m³/h
  position intensive : 798 m³/h

Confort/Sécurité

Home Connect : Contrôle à distance
- cookConnect : contrôle via la table de cuisson**
- Contrôle vocal de la hotte (ex, Amazon, Google)

- Utilisation via télécommande
- Aspiration périmétrale
- Ventilation automatique par intermittence pendant 10 min après utilisation
- Booster temporisé
- Positions intensives avec retour automatique au bout de 6 minutes
- Variateur d'intensité lumineuse softLight
- Eclairage LED : 4 x 3 W
- 2 filtres à graisse métalliques lavables au lave-vaisselle
- Témoin de saturation des filtres métalliques et à charbon actif

Données techniques
- **Classe d'efficacité énergétique A** sur une échelle allant de A+++ à D
- Consommation énergétique moyenne : 35,3 kWh/an
- Classe d'efficacité ventilateur : A
- Classe d'efficacité éclairage : A
- Classe d'efficacité filtre à graisse : E
- Puissance de raccordement : 0,160 kW
- Câble de raccordement avec prise : 1,3 m
- Intensité lumineuse : 659 lux
- Température de couleur : 3500 K

Accessoire nécessaire pour une installation en recyclage
module cleanAir Plus intégré : **LZ21JCC26 (blanc), LZ21JCC56 (inox)**

Filtre de remplacement
Filtre cleanAir Plus : **LZ31XXB16**

** Tables de cuisson compatibles, voir p. 92

*Les prix indiqués ici sont les prix de vente TTC conseillés par le fabricant, hors éco participation. Les distributeurs restant libres de fixer leurs prix de revente aux consommateurs.

Schémas :

LR96CAQ50

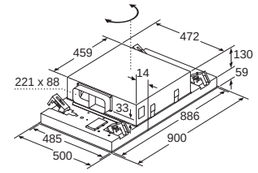

La sortie du ventilateur peut être tournée dans les quatre directions

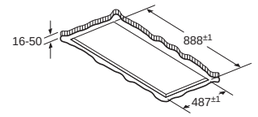

Ne pas monter directement sur un faux plafond constitué de plaques de plâtre ou d'un matériau de construction léger similaire. Il est impératif d'utiliser un support adapté et solidement fixé dans la dalle en béton.

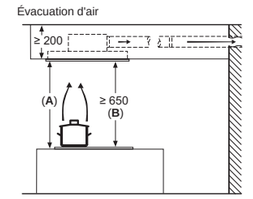

A: performances optimales 700-1500
B: à partir du bord supérieur du porte-casserole

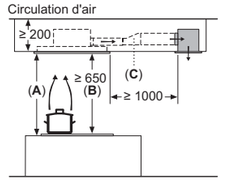

A: Performances optimales 700-1 500
B: À partir du bord supérieur du porte-casserole
C: Raccord (d'un câble plat à un câble cylindrique). Non inclus à la livraison.

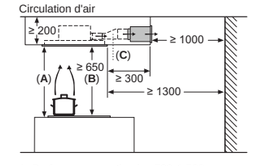

A: Performances optimales 700-1 500
B: À partir du bord supérieur du porte-casserole
C: Raccord (d'un câble plat à un câble cylindrique). Non inclus à la livraison.

Toutes les dimensions sont en millimètres.

[1] La commercialisation des produits « Sélection cuisiniste » est soumise à conditions. Ils ne sont distribués que par des partenaires cuisinistes réalisant au moins 80% de leur chiffre d'affaires en électroménager dans le cadre de la vente de meubles de cuisine.

Schémas :

LC97FVW60
LC97FQP60

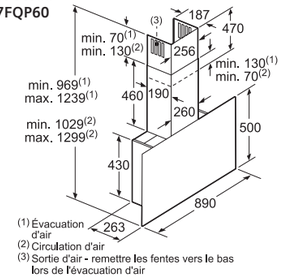

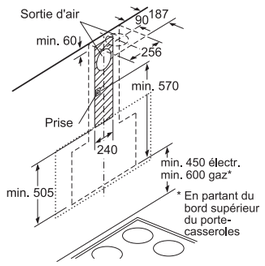

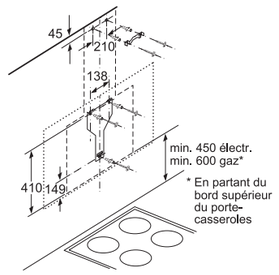

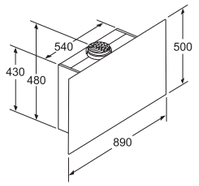

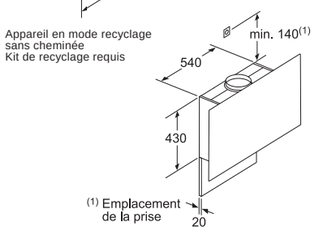

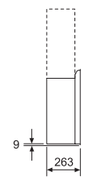

Toutes les dimensions sont en millimètres.



LC97FVW60 - noir inox — 1499,99 €*
iQ700

B | cookConnect system | emotionControl | 90 cm | 10 ans Garantie moteur iQdrive | Made in Germany

Design
- Hotte plate
- Verre

Puissance
- En mode évacuation ou recyclage (kit séparé)
- 2 moteurs
- **Moteur iQdrive** : moteur induction à basse consommation
- Touches à 5 vitesses dont 2 intensives
- Niveau sonore (min/max) en fonctionnement normal : 43/57 dB, Intensif : 70 dB
- Débit d'air en évacuation selon la norme DIN/EN 61591
  fonctionnement normal : 394 m³/h
  position intensive : 717 m³/h

Confort/Sécurité

Home Connect : Contrôle à distance
- cookConnect : contrôle via la table de cuisson**
- Contrôle vocal de la hotte (ex, Amazon, Google)

- **emotionLight Pro** : éclairage en halo
- **climateControl** : détection automatique des fumées, des vapeurs et des odeurs
- Commande touchControl avec affichage digital
- Aspiration périmétrale
- Booster temporisé
- Positions intensives avec retour automatique au bout de 6 minutes
- Variateur d'intensité lumineuse softLight
- Eclairage LED 2 x 3 W
- 2 filtres à graisse métalliques lavables au lave-vaisselle
- Témoin de saturation des filtres métalliques et à charbon actif
- En mode recyclage, installation sans cheminée possible

Données techniques
- **Classe d'efficacité énergétique B** sur une échelle allant de A+++ à D
- Consommation énergétique moyenne : 40 kWh/an
- Classe d'efficacité ventilateur : B
- Classe d'efficacité éclairage : A
- Classe d'efficacité filtre à graisse : B
- Câble de raccordement : 1,3 m
- Puissance de raccordement : 0,15 kW
- Intensité lumineuse : 460 lux
- Température de couleur : 3500 K

Accessoires nécessaires pour une installation en recyclage
Kit de recyclage cleanAir Plus avec cheminée : **LZ11AFI16** ou kit de recyclage cleanAir Plus sans cheminée : **LZ11AFV16** ou module cleanAir Plus : **LZ11AXC56**

Filtre de remplacement
Filtre à charbon actif cleanAir Plus : **LZ11AFB16** ou filtre pour module cleanAir Plus : **LZ31XXB16**

** Tables de cuisson compatibles, voir p. 92



LC97FQP60 - noir inox — 1099,99 €*
iQ500

A | Aspiration périmétrale | 90 cm | 10 ans Garantie moteur iQdrive | Made in Germany

Design
- Hotte plate
- Verre

Puissance
- En mode évacuation ou recyclage (kit séparé)
- 2 moteurs
- **Moteur iQdrive** : moteur induction à basse consommation
- Touches à 5 vitesses dont 2 intensives
- Niveau sonore (min/max) en fonctionnement normal : 43/57 dB, Intensif : 70 dB
- Débit d'air en évacuation selon la norme DIN/EN 61591
  fonctionnement normal : 394 m³/h
  position intensive : 717 m³/h

Confort/Sécurité
- Commande touchControl avec d'affichage digital
- Aspiration périmétrale
- Booster temporisé
- Positions intensives avec retour automatique au bout de 6 minutes
- Variateur d'intensité lumineuse softLight
- Eclairage LED 2 x 3 W
- 2 filtres à graisse métalliques lavables au lave-vaisselle
- Témoin de saturation des filtres métalliques et à charbon actif
- En mode recyclage, installation sans cheminée possible

Données techniques
- **Classe d'efficacité énergétique A** sur une échelle allant de A+++ à D
- Consommation énergétique moyenne : 37,8 kWh/an
- Classe d'efficacité ventilateur : V
- Classe d'efficacité éclairage : A
- Classe d'efficacité filtre à graisse : B
- Câble de raccordement : 1,3 m
- Puissance de raccordement : 0,143 kW
- Intensité lumineuse : 240 lux
- Température de couleur : 3500 K

Accessoires nécessaires pour une installation en recyclage
Kit de recyclage cleanAir Plus avec cheminée : **LZ11AFI16** ou kit de recyclage cleanAir Plus sans cheminée : **LZ11AFV16** ou module cleanAir Plus : **LZ11AXC56**

Filtre de remplacement
Filtre à charbon actif cleanAir Plus : **LZ11AFB16** ou filtre pour module cleanAir Plus : **LZ31XXB16**

*Les prix indiqués ici sont les prix de vente TTC conseillés par le fabricant, hors éco participation. Les distributeurs restant libres de fixer leurs prix de revente aux consommateurs.



LC91KWW60 - noir inox — 1499,99 €*
iQ700

A+ | cookConnect system | emotionControl | 90 cm | 10 ans Garantie moteur iQdrive | Made in Germany

Design
- Hotte inclinée
- Verre

Puissance
- En mode évacuation ou recyclage (kit séparé)
- 1 moteur
- **Moteur iQdrive** : moteur induction à basse consommation
- Touches à 5 vitesses dont 2 intensives
- Niveau sonore (min/max) en fonctionnement normal : 45/48 dB, Intensif : 71 dB
- Débit d'air en évacuation selon la norme DIN/EN 61591
  fonctionnement normal : 525 m³/h
  position intensive : 991 m³/h

Confort/Sécurité

Home Connect : Contrôle à distance
- cookConnect : contrôle via la table de cuisson**
- Contrôle vocal de la hotte

- **emotionLight Pro** : éclairage en halo
- **climateControl** : détection automatique des fumées, des vapeurs et des odeurs
- Commande touchControl avec affichage digital
- Aspiration périmétrale
- Booster temporisé
- Positions intensives avec retour automatique au bout de 6 minutes
- Variateur d'intensité lumineuse softLight
- Eclairage LED 2 x 3 W
- 2 filtres à graisse métalliques lavables au lave-vaisselle
- Témoin de saturation des filtres métalliques et à charbon actif
- En mode recyclage, installation sans cheminée possible

Données techniques
- **Classe d'efficacité énergétique A+** sur une échelle allant de A+++ à D
- Consommation énergétique moyenne : 38,5 kWh/an
- Classe d'efficacité ventilateur : A
- Classe d'efficacité éclairage : A
- Classe d'efficacité filtre à graisse : B
- Câble de raccordement : 1,3 m
- Puissance de raccordement : 0,270 kW
- Intensité lumineuse : 460 lux
- Température de couleur : 3500 K

Accessoires nécessaires pour une installation en recyclage
Kit de recyclage cleanAir Plus avec cheminée : **LZ11AKI16** ou kit de recyclage cleanAir Plus sans cheminée : **LZ11AKV16** ou module cleanAir Plus : **LZ11AXC56**

Filtre de remplacement
Filtre à charbon actif cleanAir Plus : **LZ11AKB16** ou filtre pour module cleanAir Plus : **LZ31XXB16**

** Tables de cuisson compatibles, voir p. 92



LC98KLV60 - noir inox — 1199,99 €*
iQ500

A+ | cookConnect system | emotionControl | 90 cm | 10 ans Garantie moteur iQdrive | Made in Germany

Design
- Hotte inclinée
- Verre

Puissance
- En mode évacuation ou recyclage (kit séparé)
- 1 moteur
- **Moteur iQdrive** : moteur induction à basse consommation
- Touches à 5 vitesses dont 2 intensives
- Niveau sonore (min/max) en fonctionnement normal : 45/56 dB, Intensif : 68 dB
- Débit d'air en évacuation selon la norme DIN/EN 61591
  fonctionnement normal : 468 m³/h
  position intensive : 836 m³/h

Confort/Sécurité

Home Connect : Contrôle à distance
- cookConnect : contrôle via la table de cuisson**
- Contrôle vocal de la hotte

- **climateControl** : détection automatique des fumées, des vapeurs et des odeurs
- Commande touchControl avec affichage digital
- Aspiration périmétrale
- Positions intensives avec retour automatique au bout de 6 minutes
- Booster temporisé
- Variateur d'intensité lumineuse softLight
- Eclairage LED 2 x 3 W
- 2 filtres à graisse métalliques lavables au lave-vaisselle
- Témoin de saturation des filtres métalliques et à charbon actif
- En mode recyclage, installation sans cheminée possible

Données techniques
- **Classe d'efficacité énergétique A+** sur une échelle allant de A+++ à D
- Consommation énergétique moyenne : 38,5 kWh/an
- Classe d'efficacité ventilateur : A
- Classe d'efficacité éclairage : A
- Classe d'efficacité filtre à graisse : B
- Câble de raccordement : 1,3 m
- Puissance de raccordement : 0,163 kW
- Intensité lumineuse : 210 lux
- Température de couleur : 3500 K

Accessoires nécessaires pour une installation en recyclage
Kit de recyclage cleanAir Plus avec cheminée : **LZ11AKI16** ou kit de recyclage cleanAir Plus sans cheminée : **LZ11AKV16** ou module cleanAir Plus : **LZ11AXC56**

Filtre de remplacement
Filtre à charbon actif cleanAir Plus : **LZ11AKB16** ou filtre pour module cleanAir Plus : **LZ31XXB16**

** Tables de cuisson compatibles, voir p. 92

*Les prix indiqués ici sont les prix de vente TTC conseillés par le fabricant, hors éco participation. Les distributeurs restant libres de fixer leurs prix de revente aux consommateurs.

Voir schémas page 106

Schémas :

LC91KWW60

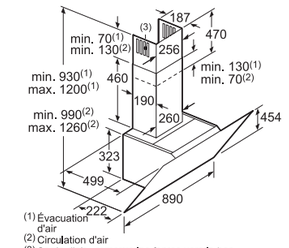

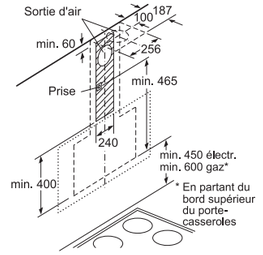

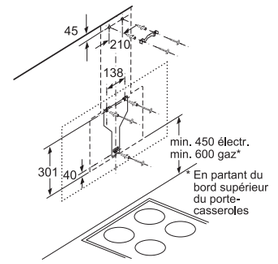

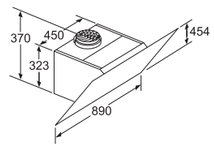

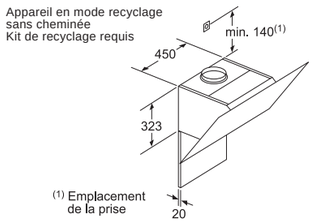

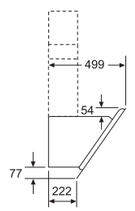

Toutes les dimensions sont en millimètres.

Schémas :

LC98KLV60
LC98KLP60

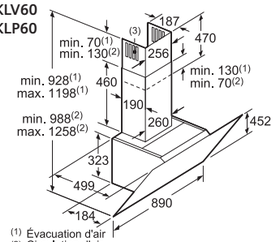

(1) Évacuation d'air
(2) Circulation d'air
(3) Sortie d'air - remettre les fentes vers le bas lors de l'évacuation d'air

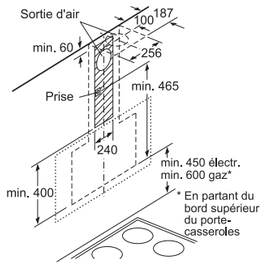

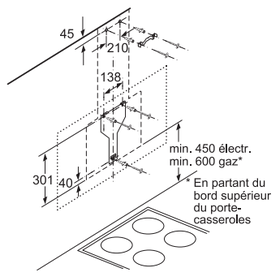

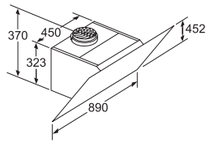

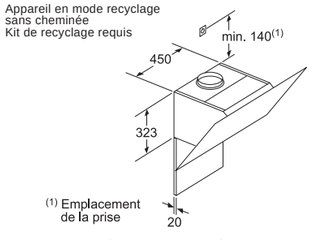

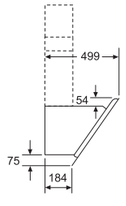

Toutes les dimensions sont en millimètres.



LC98KLP60 - noir inox **999,99 €***
iQ500

A+ | Aspiration périmétrale | ◂ 90 cm ▸ | 10 ans Garantie moteur iQdrive | Made in Germany

Design
- Hotte inclinée
- Verre

Puissance
- En mode évacuation ou recyclage (kit séparé)
- 1 moteur
- **Moteur iQdrive** : moteur induction à basse consommation
- Touches à 5 vitesses dont 2 intensives
- Niveau sonore (min/max) en fonctionnement normal : 41/56 dB, Intensif : 68 dB
- Débit d'air en évacuation selon la norme DIN/EN 61591
  fonctionnement normal : 468 m³/h
  position intensive : 836 m³/h

Confort/Sécurité
- Commande touchControl
- Aspiration périmétrale
- Positions intensives avec retour automatique au bout de 6 minutes
- Booster temporisé
- Variateur d'intensité lumineuse softLight
- Eclairage LED 2 x 3 W
- 2 filtres à graisse métalliques lavables au lave-vaisselle
- Témoin de saturation des filtres métalliques et à charbon actif
- En mode recyclage, installation sans cheminée possible

Données techniques
- **Classe d'efficacité énergétique A+** sur une échelle allant de A+++ à D
- Consommation énergétique moyenne : 30,1 kWh/an
- Classe d'efficacité ventilateur : A
- Classe d'efficacité éclairage : A
- Classe d'efficacité filtre à graisse : B
- Câble de raccordement : 1,3 m
- Puissance de raccordement : 0,163 kW
- Intensité lumineuse : 210 lux
- Température de couleur : 3500 K

Accessoires nécessaires pour une installation en recyclage
Kit de recyclage cleanAir Plus avec cheminée : **LZ11AKI16** ou kit de recyclage cleanAir Plus sans cheminée : **LZ11AKV16** ou module cleanAir Plus : **LZ11AXC56**

Filtre de remplacement
Filtre à charbon actif cleanAir Plus : **LZ11AKB16**
ou filtre pour module cleanAir Plus : **LZ31XXB16**



studioLine

LC87KIM60S - noir blackSteel **999,99 €***
iQ300

B | Aspiration périmétrale | ◂ 80 cm ▸ | Made in Germany

Design
- Hotte inclinée
- Verre

Puissance
- En mode évacuation ou recyclage (avec kit séparé)
- 1 moteur
- Touches à 4 vitesses dont 1 intensive
- Niveau sonore (min/max) en fonctionnement normal : 47/57 dB, Intensif : 66 dB
- Débit d'air en évacuation selon la norme DIN/EN 61591
  fonctionnement normal : 380 m³/h
  position intensive : 651 m³/h

Confort/Sécurité
- Commande touchControl affleurante
- Aspiration périmétrale
- Positions intensives avec retour automatique au bout de 6 minutes
- Eclairage LED 2 x 3 W
- 2 filtres à graisse métalliques lavables au lave-vaisselle
- En mode recyclage, installation sans cheminée possible

Données techniques
- **Classe d'efficacité énergétique B** sur une échelle allant de A+++ à D
- Consommation énergétique moyenne : 56,9 kWh/an
- Classe d'efficacité ventilateur : B
- Classe d'efficacité éclairage : B
- Classe d'efficacité filtre à graisse : C
- Câble de raccordement : 1,3 m
- Puissance de raccordement : 0,263 kW
- Intensité lumineuse : 90 lux
- Température de couleur : 3500 K

Accessoires nécessaires pour une installation en recyclage
Kit de recyclage cleanAir Plus avec cheminée : **LZ11AKI16** ou kit de recyclage cleanAir Plus sans cheminée : **LZ11AKV16** ou module cleanAir Plus : **LZ11AXC56**

Filtre de remplacement
Filtre à charbon actif cleanAir Plus : **LZ11AKB16**
ou filtre pour module cleanAir Plus : **LZ31XXB16**

Soumis à la signature d'un contrat de distribution sélective

* Les prix indiqués ici sont les prix de vente TTC conseillés par le fabricant, hors éco participation. Les distributeurs restant libres de fixer leurs prix de revente aux consommateurs.



LC87KHM20 - blanc **829,99 €***
LC87KHM60 - noir inox **829,99 €***
iQ300

B | Aspiration périmétrale | softLight | ◂ 80 cm ▸ | Made in Germany

Design
- Hotte inclinée
- Verre

Puissance
- En mode évacuation ou recyclage (kit séparé)
- 1 moteur
- Touches à variateur de puissance à 4 vitesses dont 1 intensive
- Niveau sonore (min/max) en fonctionnement normal : 48/56 dB, Intensif : 67 dB
- Débit d'air en évacuation selon la norme DIN/EN 61591
  fonctionnement normal : 416 m³/h
  position intensive : 700 m³/h

Confort/Sécurité
- Commande touchControl
- Aspiration périmétrale
- Positions intensives avec retour automatique au bout de 6 minutes
- Eclairage LED 2 x 3 W
- 2 filtres à graisse métalliques lavables au lave-vaisselle
- En mode recyclage, installation sans cheminée possible

Données techniques
- **Classe d'efficacité énergétique B** sur une échelle allant de A+++ à D
- Consommation énergétique moyenne : 56,6 kWh/an
- Classe d'efficacité ventilateur : B
- Classe d'efficacité éclairage : B
- Classe d'efficacité filtre à graisse : C
- Câble de raccordement : 1,3 m
- Puissance de raccordement : 0,263 kW
- Intensité lumineuse : 90 lux
- Température de couleur : 3500 K

Accessoires nécessaires pour une installation en recyclage
Kit de recyclage cleanAir Plus avec cheminée : **LZ11AKI16** ou kit de recyclage cleanAir Plus sans cheminée : **LZ11AKV16** ou module cleanAir Plus : **LZ11AXC56**

Filtre de remplacement
Filtre à charbon actif cleanAir Plus : **LZ11AKB16**
ou filtre pour module cleanAir Plus : **LZ31XXB16**

Existe aussi en noir



* Les prix indiqués ici sont les prix de vente TTC conseillés par le fabricant, hors éco participation. Les distributeurs restant libres de fixer leurs prix de revente aux consommateurs.



Sélection cuisiniste

LC87KEM60 - noir **699,99 €***
iQ300

B | Aspiration périmétrale | ◂ 80 cm ▸ | Made in Germany

Design
- Hotte inclinée
- Verre

Puissance
- En mode évacuation ou recyclage (kit séparé)
- Touches à variateur de puissance à 4 vitesses dont 1 intensive
- Niveau sonore (min/max) en fonctionnement normal : 48/60 dB, Intensif : 69 dB
- Débit d'air en évacuation selon la norme DIN/EN 61591
  fonctionnement normal : 399 m³/h
  position intensive : 669 m³/h

Confort/Sécurité
- Commande touchControl
- Aspiration périmétrale
- Positions intensives avec retour automatique au bout de 6 minutes
- Eclairage LED 2 x 3 W
- 2 filtres à graisse métalliques lavables au lave-vaisselle

Données techniques
- **Classe d'efficacité énergétique B** sur une échelle allant de A+++ à D
- Consommation énergétique moyenne : 59,4 kWh/an
- Classe d'efficacité ventilateur : B
- Classe d'efficacité éclairage : A
- Classe d'efficacité filtre à graisse : C
- Puissance de raccordement : 0,255 kW
- Câble de raccordement avec prise : 1,3 m
- Intensité lumineuse : 114 lux
- Température de couleur : 3500 K

Accessoires nécessaires pour une installation en recyclage
Kit de recyclage : **LZ11EKU11**
ou module cleanAir Plus : **LZ11FXC56**
ou module cleanAir Plus intégré : **LZ11DXI16**

Filtre de remplacement
Filtre à charbon actif : **LZ52751**
ou filtre cleanAir Plus : **LZ31XXB16**

Conditions particulières de vente cuisinistes(1)

Voir schémas page 108

Schémas :

LC87KIM60S
LC87KHM.0

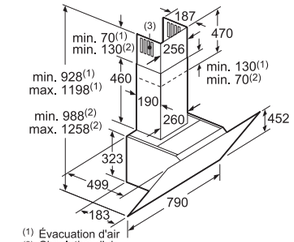

(1) Évacuation d'air
(2) Circulation d'air
(3) Sortie d'air - remettre les fentes vers le bas lors de l'évacuation d'air

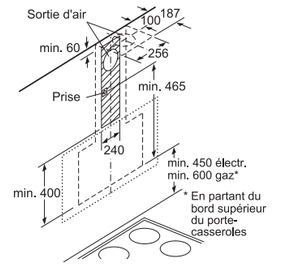

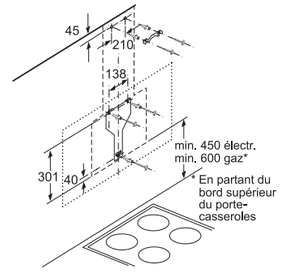

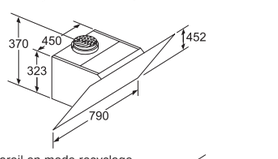

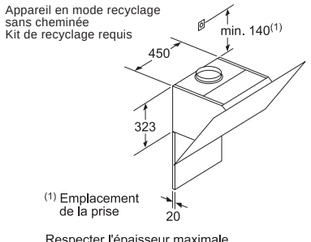

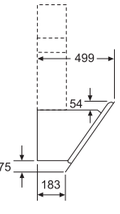

Toutes les dimensions sont en millimètres.

[1] La commercialisation des produits « Sélection cuisiniste » est soumise à conditions. Ils ne sont distribués que par des partenaires cuisinistes réalisant au moins 80% de leur chiffre d'affaires en électroménager dans le cadre de la vente de meubles de cuisine.

Schémas :

LC87KEM60

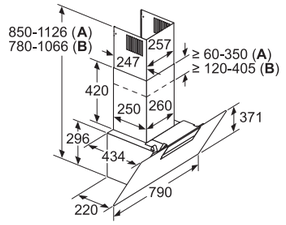

A: Circulation d'air
B: Évacuation d'air - diriger les fentes vers le bas

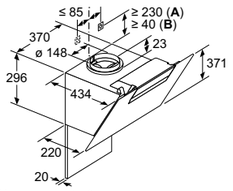

A: Air propre intégré
B: Évacuation d'air ou ensemble de circulation d'air standard
Respecter l'épaisseur maximale de la paroi arrière.

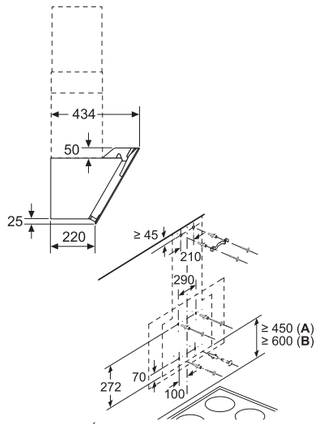

A: Électr.
B: Gaz, en partant du bord supérieur du porte-casseroles

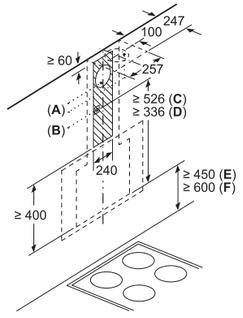

A: Sortie d'air
B: Prise
C: Air propre intégré
D: Évacuation d'air ou ensemble de circulation d'air standard
E: Électr.
F: Gaz, en partant du bord supérieur du porte-casseroles

LF98BIP50

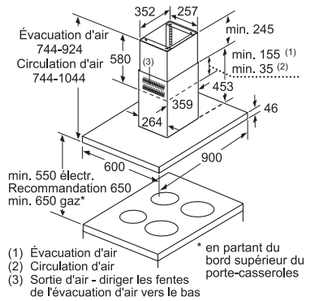

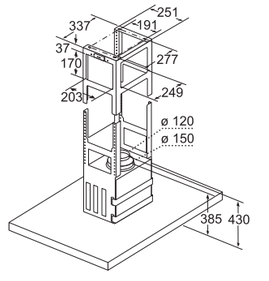

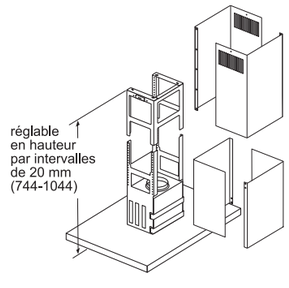



LF98BIP50 - inox **1099,99 €***
iQ500

A+ | cookConnect system | softLight | 90 cm | 10 ans Garantie moteur iQdrive | Made in Germany

Design
- Hotte décorative îlot 90 cm

Puissance
- En mode évacuation ou recyclage (kit séparé)
- **Moteur iQdrive** : moteur induction à basse consommation
- Touches à 5 vitesses dont 2 intensives
- Niveau sonore en évacuation et fonctionnement normal (min/max) : 44/54 dB, Intensif : 69 dB
- Débit d'air en évacuation selon la norme DIN/EN 61591
  fonctionnement normal : 445 m³/h
  position intensive : 867 m³/h

Confort/Sécurité
- Commande touchControl avec affichage digital
- Positions intensives avec retour automatique au bout de 6 minutes
- Ventilation automatique par intermittence pendant 10 min après utilisation
- Booster temporisé
- Variateur d'intensité lumineuse softLight
- Eclairage LED 4 x 3 W
- 3 filtres à graisse métalliques lavables au lave-vaisselle

Données techniques
- **Classe d'efficacité énergétique A+** sur une échelle allant de A+++ à D
- Consommation énergétique moyenne : 31,6 kWh/an
- Classe d'efficacité ventilateur : A
- Classe d'efficacité éclairage : A
- Classe d'efficacité filtre à graisse : B
- Câble de raccordement : 1,3 m
- Puissance de raccordement : 0,166 kW
- Intensité lumineuse : 425 lux
- Température de couleur : 3500 K

Accessoires nécessaires pour une installation en recyclage
Kit de recyclage : **LZ53850**
ou module cleanAir Plus : **LZ22CXC56**

Filtres de remplacement
Filtre à charbon actif : **LZ53451**
ou filtre cleanAir Plus : **LZ31XXB16**

* Les prix indiqués ici sont les prix de vente TTC conseillés par le fabricant, hors éco participation. Les distributeurs restant libres de fixer leurs prix de revente aux consommateurs.



LC91BUV50 - inox **949,99 €***
iQ700

A+ | cookConnect system | climateControl | 90 cm | 10 ans Garantie moteur iQdrive | Made in Germany

Design
- Hotte décorative murale 90 cm

Puissance
- En mode évacuation ou recyclage (kit séparé)
- **Moteur iQdrive** : moteur induction à basse consommation
- Touches à 5 vitesses dont 2 intensives
- Niveau sonore en évacuation et fonctionnement normal (min/max) : 45/64 dB, Intensif : 73 dB
- Débit d'air en évacuation selon la norme DIN/EN 61591
  fonctionnement normal : 601 m³/h
  position intensive : 964 m³/h

Confort/Sécurité

Home Connect : Contrôle à distance
- cookConnect : contrôle via la table de cuisson**
- Contrôle vocal de la hotte (ex, Amazon, Google)

- climateControl : détection automatique des vapeurs et des odeurs
- Commande touchControl avec affichage digital
- Positions intensives avec retour automatique au bout de 6 minutes
- Ventilation automatique par intermittence pendant 10 min après utilisation
- Booster temporisé
- Variateur d'intensité lumineuse softLight
- Eclairage LED 3 x 3 W
- 3 filtres à graisse métalliques lavables au lave-vaisselle

Données techniques
- **Classe d'efficacité énergétique A+** sur une échelle allant de A+++ à D
- Consommation énergétique moyenne : 33,9 kWh/an
- Classe d'efficacité ventilateur : A
- Classe d'efficacité éclairage : A
- Classe d'efficacité filtre à graisse : B
- Câble de raccordement : 1,3 m
- Puissance de raccordement : 0,265 kW
- Intensité lumineuse : 373 lux
- Température de couleur : 3500 K

Accessoires nécessaires pour une installation en recyclage
Kit de recyclage : **LZ53450**
ou module cleanAir Plus : **LZ12CXC56**
ou module cleanAir intégré : **LZ11CXI16**

Filtres de remplacement
Filtre à charbon actif : **LZ53451**
ou filtre cleanAir Plus : **LZ31XXB16**

En option
Rallonge de cheminée :
LZ12265 - mini : 1000 mm - maxi : 1445 mm
LZ12365 - mini : 1500 mm - maxi : 1945 mm

* Les prix indiqués ici sont les prix de vente TTC conseillés par le fabricant, hors éco participation. Les distributeurs restant libres de fixer leurs prix de revente aux consommateurs.

** Tables de cuisson compatibles, voir p. 92

LC98BIP50 - inox **749,99 €***
iQ700

A+ | Montage facile | 90 cm | 10 ans Garantie moteur iQdrive | Made in Germany

Design
- Hotte décorative murale 90 cm

Puissance
- En mode évacuation ou recyclage (kit séparé)
- **Moteur iQdrive** : moteur induction à basse consommation
- Touches à 5 vitesses dont 2 intensives
- Niveau sonore (min/max) en fonctionnement normal : 46/55 dB, Intensif : 69 dB
- Débit d'air en évacuation selon la norme DIN/EN 61591
  fonctionnement normal : 430 m³/h
  position intensive : 843 m³/h

Confort/Sécurité
- Commande touchControl avec affichage digital
- Positions intensives avec retour automatique au bout de 6 minutes
- Ventilation automatique par intermittence pendant 10 min après utilisation
- Booster temporisé
- Variateur d'intensité lumineuse softLight
- Eclairage LED 3 x 3 W
- 3 filtres à graisse métalliques lavables au lave-vaisselle

Données techniques
- **Classe d'efficacité énergétique A+** sur une échelle allant de A+++ à D
- Consommation énergétique moyenne : 29,9 kWh/an
- Classe d'efficacité ventilateur : A
- Classe d'efficacité éclairage : A
- Classe d'efficacité filtre à graisse : B
- Câble de raccordement : 1,3 m
- Puissance de raccordement : 0,165 kW
- Intensité lumineuse : 373 lux
- Température de couleur : 3500 K

Accessoires nécessaires pour une installation en recyclage
Kit de recyclage : **LZ53450**
ou module cleanAir Plus : **LZ12CXC56**
ou module cleanAir Plus intégré : **LZ11CXI16**

Filtres de remplacement
Filtre à charbon actif : **LZ53451**
ou filtre cleanAir Plus : **LZ31XXB16**

En option
Rallonge de cheminée :
LZ12265 - mini : 1000 mm - maxi : 1445 mm
LZ12365 - mini : 1500 mm - maxi : 1945 mm

Schémas :

LC91BUV50
LC98BIP50
LC97BHP50
LC97BHP55
LC97BCP50

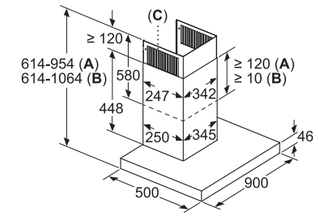

A: Évacuation d'air
B: Circulation d'air
C: Sortie d'air - diriger les fentes de l'évacuation d'air vers le bas

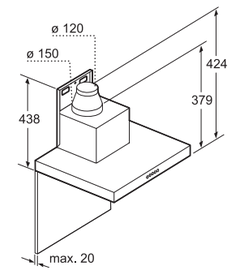

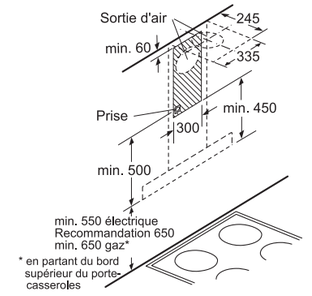

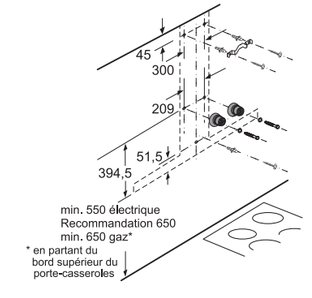

Toutes les dimensions sont en millimètres.

Toutes les dimensions sont en millimètres.



LC97BHP50 - 90 cm - inox **659,99 €***
iQ500

A | Montage facile | 90 cm | 10 ans Garantie moteur iQdrive | Made in Germany

Design
- Hotte décorative murale 90 cm

Puissance
- En mode évacuation ou recyclage (kit séparé)
- **Moteur iQdrive** : moteur induction à basse consommation
- Touches à 5 vitesses dont 2 intensives
- Niveau sonore (min/max) en fonctionnement normal : 45/55 dB, Intensif : 66 dB
- Débit d'air en évacuation selon la norme DIN/EN 61591
  fonctionnement normal : 438 m³/h
  position intensive : 718 m³/h

Confort/Sécurité
- Commande touchControl avec affichage digital
- Positions intensives avec retour automatique au bout de 6 minutes
- Ventilation automatique par intermittence pendant 10 min après utilisation
- Booster temporisé
- Variateur d'intensité lumineuse softLight
- Eclairage LED 2 x 3 W
- 3 filtres à graisse métalliques lavables au lave-vaisselle

Données techniques
- **Classe d'efficacité énergétique A** sur une échelle allant de A+++ à D
- Consommation énergétique moyenne : 33,6 kWh/an
- Classe d'efficacité ventilateur : A
- Classe d'efficacité éclairage : A
- Classe d'efficacité filtre à graisse : B
- Câble de raccordement : 1,3 m
- Puissance de raccordement : 0,145 kW
- Intensité lumineuse : 373 lux
- Température de couleur : 3500 K

Accessoires nécessaires pour une installation en recyclage
Kit de recyclage : **LZ53450**
ou module cleanAir Plus : **LZ12CXC56**
ou module cleanAir Plus intégré : **LZ11CXI16**

Filtres de remplacement
Filtre à charbon actif : **LZ53451**
ou filtre cleanAir Plus : **LZ31XXB16**

En option
Rallonge de cheminée :
LZ12265 - mini : 1000 mm - maxi : 1445 mm
LZ12365 - mini : 1500 mm - maxi : 1945 mm



Nouveau

studioLine

LC97BHP55 - 90 cm - inox **659,99 €***
iQ500

A | Montage facile | 90 cm | 10 ans Garantie moteur iQdrive | Made in Germany

Design
- Hotte décorative murale 90 cm
- Finition blackSteel

Puissance
- En mode évacuation ou recyclage (kit séparé)
- **Moteur iQdrive** : moteur induction à basse consommation
- Touches à 5 vitesses dont 2 intensives
- Niveau sonore (min/max) en fonctionnement normal : 45/55 dB, Intensif : 66 dB
- Débit d'air en évacuation selon la norme DIN/EN 61591
  fonctionnement normal : 438 m³/h
  position intensive : 718 m³/h

Confort/Sécurité
- Commande touchControl avec affichage digital
- Positions intensives avec retour automatique au bout de 6 minutes
- Ventilation automatique par intermittence pendant 10 min après utilisation
- Booster temporisé
- Variateur d'intensité lumineuse softLight
- Eclairage LED 2 x 3 W
- 3 filtres à graisse métalliques lavables au lave-vaisselle

Données techniques
- **Classe d'efficacité énergétique A** sur une échelle allant de A+++ à D
- Consommation énergétique moyenne : 33,6 kWh/an
- Classe d'efficacité ventilateur : A
- Classe d'efficacité éclairage : A
- Classe d'efficacité filtre à graisse : B
- Câble de raccordement : 1,3 m
- Puissance de raccordement : 0,145 kW
- Intensité lumineuse : 373 lux
- Température de couleur : 3500 K

Accessoires nécessaires pour une installation en recyclage
Kit de recyclage : **LZ53450**
ou module cleanAir Plus : **LZ12CXC56**
ou module cleanAir Plus intégré : **LZ11CXI16**

Filtres de remplacement
Filtre à charbon actif : **LZ53451**
ou filtre cleanAir Plus : **LZ31XXB16**

En option
Rallonge de cheminée :
LZ12265 - mini : 1000 mm - maxi : 1445 mm
LZ12365 - mini : 1500 mm - maxi : 1945 mm

Soumis à la signature d'un contrat de distribution sélective



LC97BCP50 - inox **659,99 €***
iQ500

A | Montage facile | 90 cm | 10 ans Garantie moteur iQdrive | Made in Germany

Design
- Hotte décorative murale 90 cm

Puissance
- En mode évacuation ou recyclage (kit séparé)
- **Moteur iQdrive** : moteur induction à basse consommation
- Touches à 5 vitesses dont 2 intensives
- Niveau sonore en évacuation et fonctionnement normal (min/max) : 45/55 dB, Intensif : 66 dB
- Débit d'air en évacuation selon la norme DIN/EN 61591
  fonctionnement normal : 438 m³/h
  position intensive : 718 m³/h

Confort/Sécurité
- Commande touchControl avec affichage digital
- Positions intensives avec retour automatique au bout de 6 minutes
- Ventilation automatique par intermittence pendant 10 min après utilisation
- Booster temporisé
- Variateur d'intensité lumineuse softLight
- Eclairage LED 3 x 3 W
- 3 filtres à graisse métalliques lavables au lave-vaisselle

Données techniques
- **Classe d'efficacité énergétique A** sur une échelle allant de A+++ à D
- Consommation énergétique moyenne : 33,6 kWh/an
- Classe d'efficacité ventilateur : A
- Classe d'efficacité éclairage : A
- Classe d'efficacité filtre à graisse : B
- Câble de raccordement : 1,3 m
- Puissance de raccordement : 0,145 kW
- Intensité lumineuse : 373 lux
- Température de couleur : 3500 K

Accessoires nécessaires pour une installation en recyclage
Kit de recyclage : **LZ53450**
ou module cleanAir Plus : **LZ12CXC56**
ou module cleanAir Plus intégré : **LZ11CXI16**

Filtres de remplacement
Filtre à charbon actif : **LZ53451**
ou filtre cleanAir Plus : **LZ31XXB16**

En option
Rallonge de cheminée :
LZ12265 - mini : 1000 mm - maxi : 1445 mm
LZ12365 - mini : 1500 mm - maxi : 1945 mm

*Les prix indiqués ici sont les prix de vente TTC conseillés par le fabricant, hors éco participation. Les distributeurs restant libres de fixer leurs prix de revente aux consommateurs.

Voir schémas page 109



LC97BHM50 - inox **599,99 €***
iQ300

B | 90 cm | Made in Germany

Design
- Hotte décorative murale 90 cm

Puissance
- En mode évacuation ou recyclage (kit séparé)
- 1 moteur
- Commande touchControl, variateur de puissance à 4 vitesses dont 1 intensive
- Niveau sonore (min/max) en fonctionnement normal : 52/65 dB, Intensif : 74 dB
- Débit d'air en évacuation selon la norme DIN/EN 61591
  fonctionnement normal : 453 m³/h
  position intensive : 739 m³/h

Confort/Sécurité
- Commande touchControl avec affichage digital
- Positions intensives avec retour automatique au bout de 6 minutes
- Eclairage LED 2 x 1,5 W
- 3 filtres à graisse métalliques lavables au lave-vaisselle

Données techniques
- Classe d'efficacité énergétique B sur une échelle allant de A+++ à D
- Consommation énergétique moyenne : 59,5 kWh/an
- Classe d'efficacité ventilateur : B
- Classe d'efficacité éclairage : A
- Classe d'efficacité filtre à graisse : B
- Câble de raccordement : 1,3 m
- Puissance de raccordement : 0,255 kW
- Intensité lumineuse : 221 lux
- Température de couleur : 3500 K

Accessoires nécessaires pour une installation en recyclage
Kit de recyclage : **LZ10DXU00**
ou module cleanAir Plus : **LZ11FXC56**
ou module cleanAir Plus intégré : **LZ11DXI16**

Filtres de remplacement
Filtre à charbon actif : **LZ10DXA00**
ou filtre cleanAir Plus : **LZ31XXB16**

En option
Rallonge de cheminée :
LZ12250 - mini : 1000 mm - maxi : 1445 mm
LZ12350 - mini : 1500 mm - maxi : 1945 mm



LC96BFM50 - inox **499,99 €***
iQ300

B | 90 cm | Made in Germany

Design
- Hotte décorative murale 90 cm

Puissance
- En mode évacuation ou recyclage (kit séparé)
- 1 moteur
- Commande touchControl, variateur de puissance à 4 vitesses dont 1 intensive
- Niveau sonore (min/max) en fonctionnement normal : 48/60 dB, Intensif : 70 dB
- Débit d'air en évacuation selon la norme DIN/EN 61591
  fonctionnement normal : 372 m³/h
  position intensive : 604 m³/h

Confort/Sécurité
- Commande touchControl avec affichage digital
- Positions intensives avec retour automatique au bout de 6 minutes
- Eclairage LED 2 x 3 W
- 3 filtres à graisse métalliques lavables au lave-vaisselle

Données techniques
- **Classe d'efficacité énergétique B** sur une échelle allant de A+++ à D
- Consommation énergétique moyenne : 43,9 kWh/an
- Classe d'efficacité ventilateur : A
- Classe d'efficacité éclairage : A
- Classe d'efficacité filtre à graisse : C
- Câble de raccordement : 1,3 m
- Puissance de raccordement : 0,220 kW
- Intensité lumineuse : 221 lux
- Température de couleur : 3500 K

Accessoires nécessaires pour une installation en recyclage
Kit de recyclage : **LZ10DXU00**
ou module cleanAir Plus : **LZ11FXC56**
ou module cleanAir Plus intégré : **LZ11DXI16**

Filtres de remplacement
Filtre à charbon actif : **LZ10DXA00**
ou filtre cleanAir Plus : **LZ31XXB16**

En option
Rallonge de cheminée :
LZ12250 - mini : 1000 mm - maxi : 1445 mm
LZ12350 - mini : 1500 mm - maxi : 1945 mm

*Les prix indiqués ici sont les prix de vente TTC conseillés par le fabricant, hors éco participation. Les distributeurs restant libres de fixer leurs prix de revente aux consommateurs.

Schémas :

LC97BHM50
LC96BFM50
LC96BBC50

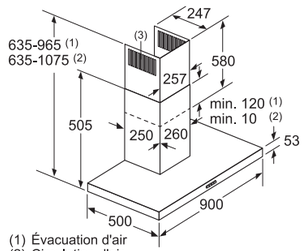

(1) Évacuation d'air
(2) Circulation d'air
(3) Sortie d'air - remettre les fentes vers le bas lors de l'évacuation d'air

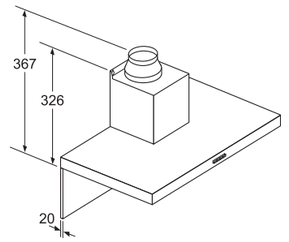

Pour l'utilisation d'une paroi arrière, tenir compte de la conception de l'appareil.

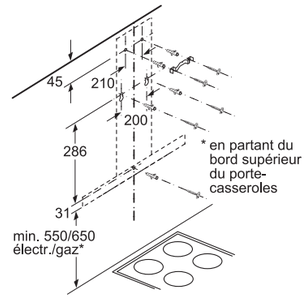

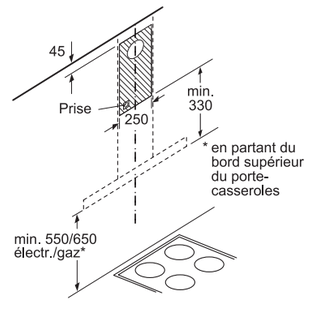

Toutes les dimensions sont en millimètres.

Schémas :

LC67BHP50

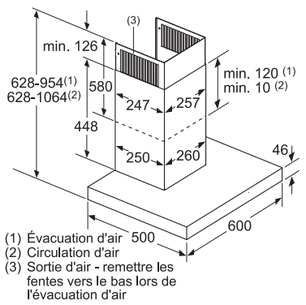

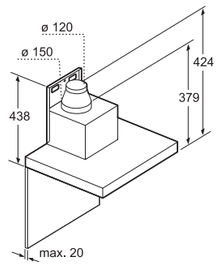

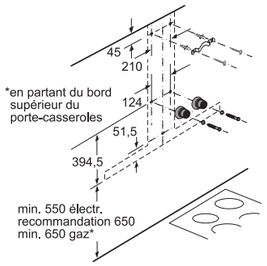

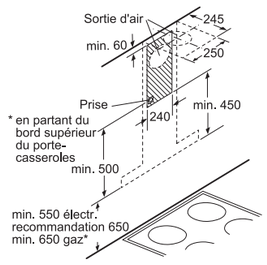

Toutes les dimensions sont en millimètres.



LC96BBC50 - inox **399,99 €***
iQ100

B | 90 cm | Made in Germany

Design
- Hotte décorative murale 90 cm

Puissance
- En mode évacuation ou recyclage (kit séparé)
- 1 moteur
- Boutons poussoirs, 3 vitesses
- Niveau sonore en évacuation et fonctionnement normal (min/max) : 49/70 dB
- Débit d'air selon la norme DIN/EN 61591 fonctionnement normal : 590 m³/h

Confort/Sécurité
- Eclairage LED 2 x 1,5 W
- 3 filtres à graisse métalliques lavables au lave-vaisselle

Données techniques
- **Classe d'efficacité énergétique B** sur une échelle allant de A+++ à D
- Consommation énergétique moyenne : 47,4 kWh/an
- Classe d'efficacité ventilateur : A
- Classe d'efficacité éclairage : A
- Classe d'efficacité filtre à graisse : B
- Câble de raccordement : 1,3 m
- Puissance de raccordement : 0,220 kW
- Intensité lumineuse : 90 lux
- Température de couleur : 3500 K

Accessoires nécessaires pour une installation en recyclage
Kit de recyclage : **LZ10DXU00**
ou module cleanAir Plus : **LZ11FXC56**
ou module cleanAir Plus intégré : **LZ11DXI16**

Filtres de remplacement
Filtre à charbon actif : **LZ10DXA00**
ou filtre cleanAir Plus : **LZ31XXB16**

En option
Rallonge de cheminée :
LZ12250 - mini : 1000 mm - maxi : 1445 mm
LZ12350 - mini : 1500 mm - maxi : 1945 mm



LC67BHP50 - 60 cm - inox **599,99 €***
iQ500

A | Montage facile | 60 cm | 10 ans Garantie moteur iQdrive | Made in Germany

Design
- Hotte décorative murale 60 cm

Puissance
- En mode évacuation ou recyclage (kit séparé)
- **Moteur iQdrive** : moteur induction à basse consommation
- Touches à 5 vitesses dont 2 intensives
- Niveau sonore (min/max) en fonctionnement normal : 47/60 dB, Intensif : 71 dB
- Débit d'air en évacuation selon la norme DIN/EN 61591
  fonctionnement normal : 416 m³/h
  position intensive : 674 m³/h

Confort/Sécurité
- Commande touchControl avec affichage digital
- Positions intensives avec retour automatique au bout de 6 minutes
- Ventilation automatique par intermittence pendant 10 min après utilisation
- Booster temporisé
- Variateur d'intensité lumineuse softLight
- Eclairage LED 3 x 3 W
- 3 filtres à graisse métalliques lavables au lave-vaisselle

Données techniques
- **Classe d'efficacité énergétique A** sur une échelle allant de A+++ à D
- Consommation énergétique moyenne : 33,6 kWh/an
- Classe d'efficacité ventilateur : A
- Classe d'efficacité éclairage : A
- Classe d'efficacité filtre à graisse : B
- Câble de raccordement : 1,3 m
- Puissance de raccordement : 0,145 kW
- Intensité lumineuse : 373 lux
- Température de couleur : 3500 K

Accessoires nécessaires pour une installation en recyclage
Kit de recyclage : **LZ53250**
ou module cleanAir Plus : **LZ11FXC56**
ou module cleanAir Plus intégré : **LZ11CXI16**

Filtres de remplacement
Filtre à charbon actif : **LZ53251**
ou filtre cleanAir Plus : **LZ31XXB16**

En option
Rallonge de cheminée :
LZ12250 - mini : 1000 mm - maxi : 1445 mm
LZ12350 - mini : 1500 mm - maxi : 1945 mm

*Les prix indiqués ici sont les prix de vente TTC conseillés par le fabricant, hors éco participation. Les distributeurs restant libres de fixer leurs prix de revente aux consommateurs.

Voir schémas page 111



Sélection cuisiniste

LC96QFM50 - inox **549,99 €***
iQ300

A | 90 cm | Made in Germany

Design
- Hotte pyramidale 90 cm

Puissance
- En mode évacuation ou recyclage (avec kit en option)
- 1 moteur
- Commande touchControl, variateur de puissance à 4 vitesses dont 1 intensive
- Niveau sonore (min/max) en fonctionnement normal : 48/61 dB, Intensif : 70 dB
- Débit d'air en évacuation selon la norme DIN/EN 61591
  fonctionnement normal : 389 m³/h
  position intensive : 642 m³/h

Confort/Sécurité
- Commande touchControl avec affichage digital
- Positions intensives avec retour automatique au bout de 6 minutes
- Eclairage LED 2 x 3 W
- 3 filtres à graisse métalliques lavables au lave-vaisselle

Données techniques
- **Classe d'efficacité énergétique A** sur une échelle allant de A+++ à D
- Consommation énergétique moyenne : 42,4 kWh/an
- Classe d'efficacité ventilateur : A
- Classe d'efficacité éclairage : A
- Classe d'efficacité filtre à graisse : C
- Câble de raccordement : 1,3 m
- Puissance de raccordement : 0,220 kW

Accessoires nécessaires pour une installation en recyclage
Kit de recyclage : **LZ10DXU00**
ou module cleanAir Plus : **LZ11FXC56**
ou module cleanAir Plus intégré : **LZ11DXI16**

Filtres de remplacement
Filtre à charbon actif : **LZ10DXA00**
ou filtre cleanAir Plus : **LZ31XXB16**

En option
Crédence inox largeur 90 cm : **LZ50960**
Rallonge de cheminée :
LZ12250 - mini : 1000 mm - maxi : 1445 mm
LZ12350 - mini : 1500 mm - maxi : 1945 mm

Conditions particulières de vente cuisinistes[1]

*Les prix indiqués ici sont les prix de vente TTC conseillés par le fabricant, hors éco participation. Les distributeurs restant libres de fixer leurs prix de revente aux consommateurs.

[1] La commercialisation des produits « Sélection cuisiniste » est soumise à conditions. Ils ne sont distribués que par des partenaires cuisinistes réalisant au moins 80% de leur chiffre d'affaires en électroménager dans le cadre de la vente de meubles de cuisine.

Schémas :

LC96QFM50

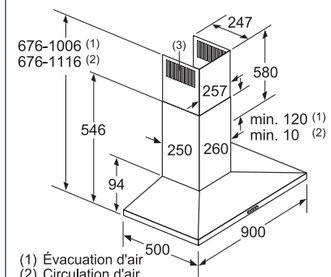

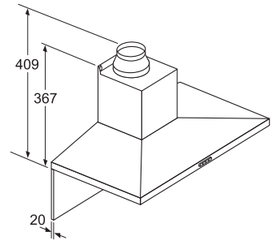

Pour l'utilisation d'une paroi arrière, tenir compte de la conception de l'appareil.

Toutes les dimensions sont en millimètres.



La solution Siemens pour les meubles hauts : des hottes intégrées et invisibles.

Pour une installation en toute discrétion dans les meubles hauts, Siemens propose deux options :

- **le groupe filtrant**
  Complètement invisible, il est plus performant qu'une hotte visière et extrait d'autant mieux les odeurs de cuisson.

- **la hotte télescopique**
  Grâce au Cadre d'abaissement en option, elle disparaît totalement dans le meuble lorsqu'elle n'est pas en fonctionnement.
  Elle permet de conserver un peu d'espace pour ranger des petits ustensiles de cuisine ou des épices. Lorsque l'on tire le bandeau d'une hotte télescopique, il couvre parfaitement les zones frontales (lorsqu'on cuisine à l'avant de la table) et augmente ainsi son efficacité, notamment le niveau d'absorption des graisses.

Kit de suspension (en option réf. LZ46600)
Pour s'en servir, il suffit d'exercer une légère pression par dessous. La hotte descend, il n'y a qu'à tirer sur le bandeau pour la déployer au-dessus du plan de cuisson. Après utilisation, il faut simplement repousser le bandeau. Une nouvelle pression dessous et la hotte remonte pour disparaître dans le meuble. Idéal pour une esthétique épurée.



*selon modèle

	Hotte télescopique	Groupe filtrant
Découpe du meuble nécessaire	Non - hors Cadre d'abaissement	Oui
Espace de rangement	Oui – rack à épices	Non
Couverture des zones frontales	Excellente	Partielle
Hotte invisible	Oui – avec le Cadre d'abaissement	Oui



Nouveau

LI67RA561 - 60 cm **659,99 €***
iQ500

A | 60 cm | 10 ans Garantie moteur iQdrive | Made in Germany

Design
- Hotte télescopique 60 cm
- Bandeau de finition en option

Puissance
- En mode évacuation ou recyclage (avec kit en option)
- **Moteur iQdrive** : moteur induction à basse consommation
- Touches, 5 vitesses dont 2 intensives
- Touches avec affichage digital
- Niveau sonore en évacuation et fonctionnement normal (min/max) : 41/53 dB
- Débit d'air en évacuation selon la norme DIN/EN 61591 fonctionnement normal : 392 m³/h position intensive : 717 m³/h

Confort/Sécurité
- Démarrage et arrêt automatique lorsque le bandeau est tiré ou poussé
- Eclairage LED 2 x 3 W
- Variateur d'intensité lumineuse softLight
- Positions intensives avec retour automatique au bout de 6 minutes
- Ventilation automatique par intermittence pendant 10 min après utilisation
- 2 filtres à graisse métalliques lavables au lave-vaisselle
- Témoin de saturation du filtre métallique et à charbon actif

Données techniques
- **Classe d'efficacité énergétique A** sur une échelle allant de A+++ à D
- Consommation énergétique moyenne : 37,9 kWh/an
- Classe d'efficacité ventilateur : B
- Classe d'efficacité éclairage : A
- Classe d'efficacité filtre à graisse : B
- Puissance de raccordement : 144 W
- Câble de raccordement avec prise : 1,75 m
- Température de couleur : 3500 K
- Intensité lumineuse : 294 lux

Accessoires nécessaires pour une installation en recyclage
Kit de recyclage : **LZ45650**
ou module cleanAir Plus : **LZ11IXC16**

Filtre de remplacement
Filtre à charbon actif : **LZ45610**
ou filtre cleanAir Plus : **LZ11IXB16**

En option
Cadre d'abaissement : **LZ46600**
Bandeau de finition inox : **LZ46551**

*Les prix indiqués ici sont les prix de vente TTC conseillés par le fabricant, hors éco participation. Les distributeurs restant libres de fixer leurs prix de revente aux consommateurs.



Nouveau

LI97SA531 - 90 cm **659,99 €***
iQ300

A | 90 cm | 10 ans Garantie moteur iQdrive | Made in Germany

Design
- Hotte télescopique 90 cm
- Argent métallisé

Puissance
- En mode évacuation ou recyclage (avec kit en option)
- **Moteur iQdrive** : moteur induction à basse consommation
- Touches, variateur de puissance à 4 vitesses dont 1 intensive
- Niveau sonore en évacuation et fonctionnement normal (min/max) : 41/53 dB
- Débit d'air en évacuation selon la norme DIN/EN 61591 fonctionnement normal : 397 m³/h position intensive : 729 m³/h

Confort/Sécurité
- Démarrage et arrêt automatique lorsque le bandeau est tiré ou poussé
- Eclairage LED 3 x 3 W
- Positions intensives avec retour automatique au bout de 6 minutes
- Ventilation automatique par intermittence pendant 10 min après utilisation
- 3 filtres à graisse métalliques lavables au lave-vaisselle
- Cache-filtre design en inox lavable au lave-vaisselle

Données techniques
- **Classe d'efficacité énergétique A** sur une échelle allant de A+++ à D
- Consommation énergétique moyenne : 38,1 kWh/an
- Classe d'efficacité ventilateur : B
- Classe d'efficacité éclairage : A
- Classe d'efficacité filtre à graisse : B
- Puissance de raccordement : 146 W
- Câble de raccordement avec prise : 1,75 m
- Température de couleur : 3500 K
- Intensité lumineuse : 355 lux

Accessoires nécessaires pour une installation en recyclage
Kit de recyclage : **LZ45650**
ou module cleanAir Plus : **LZ11IXC16**

Filtre de remplacement
Filtre à charbon actif : **LZ45610**
ou filtre cleanAir Plus : **LZ11IXB16**

En option
Cadre d'abaissement : **LZ49600**
Kit de montage pour amoire de 90 cm de large : **LZ49200**

*Les prix indiqués ici sont les prix de vente TTC conseillés par le fabricant, hors éco participation. Les distributeurs restant libres de fixer leurs prix de revente aux consommateurs.



Nouveau

LI64MB521 - 60 cm **309,99 €***
iQ100

B | 60 cm | Made in Germany

Design
- Hotte télescopique 60 cm
- Argent métallisé

Puissance
- En mode évacuation ou recyclage (avec kit en option)
- 1 moteur
- Touches, 3 vitesses
- Niveau sonore (min/max) en fonctionnement normal : 59/67 dB
- Débit d'air en évacuation selon la norme EN 61591 fonctionnement normal : 389 m³/h

Confort/Sécurité
- Démarrage et arrêt automatique lorsque le bandeau est tiré ou poussé
- Eclairage LED 2 x 3 W
- 2 filtres à graisse métalliques lavables au lave-vaisselle

Données techniques
- **Classe d'efficacité énergétique B** sur une échelle allant de A+++ à D
- Consommation énergétique moyenne : 41,1 kWh/an
- Classe d'efficacité ventilateur : C
- Classe d'efficacité éclairage : A
- Classe d'efficacité filtre à graisse : B
- Puissance de raccordement : 108 W
- Câble de raccordement avec prise : 1,75 m
- Température de couleur : 3500 K
- Intensité lumineuse : 131 lux

Accessoires nécessaires pour une installation en recyclage
Kit de recyclage : **LZ45450**

Filtre de remplacement
Filtre à charbon actif : **LZ45510**

Schémas :

LI67RA561

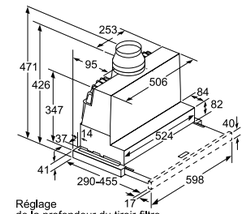

Réglage de la profondeur du tiroir-filtre possible jusqu'à 29 mm

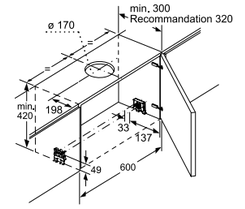

LI97SA531

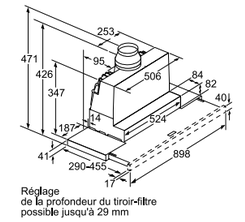

Réglage de la profondeur du tiroir-filtre possible jusqu'à 29 mm

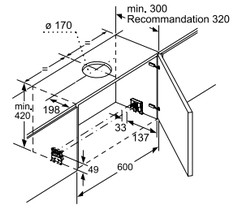

LI64MB521

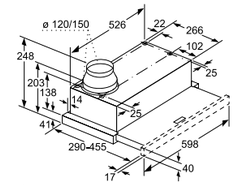

Réglage de la profondeur du tiroir-filtre possible jusqu'à 29 mm

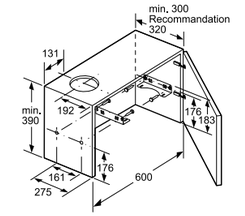

Toutes les dimensions sont en millimètres.

Schémas :

LB88574

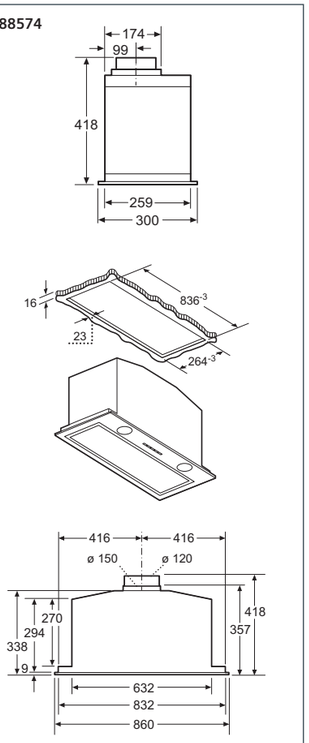

LB57574

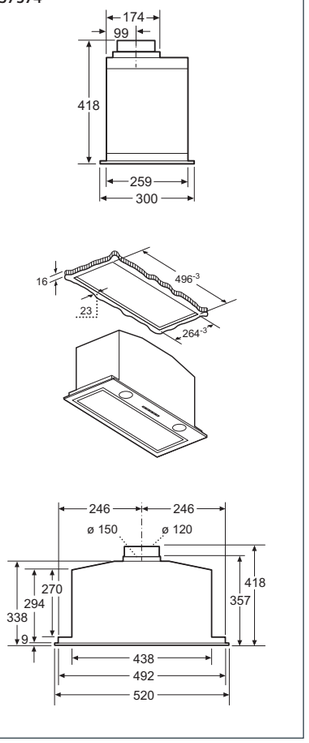

Toutes les dimensions sont en millimètres.



LB88574 - inox **579,99 €***
Groupe filtrant - iQ500

C | ◂ 86 cm ▸

Puissance
- En mode évacuation ou recyclage (kit séparé)
- 1 moteur
- Touches à 4 vitesses dont 1 intensive
- Niveau sonore (min/max) en fonctionnement normal : 52/65 dB
- Débit d'air en évacuation selon la norme DIN/EN 61591
  fonctionnement normal : 630 m³/h
  position intensive : 730 m³/h

Confort/Sécurité
- Eclairage LED 2 x 3 W
- 2 filtres à graisse métalliques lavables au lave-vaisselle

Données techniques
- **Classe d'efficacité énergétique C** sur une échelle allant de A+++ à D
- Consommation énergétique moyenne : 105,1 kWh/an
- Classe d'efficacité ventilateur : C
- Classe d'efficacité éclairage : A
- Classe d'efficacité filtre à graisse : D
- Câble de raccordement : 1,5 m
- Puissance de raccordement : 0,277 kW
- Intensité lumineuse : 266 lux
- Température de couleur : 4000 K

Accessoires nécessaires pour une installation en recyclage
Kit de recyclage : **LZ55750**
ou module cleanAir Plus : **LZ11IXC16**

Filtre de remplacement
Filtre charbon actif : **LZ55651**
ou filtre cleanAir Plus : **LZ11IXB16**



LB57574 - inox **499,99 €***
Groupe filtrant - iQ500

C | ◂ 53 cm ▸

Puissance
- En mode évacuation ou recyclage (kit séparé)
- 1 moteur
- Touches à 4 vitesses dont 1 intensive
- Niveau sonore (min/max) en fonctionnement normal : 50/67 dB, Intensif : 70 dB
- Débit d'air en évacuation selon la norme DIN/EN 61591
  fonctionnement normal : 560 m³/h
  position intensive : 615 m³/h

Confort/Sécurité
- Eclairage LED 2 x 1 W
- 1 filtre à graisse métallique lavable au lave-vaisselle

Données techniques
- **Classe d'efficacité énergétique C** sur une échelle allant de A+++ à D
- Consommation énergétique moyenne : 80,1 kWh/an
- Classe d'efficacité ventilateur : C
- Classe d'efficacité éclairage : A
- Classe d'efficacité filtre à graisse : D
- Câble de raccordement : 1,5 m
- Puissance de raccordement : 0,252 kW
- Intensité lumineuse : 244 lux
- Température de couleur : 4000 K

Accessoires nécessaires pour une installation en recyclage
Kit de recyclage : **LZ55750**
ou module cleanAir Plus : **LZ11IXC16**

Filtre de remplacement
Filtre charbon actif : **LZ55651**
ou filtre cleanAir Plus : **LZ11IXB16**

* Les prix indiqués ici sont les prix de vente TTC conseillés par le fabricant, hors éco participation.
Les distributeurs restant libres de fixer leurs prix de revente aux consommateurs.



LB75565 - 73 cm - gris métal **399,99 €***
LB55565 - 53 cm - gris métal **319,99 €***
Groupe filtrant - iQ300

C | ◂ 73 cm ▸ | Made in Germany

Puissance
- En mode évacuation ou recyclage (kit séparé)
- 2 moteurs
- Touches à variateur de puissance à 4 vitesses dont 1 intensive
- Niveau sonore (min/max) en fonctionnement normal : 38/56 dB, Intensif : 68 dB
- Débit d'air en évacuation selon la norme DIN/EN 61591
  fonctionnement normal : 379 m³/h
  position intensive : 638 m³/h

Confort/Sécurité
- Eclairage LED 2 x 3 W
- 2 filtres à graisse métalliques lavables au lave-vaisselle

Données techniques
- **Classe d'efficacité énergétique C** sur une échelle allant de A+++ à D
- Consommation énergétique moyenne : 81,2 kWh/an
- Classe d'efficacité ventilateur : D
- Classe d'efficacité éclairage : A
- Classe d'efficacité filtre à graisse : B
- Câble de raccordement : 1,3 m
- Puissance de raccordement : 0,206 kW
- Intensité lumineuse : 438 lux
- Température de couleur : 3500 K

Accessoire nécessaire pour une installation en recyclage pour hotte 73 cm et 53 cm
Filtre à charbon actif : **LZ73050**

Existe aussi en

◂ 53 cm ▸



Caractéristiques identiques à la hotte LB75565



LB53NAA30 **199,99 €***
Groupe filtrant - iQ100

D | ◂ 53 cm ▸

Puissance
- En mode évacuation ou recyclage (kit séparé)
- 1 moteur
- Boutons poussoirs, 3 vitesses
- Niveau sonore (min/max) en fonctionnement normal : 46/61 dB, Intensif : 62 dB
- Débit d'air en évacuation selon la norme DIN/EN 61591
  fonctionnement normal : 302 m³/h

Confort/Sécurité
- Eclairage LED 2 x 3 W
- 1 filtre à graisse métallique lavable au lave-vaisselle

Données techniques
- **Classe d'efficacité énergétique D** sur une échelle allant de A+++ à D
- Consommation énergétique moyenne : 66,7 kWh/an
- Classe d'efficacité ventilateur : E
- Classe d'efficacité éclairage : D
- Classe d'efficacité filtre à graisse : D
- Câble de raccordement : 1,5 m
- Puissance de raccordement : 0,121 kW
- Intensité lumineuse : 78 lux
- Température de couleur : 2700 K

Accessoires nécessaires pour une installation en recyclage
Kit de recyclage : **LZ10INT00**

Filtre de remplacement
Filtre à charbon actif : **LZ10INA00**



LU63LCC50 **219,99 €***
Hotte visière - iQ100

D | ◂ 60 cm ▸

Puissance
- En mode évacuation ou recyclage (kit séparé)
- 1 moteur
- Touches retro-éclairées, 3 vitesses
- Niveau sonore (min/max) en fonctionnement normal : 56/72 dB
- Débit d'air en évacuation selon la norme DIN/EN 61591
  fonctionnement normal : 350 m³/h

Confort/Sécurité
- Eclairage LED 2 x 4 W
- 2 filtres à graisse métalliques lavables au lave-vaisselle

Données techniques
- **Classe d'efficacité énergétique D** sur une échelle allant de A+++ à D
- Consommation énergétique moyenne : 93,6 kWh/an
- Classe d'efficacité ventilateur : E
- Classe d'efficacité éclairage : E
- Classe d'efficacité filtre à graisse : C
- Câble de raccordement : 1,45 m
- Puissance de raccordement : 0,148 kW
- Intensité lumineuse : 45 lux
- Température de couleur : 3000 K

Accessoire nécessaire pour une installation en recyclage
Filtre à charbon actif : **LZ27001**

* Les prix indiqués ici sont les prix de vente TTC conseillés par le fabricant, hors éco participation.
Les distributeurs restant libres de fixer leurs prix de revente aux consommateurs.

Schémas :

LB75565
LB55565*

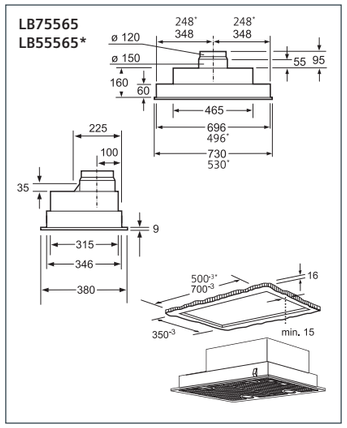

LB53NAA30

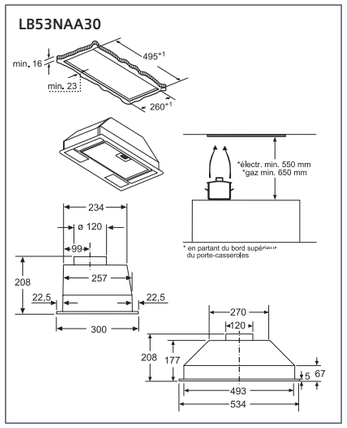

LU63LCC50

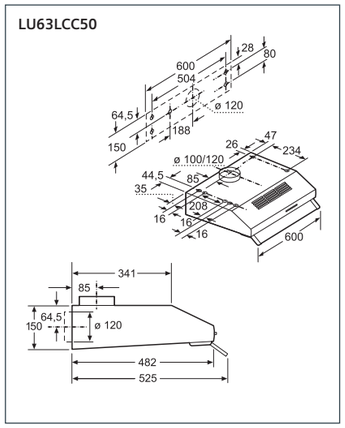

Toutes les dimensions sont en millimètres.

Toutes les options pour la conservation.

Le froid.



La technologie consacrée à la conservation des aliments.

La technologie iSensoric : simple, précise et innovante.



freshSense

freshSense : pour un contrôle précis de la température.*
Pour mieux conserver les aliments, la température doit être stable.
Avec freshSense plusieurs capteurs interagissent avec le compresseur afin de maintenir la température de l'appareil, qui est automatiquement réajustée au moindre écart.



touchControl

Le centre de contrôle de l'appareil : la commande sensitive touchControl.*
Le réglage de la température de l'appareil se fait d'une simple pression du doigt. Cette interface interactive permet également d'accéder aux informations collectées par les différents capteurs, de régler les différentes zones au degré près ou encore de paramétrer le mode vacances.

Les différents types de froid dédiés à la conservation des aliments.

noFrost

Le froid noFrost : finie la corvée du dégivrage.*
Les congélateurs équipés de la technologie noFrost empêchent le givre de se former, que ce soit sur les aliments ou sur les parois et compartiments de l'appareil. Il en résulte une meilleure conservation des aliments, la suppression de la corvée du dégivrage et des consommations énergétiques réduites.

power Ventilation

Le froid powerVentilation et lowFrost.*
Le système powerVentilation permet une meilleure répartition du froid dans le réfrigérateur car le brassage se fait désormais de haut en bas, le long de la paroi arrière en même temps que le démarrage du compresseur. Le réfrigérateur bénéficie donc d'une homogénéité et d'une descente en température supérieures à celle d'un appareil à froid brassé conventionnel.

Système multiAirflow

Le système multiAirflow de colonne à évents répartit le froid jusque dans les moindres recoins. En outre, le bénéfice de cette technologie est d'éviter la formation de givre dans la partie congélateur.

lowFrost

La **technologie lowFrost*** garantit un dégivrage plus facile et moins fréquent du congélateur. L'évaporateur étant directement moulé dans la cuve, cela réduit l'accumulation de glace. L'espace disponible est plus important et l'aménagement intérieur est plus flexible. Enfin une gouttière récupère l'eau de dégivrage.

* Selon modèles.

Conserver les aliments jusqu'à 3 fois plus longtemps avec les compartiments hyperFresh.

	iQ700 : conserve jusqu'à 3x plus longtemps	iQ500 : conserve jusqu'à 2x plus longtemps	iQ300 : conserve plus longtemps
	hyperFresh Premium 0°C	**hyperFresh Plus**	**hyperFresh**
Température	Réglage de la température des compartiments entre -1°C et 3°C.	Ajustement de la température entre 0,6°C et 4°C dans les compartiments viandes et poissons grâce à la commande située à l'intérieur.	Ajustement de la température entre 0,6°C et 4°C dans les compartiments viandes et poissons grâce à la commande située à l'intérieur.
Contrôle de l'humidité	Contrôle de l'humidité grâce au curseur présent au-dessus des compartiments hyperFresh Premium, permettant de choisir entre 3 taux d'humidité différents (pour les fruits, pour les légumes, ou pour les deux).	Modification du taux d'humidité à l'aide du sélecteur, permettant de choisir entre 2 taux d'humidité différents (un pour les fruits, l'autre pour les fruits et les légumes).	Modification du taux d'humidité à l'aide du curseur permettant de choisir entre 2 taux d'humidité différents (un pour les fruits, l'autre pour les fruits et les légumes).
Types de compartiments	**Zone sèche :** un compartiment avec un faible taux d'humidité, idéal pour viandes et poissons. **Zone humide :** une zone humide permettant une conservation optimale des fruits et légumes.	• Compartiments pour viandes et poissons • Compartiment pour fruits et légumes	• Compartiments pour viandes et poissons • Compartiment pour fruits et légumes
Vos avantages	Excellentes conditions de conservation pour vos fruits, légumes, viandes et poissons, grâce aux compartiments isolés et à une température constante proche de 0°C.	Des qualités de conservation optimales prévenant la perte d'humidité des aliments grâce notamment au compartiment hermétique pour les fruits et légumes.	Une meilleure qualité de conservation des aliments.







*Par rapport à un réfrigérateur non doté de la technologie hyperFresh Premium 0°C. Testé par un laboratoire indépendant, avril 2016.



Carottes :
74 jours de conservation*



Framboises :
14 jours de conservation*



Bœuf :
5 jours de conservation*



Saumon :
7 jours de conservation*

Froid | Les bonnes raisons de choisir Siemens



Les agencements des réfrigérateurs pose libre et intégrables.



LED

Mettez en lumière vos aliments grâce à l'éclairage LED.
La plupart des appareils de la gamme bénéficient d'un très bon éclairage grâce aux lampes LED. A la fois très économes, durables et puissantes, elles assurent un éclairage parfait : même bien rempli, l'intérieur est toujours bien éclairé.

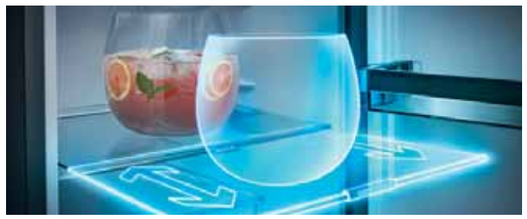

easyAccess

La clayette easyAccess*, pour avoir tout à portée de main.
Même chargées, ces clayettes installées sur rails coulissent afin de faciliter l'ajout ou le retrait des denrées. Ainsi, toute la profondeur de la clayette peut être utilisée car les aliments, même placés au fond, restent facilement accessibles.

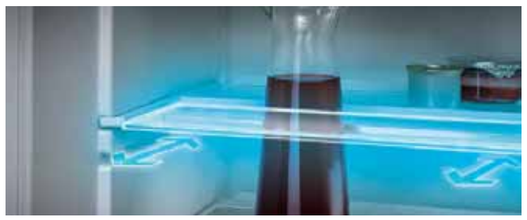

varioShelf

Clayette varioShelf, pour un rangement optimisé des denrées de grandes tailles (uniquement sur les réfrigérateurs pose libre).
La clayette varioShelf est composée de 2 demi-clayettes et celle de devant peut venir coulisser sous la partie arrière pour dégager un espace de grande hauteur sans avoir à sortir une clayette. L'espace idéal pour accueillir carafe, bouteille ou autre aliment de grande hauteur.



bigBox

Compartiment bigBox* pour les grands formats.
Jusqu'à 52 litres de stockage, le tiroir à congélation bigBox est tellement spacieux qu'il peut aisément, contenir des aliments de grand format, telle une dinde !
Equipé de poignées, il est, malgré sa grande taille, très facile à manipuler.





Ouverture sans débord

Ouverture de porte sans débord.
Il est désormais possible de positionner le réfrigérateur ou le congélateur directement contre un mur ou un meuble, sans perte d'espace, puisque ses portes restent alignées au corps de l'appareil lorsqu'elles sont ouvertes a 90°. Et même dans ce cas, les tiroirs peuvent être extraits totalement et en toute facilité.



Encastrer un réfrigérateur pose libre.*
Grâce à la nouvelle génération de condenseurs affinés et situés sur les parois latérales, les réfrigérateurs et les congélateurs Siemens peuvent être placés librement contre un mur, un meuble, en side by side avec un autre appareil et même enchâssés dans une niche sans risque de création d'humidité.



Joints de porte magnétiques et amovibles.
Les joints des réfrigérateurs et congélateurs Siemens sont entièrement magnétiques pour une fermeture hermétique, qui permet de réduire considérablement la consommation électrique. Ils sont également amovibles, afin de faciliter leur nettoyage et aisément remplaçables, si besoin.



Combinés noFrost : ouverture et fermeture douce.*
Afin d'éviter que la porte de l'appareil ne reste ouverte inutilement, la charnière ouverture et fermeture douce permet de fermer automatiquement la porte du réfrigérateur et du congélateur lorsque l'angle d'ouverture est inférieur à 20°. Ouverture en douceur pour un angle supérieur à 130°.

Sur les modèles iQ300 : charnière fermeture douce uniquement.

* Selon modèles.



Le froid pose libre grande capacité.

Jusqu'à 39 % d'espace de stockage en plus.*

Avec leur largeur de plus de 10 cm par rapport à une gamme standard et un volume utile allant jusqu'à 527 l, les réfrigérateurs grande capacité Siemens offrent ainsi la place nécessaire au stockage de nombreux produits, tout en prolongeant leur conservation.





La gamme de réfrigérateurs XXL Siemens se décline en plusieurs formats.
Réfrigérateurs et congélateurs side by side, réfrigérateurs de 70 cm de large, réfrigérateurs américains ou encore multi-portes : l'aménagement intérieur de chacun de ces modèles est optimisé afin de faciliter à la fois le stockage mais aussi l'accessibilité aux nombreux produits qu'ils contiennent.

Côté design, les appareils en inox, blackSteel - acier noir mat anti-traces - ou encore noir brillant donnent à la cuisine une ambiance contemporaine et épurée.



Le **Homebar** du réfrigérateur américain KA93GAIEP offre un accès direct à vos boissons préférées via la trappe située dans la porte du réfrigérateur. Inutile de l'ouvrir en grand, les consommations énergétiques sont ainsi réduites.

easyAccess

Toute la profondeur des **clayettes easyAccess** est exploitable, grâce à leur système coulissant.

hyperFresh plus

Les tiroirs spacieux **hyperFresh** sont dédiés à la conservation des fruits, légumes, viandes et poissons. Tiroirs hyperFresh, hyperFresh Plus ou hyperFresh Premium, selon modèles.

bigBox

Le tiroir **bigBox** dans le congélateur peut aisément contenir des aliments de grand format.

*KG56NXIEA comparé à KG39NAIDP.





Nouveau

KA93GAIEP - inox **2249,99 €***
iQ500

noFrost | 91 cm

Informations générales
- Volume total : 560 l
- Classe d'efficacité énergétique E sur une échelle allant de A à G
- Consommation énergétique : 323 kWh/an
- noFrost multiAirflow

Design
- Portes Inox anti trace de doigts
- Poignée verticale

Confort et sécurité
- Home Connect : contrôle à distance, diagnostic à distance, accessoire en option
- Commande sensitive TouchControl en façade : régulation électronique avec affichage digital de la température
- Chaque zone de température contrôlable et réglable séparément
- Eclairage LED
- Alarme visuelle et sonore de porte ouverte

REFRIGERATEUR
- Volume réfrigérateur : 369 l
- Distributeur de glaçons, de glace pilée et d'eau fraîche, avec filtre et éclairage automatique intégrés
- Super-réfrigération avec arrêt automatique
- Régulation électronique avec affichage digital de la température
- 2 freshBox sur roulettes

CONGELATEUR : ****
- Volume congélateur : 191 l
- Super-congélation avec arrêt automatique
- Fabrique automatique de glaçons
- Pouvoir de congélation en 24h : 12 kg
- Autonomie en cas de coupure électrique : 6,5 h
- 2 tiroirs de congélation transparents

Informations techniques
- Dimensions (H x L x P) : 178,7 x 90,8 x 70,7 cm
- Classe climatique : SN-T
- Niveau sonore : 42dB re 1 pW
- Classe sonore D sur une échelle allant de A à D
- 4 roulettes réglables

*Les prix indiqués ici sont les prix de vente TTC conseillés par le fabricant, hors éco participation. Les distributeurs restant libres de fixer leurs prix de revente aux consommateurs.

Schémas :

KA93GAIEP

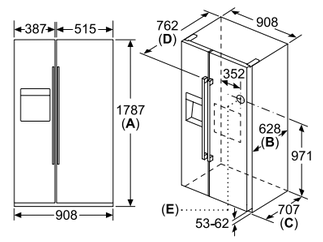

	Caractéristiques
A	L'avant est réglable de 1783 à 1792
B	Profondeur de l'armoire
C	Profondeur porte incluse, sans poignée
D	Profondeur porte incluse, avec poignée
E	Raccordement d'eau à l'appareil

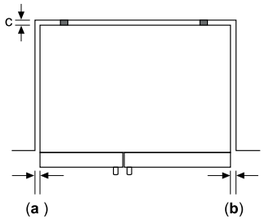

Laisser un dégagement de min. 100 mm au dessus de l'appareil. Respecter les dégagements minimaux comme indiqués ci-dessus.

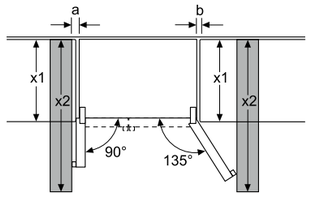

x1 (profondeur de l'appareil)	a	b	c
762	100	100	50-70
x2 (mur)	75	418	

Toutes les dimensions sont en millimètres.





KA93DVIFP - inox **1899,99 €***
iQ500

A F | noFrost | 91 cm

Informations générales
- Volume utile total : 562 l
- Classe d'efficacité énergétique F sur une échelle allant de A à G
- Consommation énergétique : 404 kWh/an
- noFrost multiAirflow

Design
- Portes inox anti-traces
- Poignées verticales

Confort et sécurité
- Home Connect : contrôle à distance, diagnostic à distance, accessoire en option
- Commande sensitive touchControl en façade : régulation électronique avec affichage digital de la température
- Chaque zone de température contrôlable et réglable séparément
- Eclairage LED
- Alarme sonore de porte ouverte

REFRIGERATEUR
- Volume utile : 371 l
- Super-réfrigération avec arrêt automatique
- Régulation électronique avec affichage digital de la température
- 2 freshBox sur roulettes

CONGELATEUR : ✱ ✱✱✱
- Volume utile : 191 l
- Super-congélation avec arrêt automatique
- Fabrique automatique de glaçons
- Pouvoir de congélation : 11 kg en 24 h
- Autonomie en cas de coupure électrique : 5,5 h
- 2 tiroirs de congélation transparents

Informations techniques
- Dimensions (H x L x P) : 178,7 x 90,8 x 70,7 cm
- Classe climatique : SN-T
- Niveau sonore : 42dB(A) re 1 pW
- Classe sonore D sur une échelle allant de A à D
- 4 roulettes réglables

Schémas :

KA93DVIFP

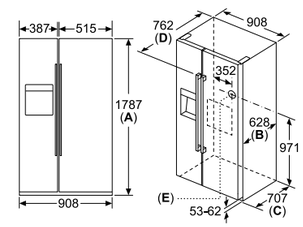

Caractéristiques
A L'avant est réglable de 1783 à 1792
B Profondeur de l'armoire
C Profondeur porte incluse, sans poignée
D Profondeur porte incluse, avec poignée
E Raccordement d'eau à l'appareil

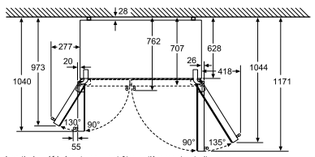

Les tiroirs réfrigérants peuvent être entièrement extraits avec un angle d'ouverture de porte de 135°

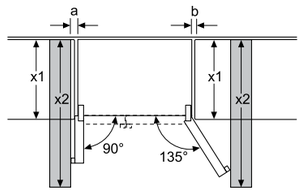

x1 (profondeur de l'appareil)	a	b
600	0	0
650	20	25
700	20	76
x2 (mur)	75	418

Toutes les dimensions sont en millimètres.





KS36VAIDP - inox - D **1149,99 €***
KS36VAIEP - inox - E **1049,99 €***
iQ500 - Réfrigérateur

A D | power Ventilation | 60 cm

Informations générales
- Volume utile total : 346 l
- Classe d'efficacité énergétique D sur une échelle allant de A à G
- Consommation énergétique[1] : 93 kWh/an
- Réfrigération dynamique par ventilateur

Design
- Portes Inox anti trace
- Poignée verticale

Confort et sécurité
- Commande sensitive touchControl : régulation électronique avec affichage digital de la température
- freshSense : température constante par technologie de capteurs intelligents
- Eclairage LED
- Dégivrage automatique dans le réfrigérateur
- Alarme sonore de porte ouverte

REFRIGERATEUR
- Volume utile 346 l
- Super-réfrigération avec arrêt automatique
- 1 compartiment hyperFresh plus avec contrôle de l'humidité - les fruits et légumes restent frais et riches en vitamines jusqu'à 2 fois plus longtemps 1 freshBox sur rails télescopiques
- 7 clayettes en verre de sécurité, dont 4 réglables en hauteur, 5 coulissantes easyAccess
- Rack à bouteilles chromé
- 5 balconnets, dont 1 easyLift et 1 compartiment crèmerie

Informations techniques
- Dimensions (H x L x P) : 186 x 60 x 65 cm
- Classe climatique : SN-T
- Niveau sonore : 39dB(A) re 1 pW
- Classe sonore C sur une échelle allant de A à D
- Charnières à gauche, réversibles
- Pieds avant réglables en hauteur, roulettes à l'arrière
- Ouverture de porte sans débord (à 90°)

A E **Existe également en E KS36VAIEP**
Caractéristiques identiques au réfrigérateur KS36VAIDP sauf :
- Classe énergétique E ; 116 kWh/an

* Les prix indiqués ici sont les prix de vente TTC conseillés par le fabricant, hors éco participation. Les distributeurs restant libres de fixer leurs prix de revente aux consommateurs.

GS36NAIEP - inox **1069,99 €***
iQ500 - Congélateur

A E | noFrost | 60 cm

Informations générales
- Volume utile total : 242 l
- Classe d'efficacité énergétique E sur une échelle allant de A à G
- Consommation énergétique : 234 kWh/an
- noFrost multiAirflow

Design
- Intérieur avec finition métal
- Poignée verticale

Confort et sécurité
- Commande sensitive touchControl : régulation électronique avec affichage digital de la température
- freshSense : température constante par technologie de capteurs intelligents
- Eclairage LED
- Alarme visuelle et sonore de température dans le congélateur

CONGELATEUR : ✱ ✱✱✱
- Volume utile 242 l
- Super-congélation avec arrêt automatique
- Pouvoir de congélation : 18 kg en 24 h
- 4 tiroirs de congélation transparents, dont 2 bigBox
- easyAccess Zone : clayettes permettant un accès direct à vos aliments
- Fabrique de glaçons iceTwister amovible
- varioZone avec clayettes amovibles en verre de sécurité
- Autonomie en cas de coupure électrique : 9 h

Informations techniques
- Dimensions (H x L x P) : 186 x 60 x 65 cm
- Classe climatique : SN-T
- Niveau sonore : 39dB(A) re 1 pW
- Classe sonore C sur une échelle allant de A à D
- Charnières à droite, réversibles
- Pieds avant réglables en hauteur, roulettes à l'arrière
- Ouverture de porte sans débord (à 90°)

* Les prix indiqués ici sont les prix de vente TTC conseillés par le fabricant, hors éco participation. Les distributeurs restant libres de fixer leurs prix de revente aux consommateurs.

Accessoire en option
Kit de liaison inox : **KS39ZAL00**
disponible sur **siemens-home.bsh-group.fr/boutique**

[1] Pour atteindre la consommation d'énergie annoncée, les butées de ventilations jointes doivent être utilisées. La profondeur de l'appareil s'accroît ainsi de 3,5 cm environ. Sans ces butées, l'appareil est parfaitement fonctionnel mais sa consommation est sensiblement plus élevée.

Commande en façade



Commande intégrée



Le centre de contrôle de l'appareil : la commande touchControl.
La commande sensitive touchControl en façade ou intégrée est une véritable interface avec le centre de contrôle iSensoric. Elle permet de contrôler la température de l'appareil d'une simple pression de doigt.



De l'eau fraîche toujours à portée de main.
Les réfrigérateurs KA93GAIEP et KA93DVIFP proposent un distributeur d'eau.
Ce concept réunit donc tous les avantages du grand volume de stockage, propre aux side by side européens ainsi que la praticité des réfrigérateurs américains avec leur distributeur à portée de main !



Associer design et volume avec le réfrigérateur et le congélateur blackSteel.

Leur couleur inox noire anti-traces offre raffinement et design à toutes les cuisines.

La combinaison des deux appareils en side by side permet d'avoir davantage de volume de stockage pour les aliments.

HandiCaPZéro



KS36VAXEP - blackSteel **1099,99 €***
iQ500 - Réfrigérateur

E | power Ventilation | 60 cm

Informations générales
- Volume utile total : 346 l
- Classe d'efficacité énergétique E sur une échelle allant de A à G
- Consommation énergétique[1] : 116 kWh/an

Design
- Porte blackSteel
- Poignée verticale
- Intérieur avec finition métal

Confort et sécurité
- Commande sensitive touchControl : régulation électronique avec affichage digital de la température
- freshSense : température constante par technologie de capteurs intelligents
- Eclairage LED
- Dégivrage automatique dans le réfrigérateur
- Alarme sonore de porte ouverte

REFRIGERATEUR
- Volume utile 346 l
- Super-réfrigération avec arrêt automatique
- 1 compartiment hyperFresh plus avec contrôle de l'humidité - les fruits et légumes restent frais et riches en vitamines jusqu'à 2 fois plus longtemps
  1 freshBox sur rails télescopiques
- Filtre anti odeurs et antibactérien airFresh
- 7 clayettes en verre de sécurité, dont 4 réglables en hauteur, 5 coulissantes easyAccess
- Rack à bouteilles chromé
- 5 balconnets, dont 1 easyLift et 1 compartiment crèmerie

Informations techniques
- Dimensions (H x L x P) : 186 x 60 x 65 cm
- Classe climatique : SN-T
- Niveau sonore : 39dB(A) re 1 pW
- Classe sonore C sur une échelle allant de A à D
- Charnières à gauche, réversibles
- Pieds avant réglables en hauteur, roulettes à l'arrière
- Ouverture de porte sans débord (à 90°)



GS36NAXEP - blackSteel **1119,99 €***
iQ500 - Congélateur

E | noFrost | 60 cm

Informations générales
- Volume utile total : 242 l
- Classe d'efficacité énergétique E sur une échelle allant de A à G
- Consommation énergétique : 234 kWh/an
- noFrost multiAirflow

Design
- Porte blackSteel
- Poignée verticale
- Intérieur avec finition métal

Confort et sécurité
- Commande sensitive touchControl : régulation électronique avec affichage digital de la température
- freshSense : température constante par technologie de capteurs intelligents
- Eclairage LED
- Alarme visuelle et sonore de température dans le congélateur

CONGELATEUR : ****
- Volume utile 242 l
- Super-congélation avec arrêt automatique
- Pouvoir de congélation : 18 kg en 24 h
- 4 tiroirs de congélation transparents, dont 2 bigBox
- easyAccess Zone : clayettes permettant un accès direct à vos aliments
- Fabrique de glaçons iceTwister amovible
- Autonomie en cas de coupure électrique : 9 h

Informations techniques
- Dimensions (H x L x P) : 186 x 60 x 65 cm
- Classe climatique : SN-T
- Niveau sonore : 39dB(A) re 1 pW
- Classe sonore C sur une échelle allant de A à D
- Charnières à droite, réversibles
- Pieds avant réglables en hauteur, roulettes à l'arrière
- Ouverture de porte sans débord (à 90°)

Accessoire en option
Kit de liaison blackSteel **: KS39ZAX00**
disponible sur **siemens-home.bsh-group.fr/boutique**

*Les prix indiqués ici sont les prix de vente TTC conseillés par le fabricant, hors éco participation. Les distributeurs restant libres de fixer leurs prix de revente aux consommateurs.

[1] Pour atteindre la consommation d'énergie annoncée, les butées de ventilations jointes doivent être utilisées. La profondeur de l'appareil s'accroît ainsi de 3,5 cm environ. Sans ces butées, l'appareil est parfaitement fonctionnel mais sa consommation est sensiblement plus élevée.



Nouveau

Home Connect

KF86FPBEA **2499,99 €***
iQ700

E | noFrost | hyperFresh premium 0° C | 81 cm

Informations générales
- Volume total : 491 l
- Classe d'efficacité énergétique E sur une échelle allant de A à G
- Consommation énergétique[1] : 303 kWh/an
- noFrost multiAirflow

Design
- Portes noires, côtés silver
- Poignées intégrées

Confort et sécurité
- Home Connect : contrôle et diagnostic à distance
- Chaque zone de température contrôlable et réglable séparément
- Eclairage LED dans le réfrigérateur
- Alarme visuelle et sonore de température
- Alarme visuelle et sonore de porte ouverte

REFRIGERATEUR
- Volume réfrigérateur : 362 l
- Super-réfrigération avec arrêt automatique
- Dégivrage automatique dans le réfrigérateur
- Zone hyperFresh premium 0° C : les aliments restent frais jusqu'à 3x plus longtemps
- 2 freshBox
- 3 clayettes en verre de sécurité (2 réglables en hauteur)
- 6 balconnets
- 2 casiers à oeufs

CONGELATEUR : ****
- Volume congélateur : 129 l
- Super-congélation
- Pouvoir de congélation en 24h : 10 kg
- Autonomie en cas de coupure électrique : 17 h
- 3 tiroirs de congélation transparents
- Alarme visuelle et sonore de température

Informations techniques
- Dimensions (H x L x P) : 183 x 81 x 73,6 cm
- Classe climatique : SN-T
- Niveau sonore : 38dB re 1 pW
- Classe sonore C sur une échelle allant de A à D
- Charnières à droite, réversibles

*Les prix indiqués ici sont les prix de vente TTC conseillés par le fabricant, hors éco participation. Les distributeurs restant libres de fixer leurs prix de revente aux consommateurs.

[1] Pour atteindre la consommation d'énergie annoncée, les butées de ventilations jointes doivent être utilisées. La profondeur de l'appareil s'accroît ainsi de 3,5 cm environ. Sans ces butées, l'appareil est parfaitement fonctionnel mais sa consommation est sensiblement plus élevée.



Nouveau réfrigérateur-congélateur multi-portes : quand l'élégance s'allie à la performance.

- Le réfrigérateur KF86FPBEA offre une combinaison parfaite entre design et technologie.
- Avec sa grande capacité, son ergonomie et ses espaces de rangement extra larges, le réfrigérateur multi-portes Siemens permet de stocker les courses de la semaine en toute simplicité.
- Les portes en verre noir en font une véritable pièce design dans la cuisine.
- L'appareil est pilotable à distance grâce à l'application **Home Connect**.

Le kit Home Connect.

Avec le **kit de connectivité Home Connect**, il est possible de connecter le réfrigérateur à l'application Home Connect.
Une fois installé, il permet de contrôler et de surveiller le réfrigérateur à distance :
- Modifier la température
- Activer la super-réfrigération avant de rentrer des courses
- Activer le mode vacances après son départ
- Être alerté en cas de mauvaise fermeture de la porte...



Compatible avec les références **KA93GAIEP, KA93DVIFP, KG56FPXCA, KG49NAIEA, KG39NAIDP**



Nouveau

KG56FPXCA - blackSteel **1659,99 €***
iQ700

C | noFrost | hyperFresh premium 0° C | ◂ 60 cm ▸

Informations générales
- Volume total : 483 l
- Classe d'efficacité énergétique C sur une échelle allant de A à G
- Consommation énergétique[(1)] : 184 kWh/an
- noFrost multiAirflow

Design
- Portes blackSteel
- Poignées verticales intégrées

Confort et sécurité
- Home Connect : contrôle et diagnostic à distance, accessoire en option
- Commande sensitive touchControl en façade : régulation électronique avec affichage LCD de la température
- Eclairage LED à intensité progressive (softStart) dans le réfrigérateur
- Mode vacances, mode éco, Sécurité enfants
- Alarme visuelle et sonore de porte ouverte
- Alarme visuelle et sonore de température dans le congélateur
- Chaque zone de température contrôlable et réglable séparément

REFRIGERATEUR
- Volume réfrigérateur : 375 l
- Super-réfrigération avec arrêt automatique
- 4 clayettes en verre de securité, dont 3 réglables en hauteur
- Rack à bouteilles chromé
- 3 balconnets

Système de conservation
- Bacs dans le réfrigérateur: BFTR, 1 compartiment hyperFresh premium 0°C avec contrôle de la température - garde viande et poisson frais jusqu'à 3 fois plus longtemps

CONGELATEUR : ✱✱✱
- Volume congélateur : 108 l
- Pouvoir de congélation en 24h : 10,5 kg
- 2 tiroirs de congélation transparents
- Autonomie en cas de coupure électrique : 22 h

Informations techniques
- Dimensions (H x L x P) : 193 x 70 x 80 cm
- Classe climatique : SN-T
- Niveau sonore : 42dB re 1 pW
- Classe sonore D sur une échelle allant de A à D
- Charnières à droite, réversibles
- Pieds avant réglables en hauteur, roulettes à l'arrière



KG49NAIEA - inox **1269,99 €***
iQ500

E | noFrost | hyperFresh | ◂ 70 cm ▸

Informations générales
- Volume utile total : 438 l
- Classe d'efficacité énergétique E sur une échelle allant de A à G
- Consommation énergétique[(1)] : 259 kWh/an
- noFrost multiAirflow

Design
- Portes inox anti-traces, côtés silver
- Poignées verticales
- Intérieur avec finition métal

Confort et sécurité
- Home Connect : contrôle à distance, diagnostic à distance, accessoire en option
- Commande sensitive touchControl en façade : régulation électronique avec affichage LCD de la température
- Chaque zone de température contrôlable et réglable séparément
- Eclairage LED à intensité progressive (softStart) dans le réfrigérateur
- Dégivrage automatique des 2 compartiments
- Mode vacances, mode éco, sécurité enfants, mode sabbat
- Alarme visuelle et sonore de porte ouverte
- Alarme visuelle et sonore de température dans le congélateur

REFRIGERATEUR
- Volume utile : 330 l
- Super-réfrigération avec arrêt automatique
- 5 clayettes en verre de sécurité (4 réglables en hauteur), dont 4 coulissantes easyAccess
- Rack à bouteilles chromé
- 4 balconnets

Système de conservation
- Volume utile zone proche de 0° C : 25 l
- 1 compartiment hyperFresh plus avec contrôle de l'humidité - les fruits et légumes restent frais et riches en vitamines jusqu'à 2 fois plus longtemps
- 2 compartiments hyperFresh 0°C sur clayette extractible avec contrôle de la température - viande et poisson restent frais jusqu'à 2 fois plus longtemps

CONGELATEUR : ✱✱✱
- Volume utile : 108 l
- Super-congélation avec arrêt automatique
- Pouvoir de congélation : 12 kg en 24 h
- 3 tiroirs de congélation transparents
- varioZone avec clayettes amovibles en verre de sécurité
- Calendrier de conservation des aliments
- Autonomie en cas de coupure électrique : 16 h

Informations techniques
- Dimensions (H x L x P) : 203 x 70 x 67 cm
- Classe climatique : SN-T
- Niveau sonore : 40dB(A) re 1 pW
- Classe sonore C sur une échelle allant de A à D
- Charnières à droite, réversibles
- Pieds avant réglables en hauteur, roulettes à l'arrière



KG56NXIEA - inox **1199,99 €***
iQ300

E | noFrost | hyperFresh | ◂ 70 cm ▸

Informations générales
- Volume utile total : 508 l
- Classe d'efficacité énergétique E sur une échelle allant de A à G
- Consommation énergétique[(1)] : 262 kWh/an
- noFrost MultiAirflow

Design
- Portes Inox anti trace
- Poignées verticales intégrées

Confort et sécurité
- Régulation électronique avec affichage LED de la température
- Chaque zone de température contrôlable et réglable séparément
- Eclairage LED à intensité progressive (softStart) dans le réfrigérateur
- Alarme visuelle et sonore de porte ouverte
- Alarme visuelle et sonore de température dans le congélateur
- Filtre anti odeurs et antibactérien airFresh

REFRIGERATEUR
- Volume utile 400 l
- 4 clayettes en verre de securité, dont 3 réglables en hauteur
- Rack à bouteilles chromé
- 4 balconnets

Système de conservation
- Volume utile zone proche de 0° C : 38 l
- Bacs dans le réfrigérateur: 1BF, 2 compartiments hyperFresh 0°C avec contrôle de la température - viande et poisson restent frais plus longtemps

CONGELATEUR : ✱✱✱
- Volume utile 108 l
- varioZone avec clayettes amovibles en verre de sécurité
- 2 tiroirs de congélation transparents
- Pouvoir de congélation : 11 kg en 24 h
- Autonomie en cas de coupure électrique : 22 h

Informations techniques
- Dimensions (H x L x P) : 193 x 70 x 80 cm
- Classe climatique : SN-T
- Niveau sonore : 42dB(A) re 1 pW
- Classe sonore D sur une échelle allant de A à D
- Charnières à droite, réversibles
- Pieds avant réglables en hauteur, roulettes à l'arrière

*Les prix indiqués ici sont les prix de vente TTC conseillés par le fabricant, hors éco participation.
Les distributeurs restant libres de fixer leurs prix de revente aux consommateurs.

[(1)] Pour atteindre la consommation d'énergie annoncée, les butées de ventilations jointes doivent être utilisées. La profondeur de l'appareil s'accroît ainsi de 3,5 cm environ. Sans ces butées, l'appareil est parfaitement fonctionnel mais sa consommation est sensiblement plus élevée.



KG39NAIDP - inox **1369,99 €***
iQ500

D | noFrost | hyperFresh | ◂ 60 cm ▸

Informations générales
- Volume utile total : 368 l
- Classe d'efficacité énergétique D sur une échelle allant de A à G
- Consommation énergétique[(1)] : 191 kWh/an
- noFrost multiAirflow

Design
- Portes inox anti-traces, côtés silver
- Poignées verticales
- Intérieur avec finition métal

Confort et sécurité
- Home Connect : contrôle à distance, diagnostic à distance, accessoire en option
- Commande sensitive touchControl en façade : régulation électronique avec affichage LCD de la température
- Chaque zone de température contrôlable et réglable séparément
- Eclairage LED à intensité progressive (softStart) dans le réfrigérateur
- Dégivrage automatique des 2 compartiments
- Mode Sabbat
- Alarme visuelle et sonore de porte ouverte
- Alarme visuelle et sonore de température dans le congélateur

REFRIGERATEUR
- Volume utile : 279 l
- Super-réfrigération avec arrêt automatique
- 5 clayettes en verre de sécurité (3 réglables en hauteur), dont 4 coulissantes easyAccess
- Rack à bouteilles chromé
- 4 balconnets

Système de conservation
- Volume utile zone proche de 0° C : 21 l
- 1 compartiment hyperFresh plus avec contrôle de l'humidité - les fruits et légumes restent frais et riches en vitamines jusqu'à 2 fois plus longtemps
- 2 compartiments hyperFresh 0°C sur clayette extractible avec contrôle de la température - viande et poisson restent frais jusqu'à 2 fois plus longtemps

CONGELATEUR : ✱✱✱
- Volume utile : 89 l
- Super-congélation avec arrêt automatique
- Pouvoir de congélation : 10 kg en 24 h
- 3 tiroirs de congélation transparents
- varioZone avec clayettes amovibles en verre de sécurité
- Calendrier de conservation des aliments
- Autonomie en cas de coupure électrique : 12 h

Informations techniques
- Dimensions (H x L x P) : 203 x 60 x 66 cm
- Classe climatique : SN-T
- Niveau sonore : 36dB(A) re 1 pW
- Classe sonore C sur une échelle allant de A à D
- Charnières à droite, réversibles
- Pieds avant réglables en hauteur, roulettes à l'arrière



Nouveau



KG39NVIED - inox **969,99 €***
KG39NVWED - blanc **869,99 €***
iQ300

E | noFrost | hyperFresh | ◂ 60 cm ▸

Informations générales
- Volume utile total : 366 l
- Classe d'efficacité énergétique E sur une échelle allant de A à G
- Consommation énergétique[(1)] : 238 kWh/an
- noFrost multiAirflow

Design
- Poignées verticales intégrées
- Portes Inox anti trace de doigts

Confort et sécurité
- Régulation électronique avec affichage LED de la température
- Chaque zone de température contrôlable et réglable séparément
- Eclairage LED à intensité progressive (softStart) dans le réfrigérateur
- Alarme visuelle et sonore de porte ouverte
- Alarme visuelle et sonore de température dans le congélateur
- Dégivrage automatique dans le réfrigérateur

REFRIGERATEUR
- Volume réfrigérateur : 279 l
- Super-réfrigération avec arrêt automatique
- 5 clayettes en verre de sécurité (3 réglables en hauteur)
- Rack à bouteilles chromé
- 1 grands et 3 petits balconnets
- 3 x casier à oeufs , 1 x bac à glaçons

Système de conservation
- Bacs dans le réfrigérateur: 1BF, hyperFresh (0-3°C) : garde viandes et poissons frais 2 x plus longtemps

Volume utile zone proche de 0° C : 24 l

CONGELATEUR : ✱✱✱
- Volume congélateur : 89 l
- Pouvoir de congélation en 24h : 10 kg
- 3 tiroirs de congélation transparents
- Super-congélation avec arrêt automatique
- Autonomie en cas de coupure électrique : 16 h

Informations techniques
- Dimensions (H x L x P) : 203 x 60 x 66 cm
- Classe climatique : SN-T
- Niveau sonore : 39dB(A) re 1 pW
- Classe sonore C sur une échelle allant de A à D
- Charnières à droite, réversibles
- Pieds avant réglables en hauteur, roulettes à l'arrière



Nouveau

KG36N7IEP - inox **949,99 €***
iQ300

E | noFrost | hyperFresh | ◂ 60 cm ▸

Informations générales
- Volume total : 326 l
- Classe d'efficacité énergétique E sur une échelle allant de A à G
- Consommation énergétique[(1)] : 238 kWh/an
- noFrost multiAirflow

Design
- Portes Inox anti trace de doigts
- Poignée verticale

Confort et sécurité
- Eclairage LED à intensité progressive (softStart) dans le réfrigérateur
- Régulation électronique avec affichage LED de la température
- Chaque zone de température contrôlable et réglable séparément
- Alarme visuelle et sonore de porte ouverte
- Alarme visuelle et sonore de température dans le congélateur
- Super-réfrigération avec arrêt automatique
- Dégivrage automatique dans le réfrigérateur

REFRIGERATEUR
- Volume réfrigérateur : 237 l
- Filtre anti odeurs et antibactérien airFresh
- 4 clayettes en verre de sécurité, dont 2 réglables en hauteur, 3 coulissantes easyAccess
- 1 grands et 2 petits balconnets
- 3 x casier à oeufs , 1 x bac à glaçons

Système de conservation
- Bacs dans le réfrigérateur: 1BF, 2 compartiments hyperFresh 0°C avec contrôle de la température - viande et poisson restent frais plus longtemps
- Volume utile zone proche de 0° C : 24 l

CONGELATEUR : ✱✱✱
- Volume congélateur : 89 l
- Pouvoir de congélation en 24h : 10 kg
- 3 tiroirs de congélation transparents
- Autonomie en cas de coupure électrique : 13 h

Informations techniques
- Dimensions (H x L x P) : 186 x 60 x 66 cm
- Classe climatique : SN-T
- Niveau sonore : 39dB re 1 pW
- Classe sonore C sur une échelle allant de A à D
- Charnières à droite, réversibles
- Pieds avant réglables en hauteur, roulettes à l'arrière

*Les prix indiqués ici sont les prix de vente TTC conseillés par le fabricant, hors éco participation.
Les distributeurs restant libres de fixer leurs prix de revente aux consommateurs.

[(1)] Pour atteindre la consommation d'énergie annoncée, les butées de ventilations jointes doivent être utilisées. La profondeur de l'appareil s'accroît ainsi de 3,5 cm environ. Sans ces butées, l'appareil est parfaitement fonctionnel mais sa consommation est sensiblement plus élevée.





Nouveau

KG39NXWEC - blanc **919,99 €***
iQ300

E | noFrost | hyperFresh | 60 cm

Informations générales
- Volume total : 366 l
- Classe d'efficacité énergétique E sur une échelle allant de A à G
- Consommation énergétique(1) : 238 kWh/an
- noFrost multiAirflow

Design
- Poignées verticales intégrées

Confort et sécurité
- Eclairage LED à intensité progressive (softStart) dans le réfrigérateur
- Régulation électronique avec affichage LED de la température
- Chaque zone de température contrôlable et réglable séparément
- Super-congélation avec arrêt automatique
- Alarme visuelle et sonore de porte ouverte
- Alarme visuelle et sonore de température dans le congélateur

REFRIGERATEUR
- Volume réfrigérateur : 279 l
- Super-réfrigération avec arrêt automatique
- 5 clayettes en verre de sécurité (3 réglables en hauteur)
- Rack à bouteilles chromé
- 1 grands et 3 petits balconnets
- 3 x casier à oeufs , 1 x A**0023

Système de conservation
- Bacs dans le réfrigérateur: 1BF, 2 compartiments hyperFresh 0°C avec contrôle de la température - viande et poisson restent frais plus longtemps
- Volume utile zone proche de 0° C : 24 l

CONGELATEUR : ✱ ✱✱✱
- Volume congélateur : 89 l
- Pouvoir de congélation en 24h : 10 kg
- 3 tiroirs de congélation transparents
- Autonomie en cas de coupure électrique : 16 h

Informations techniques
- Dimensions (H x L x P) : 203 x 60 x 66 cm
- Classe climatique : SN-T
- Niveau sonore : 39dB re 1 pW
- Classe sonore C sur une échelle allant de A à D
- Charnières à droite, réversibles
- Pieds avant réglables en hauteur, roulettes à l'arrière

*Les prix indiqués ici sont les prix de vente TTC conseillés par le fabricant, hors éco participation. Les distributeurs restant libres de fixer leurs prix de revente aux consommateurs.

(1) Pour atteindre la consommation d'énergie annoncée, les butées de ventilations jointes doivent être utilisées. La profondeur de l'appareil s'accroît ainsi de 3,5 cm environ. Sans ces butées, l'appareil est parfaitement fonctionnel mais sa consommation est sensiblement plus élevée.



Nouveau

KG39E8XBA - blackSteel **1199,99 €***
iQ500

B | lowFrost | hyperFresh | 60 cm

Informations générales
- Volume total : 343 l
- Classe d'efficacité énergétique B sur une échelle allant de A à G
- Consommation énergétique(1) : 119 kWh/an
- Technologie lowFrost

Design
- Portes blackSteel
- Poignées verticales intégrées

Confort et sécurité
- Régulation électronique avec affichage digital de la température
- Chaque zone de température contrôlable et réglable séparément
- Eclairage LED dans le réfrigérateur
- Alarme porte réfrigérateur ouverte
- Alarme visuelle et sonore de température dans le congélateur

REFRIGERATEUR
- Volume réfrigérateur : 249 l
- Dégivrage automatique dans le réfrigérateur
- Super-réfrigération avec arrêt automatique
- 5 clayettes en verre de securité, dont 2 réglables en hauteur
- Mode vacances
- 5 clayettes en verre de sécurité, dont 2 réglables en hauteur, 4 coulissantes easyAccess
- Rack à bouteilles chromé
- 1 grands et 2 petits balconnets

Système de conservation
- hyperFresh (0-3°C) : garde viandes et poissons frais 2 x plus longtemps
- 1 compartiment hyperFresh avec ajustement du taux d'humidité - garde fruits et légumes frais plus longtemps

CONGELATEUR : ✱ ✱✱✱
- Volume congélateur : 94 l
- Super-congélation avec arrêt automatique
- Pouvoir de congélation en 24h : 5,5 kg
- Autonomie en cas de coupure électrique : 18 h
- varioZone avec clayettes amovibles en verre de sécurité
- Alarme visuelle et sonore de température dans le congélateur
- 3 tiroirs de congélation transparents, dont 1 bigBox

Informations techniques
- Dimensions (H x L x P) : 201 x 60 x 65 cm
- Classe climatique : SN-T
- Niveau sonore : 38dB re 1 pW
- Classe sonore C sur une échelle allant de A à D
- Charnières à droite, réversibles
- Pieds avant réglables en hauteur, roulettes à l'arrière

*Les prix indiqués ici sont les prix de vente TTC conseillés par le fabricant, hors éco participation. Les distributeurs restant libres de fixer leurs prix de revente aux consommateurs.

70 cm



KG49EAICA - inox **1099,99 €***
iQ500

C | lowFrost | hyperFresh | 70 cm

Informations générales
- Volume utile total : 419 l
- Classe d'efficacité énergétique C sur une échelle allant de A à G
- Consommation énergétique(1) : 163 kWh/an
- Technologie lowFrost

Design
- Portes Inox anti trace
- Poignées verticales intégrées

Confort et sécurité
- Régulation électronique avec affichage digital de la température
- Chaque zone de température contrôlable et réglable séparément
- Eclairage LED
- Dégivrage automatique dans le réfrigérateur
- Alarme porte réfrigérateur ouverte
- Alarme visuelle et sonore de température dans le congélateur

REFRIGERATEUR
- Volume utile 302 l
- Super-réfrigération avec arrêt automatique
- Rack à bouteilles chromé
- 1 grands et 3 petits balconnets

Système de conservation
- 1 compartiment hyperFresh avec ajustement du taux d'humidité : garde fruits et légumes frais plus longtemps,
- hyperFresh (0-3°C) : garde viandes et poissons frais 2 x plus longtemps

CONGELATEUR : ✱ ✱✱✱
- Volume utile 117 l
- Pouvoir de congélation : 6,5 kg en 24 h
- 3 tiroirs de congélation transparents, dont 1 bigBox
- Autonomie en cas de coupure électrique : 20 h

Informations techniques
- Dimensions (H x L x P) : 201 x 70 x 65 cm
- Classe climatique : SN-T
- Niveau sonore : 38dB(A) re 1 pW
- Classe sonore C sur une échelle allant de A à D
- Charnières à droite, réversibles
- Pieds avant réglables en hauteur, roulettes à l'arrière



KG39EAICA - inox **999,99 €***
iQ500

C | lowFrost | hyperFresh | 60 cm

Informations générales
- Volume utile total : 343 l
- Classe d'efficacité énergétique C sur une échelle allant de A à G
- Consommation énergétique(1) : 149 kWh/an
- Technologie lowFrost

Design
- Portes inox anti-traces
- Poignées verticales intégrées

Confort et sécurité
- Régulation électronique avec affichage digital de la température
- Chaque zone de température contrôlable et réglable séparément
- Eclairage LED
- Alarme visuelle et sonore de température dans le congélateur
- Alarme porte réfrigérateur ouverte

REFRIGERATEUR
- Volume utile : 249 l
- Dégivrage automatique dans le réfrigérateur
- Super-réfrigération avec arrêt automatique
- 5 clayettes en verre de sécurité, dont 2 réglables en hauteur, 4 coulissantes easyAccess
- Rack à bouteilles chromé
- 1 grand et 3 petits balconnets

Système de conservation
- 1 compartiment hyperFresh avec ajustement du taux d'humidité - garde fruits et légumes frais plus longtemps
- hyperFresh (0-3°C) : garde viandes et poissons frais 2 x plus longtemps

CONGELATEUR : ✱ ✱✱✱
- Volume utile : 94 l
- Pouvoir de congélation : 5,5 kg en 24 h
- 3 tiroirs de congélation transparents, dont 1 bigBox
- varioZone avec clayettes amovibles en verre de sécurité
- Autonomie en cas de coupure électrique : 18 h

Informations techniques
- Dimensions (H x L x P) : 201 x 60 x 65 cm
- Classe climatique : SN-T
- Niveau sonore : 38dB(A) re 1 pW
- Classe sonore C sur une échelle allant de A à D
- Charnières à droite, réversibles
- Pieds avant réglables en hauteur, roulettes à l'arrière

(1) Pour atteindre la consommation d'énergie annoncée, les butées de ventilations jointes doivent être utilisées. La profondeur de l'appareil s'accroît ainsi de 3,5 cm environ. Sans ces butées, l'appareil est parfaitement fonctionnel mais sa consommation est sensiblement plus élevée.



KG36EAICA - inox **949,99 €***
iQ500

C | lowFrost | power Ventilation | hyperFresh | 60 cm

Informations générales
- Volume utile total : 308 l
- Classe d'efficacité énergétique C sur une échelle allant de A à G
- Consommation énergétique(1) : 149 kWh/an
- Système powerVentilation
- Technologie lowFrost

Design
- Portes inox anti-traces, côtés silver
- Poignées verticales intégrées

Confort et sécurité
- Régulation électronique avec affichage digital de la température
- Chaque zone de température contrôlable et réglable séparément
- Eclairage LED
- Dégivrage automatique des 2 compartiments
- Alarme porte réfrigérateur ouverte
- Alarme visuelle et sonore de température dans le congélateur

REFRIGERATEUR
- Volume utile : 214 l
- Super-réfrigération avec arrêt automatique
- Rack à bouteilles chromé
- 3 balconnets

Système de conservation
- Volume utile zone proche de 0° C : 22 l
- 1 compartiment hyperFresh avec ajustement du taux d'humidité - garde fruits et légumes frais plus longtemps
- hyperFresh (0-3°C) : garde viandes et poissons frais 2 x plus longtemps

CONGELATEUR : ✱ ✱✱✱
- Volume utile : 94 l
- Super-congélation avec arrêt automatique
- Pouvoir de congélation : 5,5 kg en 24 h
- 3 tiroirs de congélation transparents, dont 1 bigBox
- varioZone avec clayettes amovibles en verre de sécurité
- Calendrier de conservation des aliments
- Autonomie en cas de coupure électrique : 18 h

Informations techniques
- Dimensions (H x L x P) : 186 x 60 x 65 cm
- Classe climatique : SN-T
- Niveau sonore : 38dB(A) re 1 pW
- Classe sonore C sur une échelle allant de A à D
- Charnières à droite, réversibles
- Pieds avant réglables en hauteur, roulettes à l'arrière



KG39EAWCA - blanc **899,99 €***
iQ500

C | lowFrost | power Ventilation | hyperFresh | 60 cm

Informations générales
- Volume utile total : 343 l
- Classe d'efficacité énergétique C sur une échelle allant de A à G
- Consommation énergétique(1) : 149 kWh/an
- Système powerVentilation
- Technologie lowFrost

Design
- Portes blanches
- Poignées verticales intégrées

Confort et sécurité
- Régulation électronique avec affichage digital de la température
- Chaque zone de température contrôlable et réglable séparément
- Eclairage LED
- Dégivrage automatique des 2 compartiments
- Alarme porte réfrigérateur ouverte
- Alarme visuelle et sonore de température dans le congélateur

REFRIGERATEUR
- Volume utile : 249 l
- Super-réfrigération avec arrêt automatique
- Rack à bouteilles chromé
- 4 balconnets

Système de conservation
- Volume utile zone proche de 0° C : 22 l
- 1 compartiment hyperFresh avec ajustement du taux d'humidité - garde fruits et légumes frais plus longtemps
- hyperFresh (0-3°C) : garde viandes et poissons frais 2 x plus longtemps

CONGELATEUR : ✱ ✱✱✱
- Volume utile : 94 l
- Super-congélation avec arrêt automatique
- Pouvoir de congélation : 5,5 kg en 24 h
- 3 tiroirs de congélation transparents, dont 1 bigBox
- varioZone avec clayettes amovibles en verre de sécurité
- Calendrier de conservation des aliments
- Autonomie en cas de coupure électrique : 18 h

Informations techniques
- Dimensions (H x L x P) : 201 x 60 x 65 cm
- Classe climatique : SN-T
- Niveau sonore : 38dB(A) re 1 pW
- Classe sonore C sur une échelle allant de A à D
- Charnières à droite, réversibles
- Pieds avant réglables en hauteur, roulettes à l'arrière



KG36VVIEAS - inox **779,99 €***
KG36V6WEAS - blanc **679,99 €***
iQ300

E | lowFrost | power Ventilation | 60 cm

Informations générales
- Volume utile total : 308 l
- Classe d'efficacité énergétique E sur une échelle allant de A à G
- Consommation énergétique(1) : 233 kWh/an
- Système powerVentilation
- Technologie lowFrost

Design
- Portes Inox anti trace
- Poignées verticales intégrées

Confort et sécurité
- Régulation électronique avec affichage LED de la température
- Eclairage LED
- Dégivrage automatique dans le réfrigérateur

REFRIGERATEUR
- Volume utile 214 l
- 1 compartiment hyperFresh avec ajustement du taux d'humidité - garde fruits et légumes frais plus longtemps
- 4 clayettes en verre de sécurité, dont 2 réglables en hauteur, 3 coulissantes easyAccess
- Rack à bouteilles chromé
- 1 grands et 1 petits balconnets

CONGELATEUR : ✱ ✱✱✱
- Volume utile 94 l
- Super-congélation
- Pouvoir de congélation : 4,5 kg en 24 h
- 3 tiroirs de congélation transparents, dont 1 bigBox
- varioZone avec clayettes amovibles en verre de sécurité
- Canal d'écoulement de l'eau de décongélation
- Autonomie en cas de coupure électrique : 17 h

Informations techniques
- Dimensions (H x L x P) : 186 x 60 x 65 cm
- Classe climatique : SN-T
- Niveau sonore : 39dB(A) re 1 pW
- Classe sonore C sur une échelle allant de A à D
- Charnières à droite, réversibles
- Pieds avant réglables en hauteur, roulettes à l'arrière

*Les prix indiqués ici sont les prix de vente TTC conseillés par le fabricant, hors éco participation. Les distributeurs restant libres de fixer leurs prix de revente aux consommateurs.

(1) Pour atteindre la consommation d'énergie annoncée, les butées de ventilations jointes doivent être utilisées. La profondeur de l'appareil s'accroît ainsi de 3,5 cm environ. Sans ces butées, l'appareil est parfaitement fonctionnel mais sa consommation est sensiblement plus élevée.



KS36VAIDP - inox **1149,99 €***
iQ500

D | power Ventilation | 60 cm

Informations générales
- Volume utile total : 346 l
- Classe d'efficacité énergétique D sur une échelle allant de A à G
- Consommation énergétique(1) : 93 kWh/an
- Système powerVentilation

Design
- Portes Inox anti trace
- Poignée verticale

Confort et sécurité
- Commande sensitive touchControl : régulation électronique avec affichage digital de la température
- freshSense : température constante par technologie de capteurs intelligents
- Eclairage LED
- Dégivrage automatique dans le réfrigérateur
- Alarme sonore de porte ouverte

REFRIGERATEUR
- Volume utile 346 l
- Super-réfrigération avec arrêt automatique
- 1 compartiment hyperFresh plus avec contrôle de l'humidité - les fruits et légumes restent frais et riches en vitamines jusqu'à 2 fois plus longtemps 1 freshBox sur rails télescopiques
- 7 clayettes en verre de sécurité, dont 4 réglables en hauteur, 5 coulissantes easyAccess
- Rack à bouteilles chromé
- 5 balconnets, dont 1 easyLift et 1 compartiment crèmerie

Informations techniques
- Dimensions (H x L x P) : 186 x 60 x 65 cm
- Classe climatique : SN-T
- Niveau sonore : 39dB(A) re 1 pW
- Classe sonore C sur une échelle allant de A à D
- Charnières à gauche, réversibles
- Pieds avant réglables en hauteur, roulettes à l'arrière
- Ouverture de porte sans débord (à 90°)

Possibilité d'association des produits **KS36VAIDP, KS36VAIEP,** avec le congélateur **GS36NAIEP** (p.138). Voir les combinaisons en side by side p.127.



KS36VAXEP - blackSteel **1099,99 €***
iQ500

E | power Ventilation | 60 cm

Informations générales
- Volume utile total : 346 l
- Classe d'efficacité énergétique E sur une échelle allant de A à G
- Consommation énergétique(1) : 116 kWh/an
- Système powerVentilation

Design
- Portes blackSteel
- Poignée verticale
- Intérieur avec finition métal

Confort et sécurité
- Commande sensitive touchControl : régulation électronique avec affichage digital de la température
- freshSense : température constante par technologie de capteurs intelligents
- Eclairage LED
- Dégivrage automatique dans le réfrigérateur
- Alarme sonore de porte ouverte

REFRIGERATEUR
- Volume utile 346 l
- Super-réfrigération avec arrêt automatique
- 1 compartiment hyperFresh plus avec contrôle de l'humidité - les fruits et légumes restent frais et riches en vitamines jusqu'à 2 fois plus longtemps 1 freshBox sur rails télescopiques
- Filtre anti odeurs et antibactérien airFresh
- 7 clayettes en verre de sécurité, dont 4 réglables en hauteur, 5 coulissantes easyAccess
- Rack à bouteilles chromé
- 5 balconnets, dont 1 easyLift et 1 compartiment crèmerie

Informations techniques
- Dimensions (H x L x P) : 186 x 60 x 65 cm
- Classe climatique : SN-T
- Niveau sonore : 39dB(A) re 1 pW
- Classe sonore C sur une échelle allant de A à D
- Charnières à gauche, réversibles
- Pieds avant réglables en hauteur, roulettes à l'arrière
- Ouverture de porte sans débord (à 90°)

Possibilité d'association du produit **KS36VAXEP** avec le congélateur **GS36NAXEP** (p.137). Voir la combinaison en side by side p.128.



KS36VAIEP - inox **1049,99 €***
iQ500

E | power Ventilation | 60 cm

Informations générales
- Volume utile total : 346 l
- Classe d'efficacité énergétique E sur une échelle allant de A à G
- Consommation énergétique(1) : 116 kWh/an
- Système powerVentilation

Design
- Poignée verticale

Confort et sécurité
- Commande sensitive touchControl : régulation électronique avec affichage digital de la température
- freshSense : température constante par technologie de capteurs intelligents
- Eclairage LED
- Dégivrage automatique dans le réfrigérateur
- Alarme sonore de porte ouverte

REFRIGERATEUR
- Volume utile 346 l
- Super-réfrigération avec arrêt automatique
- 1 compartiment hyperFresh plus avec contrôle de l'humidité - les fruits et légumes restent frais et riches en vitamines jusqu'à 2 fois plus longtemps 1 freshBox sur rails télescopiques
- 7 clayettes en verre de sécurité, dont 4 réglables en hauteur, 5 coulissantes easyAccess
- Rack à bouteilles chromé
- 5 balconnets, dont 1 easyLift et 1 compartiment crèmerie

Informations techniques
- Dimensions (H x L x P) : 186 x 60 x 65 cm
- Classe climatique : SN-T
- Niveau sonore : 39dB(A) re 1 pW
- Classe sonore C sur une échelle allant de A à D
- Charnières à gauche, réversibles
- Pieds avant réglables en hauteur, roulettes à l'arrière
- Ouverture de porte sans débord (à 90°)

*Les prix indiqués ici sont les prix de vente TTC conseillés par le fabricant, hors éco participation. Les distributeurs restant libres de fixer leurs prix de revente aux consommateurs.

(1) Pour atteindre la consommation d'énergie annoncée, les butées de ventilations jointes doivent être utilisées. La profondeur de l'appareil s'accroît ainsi de 3,5 cm environ. Sans ces butées, l'appareil est parfaitement fonctionnel mais sa consommation est sensiblement plus élevée.



Les congélateurs : spacieux, performants et économiques.

Ouverture facile

Système d'ouverture facile.
Il est généralement difficile d'ouvrir de nouveau la porte d'un congélateur immédiatement après sa fermeture, car la basse température crée une dépression dans l'appareil. Pour supprimer cette difficulté, les congélateurs armoires sont équipés d'un canal de dépressurisation qui permet d'extraire rapidement l'air chaud refroidi après fermeture de la porte.

super-congélation

Congeler vite et bien avec la touche super-congélation.
Cette fonction permet d'abaisser la température dans le congélateur afin d'éviter une montée de celle-ci qui affecterait les autres aliments surgelés. Il est indispensable d'enclencher la fonction super-congélation 4 à 6 heures au préalable. Cette fonction se désactive automatiquement.

iceTwister

Des glaçons à volonté avec l'iceTwister.
La fabrique de glaçons iceTwister est très simple à utiliser grâce à son réservoir amovible. Il suffit d'abaisser ensuite le levier pour obtenir jusqu'à 20 glaçons en une seule fois. Ce système peut également être retiré du congélateur en cas de besoin d'espace supplémentaire.

varioZone

varioZone : rangement optimisé.
L'aménagement intérieur des congélateurs armoires offre une meilleure utilisation de l'espace pour plus de rangements utiles. Ils sont équipés de clayettes en verre de sécurité et de tiroirs complètement amovibles permettant ainsi de stocker des produits plus larges ou particulièrement hauts.



GS58NAWDV - blanc **1199,99 €***
iQ500

D | noFrost | 70 cm

Informations générales
- Volume utile total : 366 l
- Classe d'efficacité énergétique D sur une échelle allant de A à G
- Consommation énergétique : 222 kWh/an
- noFrost multiAirflow

Design
- Porte blanche, côtés blancs
- Poignée verticale
- Intérieur avec finition métal

Confort et sécurité
- Commande sensitive touchControl : régulation électronique avec affichage digital de la température
- freshSense : température constante par technologie de capteurs intelligents
- Dégivrage automatique
- Eclairage LED
- Système d'ouverture facile easyOpening par canal de dépressurisation
- Alarme sonore de porte ouverte
- Alarme visuelle et sonore de température dans le congélateur

CONGELATEUR : ★ ★★★
- Volume utile : 366 l
- Super-congélation avec arrêt automatique
- Pouvoir de congélation : 20,8 kg en 24 h
- 5 tiroirs de congélation transparents, dont 1 bigBox
- 3 compartiments de congélation intensive à porte abattante avec clayette verre
- Fabrique de glaçons iceTwister amovible, avec cassette de remplissage
- varioZone avec clayettes amovibles en verre de sécurité
- 1 balconnet
- Calendrier de conservation des aliments
- Autonomie en cas de coupure électrique : 12 h

Informations techniques
- Dimensions (H x L x P) : 191 x 70 x 78 cm
- Classe climatique : SN-T
- Niveau sonore : 38dB(A) re 1 pW
- Classe sonore C sur une échelle allant de A à D
- Charnières à droite, réversibles
- Pieds avant réglables en hauteur, roulettes à l'arrière
- Ouverture de porte sans débord (à 90°)



GS36NAXEP - blackSteel **1119,99 €***
iQ500 - Congélateur

E | noFrost | 60 cm

Informations générales
- Volume utile total : 242 l
- Classe d'efficacité énergétique E sur une échelle allant de A à G
- Consommation énergétique : 234 kWh/an
- noFrost multiAirflow

Design
- Portes blackSteel
- Poignées verticales
- Intérieur avec finition métal

Confort et sécurité
- Commande sensitive touchControl : régulation électronique avec affichage digital de la température
- freshSense : température constante par technologie de capteurs intelligents
- Eclairage LED
- Alarme visuelle et sonore de température dans le congélateur

CONGELATEUR : ★ ★★★
- Volume utile 242 l
- Super-congélation avec arrêt automatique
- Pouvoir de congélation : 18 kg en 24 h
- 4 tiroirs de congélation transparents, dont 2 bigBox
- easyAccess Zone : clayettes permettant un accès direct à vos aliments
- Fabrique de glaçons iceTwister amovible
- Autonomie en cas de coupure électrique : 9 h

Informations techniques
- Dimensions (H x L x P) : 186 x 60 x 65 cm
- Classe climatique : SN-T
- Niveau sonore : 39dB(A) re 1 pW
- Classe sonore C sur une échelle allant de A à D
- Charnières à droite, réversibles
- Pieds avant réglables en hauteur, roulettes à l'arrière
- Ouverture de porte sans débord (à 90°)

Possibilité d'association du produit **GS36NAXEP** avec le réfrigérateur **KS36VAXEP** (p.135). Voir la combinaison en side by side p.128.

*Les prix indiqués ici sont les prix de vente TTC conseillés par le fabricant, hors éco participation. Les distributeurs restant libres de fixer leurs prix de revente aux consommateurs.



Les congélateurs armoire Siemens.

L'agencement des congélateurs armoire Siemens avec l'easyAccess Zone : les congélateurs sont équipés de clayettes en verre et de boxes amovibles pour offrir davantage d'espace dans le congélateur.

L'easyAccess Zone est parfaite pour le stockage de produits volumineux tels que des pizzas surgelées ou encore des baguettes de pain.



GS36NAIEP - inox **1069,99 €***
iQ500 - Congélateur

Informations générales
- Volume utile total : 242 l
- Classe d'efficacité énergétique E sur une échelle allant de A à G
- Consommation énergétique : 234 kWh/an
- noFrost multiAirflow

Design
- Intérieur avec finition métal
- Poignées verticales

Confort et sécurité
- Commande sensitive touchControl : régulation électronique avec affichage digital de la température
- freshSense : température constante par technologie de capteurs intelligents
- Eclairage LED
- Alarme visuelle et sonore de température dans le congélateur

CONGELATEUR : **
- Volume utile 242 l
- Super-congélation avec arrêt automatique
- Pouvoir de congélation : 18 kg en 24 h
- 4 tiroirs de congélation transparents, dont 2 bigBox
- easyAccess Zone : clayettes permettant un accès direct à vos aliments
- Fabrique de glaçons iceTwister amovible
- varioZone avec clayettes amovibles en verre de sécurité
- Autonomie en cas de coupure électrique : 9 h

Informations techniques
- Dimensions (H x L x P) : 186 x 60 x 65 cm
- Classe climatique : SN-T
- Niveau sonore : 39dB(A) re 1 pW
- Classe sonore C sur une échelle allant de A à D
- Charnières à droite, réversibles
- Pieds avant réglables en hauteur, roulettes à l'arrière
- Ouverture de porte sans débord (à 90°)

Possibilité d'association du produit **GS36NAIEP** avec les réfrigérateurs **KS36VAIDP, KS36VAIEP** (p.135).
Voir les combinaisons en side by side p.127.



HandiCaPZéro

GS36NCWEV - blanc **949,99 €***
iQ300 - Congélateur

Informations générales
- Volume utile total : 242 l
- Classe d'efficacité énergétique E sur une échelle allant de A à G
- Consommation énergétique : 234 kWh/an
- noFrost multiAirflow

Design
- Portes blanche, côtés blanche
- Poignée à dépression ouverture facile

Confort et sécurité
- Régulation électronique avec affichage LED de la température
- freshSense : température constante par technologie de capteurs intelligents
- Alarme visuelle et sonore de température dans le congélateur

CONGELATEUR : **
- Volume utile 242 l
- Pouvoir de congélation : 18 kg en 24 h
- 5 tiroirs de congélation transparents, dont 2 bigBox
- varioZone avec clayettes amovibles en verre de sécurité
- Autonomie en cas de coupure électrique : 9 h

Informations techniques
- Dimensions (H x L x P) : 186 x 60 x 65 cm
- Classe climatique : SN-T
- Niveau sonore : 39dB(A) re 1 pW
- Classe sonore C sur une échelle allant de A à D
- Charnières à droite, réversibles
- Pieds avant réglables en hauteur, roulettes à l'arrière
- Ouverture de porte sans débord (à 90°)

*Les prix indiqués ici sont les prix de vente TTC conseillés par le fabricant, hors éco participation. Les distributeurs restant libres de fixer leurs prix de revente aux consommateurs.



Les réfrigérateurs intégrables Siemens s'adaptent parfaitement à toutes les cuisines.

Le système modularFit : des combinaisons multiples, un résultat unique.

modularFit

La technologie anti-condensation exclusive Siemens, permet de prévenir de toute formation de condensation grâce au système de résistances situé au-dessus du congélateur (installation en combiné) ou sur ses parois latérales (installation side by side). Il est possible d'associer le réfrigérateur et le congélateur sans contrainte et sans aucun risque de formation d'humidité entre les deux appareils qui pourrait détériorer les meubles. Avec le système modularFit, ce sont les appareils qui s'adaptent à la cuisine.

Installation armoire du combiné

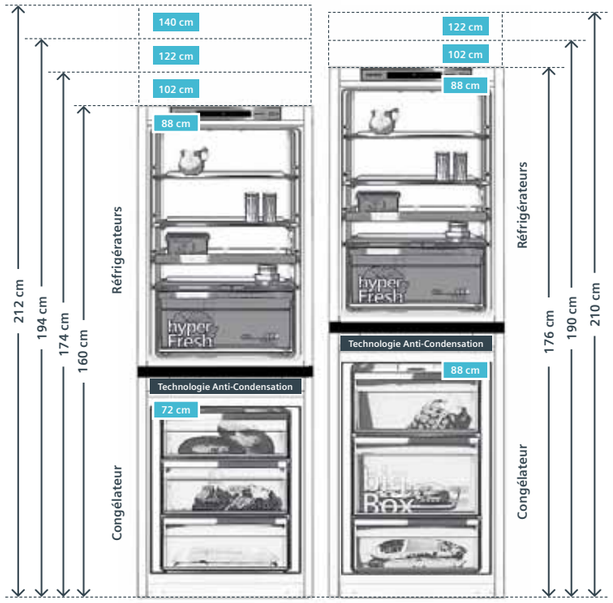

Installation en side by side

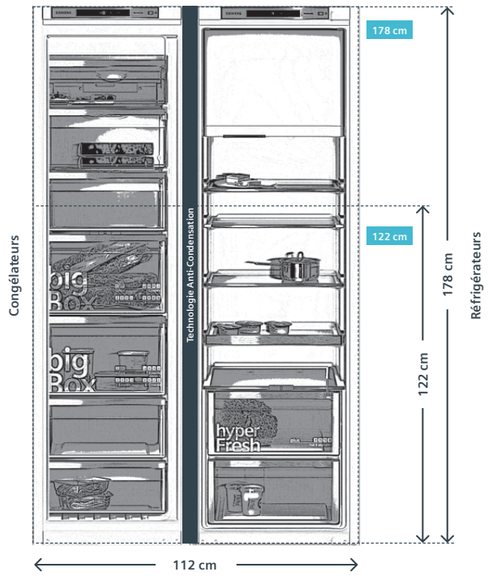

Le système modularFit est disponible sur les références suivantes :
KI81RADE0, KI51FADE0, KI41RADF0, KI31RADF0, KI21RADF0, GI81NACF0, GI41NACE0, GI21VADE0, GI11VADE0

Froid intégrable | Les bonnes raisons de choisir Siemens

Le froid intégrable Siemens : simplicité d'usage et performance.

Une installation et une utilisation simplifiées.







Ouverture de porte sans débord.
Il est désormais possible de positionner le réfrigérateur ou le congélateur directement contre un mur ou un meuble, sans perte d'espace, puisque ses portes restent alignées au corps de l'appareil lorsqu'elles sont ouvertes a 90°. Et même dans ce cas, les tiroirs peuvent être extraits totalement et en toute facilité.



Exclusivité Siemens

Système de fermeture de porte douce assistée softClose : désormais disponible sur les charnières à glissières.
La porte ouverte à 20° se referme automatiquement et tout en douceur. Ceci empêche qu'elle ne reste inopinément ouverte, évitant ainsi une consommation énergétique inutile et garantissant la bonne température à l'intérieur de l'appareil. Côté confort, les objets placés dans la porte ne risqueront plus d'être renversés en cas de fermeture brutale. **Le système de fermeture softClose est désormais disponible en exclusivité sur certains réfrigérateurs porte à glissières Siemens.**



Joints de porte magnétiques et amovibles.
Les joints des réfrigérateurs et congélateurs Siemens sont entièrement magnétiques pour une fermeture hermétique, qui permet de réduire considérablement la consommation électrique. Ils sont également amovibles, afin de faciliter leur nettoyage et aisément remplaçables, si besoin.



Montage facilité avec l'easyInstallation.
Afin de faciliter et de raccourcir le temps d'installation d'un appareil intégrable, Siemens propose l'easyInstallation. Le nombre de pièces total est considérablement réduit. Les vis pré-montées et caches intégrés permettent de gagner du temps et rendent les étapes du montage moins complexes. L'easyInstallation est disponible pour les appareils à fixation pantographe et glissière.

Les différents types de froid dédiés à la conservation des aliments.

Nouveau



autoAirflow : le froid statique au niveau du froid brassé.
Grâce à l'optimisation de l'agencement intérieur, la circulation d'air dans les appareils de froid statique est aussi bonne que dans des appareils de froid brassé. Le résultat : une meilleure conservation des aliments et une consommation énergétique en baisse.



Le froid powerVentilation et lowFrost.
permet une meilleure répartition du froid et une descente en température supérieure à celle d'un appareil à froid brassé traditionnel.



Le système multiAirflow de colonne a évents, répartit le froid jusque dans les moindres recoins.



Compartiment hyperFresh Plus* : conserve les aliments frais jusqu'à 2 fois plus longtemps.



hyperFresh Premium* : conserve les aliments frais jusqu'à 3 fois plus longtemps.



Le froid noFrost* : finie la corvée du dégivrage.



Au niveau de la partie congélateur, le bénéfice principal de la **technologie lowFrost*** est de garantir des dégivrages facilités et moins fréquents.

Une plus grande capacité pour le congélateur des combinés intégrables.
Les nouveaux congélateurs Siemens sont dotés de trois tiroirs :

- Un tiroir plat pour les aliments et objets de faible épaisseur.
- Un compartiment bigBox allant jusqu'à 52 litres de stockage, pour les grands formats.
- Un tiroir classique pour les aliments de taille intermédiaire.

* Selon modèles.

Schémas :

KI86NADF0
KI86SSDD0
KI86SADE0

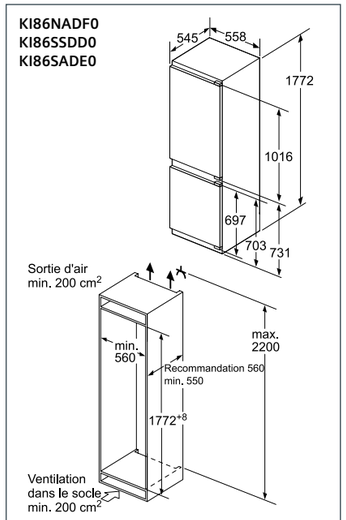

Les dimensions de porte de meuble indiquées sont valables pour un joint de porte de 4 mm.

KI86NVFF0

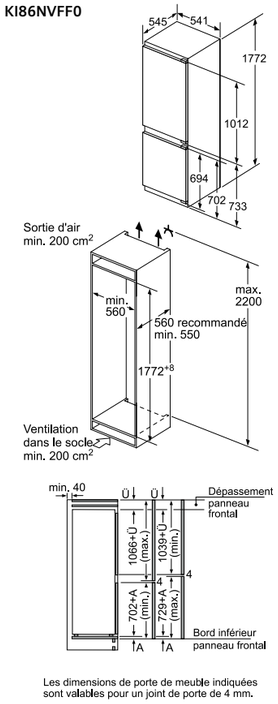

Les dimensions de porte de meuble indiquées sont valables pour un joint de porte de 4 mm.

Toutes les dimensions sont en millimètres.



Niche 177,5cm

studioLine

KI86SSDD0 **1399,99 €***
Fixation de portes à pantographe - iQ500

D | lowFrost | softClose | power Ventilation | Made in Germany

Informations générales
- Volume utile total : 265 l
- Classe d'efficacité énergétique D sur une échelle allant de A à G
- Consommation énergétique : 164 kWh/an
- Technologie lowFrost

Confort et sécurité
- Régulation électronique avec affichage digital de la température
- Chaque zone de température contrôlable et réglable séparément
- freshSense : température constante par technologie de capteurs intelligents
- Eclairage LED
- Mode vacances
- Alarme sonore de porte ouverte
- Alarme visuelle et sonore de température dans le congélateur

REFRIGERATEUR
- Volume utile 191 l
- Super-réfrigération avec arrêt automatique
- 1 compartiment hyperFresh plus avec contrôle de l'humidité - les fruits et légumes restent frais et riches en vitamines jusqu'à 2 fois plus longtemps
- 5 clayettes en verre de sécurité (4 réglables en hauteur)
- 5 balconnets
- Rack à bouteilles chromé

CONGELATEUR : ✱ ✱✱✱
- Volume utile 74 l
- Super-congélation avec arrêt automatique
- Pouvoir de congélation : 7 kg en 24 h
- varioZone avec clayettes amovibles en verre de sécurité
- 3 tiroirs de congélation transparents, dont 1 bigBox
- Autonomie en cas de coupure électrique : 9,7 h

Informations techniques
- Encastrement H x L x P : 177,5 cm x 56 cm x 55 cm
- Classe climatique : SN-T
- Niveau sonore : 38dB(A) re 1 pW
- Classe sonore C sur une échelle allant de A à D
- Charnières à droite, réversibles
- Montage facile easyInstallation

Soumis à la signature d'un contrat de distribution sélective



Niche 177,5cm

KI86NADF0 **1399,99 €***
Fixation de portes à pantographe - iQ500

F | noFrost | softClose | Made in Germany

Informations générales
- Volume utile total : 254 l
- Classe d'efficacité énergétique F sur une échelle allant de A à G
- Consommation énergétique : 277 kWh/an
- noFrost MultiAirflow

Confort et sécurité
- Régulation électronique avec affichage digital de la température
- freshSense : température constante par technologie de capteurs intelligents
- Chaque zone de température contrôlable et réglable séparément
- Eclairage LED
- Mode vacances
- Alarme sonore de porte ouverte
- Alarme visuelle et sonore de température, avec fonction mémoire

REFRIGERATEUR
- Volume utile 187 l
- Super-réfrigération avec arrêt automatique
- 1 compartiment hyperFresh plus avec contrôle de l'humidité - les fruits et légumes restent frais et riches en vitamines jusqu'à 2 fois plus longtemps
- 5 clayettes en verre de sécurité (4 réglables en hauteur)
- 5 balconnets

CONGELATEUR : ✱ ✱✱✱
- Volume utile 67 l
- Super-congélation avec arrêt automatique
- Pouvoir de congélation : 6 kg en 24 h
- 3 tiroirs de congélation transparents, dont 1 bigBox
- varioZone avec clayettes amovibles en verre de sécurité
- Autonomie en cas de coupure électrique : 9 h

Informations techniques
- Encastrement H x L x P : 177,5 cm x 56 cm x 55 cm
- Classe climatique : SN-ST
- Niveau sonore : 39dB(A) re 1 pW
- Classe sonore C sur une échelle allant de A à D
- Charnières à droite, réversibles
- Montage facile easyInstallation

* Les prix indiqués ici sont les prix de vente TTC conseillés par le fabricant, hors éco participation. Les distributeurs restant libres de fixer leurs prix de revente aux consommateurs.



Niche 177,5cm

Sélection cuisiniste

KI86NVFF0 **1269,99 €***
Fixation de portes à pantographe - iQ300

F | noFrost | softClose | Made in Germany

Informations générales
- Volume utile total : 254 l
- Classe d'efficacité énergétique F sur une échelle allant de A à G
- Consommation énergétique : 277 kWh/an
- noFrost MultiAirflow

Confort et sécurité
- Commande sensitive touchControl : régulation électronique avec affichage digital de la température
- freshSense : température constante par technologie de capteurs intelligents
- Eclairage LED
- Alarme sonore de porte ouverte

REFRIGERATEUR
- Volume utile 187 l
- 1 freshBox
- 4 clayettes en verre de securité, dont 3 réglables en hauteur
- 4 balconnets

CONGELATEUR : ✱ ✱✱✱
- Volume utile 67 l
- Super-congélation avec arrêt automatique
- Pouvoir de congélation : 6 kg en 24 h
- 3 tiroirs de congélation transparents, dont 1 bigBox
- varioZone avec clayettes amovibles en verre de sécurité
- Autonomie en cas de coupure électrique : 8,5 h

Informations techniques
- Encastrement H x L x P : 177,5 cm x 56 cm x 55 cm
- Classe climatique : SN-ST
- Niveau sonore : 39dB(A) re 1 pW
- Classe sonore C sur une échelle allant de A à D
- Charnières à droite, réversibles
- Montage facile easyInstallation

Conditions particulières de vente cuisinistes[1]



Niche 177,5cm

KI86SADE0 **1199,99 €***
Fixation de portes à pantographe - iQ500

E | lowFrost | softClose | Made in Germany

Informations générales
- Volume utile total : 266 l
- Classe d'efficacité énergétique E sur une échelle allant de A à G
- Consommation énergétique : 219 kWh/an
- Technologie lowFrost

Confort et sécurité
- Régulation électronique avec affichage digital de la température
- freshSense : température constante par technologie de capteurs intelligents
- Chaque zone de température contrôlable et réglable séparément
- Eclairage LED
- Mode vacances
- Alarme sonore de porte ouverte
- Alarme visuelle et sonore de température, avec fonction mémoire

REFRIGERATEUR
- Volume utile 192 l
- Super-réfrigération avec arrêt automatique
- 1 compartiment hyperFresh plus avec contrôle de l'humidité - les fruits et légumes restent frais et riches en vitamines jusqu'à 2 fois plus longtemps
- 5 clayettes en verre de sécurité (4 réglables en hauteur)
- 5 balconnets

CONGELATEUR : ✱ ✱✱✱
- Volume utile 74 l
- Super-congélation avec arrêt automatique
- Pouvoir de congélation : 7 kg en 24 h
- 3 tiroirs de congélation transparents, dont 1 bigBox
- varioZone avec clayettes amovibles en verre de sécurité
- Autonomie en cas de coupure électrique : 9 h

Informations techniques
- Encastrement H x L x P : 177.5 cm x 56 cm x 55 cm
- Classe climatique : SN-ST
- Niveau sonore : 36dB(A) re 1 pW
- Classe sonore C sur une échelle allant de A à D
- Charnières à droite, réversibles
- Montage facile easyInstallation

* Les prix indiqués ici sont les prix de vente TTC conseillés par le fabricant, hors éco participation. Les distributeurs restant libres de fixer leurs prix de revente aux consommateurs.

[1] La commercialisation des produits « Sélection cuisiniste » est soumise à conditions. Ils ne sont distribués que par des partenaires cuisinistes réalisant au moins 80% de leur chiffre d'affaires en électroménager dans le cadre de la vente de meubles de cuisine.

Système de fixation des portes :
Il existe deux types de montage pour la porte de meuble des appareils tout-intégrables :

Fixation de portes à pantographe.



Fixation de portes à glissières.



La fixation à pantographe permet d'ouvrir la porte à un angle supérieur à 115°, toutefois réductible à 90° grâce à un accessoire en option sur **siemens-home.bsh-group.fr/boutique**
- ref : **00173630** pour les charnières classiques
- ref : **00624562** pour les charnières softClose

La porte se fermera en outre automatiquement autour de 20° d'ouverture. Plus besoin de charnières au niveau du meuble, puisque la porte de celui-ci est directement fixée sur celle du réfrigérateur, garantissant ainsi une plus grande durabilité et sécurité.

Schémas :

KI87VVFE1

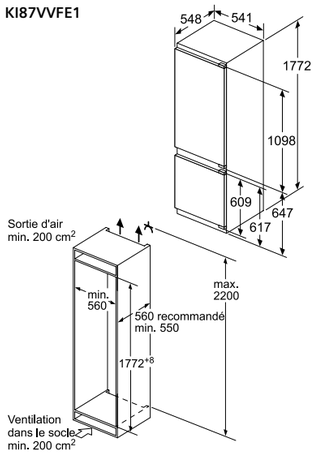

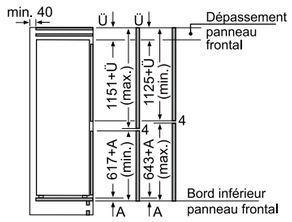

Les dimensions de porte de meuble indiquées sont valables pour un joint de porte de 4 mm.

KI86VVSE0

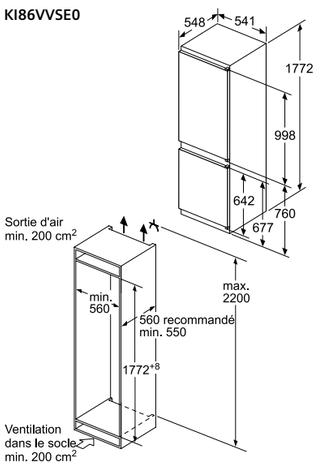

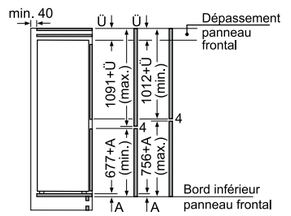

Les dimensions de porte de meuble indiquées sont valables pour un joint de porte de 4 mm.



Nouveau

Niche 177,5 cm

KI87VVFE1 **969,99 €***

Fixation de portes à pantographe - iQ300

Informations générales
- Volume total : 270 l
- Classe d'efficacité énergétique E sur une échelle allant de A à G
- Consommation énergétique : 216 kWh/an
- Technologie lowFrost

Confort et sécurité
- Régulation électronique avec affichage LED de la température
- Eclairage LED

REFRIGERATEUR
- Volume réfrigérateur : 200 l
- 1 compartiment hyperFresh avec ajustement du taux d'humidité - garde fruits et légumes frais plus longtemps
- 5 clayettes en verre de sécurité, dont 4 réglables en hauteur
- 3 x casier à oeufs , 1 x bac à glaçons
- 4 balconnets
- Rack à bouteilles chromé

CONGELATEUR : ✱ ✱✱✱
- Volume congélateur : 70 l
- Pouvoir de congélation en 24h : 3,2 kg
- 2 tiroirs de congélation transparents, dont 1 bigBox
- Autonomie en cas de coupure électrique : 12 h

Informations techniques
- Encastrement H x L x P : 177,5 cm x 56 cm x 55 cm
- Classe climatique : SN-T
- Niveau sonore : 35dB(A) re 1 pW
- Charnières à droite, réversibles
- Montage facile easyInstallation



Nouveau

Niche 177,5 cm

Sélection cuisiniste

KI86VVSE0 **949,99 €***

Fixation de portes à glissières - iQ300

Informations générales
- Volume total : 267 l
- Classe d'efficacité énergétique E sur une échelle allant de A à G
- Consommation énergétique : 229 kWh/an
- Technologie lowFrost

Confort et sécurité
- Régulation électronique avec affichage LED de la température
- Eclairage LED
- Alarme porte réfrigérateur ouverte

REFRIGERATEUR
- Volume réfrigérateur : 183 l
- 4 clayettes en verre de sécurité, dont 3 réglables en hauteur
- 3 balconnets
- 3 x casier à oeufs , 1 x bac à glaçons
- Rack à bouteilles chromé
- 1 compartiment hyperFresh avec ajustement du taux d'humidité - garde fruits et légumes frais plus longtemps

CONGELATEUR : ✱ ✱✱✱
- Volume congélateur : 84 l
- Pouvoir de congélation en 24h : 4,2 kg
- Super-congélation avec arrêt automatique
- 3 tiroirs de congélation transparents, dont 1 bigBox
- Autonomie en cas de coupure électrique : 9 h

Informations techniques
- Encastrement H x L x P : 177,5 cm x 56 cm x 55 cm
- Classe climatique : SN-T
- Niveau sonore : 39dB(A) re 1 pW
- Charnières à droite, réversibles
- Montage facile easyInstallation

Conditions particulières de vente cuisinistes[1]

*Les prix indiqués ici sont les prix de vente TTC conseillés par le fabricant, hors éco participation. Les distributeurs restant libres de fixer leurs prix de revente aux consommateurs.

Toutes les dimensions sont en millimètres.



Niche 177,5 cm

KI86VNSF0 **849,99 €***

Fixation de portes à glissières - iQ100

Informations générales
- Volume utile total : 267 l
- Classe d'efficacité énergétique F sur une échelle allant de A à G
- Consommation énergétique : 286 kWh/an
- Technologie lowFrost

Confort et sécurité
- Régulation électronique avec affichage LED de la température
- Eclairage LED

REFRIGERATEUR
- Volume utile 183 l
- 1 MultiBox - compartiment transparent avec fond ondulé, idéal pour le stockage des fruits et légumes
- 4 clayettes en verre de sécurité, dont 3 réglables en hauteur
- 3 balconnets

CONGELATEUR : ✱ ✱✱✱
- Volume utile 84 l
- Pouvoir de congélation : 4,2 kg en 24 h
- Super-congélation avec arrêt automatique
- 3 tiroirs de congélation transparents, dont 1 bigBox
- Autonomie en cas de coupure électrique : 9 h

Informations techniques
- Encastrement H x L x P : 177.5 cm x 56 cm x 55 cm
- Classe climatique : SN-ST
- Niveau sonore : 39dB(A) re 1 pW
- Classe sonore C sur une échelle allant de A à D
- Montage facile easyInstallation



Niche 177,5 cm

Sélection cuisiniste

KI86V5SF0 **859,99 €***

Fixation de portes à glissières - iQ100

Informations générales
- Volume utile total : 267 l
- Classe d'efficacité énergétique F sur une échelle allant de A à G
- Consommation énergétique : 286 kWh/an
- Technologie lowFrost

Confort et sécurité
- Régulation électronique avec affichage LED de la température
- Eclairage LED

REFRIGERATEUR
- Volume utile 183 l
- 1 freshBox
- 4 clayettes en verre de sécurité, dont 3 réglables en hauteur
- 3 balconnets

CONGELATEUR : ✱ ✱✱✱
- Volume utile 84 l
- Pouvoir de congélation : 4,2 kg en 24 h
- 3 tiroirs de congélation transparents, dont 1 bigBox
- Super-congélation avec arrêt automatique
- Autonomie en cas de coupure électrique : 9 h

Informations techniques
- Encastrement H x L x P : 177.5 cm x 56 cm x 55 cm
- Classe climatique : SN-ST
- Niveau sonore : 39dB(A) re 1 pW
- Classe sonore C sur une échelle allant de A à D
- Charnières à droite, réversibles
- Montage facile easyInstallation

Conditions particulières de vente cuisinistes[1]

*Les prix indiqués ici sont les prix de vente TTC conseillés par le fabricant, hors éco participation. Les distributeurs restant libres de fixer leurs prix de revente aux consommateurs.

[1] La commercialisation des produits « Sélection cuisiniste » est soumise à conditions. Ils ne sont distribués que par des partenaires cuisinistes réalisant au moins 80% de leur chiffre d'affaires en électroménager dans le cadre de la vente de meubles de cuisine.

Schémas :

KI86VNSF0
KI86V5SF0

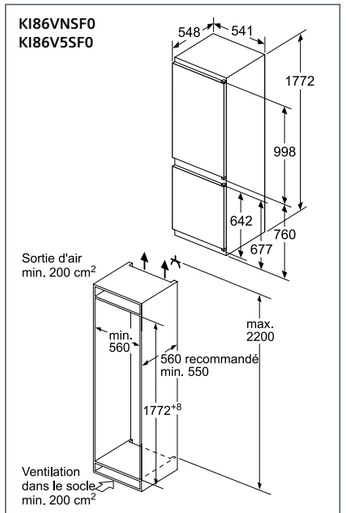

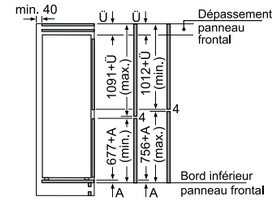

Les dimensions de porte de meuble indiquées sont valables pour un joint de porte de 4 mm.

KI81RVFF0

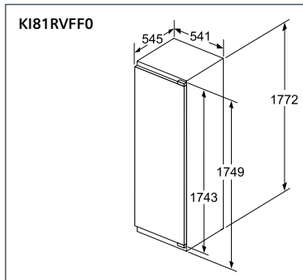

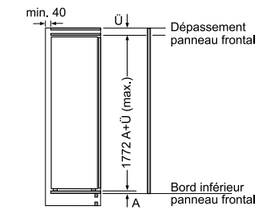

Toutes les dimensions sont en millimètres.



Niche 158 cm

KI77VVSF0 **849,99 €***
Fixation de portes à glissières - iQ300

Informations générales
- Volume utile total : 232 l
- Classe d'efficacité énergétique F sur une échelle allant de A à G
- Consommation énergétique : 260 kWh/an
- Technologie lowFrost

Confort et sécurité
- Régulation électronique avec affichage LED de la température
- freshSense : température constante par technologie de capteurs intelligents
- Eclairage LED

REFRIGERATEUR
- Volume utile 169 l
- 1 freshBox
- 4 clayettes en verre de sécurité, dont 3 réglables en hauteur
- 4 balconnets

CONGELATEUR : ✱ ✱✱✱
- Volume utile 63 l
- Super-congélation avec arrêt automatique
- Pouvoir de congélation : 3,1 kg en 24 h
- 2 tiroirs de congélation transparents, dont 1 bigBox
- varioZone avec clayettes amovibles en verre de sécurité
- Autonomie en cas de coupure électrique : 13 h

Informations techniques
- Encastrement H x L x P : 158 cm x 56 cm x 55 cm
- Classe climatique : SN-T
- Niveau sonore : 38dB(A) re 1 pW
- Classe sonore C sur une échelle allant de A à D
- Charnières à droite, réversibles
- Montage facile easyInstallation



Niche 177,5cm

KI82LADF0 **1099,99 €***
Fixation de porte à pantographe - iQ500

Informations générales
- Volume utile total : 286 l
- Classe d'efficacité énergétique F sur une échelle allant de A à G
- Consommation énergétique : 222 kWh/an

Confort et sécurité
- Commande sensitive touchControl : régulation électronique avec affichage digital de la température
- freshSense : température constante par technologie de capteurs intelligents
- Eclairage LED
- Dégivrage automatique dans le réfrigérateur
- Alarme sonore de porte ouverte

REFRIGERATEUR
- Volume utile : 252 l
- 1 compartiment hyperFresh plus sur rails télescopiques avec ajustement du taux d'humidité - garde fruits et légumes frais jusqu'à 2 fois plus longtemps.
  1 freshBox sur rails télescopiques
- Super-réfrigération avec arrêt automatique
- 5 clayettes en verre de sécurité, dont 4 réglables en hauteur
- 5 balconnets
- Système "stop bouteilles"

Informations techniques
- Encastrement H x L x P : 177.5 cm x 56 cm x 55 cm
- Classe climatique : SN-ST
- Niveau sonore : 36dB(A) re 1 pW
- Classe sonore C sur une échelle allant de A à D
- Charnières à droite, réversibles
- Montage facile easyInstallation



Niche 177,5cm

modularFit

KI81RADE0 **1049,99 €***
Fixation de porte à pantographe - iQ500

Informations générales
- Volume utile total : 319 l
- Classe d'efficacité énergétique E sur une échelle allant de A à G
- Consommation énergétique : 115 kWh/an

Confort et sécurité
- Commande sensitive touchControl : régulation électronique avec affichage digital de la température
- freshSense : température constante par technologie de capteurs intelligents
- Eclairage LED
- Alarme sonore de porte ouverte

REFRIGERATEUR
- Volume utile 319 l
- Super-réfrigération avec arrêt automatique
- 7 clayettes en verre de sécurité (6 réglables en hauteur)
- Rack à bouteilles chromé
- 6 balconnets

Informations techniques
- Encastrement H x L x P : 177,5 cm x 56 cm x 55 cm
- Classe climatique : SN-T
- Niveau sonore : 37dB(A) re 1 pW
- Classe sonore C sur une échelle allant de A à D
- Charnières à droite, réversibles
- Montage facile easyInstallation

*Les prix indiqués ici sont les prix de vente TTC conseillés par le fabricant, hors éco participation. Les distributeurs restant libres de fixer leurs prix de revente aux consommateurs.

1. La commercialisation des produits « Sélection cuisiniste » est soumise à conditions. Ils ne sont distribués que par des partenaires cuisinistes réalisant au moins 80% de leur chiffre d'affaires en électroménager dans le cadre de la vente de meubles de cuisine.



Niche 177,5cm

Sélection cuisiniste

KI81RVFF0 **949,99 €***
Fixation de porte à pantographe - iQ300

Informations générales
- Volume utile total : 319 l
- Classe d'efficacité énergétique F sur une échelle allant de A à G
- Consommation énergétique : 144 kWh/an

Confort et sécurité
- Régulation électronique avec affichage LED de la température
- freshSense : température constante par technologie de capteurs intelligents
- Eclairage LED
- Dégivrage automatique dans le réfrigérateur

REFRIGERATEUR
- Volume utile 319 l
- Super-réfrigération avec arrêt automatique
- 2 freshBox
- 7 clayettes en verre de sécurité, dont 6 réglables en hauteur
- 6 balconnets

Informations techniques
- Encastrement H x L x P : 177.5 cm x 56 cm x 55 cm
- Classe climatique : SN-T
- Niveau sonore : 37dB(A) re 1 pW
- Classe sonore C sur une échelle allant de A à D
- Charnières à droite, réversibles
- Montage facile easyInstallation

Conditions particulières de vente cuisinistes(1)



Niche 158 cm

KI72LADE0 **1119,99 €***
Fixation de porte à pantographe - iQ500

Informations générales
- Volume utile total : 248 l
- Classe d'efficacité énergétique E sur une échelle allant de A à G
- Consommation énergétique : 174 kWh/an

Confort et sécurité
- Commande sensitive touchControl : régulation électronique avec affichage digital de la température
- freshSense : température constante par technologie de capteurs intelligents
- Eclairage LED
- Dégivrage automatique dans le réfrigérateur
- Alarme sonore de porte ouverte

REFRIGERATEUR
- Volume utile 214 l
- 1 compartiment hyperFresh plus sur rails télescopiques avec ajustement du taux d'humidité - garde fruits et légumes frais jusqu'à 2 fois plus longtemps, 1 freshBox sur rails télescopiques
- 4 clayettes en verre de sécurité (3 réglables en hauteur)
- 4 balconnets

CONGELATEUR : ✱ ✱✱✱
- Volume utile 34 l
- Pouvoir de congélation : 4,6 kg en 24 h
- Autonomie en cas de coupure électrique : 16 h

Informations techniques
- Encastrement H x L x P : 158 cm x 56 cm x 55 cm
- Classe climatique : SN-ST
- Niveau sonore : 36dB(A) re 1 pW
- Classe sonore C sur une échelle allant de A à D
- Charnières à droite, réversibles
- Montage facile easyInstallation

*Les prix indiqués ici sont les prix de vente TTC conseillés par le fabricant, hors éco participation. Les distributeurs restant libres de fixer leurs prix de revente aux consommateurs.

Voir schémas page 145

Schémas :

KI77VVSF0

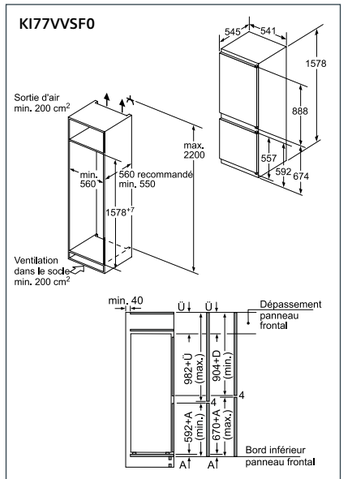

Les dimensions de porte de meuble indiquées sont valables pour un joint de porte de 4 mm.

KI82LADF0
KI81RADE0

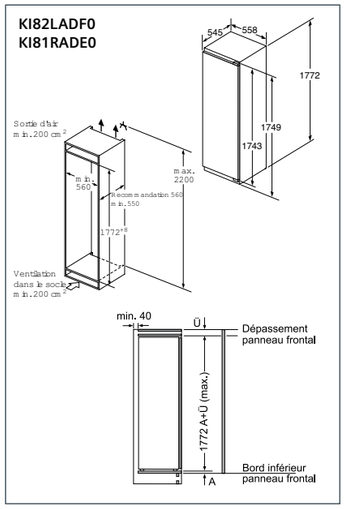

KI72LADE0

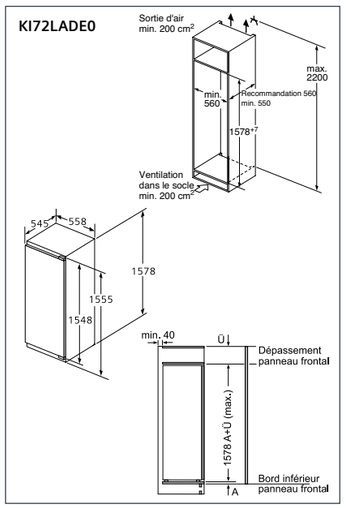

Toutes les dimensions sont en millimètres.



Niche 140 cm

KI52FADF0 **1199,99 €***
Fixation de porte à pantographe - iQ700

Informations générales
- Volume utile total : 204 l
- Classe d'efficacité énergétique F sur une échelle allant de A à G
- Consommation énergétique : 219 kWh/an

Confort et sécurité
- Commande sensitive touchControl : régulation électronique avec affichage digital de la température
- freshSense : température constante par technologie de capteurs intelligents
- Eclairage LED
- Dégivrage automatique dans le réfrigérateur
- Alarme sonore de porte ouverte

REFRIGERATEUR
- Volume utile 189 l
- 1 compartiment hyperFresh premium "zone humide" avec ajustement du taux d'humidité - garde fruits et légumes frais jusqu'à 3 fois plus longtemps
- 1 compartiment hyperFresh premium "zone sèche" - garde viande et poisson frais jusqu'à 3 fois plus longtemps
- 4 clayettes en verre de sécurité, dont 3 réglables en hauteur, 1 coulissante EasyAccess
- 4 balconnets

CONGELATEUR : ✱ ✱✱✱
- Volume congélateur : 15 l
- Pouvoir de congélation en 24h : 3 kg
- Autonomie en cas de coupure électrique : 10 h
- Compartiment adapté pizzas

Informations techniques
- Encastrement H x L x P : 140 cm x 56 cm x 55 cm
- Classe climatique : SN-T
- Niveau sonore : 38dB(A) re 1 pW
- Classe sonore C sur une échelle allant de A à D
- Charnières à droite, réversibles
- Montage facile easyInstallation



Niche 140 cm

modularFit

KI51FADE0 **1099,99 €***
Fixation de porte à pantographe - iQ700

Informations générales
- Volume total : 220 l
- Classe d'efficacité énergétique E sur une échelle allant de A à G
- Consommation énergétique : 139 kWh/an

Confort et sécurité
- Commande sensitive touchControl : régulation électronique avec affichage digital de la température
- freshSense : température constante par technologie de capteurs intelligents
- Eclairage LED
- Dégivrage automatique dans le réfrigérateur
- Alarme sonore de porte ouverte

REFRIGERATEUR
- Volume réfrigérateur : 220 l
- 1 compartiment hyperFresh premium "zone humide" avec ajustement du taux d'humidité - garde fruits et légumes frais jusqu'à 3 fois plus longtemps
- 1 compartiment hyperFresh premium "zone sèche" - garde viande et poisson frais jusqu'à 3 fois plus longtemps
- 5 clayettes en verre de sécurité, dont 4 réglables en hauteur, 1 coulissante EasyAccess
- 4 balconnets

Informations techniques
- Encastrement H x L x P : 140 cm x 56 cm x 55 cm
- Classe climatique : SN-T
- Niveau sonore : 37dB(A) re 1 pW
- Classe sonore C sur une échelle allant de A à D
- Charnières à droite, réversibles
- Montage facile easyInstallation



Niche 122,5 cm

KI42LADE0 **979,99 €***
Fixation de porte à pantographe - iQ500

Informations générales
- Volume utile total : 195 l
- Classe d'efficacité énergétique E sur une échelle allant de A à G
- Consommation énergétique : 147 kWh/an

Confort et sécurité
- Commande sensitive touchControl : régulation électronique avec affichage digital de la température
- freshSense : température constante par technologie de capteurs intelligents
- Eclairage LED
- Dégivrage automatique dans le réfrigérateur
- Alarme sonore de porte ouverte

REFRIGERATEUR
- Volume utile 180 l
- 1 compartiment hyperFresh plus avec contrôle de l'humidité - les fruits et légumes restent frais et riches en vitamines jusqu'à 2 fois plus longtemps
- 5 clayettes en verre de sécurité (4 réglables en hauteur)
- 4 balconnets

CONGELATEUR : ✱ ✱✱✱
- Volume utile 15 l
- Pouvoir de congélation : 3,6 kg en 24 h
- Autonomie en cas de coupure électrique : 10 h

Informations techniques
- Encastrement H x L x P : 122,5 cm x 56 cm x 55 cm
- Classe climatique : SN-ST
- Niveau sonore : 34dB(A) re 1 pW
- Classe sonore B sur une échelle allant de A à D
- Charnières à droite, réversibles
- Montage facile easyInstallation

*Les prix indiqués ici sont les prix de vente TTC conseillés par le fabricant, hors éco participation.
Les distributeurs restant libres de fixer leurs prix de revente aux consommateurs.



Niche 122,5 cm

KI42LADF0 **879,99 €***
Fixation de porte à pantographe - iQ500

Informations générales
- Volume utile total : 195 l
- Classe d'efficacité énergétique F sur une échelle allant de A à G
- Consommation énergétique : 185 kWh/an

Confort et sécurité
- Commande sensitive touchControl : régulation électronique avec affichage digital de la température
- freshSense : température constante par technologie de capteurs intelligents
- Eclairage LED
- Dégivrage automatique dans le réfrigérateur
- Alarme sonore de porte ouverte

REFRIGERATEUR
- Volume utile 180 l
- 1 compartiment hyperFresh plus avec contrôle de l'humidité - les fruits et légumes restent frais et riches en vitamines jusqu'à 2 fois plus longtemps
- 5 clayettes en verre de sécurité (4 réglables en hauteur)
- 4 balconnets

CONGELATEUR : ✱ ✱✱✱
- Volume utile 15 l
- Pouvoir de congélation : 3 kg en 24 h
- Autonomie en cas de coupure électrique : 10 h

Informations techniques
- Encastrement H x L x P : 122,5 cm x 56 cm x 55 cm
- Classe climatique : SN-ST
- Niveau sonore : 37dB(A) re 1 pW
- Classe sonore C sur une échelle allant de A à D
- Charnières à droite, réversibles
- Montage facile easyInstallation



Niche 122,5 cm

modularFit

KI41RADF0 **829,99 €***
Fixation de porte à pantographe - iQ500

Informations générales
- Volume utile total : 211 l
- Classe d'efficacité énergétique F sur une échelle allant de A à G
- Consommation énergétique : 123 kWh/an

Confort et sécurité
- Commande sensitive touchControl : régulation électronique avec affichage digital de la température
- freshSense : température constante par technologie de capteurs intelligents
- Eclairage LED
- Dégivrage automatique dans le réfrigérateur
- Alarme sonore de porte ouverte

REFRIGERATEUR
- Volume utile 211 l
- 1 compartiment hyperFresh plus avec contrôle de l'humidité - les fruits et légumes restent frais et riches en vitamines jusqu'à 2 fois plus longtemps
- 6 clayettes en verre de sécurité (5 réglables en hauteur)
- 4 balconnets

Informations techniques
- Encastrement H x L x P : 122,5 cm x 56 cm x 55 cm
- Classe climatique : SN-T
- Niveau sonore : 33dB(A) re 1 pW
- Classe sonore B sur une échelle allant de A à D
- Charnières à droite, réversibles
- Montage facile easyInstallation

*Les prix indiqués ici sont les prix de vente TTC conseillés par le fabricant, hors éco participation.
Les distributeurs restant libres de fixer leurs prix de revente aux consommateurs.

Schémas :

KI52FADF0
KI51FADE0

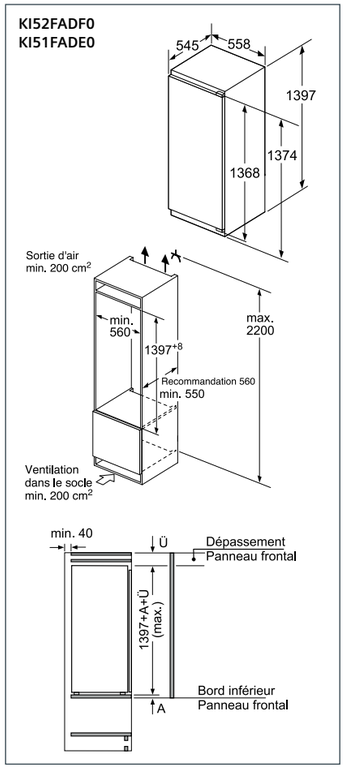

KI42LADE0
KI42LADF0
KI41RADF0

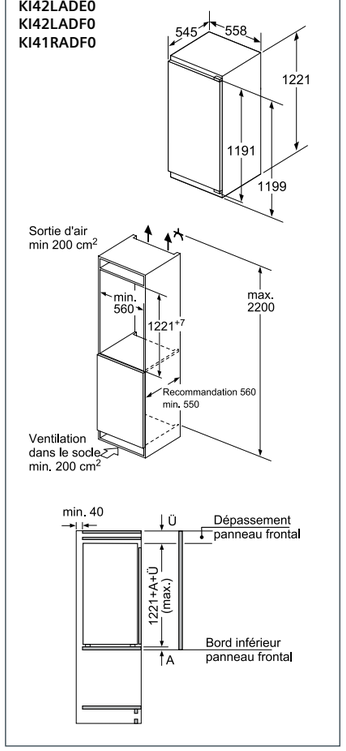

Toutes les dimensions sont en millimètres.



Niche 122,5 cm

Sélection cuisiniste

KI24LNSF3 **759,99 €***

Fixation de porte à glissières - iQ100

Informations générales
- Volume utile total : 200 l
- Classe d'efficacité énergétique F sur une échelle allant de A à G
- Consommation énergétique : 189 kWh/an
- Régulation électronique avec affichage LED de la température
- Dégivrage automatique dans le réfrigérateur

REFRIGERATEUR
- Volume utile : 183 l
- 1 freshBox
- 4 clayettes en verre de sécurité, dont 4 réglables en hauteur
- Rack à bouteilles chromé
- 4 balconnets
- 1 compartiment à beurre ou fromage

CONGELATEUR : ✱ ✱✱✱
- Volume utile : 17 l
- 1 compartiment congélateur intérieur
- Pouvoir de congélation : 3,5 kg en 24 h
- Autonomie en cas de coupure électrique : 8 h

Informations techniques
- Encastrement H x L x P : 122,5 cm x 56 cm x 55 cm
- Classe climatique : ST
- Niveau sonore : 37dB(A) re 1 pW
- Classe sonore C sur une échelle allant de A à D
- Charnières à droite, réversibles

Conditions particulières de vente cuisinistes[1]



Niche 122,5 cm

Sélection cuisiniste

KI24RNSF3 **709,99 €***

Fixation de porte à glissières - iQ100

Informations générales
- Volume utile total : 221 l
- Classe d'efficacité énergétique F sur une échelle allant de A à G
- Consommation énergétique : 129 kWh/an

Confort et sécurité
- Contrôle mécanique de la température
- Eclairage LED
- Dégivrage automatique dans le réfrigérateur

REFRIGERATEUR
- Volume utile 221 l
- 1 freshBox
- 6 clayettes en verre de sécurité, dont 5 réglables en hauteur

Informations techniques
- Encastrement H x L x P : 122,5 cm x 56 cm x 55 cm
- Classe climatique : SN-ST
- Niveau sonore : 37dB(A) re 1 pW
- Classe sonore C sur une échelle allant de A à D
- Charnières à droite, réversibles
- Montage facile easyInstallation

Conditions particulières de vente cuisinistes[1]

*Les prix indiqués ici sont les prix de vente TTC conseillés par le fabricant, hors éco participation. Les distributeurs restant libres de fixer leurs prix de revente aux consommateurs.

Schémas :

KI24LNSF3
KI24RNSF3

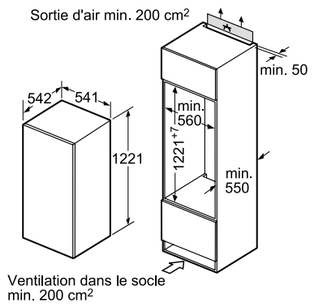

Toutes les dimensions sont en millimètres.

[1] La commercialisation des produits « Sélection cuisiniste » est soumise à conditions. Ils ne sont distribués que par des partenaires cuisinistes réalisant au moins 80% de leur chiffre d'affaires en électroménager dans le cadre de la vente de meubles de cuisine.



Niche 102,5 cm

KI32LADF0 **869,99 €***

Fixation de porte à pantographe - iQ500

Informations générales
- Volume utile total : 154 l
- Classe d'efficacité énergétique F sur une échelle allant de A à G
- Consommation énergétique : 181 kWh/an

Confort et sécurité
- Commande sensitive touchControl : régulation électronique avec affichage digital de la température
- freshSense : température constante par technologie de capteurs intelligents
- Eclairage LED
- Dégivrage automatique dans le réfrigérateur
- Alarme sonore de porte ouverte

REFRIGERATEUR
- Volume utile 139 l
- 1 compartiment hyperFresh plus avec contrôle de l'humidité - les fruits et légumes restent frais et riches en vitamines jusqu'à 2 fois plus longtemps
- 4 clayettes en verre de sécurité (3 réglables en hauteur)
- 5 balconnets

CONGELATEUR : ✱ ✱✱✱
- Volume utile 15 l
- Pouvoir de congélation : 3 kg en 24 h
- Autonomie en cas de coupure électrique : 10 h

Informations techniques
- Encastrement H x L x P : 102,5 cm x 56 cm x 55 cm
- Classe climatique : SN-ST
- Niveau sonore : 37dB(A) re 1 pW
- Classe sonore C sur une échelle allant de A à D
- Charnières à droite, réversibles
- Montage facile easyInstallation



Niche 102,5 cm

modularFit

KI31RADF0 **819,99 €***

Fixation de porte à pantographe - iQ500

Informations générales
- Volume utile total : 172 l
- Classe d'efficacité énergétique F sur une échelle allant de A à G
- Consommation énergétique : 122 kWh/an

Confort et sécurité
- Commande sensitive touchControl : régulation électronique avec affichage digital de la température
- freshSense : température constante par technologie de capteurs intelligents
- Eclairage LED
- Dégivrage automatique dans le réfrigérateur
- Alarme sonore de porte ouverte

REFRIGERATEUR
- Volume utile 172 l
- 1 compartiment hyperFresh plus avec contrôle de l'humidité - les fruits et légumes restent frais et riches en vitamines jusqu'à 2 fois plus longtemps
- 5 clayettes en verre de sécurité (4 réglables en hauteur)
- 5 balconnets

Informations techniques
- Encastrement H x L x P : 102,5 cm x 56 cm x 55 cm
- Classe climatique : SN-T
- Niveau sonore : 33dB(A) re 1 pW
- Classe sonore B sur une échelle allant de A à D
- Charnières à droite, réversibles
- Montage facile easyInstallation

*Les prix indiqués ici sont les prix de vente TTC conseillés par le fabricant, hors éco participation. Les distributeurs restant libres de fixer leurs prix de revente aux consommateurs.

Schémas :

Schémas :

KI32LADF0
KI31RADF0

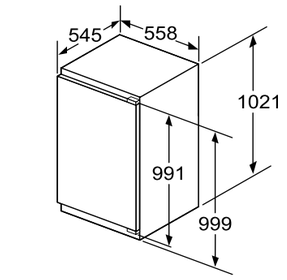

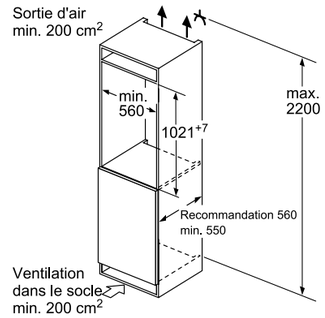

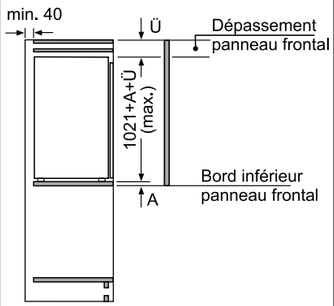

Toutes les dimensions sont en millimètres.



Niche 88 cm

KI22LADE0 **819,99 €***
Fixation de porte à pantographe - iQ500

Informations générales
- Volume utile total : 124 l
- Classe d'efficacité énergétique E sur une échelle allant de A à G
- Consommation énergétique : 144 kWh/an

Confort et sécurité
- Commande sensitive touchControl : régulation électronique avec affichage digital de la température
- freshSense : température constante par technologie de capteurs intelligents
- Eclairage LED dans le réfrigérateur
- Dégivrage automatique dans le réfrigérateur
- Alarme sonore de porte ouverte

REFRIGERATEUR
- Volume utile 109 l
- 1 compartiment hyperFresh plus avec contrôle de l'humidité - les fruits et légumes restent frais et riches en vitamines jusqu'à 2 fois plus longtemps
- 3 clayettes en verre de sécurité (2 réglables en hauteur)
- 3 balconnets

CONGELATEUR : ✱ ✱✱✱
- Volume utile 15 l
- Pouvoir de congélation : 3,8 kg en 24 h
- Autonomie en cas de coupure électrique : 10 h

Informations techniques
- Encastrement H x L x P : 88 cm x 56 cm x 55 cm
- Classe climatique : SN-ST
- Niveau sonore : 37dB(A) re 1 pW
- Classe sonore C sur une échelle allant de A à D
- Charnières à droite, réversibles
- Montage facile easyInstallation



Niche 88 cm
modularFit

KI21RADF0 **769,99 €***
Fixation de porte à pantographe - iQ500

Informations générales
- Volume utile total : 144 l
- Classe d'efficacité énergétique F sur une échelle allant de A à G
- Consommation énergétique : 117 kWh/an

Confort et sécurité
- Commande sensitive touchControl : régulation électronique avec affichage digital de la température
- freshSense : température constante par technologie de capteurs intelligents
- Eclairage LED
- Dégivrage automatique dans le réfrigérateur
- Alarme sonore de porte ouverte

REFRIGERATEUR
- Volume utile 144 l
- Super-réfrigération avec arrêt automatique
- 1 compartiment hyperFresh plus avec contrôle de l'humidité - les fruits et légumes restent frais et riches en vitamines jusqu'à 2 fois plus longtemps
- 4 clayettes en verre de sécurité (3 réglables en hauteur)
- 3 balconnets

Informations techniques
- Encastrement H x L x P : 88 cm x 56 cm x 55 cm
- Classe climatique : SN-T
- Niveau sonore : 33dB(A) re 1 pW
- Classe sonore B sur une échelle allant de A à D
- Charnières à droite, réversibles
- Montage facile easyInstallation



Niche 88 cm
Sélection cuisiniste

KI18LNSF0 **649,99 €***
Fixation de porte à glissières - iQ100

Informations générales
- Volume utile total : 129 l
- Classe d'efficacité énergétique F sur une échelle allant de A à G
- Consommation énergétique : 185 kWh/an

Design
- Intérieur avec finition métal
- Confort et sécurité
- Régulation électronique avec affichage LED de la température
- Eclairage LED
- Dégivrage automatique dans le réfrigérateur

REFRIGERATEUR
- Volume utile 112 l
- 3 clayettes en verre de sécurité, dont 2 réglables en hauteur
- 1 bac à légumes transparent

CONGELATEUR : ✱ ✱✱✱
- Volume utile 17 l
- Pouvoir de congélation : 3 kg en 24 h
- Autonomie en cas de coupure électrique : 8 h
- 1 compartiment congélateur intérieur
- Compartiment adapté pizzas

Informations techniques
- Encastrement H x L x P : 88 cm x 56 cm x 55 cm
- Classe climatique : ST
- Niveau sonore : 37dB(A) re 1 pW
- Classe sonore C sur une échelle allant de A à D
- Charnières à droite, réversibles

Conditions particulières de vente cuisinistes[1]

* Les prix indiqués ici sont les prix de vente TTC conseillés par le fabricant, hors éco participation. Les distributeurs restant libres de fixer leurs prix de revente aux consommateurs.

Schémas :

KI22LADE0
KI21RADF0

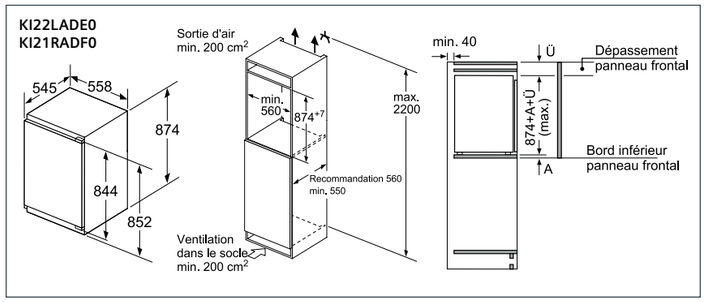

KI18LNSF0
KI18RNSF0

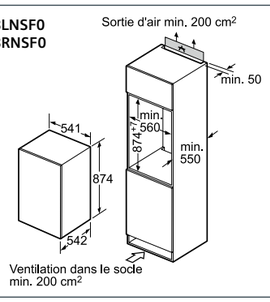

Toutes les dimensions sont en millimètres.

[1] La commercialisation des produits « Sélection cuisiniste » est soumise à conditions. Ils ne sont distribués que par des partenaires cuisinistes réalisant au moins 80% de leur chiffre d'affaires en électroménager dans le cadre de la vente de meubles de cuisine.



Niche 88 cm
Sélection cuisiniste

KI18RNSF0 **599,99 €***
Fixation de porte à glissières - iQ100

Informations générales
- Volume utile total : 150 l
- Classe d'efficacité énergétique F sur une échelle allant de A à G
- Consommation énergétique : 118 kWh/an

Design
- Plus facile à nettoyer, intérieur lisse
- Confort et sécurité
- Contrôle mécanique de la température
- 1 compresseur / 1 circuit froid
- Dégivrage automatique dans le réfrigérateur

REFRIGERATEUR
- Volume utile partie réfrigérateur (4-8°C) : 150 l
- 4 clayettes en verre de sécurité, dont 3 réglables en hauteur
- 1 grand et 3 petits balconnets
- Eclairage LED

Informations techniques
- Encastrement H x L x P : 88 cm x 56 cm x 55 cm
- Classe climatique : SN-ST
- Niveau sonore : 37dB(A) re 1 pW
- Classe sonore C sur une échelle allant de A à D
- Charnières à droite, réversibles

Conditions particulières de vente cuisinistes[1]



Niche 82 cm

KU15LADF0 **769,99 €***
Fixation de porte à pantographe - iQ500

Informations générales
- Volume utile total : 123 l
- Classe d'efficacité énergétique F sur une échelle allant de A à G
- Consommation énergétique : 180 kWh/an

Design
- tout intégrable
- Entrée et sortie d'air par le socle, ne nécessite pas de découpe dans le plan de travail

Confort et sécurité
- Eclairage LED dans le réfrigérateur
- Dégivrage automatique dans le réfrigérateur
- Porte à fermeture douce assistée softClose

REFRIGERATEUR
- Volume utile 108 l
- 2 clayettes en verre de securité, dont 1 réglable en hauteur
- 1 grand et 2 petits balconnets

CONGELATEUR : ✱ ✱✱✱
- Volume utile 15 l
- Pouvoir de congélation : 3,4 kg en 24 h
- Autonomie en cas de coupure électrique : 8 h

Informations techniques
- Encastrement H x L x P : 82 cm x 60 cm x 55 cm
- Classe climatique : SN-ST
- Niveau sonore : 38dB(A) re 1 pW
- Classe sonore C sur une échelle allant de A à D
- Charnières à droite, réversibles



Niche 82 cm

KU15RADF0 **719,99 €***
Fixation de porte à pantographe - iQ500

Informations générales
- Volume utile total : 137 l
- Classe d'efficacité énergétique F sur une échelle allant de A à G
- Consommation énergétique : 114 kWh/an

Design
- Entrée et sortie d'air par le socle, ne nécessite pas de découpe dans le plan de travail
- Plus facile à nettoyer, intérieur lisse

Confort et sécurité
- Contrôle mécanique de la température
- Eclairage LED dans le réfrigérateur
- Dégivrage automatique dans le réfrigérateur
- Porte à fermeture douce assistée softClose

REFRIGERATEUR
- 1 freshBox
- 3 clayettes en verre de sécurité, dont 2 réglables en hauteur
- 1 grand et 2 petits balconnets

Informations techniques
- Encastrement H x L x P : 82 cm x 60 cm x 55 cm
- Classe climatique : SN-ST
- Niveau sonore : 38dB(A) re 1 pW
- Classe sonore C sur une échelle allant de A à D
- Charnières à droite, réversibles
- Pieds avant réglables en hauteur

* Les prix indiqués ici sont les prix de vente TTC conseillés par le fabricant, hors éco participation. Les distributeurs restant libres de fixer leurs prix de revente aux consommateurs.

Schémas :

KU15LADF0
KU15RADF0

Branchement électrique à droite ou à gauche de l'appareil.
Aération bas de socle.

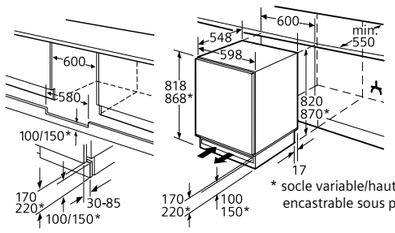

Toutes les dimensions sont en millimètres.

[1] La commercialisation des produits « Sélection cuisiniste » est soumise à conditions. Ils ne sont distribués que par des partenaires cuisinistes réalisant au moins 80% de leur chiffre d'affaires en électroménager dans le cadre de la vente de meubles de cuisine.

Schémas :

GI81NACF0

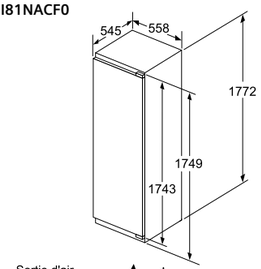

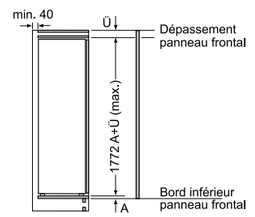

GI41NACE0

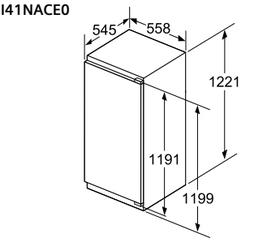

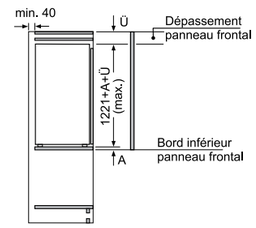

Toutes les dimensions sont en millimètres.



Niche 177,5cm

modularFit

GI81NACF0 **1199,99 €***

Fixation de porte à pantographe - iQ500

noFrost softClose Made in Germany

Informations générales
- Volume utile total : 212 l
- Classe d'efficacité énergétique F sur une échelle allant de A à G
- Consommation énergétique : 294 kWh/an
- noFrost MultiAirflow

Confort et sécurité
- Commande sensitive touchControl : régulation électronique avec affichage digital de la température
- Alarme visuelle et sonore de température dans le congélateur
- varioZone avec clayettes amovibles en verre de sécurité

CONGELATEUR : ✱ ✱✱✱
- Volume utile 212 l
- Super-congélation avec arrêt automatique
- Pouvoir de congélation : 13,8 kg en 24 h
- 5 tiroirs de congélation transparents, dont 2 bigBox
- 2 compartiments à porte abattante
- Autonomie en cas de coupure électrique : 8 h

Informations techniques
- Encastrement H x L x P : 177,5 cm x 56 cm x 55 cm
- Classe climatique : SN-T
- Niveau sonore : 36dB(A) re 1 pW
- Classe sonore C sur une échelle allant de A à D
- Charnières à gauche, réversibles



Niche 122,5cm

modularFit

GI41NACE0 **1049,99 €***

Fixation de porte à pantographe - iQ500

noFrost softClose Made in Germany

Informations générales
- Volume utile total : 130 l
- Classe d'efficacité énergétique E sur une échelle allant de A à G
- Consommation énergétique : 206 kWh/an
- noFrost MultiAirflow

Confort et sécurité
- Commande sensitive touchControl : régulation électronique avec affichage digital de la température
- Alarme visuelle et sonore de température dans le congélateur
- varioZone avec clayettes amovibles en verre de sécurité

CONGELATEUR : ✱ ✱✱✱
- Volume utile 130 l
- Super-congélation avec arrêt automatique
- Pouvoir de congélation : 10 kg en 24 h
- 4 tiroirs de congélation transparents, dont 1 bigBox
- 1 compartiment à porte abattante
- Calendrier de conservation des aliments
- Autonomie en cas de coupure électrique : 9 h

Informations techniques
- Encastrement H x L x P : 122,5 cm x 56 cm x 55 cm
- Classe climatique : SN-T
- Niveau sonore : 36dB(A) re 1 pW
- Classe sonore C sur une échelle allant de A à D
- Charnières à gauche, réversibles

*Les prix indiqués ici sont les prix de vente TTC conseillés par le fabricant, hors éco participation. Les distributeurs restant libres de fixer leurs prix de revente aux consommateurs.



Niche 88 cm

modularFit

GI21VADE0 **829,99 €***

Fixation de porte à pantographe - iQ500

lowFrost softClose Made in Germany

Informations générales
- Volume utile total : 96 l
- Classe d'efficacité énergétique E sur une échelle allant de A à G
- Consommation énergétique : 176 kWh/an
- Technologie lowFrost - moins de glace, dégivrage rapide!

Confort et sécurité
- Régulation électronique avec affichage LED de la température

CONGELATEUR : ✱ ✱✱✱
- Volume utile 96 l
- Super-congélation avec arrêt automatique
- Pouvoir de congélation : 5 kg en 24 h
- 3 tiroirs de congélation transparents, dont 1 bigBox
- Autonomie en cas de coupure électrique : 13 h

Informations techniques
- Encastrement H x L x P : 88 cm x 56 cm x 55 cm
- Classe climatique : SN-T
- Niveau sonore : 36dB(A) re 1 pW
- Classe sonore C sur une échelle allant de A à D
- Charnières à droite, réversibles



Niche 82 cm

GU15DADF0 **829,99 €***

Fixation de porte à pantographe - iQ500

softClose Made in Germany

Informations générales
- Volume utile total : 106 l
- Classe d'efficacité énergétique F sur une échelle allant de A à G
- Consommation énergétique : 224 kWh/an
- Contrôle mécanique de la température
- Alarme visuelle et sonore de température dans le congélateur
- Entrée et sortie d'air par le socle, ne nécessite pas de découpe dans le plan de travail

CONGELATEUR : ✱ ✱✱✱
- Volume utile 106 l
- Super-congélation avec arrêt automatique
- Pouvoir de congélation : 7,4 kg en 24 h
- 3 tiroirs de congélation transparents
- Autonomie en cas de coupure électrique : 10 h

Informations techniques
- Encastrement H x L x P : 82 cm x 60 cm x 55 cm
- Classe climatique : SN-ST
- Niveau sonore : 38dB(A) re 1 pW
- Classe sonore C sur une échelle allant de A à D
- Charnières à droite, réversibles



Niche 72 cm

modularFit

GI11VADE0 **779,99 €***

Fixation de porte à pantographe - iQ500

lowFrost softClose Made in Germany

Informations générales
- Volume utile total : 72 l
- Classe d'efficacité énergétique E sur une échelle allant de A à G
- Consommation énergétique : 167 kWh/an
- Technologie lowFrost - moins de glace, dégivrage rapide!

Confort et sécurité
- Régulation électronique avec affichage LED de la température
- Alarme visuelle et sonore de température dans le congélateur
- freshSense : température constante par technologie de capteurs intelligents

CONGELATEUR : ✱ ✱✱✱
- Volume utile 72 l
- Pouvoir de congélation : 4,4 kg en 24 h
- Autonomie en cas de coupure électrique : 13 h
- 3 tiroirs de congélation transparents

Informations techniques
- Encastrement H x L x P : 72 cm x 56 cm x 55 cm
- Classe climatique : SN-T
- Niveau sonore : 36dB(A) re 1 pW
- Classe sonore C sur une échelle allant de A à D
- Charnières à droite, réversibles

*Les prix indiqués ici sont les prix de vente TTC conseillés par le fabricant, hors éco participation. Les distributeurs restant libres de fixer leurs prix de revente aux consommateurs.

Schémas :

GI21VADE0

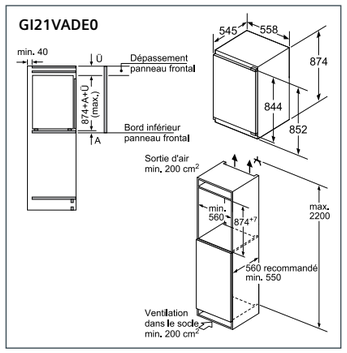

GU15DADF0

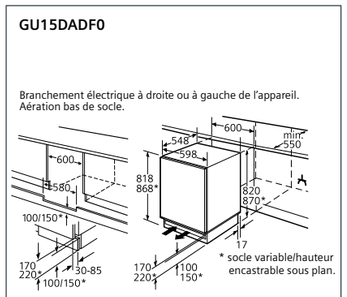

GI11VADE0

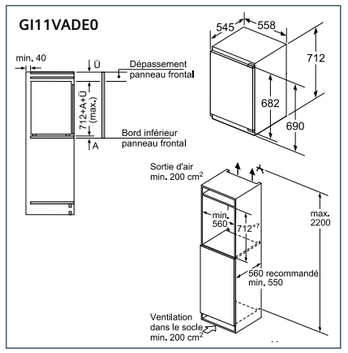

Toutes les dimensions sont en millimètres.

Nouvelle gamme 100% connectée.

Les lave-vaisselle.

Lave-vaisselle intégrables | Les bonnes raisons de choisir Siemens



Des lave-vaisselle performants pour un futur brillant.

Une utilisation intuitive avec les lave-vaisselle connectés.

Les lave-vaisselle Siemens, prêts pour le futur. La nouvelle gamme de lave-vaisselle est 100% connectée. Grâce au Wi-Fi, chaque appareil peut être contrôlé rapidement et facilement via l'application Home Connect ou par commande vocale. De plus, avec les mises à jour logiciel, les lave-vaisselle ne sont jamais dépassés et disposent toujours des dernières nouveautés Home Connect. Les lave-vaisselle Siemens offrent de nouvelles fonctionnalités innovantes et une aide personnalisée à chaque utilisateur pour une vaisselle parfaitement lavée et protégée.

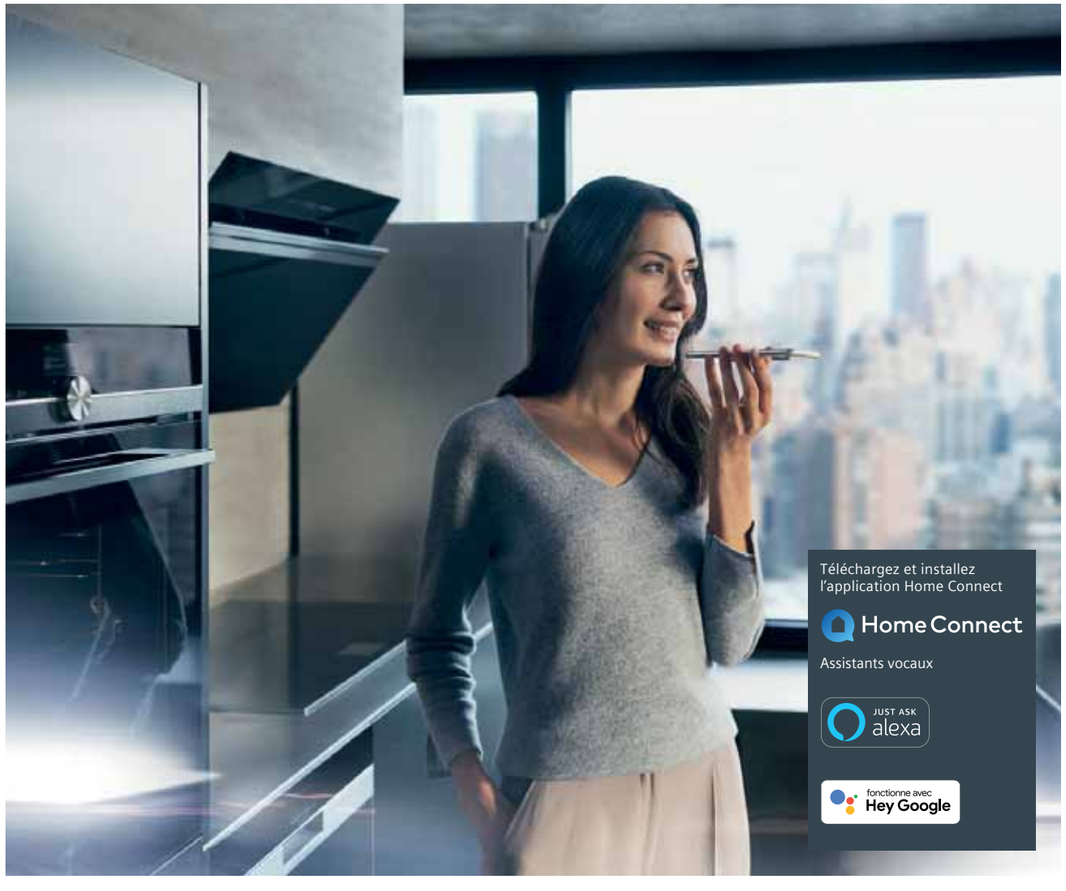



- Installation et connexion à Home Connect faciles grâce au QR code
- Contrôle à distance
- Contrôle avec un smartphone, une tablette ou par commande vocale
- Recommandation de programmes
- Vérification du stock de tablettes
- Diagnostic à distance vocale



Nouveau

varioSpeed Plus

varioSpeed Plus à la demande, pour un cycle jusqu'à 3 fois plus rapide. varioSpeed permet d'activer le rinçage express à tout moment, même lorsque le cycle est en cours – de chez soi ou à distance en utilisant l'application Home Connect.



Nouveau

Favoris

La touche Favoris (Favourite) combine les programmes favoris et autres options personnelles pour une utilisation toujours plus simple et rapide. Une fois enregistrées, les combinaisons programmes/options les plus utilisées peuvent être sélectionnées via la touche Favoris, l'application Home Connect ou encore en utilisant les assistants vocaux.



L’innovation au service de la performance et de la sécurité.

Des verres sous haute protection : nouvelle zone hydraulique glassZone.



Nouveau

glassZone

Grâce à la nouvelle zone hydraulique **glassZone***, même les verres les plus précieux peuvent être lavés au lave-vaisselle en toute tranquilité.
Six buses intégrées assurent une distribution d’eau continue mais en douceur permettant ainsi un lavage en profondeur sans abimer les verres délicats et fragiles.





Les éléments antidérapants intégrés offrent une grande stabilité aux verres les protègeant contre la casse.
Les protections pour les verres en silicone sont amovibles et facilement nettoyables tout comme les buses de pulvérisation qui peuvent être retirées et rincées manuellement.

* Selon modèle.
** Sous réserve d’une installation conforme à la notice.

Lave-vaisselle intégrables | Les bonnes raisons de choisir Siemens

Une efficacité ciblée pour des résultats parfaits.

Système brilliantShine, pour des verres étincelants.



Grâce au système **brilliantShine** combinant le séchage Zeolith®, l’option shine&dry et le programme verres 40°, les verres sont parfaitement secs et brillants à la sortie du lave-vaisselle.

Zeolith®

Innovante et brevetée, la technologie de **séchage Zeolith®*** repose sur un minéral d’origine naturelle qui, placé au cœur du lave-vaisselle, absorbe l’humidité et la transforme en chaleur pour un séchage doux et efficace.
Une vaisselle étincelante et des consommations d’énergie significativement réduites.

* Selon modèle.

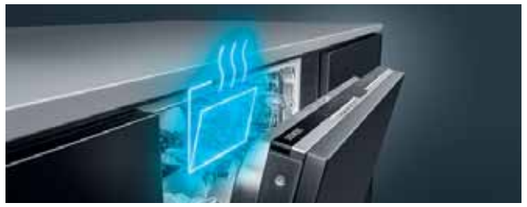

autoOpen dry

Séchage doux grâce à la fonction autoOpen dry : la porte s’ouvre automatiquement et délicatement à la fin du cycle de séchage, pour un séchage naturel de la vaisselle, sans consommation d’énergie supplémentaire.

aquaSensor

aquaSensor* : un capteur intelligent pour des résultats de lavage parfaits.
A l’aide de l’aquaSensor, le lave-vaisselle scanne tout au long du programme automatique le niveau de salissure de l’eau et adapte la température de l’eau, la consommation, ainsi que la durée du cycle.

Zone Intensive

Option Zone Intensive* : la puissance en bas et la douceur en haut.
En activant l’option Zone Intensive, la pression de l’eau est augmentée de 20% dans le panier inférieur. Les casseroles et faitouts très sales sont parfaitement nettoyés, tandis que la vaisselle plus délicate, placée dans le panier supérieur, est lavée en douceur.

aquaStop®

aquaStop®* : une sécurité garantie à vie contre toute fuite d’eau.
En cas de débordement, les capteurs le détectent et coupent automatiquement l’arrivée d’eau. Siemens garantit contre tout risque de dégât des eaux lié à l’aquaStop® pendant toute la durée de vie de l’appareil**.



Encore plus de confort qu'il n'y paraît.

Confort et sécurité pour une vaisselle protégée.





La commande tactile apporte quant à elle un nouveau confort d'utilisation.
Enfin, l'affichage écran blanc garantit une meilleure lisibilité tout comme l'éclairage LED bleu des programmes et des options.

emotionLight

Eclairage intérieur emotionLight* : deux ampoules LED bleues dans l'encadrement de la porte s'allument automatiquement à l'ouverture de la porte et s'éteignent à la fermeture du lave-vaisselle. Et pas d'inquiétude, la durée de vie des lampes équivaut à celle du lave-vaisselle.

De nouveaux paniers encore plus flexibles qui s'adaptent à toutes les situations.



Tiroir à couverts



3ème panier SZ36RB04 (en option)

Assez d'espace pour les bols, tasses à café et louches : des niveaux flexibles de rangement pour le lave-vaisselle. Le troisième niveau de chargement peut-être organisé en fonction des besoins avec le tiroir à couverts classique, qui peut être remplacé par le 3ème panier en option*, pour de petites pièces de vaisselle et ustensiles.

* Selon modèle.

Un rangement simple et rapide garanti grâce à une grande modularité : chaque pièce de vaisselle trouve sa place aisément. De plus, avec les paniers flexComfort et flexComfort Pro et leurs nouveaux éléments anti-dérapants, il est maintenant possible de mettre ses verres même les plus précieux dans les lave-vaisselle Siemens.

	flexComfort Pro iQ700	flexComfort iQ500	flex iQ300
3ème panier Disponible en option, ref. SZ36RB04			
Tiroir à couverts			
Panier supérieur	 touchPoints rabattables : **6**	 touchPoints rabattables : **2**	 touchPoints rabattables : **2**
Panier inférieur	 touchPoints rabattables : **8**	 touchPoints rabattables : **8**	 touchPoints rabattables : **4**



Les roues easyGlide font coulisser en douceur le panier supérieur, même plein.



rackStopper : la nouvelle butée d'arrêt permet au panier inférieur de glisser en toute sécurité et l'empêche de sortir de ses rails.

* Selon modèle.

rackMatic 3 positions

Système rackMatic* : 3 positions en un tour de mains. Le panier supérieur se règle facilement en hauteur sur trois niveaux, même chargé.

Touchpoints

touchPoints rabattables* : encore plus de flexibilité. Les points de flexibilité bleus présents sur les paniers flex, flexComfort et flexComfort Pro indiquent où appuyer pour abaisser les rangées de picots, le panier supérieur, etc...



Une intégration parfaite et discrète pour toutes les cuisines.

Système d'ouverture avec porte à glissières : la perfection esthétique pour le tout intégrable.

portes à glissières

La fixation par glissières est la solution idéale pour les portes extra hautes, plinthes basses, habillages épais... mais aussi pour les installations en hauteur.

Les charnières à glissières réduisent au maximum l'espace entre la porte du lave-vaisselle et la façade du meuble. La porte de meuble glisse vers le haut au moment de l'ouverture pour éviter ainsi tout frottement entre la façade du lave-vaisselle et la plinthe.

La porte du meuble glisse vers le haut au moment de l'ouverture pour éviter ainsi tout frottement entre la façade du lave-vaisselle et la plinthe de la cuisine. La fixation par glissières est la solution idéale pour les portes extra hautes, plinthes basses, habillages épais... mais aussi pour les installations en hauteur.

Poids maximum des portes d'habillage et dimensions d'encastrement à retrouver **page 223.**

Pour en savoir plus sur les lave-vaisselle avec **porte à glissières.**

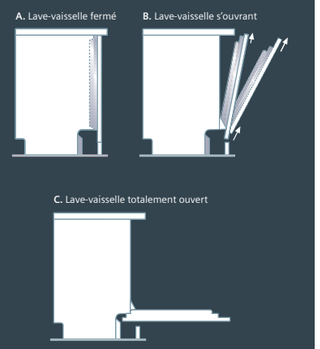



openAssist

Lave-vaisselle tout intégrables openAssist* : ouverture push-pull.
Les lave-vaisselle tout intégrables openAssist s'ouvrent automatiquement de 10° d'une simple pression sur la porte.
Esthétique dans une cuisine sans poignée.



Nouveau

sideLight

sideLight : pour les lave-vaisselle à porte à glissières ou installés en hauteur. Pendant le cycle, une bande lumineuse bleue illumine l'espace entre le lave-vaisselle et le meuble de gauche.



timeLight

timeLight* : toutes les informations utiles du cycle en cours sont projetées au sol notamment le programme, la phase du cycle ou le temps restant. timeLight fonctionne avec tous types de sols qu'ils soient sombres ou blancs.



infoLight

infoLight* : l'indicateur de fonctionnement infoLight projette simplement un point laser au sol pendant le processus de lavage, et s'éteint une fois le cycle terminé.

*Selon modèle.



SX75Z800BE **1099,99 €***
iQ500

Caractéristiques principales
- 13 couverts
- **Porte à glissières**
- **Technologie de séchage Zeolith®**
- Echangeur thermique
- aquaSensor qui reconnait le degré de salissure, Capacité Variable Automatique n'utilise que l'eau nécessaire pour la charge de vaisselle
- **glassZone** (zone hydraulique) : 6 buses rotatives pour un nettoyage tout en douceur des verres les plus fragiles
- Système **protectVerre**, conserve l'éclat des verres
- Auto 3in1, détection lessivielle automatique
- Boîte à produits maxiPerformance
- Triple filtre autonettoyant
- Moteur iQdrive
- Classe d'efficacité énergétique[1] C sur une échelle allant de A à G
- Energie[2] / Eau[3] : 74 kWh / 9,5 litres
- Durée progr. Eco[4] : 3:55 (h:min)
- Niveau sonore : 42 dB(A) re 1 pW
- Niveau sonore progr. Silence : 40 dB
- Classe d'efficacité sonore : B

Programmes/Options
- 8 Programmes : Eco 50 °C, Auto 45-65 °C, Intensif 70 °C, **Quotidien 60 °C**, **Rapide 45 °C**, **brilliantShine 40 °C**, Silence 50 °C, Favourite (Pré-rinçage)
- **Home Connect : contrôle et diagnostic à distance**
- 4 options : Home Connect, Shine + Dry, Zone Intensive, **varioSpeed Plus (3 fois plus rapide)**
- Machine Care
- Silence à la demande (via Home Connect) : réduction du bruit de votre LV selon vos besoins et à n'importe quel moment

Confort/Sécurité
- Display sur la tranche intérieure
- Inscriptions en texte clair
- **sideLight : éclairage lumineux bleu de fonctionnement sur le côté**
- **emotionLight : éclairage intérieur bleuté**
- Départ différé : 1-24 h
- Paniers flexComfort
- Tiroir à couverts en option
- Panier supérieur réglable avec rackMatic (3 niveaux)
- Panier supérieur avec 2 rangées de picots rabattables
- Panier inférieur avec 8 rangées de picots rabattables
- Roues avec roulement à billes sur panier supérieur
- Butée (stopper) qui empêche le déraillement du panier inférieur
- aquaStop® : garantie Siemens Electroménager en cas de dégât des eaux - pour toute la durée de vie de l'appareil
- Cuve inox

Soumis a la signature d'un contrat de distribution sélective

Voir schémas page 166



SX85EX56CE **1049,99 €***
iQ500

Caractéristiques principales
- 14 couverts
- **openAssist : ouverture de porte push-pull**
- Echangeur thermique + autoOpen dry (Ouv. porte auto) pour des résultats de séchage parfaits
- aquaSensor qui reconnait le degré de salissure, Capacité Variable Automatique n'utilise que l'eau nécessaire pour la charge de vaisselle
- Système **protectVerre**, conserve l'éclat des verres
- Auto 3in1, détection lessivielle automatique
- Boîte à produits maxiPerformance
- Triple filtre autonettoyant
- Moteur iQdrive
- Classe d'efficacité énergétique[1] D sur une échelle allant de A à G
- Energie[2] / Eau[3] : 85 kWh / 9,5 litres
- Durée progr. Eco[4] : 4:35 (h:min)
- Niveau sonore : 42 dB(A) re 1 pW
- Niveau sonore progr. Silence : 39 dB
- Classe d'efficacité sonore : B

Programmes/Options
- 8 Programmes : Eco 50 °C, Auto 45-65 °C, Intensif 70 °C, Programme 1h 65 °C, **Rapide 45 °C**, Verre 40 °C, Silence 50 °C, Favourite (Pré-rinçage)
- **Home Connect : contrôle et diagnostic à distance**
- 4 options : Home Connect, Zone Intensive, Demi-charge, **varioSpeed Plus (3 fois plus rapide)**
- Machine Care
- Silence à la demande (via Home Connect) : réduction du bruit de votre LV selon vos besoins et à n'importe quel moment

Confort/Sécurité
- Display sur la tranche intérieure
- Inscriptions en texte clair
- **timeLight blanc : projection du temps restant au sol**
- Départ différé : 1-24 h
- Paniers flexComfort
- Tiroir à couverts flexComfort : 3ème niveau de chargement
- Panier supérieur réglable avec rackMatic (3 niveaux)
- Panier supérieur avec 2 rangées de picots rabattables
- Panier inférieur avec 8 rangées de picots rabattables
- Roues avec roulement à billes sur panier supérieur
- Roues à faible frottement sur panier inférieur et tiroir
- Butée (stopper) qui empêche le déraillement du panier inférieur
- aquaStop® : garantie Siemens Electroménager en cas de dégât des eaux - pour toute la durée de vie de l'appareil
- Cuve inox



SX63HX61CE **899,99 €***
iQ300

Caractéristiques principales
- 14 couverts
- Echangeur thermique
- aquaSensor qui reconnait le degré de salissure, Capacité Variable Automatique n'utilise que l'eau nécessaire pour la charge de vaisselle
- Système **protectVerre**, conserve l'éclat des verres
- Auto 3in1, détection lessivielle automatique
- Boîte à produits maxiPerformance
- Triple filtre autonettoyant
- Moteur iQdrive
- Classe d'efficacité énergétique[1] D sur une échelle allant de A à G
- Energie[2] / Eau[3] : 85 kWh / 9,5 litres
- Durée progr. Eco[4] : 4:55 (h:min)
- Niveau sonore : 44 dB(A) re 1 pW
- Classe d'efficacité sonore : B

Programmes/Options
- 6 programmes : Eco 50 °C, Auto 45-65 °C, Intensif 70 °C, Programme 1h 65 °C, **Rapide 45 °C, Favourite** (Pré-rinçage)
- **Home Connect : contrôle et diagnostic à distance**
- 4 options : Home Connect, Zone Intensive, Demi-charge, **varioSpeed Plus (3 fois plus rapide)**
- Machine Care
- Silence à la demande (via Home Connect) : réduction du bruit de votre LV selon vos besoins et à n'importe quel moment

Confort/Sécurité
- Display sur la tranche intérieure
- Inscriptions en texte clair
- **timeLight blanc : projection du temps restant au sol**
- Départ différé : 1-24 h
- Paniers flex
- Tiroir à couverts : 3ème niveau de chargement
- Panier supérieur réglable avec rackMatic (3 niveaux)
- Panier supérieur avec 2 rangées de picots rabattables
- Panier inférieur avec 4 rangées de picots rabattables
- Roues à faible frottement sur panier inférieur et tiroir
- Butée (stopper) qui empêche le déraillement du panier inférieur
- aquaStop® : garantie Siemens Electroménager en cas de dégât des eaux - pour toute la durée de vie de l'appareil
- Cuve inox

* Les prix indiqués ici sont les prix de vente TTC conseillés par le fabricant, hors éco participation. Les distributeurs restant libres de fixer leurs prix de revente aux consommateurs.

[1] Echelle d'efficacité énergétique allant de A à G [2] Consommation d'énergie en kWh pour 100 cycles (en programme Eco 50°)
[3] Consommation d'eau en litres par cycle (en programme Eco 50°) [4] Durée du programme Eco 50°

Schémas :

SX75Z800BE
SX73HX42VE

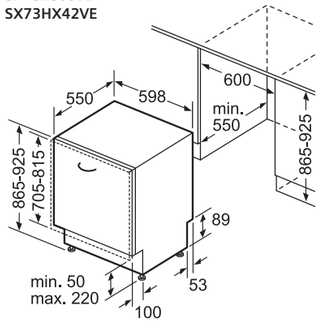

SX85EX56CE
SX63HX61CE
SX63HX36TE

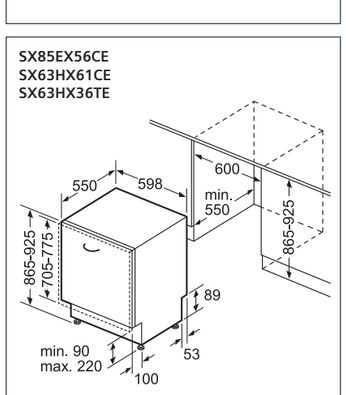

SN87YX01CE

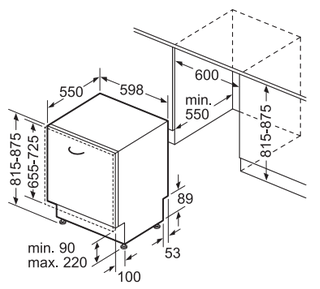

Toutes les dimensions sont en millimètres.

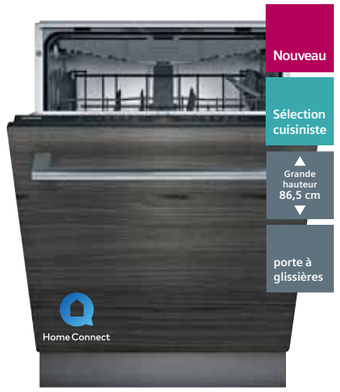

SX73HX42VE **789,99 €***
iQ300

Caractéristiques principales
- 13 couverts
- **Porte à glissières**
- Echangeur thermique
- aquaSensor qui reconnait le degré de salissure, Capacité Variable Automatique n'utilise que l'eau nécessaire pour la charge de vaisselle
- Système **protectVerre**, conserve l'éclat des verres
- Auto 3in1, détection lessivielle automatique
- Boîte à produits maxiPerformance
- Triple filtre autonettoyant
- Moteur iQdrive
- Classe d'efficacité énergétique[1] E sur une échelle allant de A à G
- Energie[2] / Eau[3] : 94 kWh / 9,5 litres
- Durée progr. Eco[4] : 3:45 (h:min)
- Niveau sonore : 46 dB(A) re 1 pW
- Classe d'efficacité sonore : C

Programmes/Options
- 6 programmes : Eco 50 °C, Auto 45-65 °C, Intensif 70 °C, Programme 1h 65 °C, **Rapide 45 °C, Favourite** (Pré-rinçage)
- **Home Connect : contrôle et diagnostic à distance**
- 4 options : Home Connect, Zone Intensive, Demi-charge, **varioSpeed Plus (3 fois plus rapide)**
- Machine Care
- Silence à la demande (via Home Connect) : réduction du bruit de votre LV selon vos besoins et à n'importe quel moment

Confort/Sécurité
- Display sur la tranche intérieure
- Inscriptions en texte clair
- infoLight : témoin lumineux bleu de fonctionnement au sol
- Départ différé : 1-24 h
- Paniers vario
- Tiroir à couverts : 3ème niveau de chargement
- Panier supérieur réglable avec rackMatic (3 niveaux)
- Panier supérieur avec 2 rangées de picots rabattables
- Panier inférieur avec 4 rangées de picots rabattables
- Roues à faible frottement sur panier inférieur et tiroir
- Butée (stopper) qui empêche le déraillement du panier inférieur
- aquaStop® : garantie Siemens Electroménager en cas de dégât des eaux - pour toute la durée de vie de l'appareil
- Cuve polinox

SX63HX36TE **709,99 €***
iQ300

Caractéristiques principales
- 12 couverts
- Echangeur thermique
- aquaSensor qui reconnait le degré de salissure, Capacité Variable Automatique n'utilise que l'eau nécessaire pour la charge de vaisselle
- Système **protectVerre**, conserve l'éclat des verres
- Auto 3in1, détection lessivielle automatique
- Boîte à produits maxiPerformance
- Triple filtre autonettoyant
- Moteur iQdrive
- Classe d'efficacité énergétique[1] E sur une échelle allant de A à G
- Energie[2] / Eau[3] : 92 kWh / 9,5 litres
- Durée progr. Eco[4] : 3:45 (h:min)
- Niveau sonore : 46 dB(A) re 1 pW
- Classe d'efficacité sonore : C

Programmes/Options
- 6 programmes : Eco 50 °C, Auto 45-65 °C, Intensif 70 °C, Programme 1h 65 °C, **Rapide 45 °C, Favourite** (Pré-rinçage)
- **Home Connect : contrôle et diagnostic à distance**
- 4 options : Home Connect, Zone Intensive, Demi-charge, **varioSpeed Plus (3 fois plus rapide)**
- Machine Care
- Silence à la demande (via Home Connect) : réduction du bruit de votre LV selon vos besoins et à n'importe quel moment

Confort/Sécurité
- Display sur la tranche intérieure
- Inscriptions en texte clair
- infoLight : témoin lumineux bleu de fonctionnement au sol
- Départ différé : 1-24 h
- Paniers vario
- Panier supérieur réglable avec rackMatic (3 niveaux)
- Panier inférieur avec 4 rangées de picots rabattables
- Roues à faible frottement sur panier inférieur et tiroir
- Butée (stopper) qui empêche le déraillement du panier inférieur
- aquaStop® : garantie Siemens Electroménager en cas de dégât des eaux - pour toute la durée de vie de l'appareil
- Cuve polinox

* Les prix indiqués ici sont les prix de vente TTC conseillés par le fabricant, hors éco participation. Les distributeurs restant libres de fixer leurs prix de revente aux consommateurs.



SN87YX01CE **1249,99 €***
iQ700

Caractéristiques principales
- 14 couverts
- **Technologie de séchage Zeolith®**
- **openAssist : ouverture de porte push-pull**
- Echangeur thermique + autoOpen dry (Ouv. porte auto) pour des résultats de séchage parfaits
- aquaSensor qui reconnait le degré de salissure, Capacité Variable Automatique n'utilise que l'eau nécessaire pour la charge de vaisselle
- **glassZone** (zone hydraulique) : 6 buses rotatives pour un nettoyage tout en douceur des verres les plus fragiles
- Système **protectVerre**, conserve l'éclat des verres
- Auto 3in1, détection lessivielle automatique
- Boîte à produits maxiPerformance
- Triple filtre autonettoyant
- Moteur iQdrive
- Classe d'efficacité énergétique[1] B sur une échelle allant de A à G
- Energie[2] / Eau[3] : 65 kWh / 9,5 litres
- Durée progr. Eco[4] : 3:55 (h:min)
- Niveau sonore : 43 dB(A) re 1 pW
- Niveau sonore progr. Silence : 41 dB
- Classe d'efficacité sonore : B

Programmes/Options
- 8 Programmes : Eco 50 °C, Auto 45-65 °C, Intensif 70 °C, **Quotidien 60 °C**, **Rapide 45 °C**, **brilliantShine 40 °C**, Silence 50 °C, Favourite (Pré-rinçage)
- **Home Connect : contrôle et diagnostic à distance**
- 5 options : Home Connect, Shine + Dry, Zone Intensive, hygiènePlus, varioSpeed Plus
- Machine Care
- Silence à la demande (via Home Connect) : réduction du bruit de votre LV selon vos besoins et à n'importe quel moment

Confort/Sécurité
- **Ecran TFT couleur haute définition avec symboles graphiques et texte clair**
- **timeLight blanc : projection du temps restant au sol**
- **emotionLight : éclairage intérieur bleuté**
- Départ différé : 1-24 h
- Paniers flexComfort Pro
- Tiroir à couverts
- Panier supérieur réglable avec rackMatic (3 niveaux)
- Panier supérieur avec 6 rangées de picots rabattables
- Panier inférieur avec 8 rangées de picots rabattables
- Roues avec roulement à billes sur panier supérieur
- Butée (stopper) qui empêche le déraillement du panier inférieur
- aquaStop® : garantie Siemens Electroménager en cas de dégât des eaux - pour toute la durée de vie de l'appareil
- Cuve inox

* Les prix indiqués ici sont les prix de vente TTC conseillés par le fabricant, hors éco participation. Les distributeurs restant libres de fixer leurs prix de revente aux consommateurs.

Conditions particulières de vente cuisinistes**

** La commercialisation des produits « Sélection cuisiniste » est soumise à conditions. Ils ne sont distribués que par des partenaires cuisinistes réalisant au moins 80% de leur chiffre d'affaires en électroménager dans le cadre de la vente de meubles de cuisine.

[1] Echelle d'efficacité énergétique allant de A à G [2] Consommation d'énergie en kWh pour 100 cycles (en programme Eco 50°)
[3] Consommation d'eau en litres par cycle (en programme Eco 50°) [4] Durée du programme Eco 50°

Les aménagements intérieurs.

	81,5 cm
Avec 3ème panier (en option)	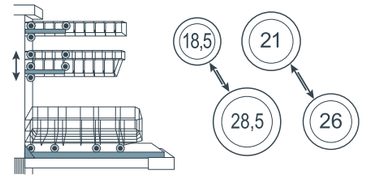
Avec tiroir à couverts	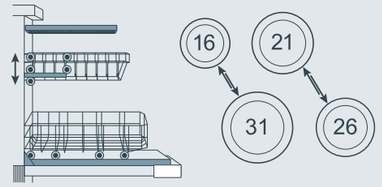
Avec panier à couverts	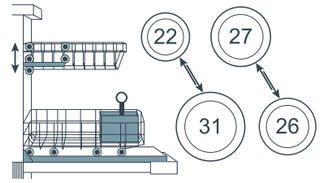

	Grande hauteur 86,5 cm
Avec 3ème panier (en option)	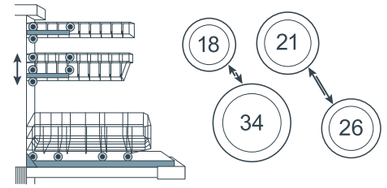
Avec tiroir à couverts	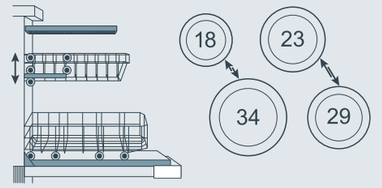
Avec panier à couverts	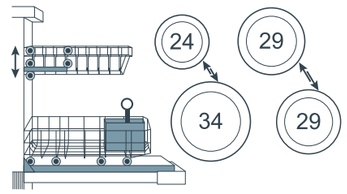



SN65ZX67CE **1199,99 €***
iQ500

Caractéristiques principales
- 13 couverts
- **Technologie de séchage Zeolith®**
- Echangeur thermique
- aquaSensor qui reconnait le degré de salissure, Capacité Variable Automatique n'utilise que l'eau nécessaire pour la charge de vaisselle
- **glassZone** (zone hydraulique) : 6 buses rotatives pour un nettoyage tout en douceur des verres les plus fragiles
- Système **protectVerre**, conserve l'éclat des verres
- Auto 3in1, détection lessivielle automatique
- Boîte à produits maxiPerformance
- Triple filtre autonettoyant
- Moteur iQdrive
- Classe d'efficacité énergétique[1] C sur une échelle allant de A à G
- Energie[2] / Eau[3] : 74 kWh / 7,7 litres
- Durée progr. Eco[4] : 3:45 (h:min)
- Niveau sonore : 42 dB(A) re 1 pW
- Niveau sonore progr. Silence : 40 dB
- Classe d'efficacité sonore : B

Programmes/Options
- 8 Programmes : Eco 50 °C, Auto 45-65 °C, Intensif 70 °C, **Quotidien 60 °C**, **Rapide 45 °C**, **brilliantShine 40 °C**, Silence 50 °C, Favourite (Pré-rinçage)
- **Home Connect : contrôle et diagnostic à distance**
- 4 options : Home Connect, Shine + Dry, Zone Intensive, **varioSpeed Plus (3 fois plus rapide)**
- Machine Care
- Silence à la demande (via Home Connect) : réduction du bruit de votre LV selon vos besoins et à n'importe quel moment

Confort/Sécurité
- Display sur la tranche intérieure
- Inscriptions en texte clair
- **timeLight blanc : projection du temps restant au sol**
- **emotionLight : éclairage intérieur bleuté**
- Départ différé : 1-24 h
- Paniers flexComfort
- Tiroir à couverts
- Panier supérieur réglable avec rackMatic (3 niveaux)
- Panier supérieur avec 2 rangées de picots rabattables
- Panier inférieur avec 8 rangées de picots rabattables
- Roues avec roulement à billes sur panier supérieur
- Roues à faible frottement sur panier inférieur et tiroir
- Butée (stopper) qui empêche le déraillement du panier inférieur
- aquaStop® : garantie Siemens Electroménager en cas de dégât des eaux - pour toute la durée de vie de l'appareil
- Cuve inox



SN75Z800BE **1159,99 €***
iQ500

Caractéristiques principales
- 13 couverts
- **Porte à glissières**
- **Technologie de séchage Zeolith®**
- Echangeur thermique
- aquaSensor qui reconnait le degré de salissure, Capacité Variable Automatique n'utilise que l'eau nécessaire pour la charge de vaisselle
- **glassZone** (zone hydraulique) : 6 buses rotatives pour un nettoyage tout en douceur des verres les plus fragiles
- Système **protectVerre**, conserve l'éclat des verres
- Auto 3in1, détection lessivielle automatique
- Boîte à produits maxiPerformance
- Triple filtre autonettoyant
- Moteur iQdrive
- Classe d'efficacité énergétique[1] C sur une échelle allant de A à G
- Energie[2] / Eau[3] : 74 kWh / 9,5 litres
- Durée progr. Eco[4] : 3:55 (h:min)
- Niveau sonore : 42 dB(A) re 1 pW
- Niveau sonore progr. Silence : 40 dB
- Classe d'efficacité sonore : B

Programmes/Options
- 8 Programmes : Eco 50 °C, Auto 45-65 °C, Intensif 70 °C, **Quotidien 60 °C**, **Rapide 45 °C**, **brilliantShine 40 °C**, Silence 50 °C, Favourite (Pré-rinçage)
- **Home Connect : contrôle et diagnostic à distance**
- 4 options : Home Connect, Shine + Dry, Zone Intensive, **varioSpeed Plus (3 fois plus rapide)**
- Machine Care
- Silence à la demande (via Home Connect) : réduction du bruit de votre LV selon vos besoins et à n'importe quel moment

Confort/Sécurité
- Display sur la tranche intérieure
- Inscriptions en texte clair
- **sideLight : éclairage lumineux bleu de fonctionnement sur le côté**
- **emotionLight : éclairage intérieur bleuté**
- Départ différé : 1-24 h
- Paniers flexComfort
- Tiroir à couverts en option
- Panier supérieur réglable avec rackMatic (3 niveaux)
- Panier supérieur avec 2 rangées de picots rabattables
- Panier inférieur avec 8 rangées de picots rabattables
- Roues avec roulement à billes sur panier supérieur
- Butée (stopper) qui empêche le déraillement du panier inférieur
- aquaStop® : garantie Siemens Electroménager en cas de dégât des eaux - pour toute la durée de vie de l'appareil
- Cuve inox

Soumis a la signature d'un contrat de distribution sélective

* Les prix indiqués ici sont les prix de vente TTC conseillés par le fabricant, hors éco participation. Les distributeurs restant libres de fixer leurs prix de revente aux consommateurs.

Schémas :

SN65ZX67CE
SN65ZX54CE

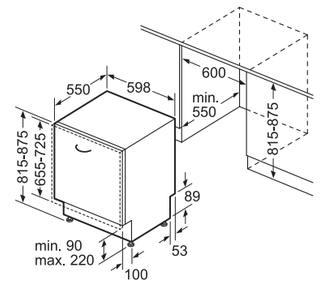

SN75Z800BE
SN75ZX48CE
SN95EX56CE

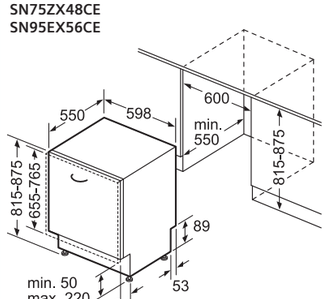

Toutes les dimensions sont en millimètres.

[1] Echelle d'efficacité énergétique allant de A à G [2] Consommation d'énergie en kWh pour 100 cycles (en programme Eco 50°)
[3] Consommation d'eau en litres par cycle (en programme Eco 50°) [4] Durée du programme Eco 50°



SN75ZX48CE **1149,99 €***
iQ500

Caractéristiques principales
- 14 couverts
- **Porte à glissières**
- **Technologie de séchage Zeolith®**
- Echangeur thermique
- aquaSensor qui reconnait le degré de salissure, Capacité Variable Automatique n'utilise que l'eau nécessaire pour la charge de vaisselle
- **glassZone** (zone hydraulique) : 6 buses rotatives pour un nettoyage tout en douceur des verres les plus fragiles
- Système **protectVerre**, conserve l'éclat des verres
- Auto 3in1, détection lessivielle automatique
- Boîte à produits maxiPerformance
- Triple filtre autonettoyant
- Moteur iQdrive
- Classe d'efficacité énergétique[1] C sur une échelle allant de A à G
- Energie[2] / Eau[3] : 75 kWh / 9,5 litres
- Durée progr. Eco[4] : 3:55 (h:min)
- Niveau sonore : 42 dB(A) re 1 pW
- Niveau sonore progr. Silence : 40 dB
- Classe d'efficacité sonore : B

Programmes/Options
- 8 Programmes : Eco 50 °C, Auto 45-65 °C, Intensif 70 °C, **Quotidien 60 °C**, **Rapide 45 °C**, **brilliantShine 40 °C**, Silence 50 °C, Favourite (Pré-rinçage)
- **Home Connect : contrôle et diagnostic à distance**
- 4 options : Home Connect, Shine + Dry, Zone Intensive, **varioSpeed Plus (3 fois plus rapide)**
- Machine Care
- Silence à la demande (via Home Connect) : réduction du bruit de votre LV selon vos besoins et à n'importe quel moment

Confort/Sécurité
- Display sur la tranche intérieure
- Inscriptions en texte clair
- **sideLight : éclairage lumineux bleu de fonctionnement sur le côté**
- Départ différé : 1-24 h
- Paniers flexComfort
- Tiroir à couverts
- Panier supérieur réglable avec rackMatic (3 niveaux)
- Panier supérieur avec 2 rangées de picots rabattables
- Panier inférieur avec 8 rangées de picots rabattables
- Roues avec roulement à billes sur panier supérieur
- Roues à faible frottement sur panier inférieur et tiroir
- Butée (stopper) qui empêche le déraillement du panier inférieur
- aquaStop® : garantie Siemens Electroménager en cas de dégât des eaux - pour toute la durée de vie de l'appareil
- Cuve inox



SN95EX56CE **1099,99 €***
iQ500

Caractéristiques principales
- 14 couverts
- **Porte à glissières**
- **openAssist : ouverture de porte push-pull**
- Echangeur thermique + autoOpen dry (Ouv. porte auto) pour des résultats de séchage parfaits
- aquaSensor qui reconnait le degré de salissure, Capacité Variable Automatique n'utilise que l'eau nécessaire pour la charge de vaisselle
- Système **protectVerre**, conserve l'éclat des verres
- Auto 3in1, détection lessivielle automatique
- Boîte à produits maxiPerformance
- Triple filtre autonettoyant
- Moteur iQdrive
- Classe d'efficacité énergétique[1] D sur une échelle allant de A à G
- Energie[2] / Eau[3] : 85 kWh / 9,5 litres
- Durée progr. Eco[4] : 4:35 (h:min)
- Niveau sonore : 42 dB(A) re 1 pW
- Niveau sonore progr. Silence : 39 dB
- Classe d'efficacité sonore : B

Programmes/Options
- 8 Programmes : Eco 50 °C, Auto 45-65 °C, Intensif 70 °C, Programme 1h 65 °C, **Rapide 45 °C**, Verre 40 °C, Silence 50 °C, Favourite (Pré-rinçage)
- **Home Connect : contrôle et diagnostic à distance**
- 4 options : Home Connect, Zone Intensive, Demi-charge, **varioSpeed Plus (3 fois plus rapide)**
- Machine Care
- Silence à la demande (via Home Connect) : réduction du bruit de votre LV selon vos besoins et à n'importe quel moment

Confort/Sécurité
- Display sur la tranche intérieure
- Inscriptions en texte clair
- **sideLight : éclairage lumineux bleu de fonctionnement sur le côté**
- Départ différé : 1-24 h
- Paniers flexComfort
- Tiroir à couverts
- Panier supérieur réglable avec rackMatic (3 niveaux)
- Panier supérieur avec 2 rangées de picots rabattables
- Panier inférieur avec 8 rangées de picots rabattables
- Roues avec roulement à billes sur panier supérieur
- Roues à faible frottement sur panier inférieur et tiroir
- Butée (stopper) qui empêche le déraillement du panier inférieur
- aquaStop® : garantie Siemens Electroménager en cas de dégât des eaux - pour toute la durée de vie de l'appareil
- Cuve inox



SN65ZX54CE **1089,99 €***
iQ500

Caractéristiques principales
- 14 couverts
- **Technologie de séchage Zeolith®**
- Echangeur thermique
- aquaSensor qui reconnait le degré de salissure, Capacité Variable Automatique n'utilise que l'eau nécessaire pour la charge de vaisselle
- **glassZone** (zone hydraulique) : 6 buses rotatives pour un nettoyage tout en douceur des verres les plus fragiles
- Système **protectVerre**, conserve l'éclat des verres
- Auto 3in1, détection lessivielle automatique
- Boîte à produits maxiPerformance
- Triple filtre autonettoyant
- Moteur iQdrive
- Classe d'efficacité énergétique[1] C sur une échelle allant de A à G
- Energie[2] / Eau[3] : 75 kWh / 9,5 litres
- Durée progr. Eco[4] : 3:55 (h:min)
- Niveau sonore : 41 dB(A) re 1 pW
- Niveau sonore progr. Silence : 39 dB
- Classe d'efficacité sonore : B

Programmes/Options
- 8 Programmes : Eco 50 °C, Auto 45-65 °C, Intensif 70 °C, **Quotidien 60 °C**, **Rapide 45 °C**, **brilliantShine 40 °C**, Silence 50 °C, Favourite (Pré-rinçage)
- **Home Connect : contrôle et diagnostic à distance**
- 4 options : Home Connect, Shine + Dry, Zone Intensive, **varioSpeed Plus (3 fois plus rapide)**
- Machine Care
- Silence à la demande (via Home Connect) : réduction du bruit de votre LV selon vos besoins et à n'importe quel moment

Confort/Sécurité
- Display sur la tranche intérieure
- Inscriptions en texte clair
- **timeLight blanc : projection du temps restant au sol**
- Départ différé : 1-24 h
- Paniers flexComfort
- Tiroir à couverts
- Panier supérieur réglable avec rackMatic (3 niveaux)
- Panier supérieur avec 2 rangées de picots rabattables
- Panier inférieur avec 8 rangées de picots rabattables
- Roues avec roulement à billes sur panier supérieur
- Roues à faible frottement sur panier inférieur et tiroir
- Butée (stopper) qui empêche le déraillement du panier inférieur
- aquaStop® : garantie Siemens Electroménager en cas de dégât des eaux - pour toute la durée de vie de l'appareil
- Cuve inox

* Les prix indiqués ici sont les prix de vente TTC conseillés par le fabricant, hors éco participation. Les distributeurs restant libres de fixer leurs prix de revente aux consommateurs.

[1] Echelle d'efficacité énergétique allant de A à G [2] Consommation d'énergie en kWh pour 100 cycles (en programme Eco 50°)
[3] Consommation d'eau en litres par cycle (en programme Eco 50°) [4] Durée du programme Eco 50°

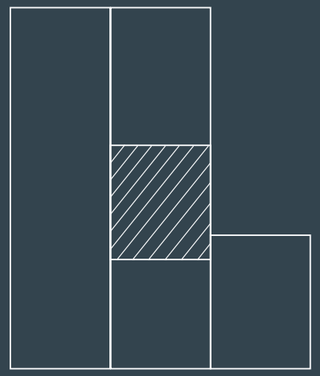

Installation en hauteur. Encore plus de confort.

Les Lave-vaisselle tout intégrables équipés de l'aquaStop peuvent être installés en hauteur jusqu'à 1,10 m au-dessus de l'évacuation d'eau. Installés en hauteur, ils apportent un nouveau confort dans le chargement et le déchargement de la vaisselle.

Schémas :

SN85EX56CE
SN65EX68CE
SN65ZX40CE

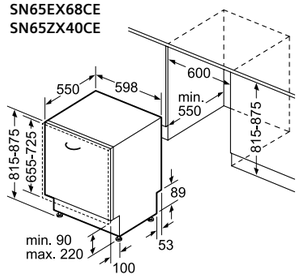

SN73HX60CE
SN73H800BE

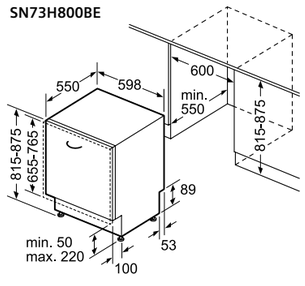

Toutes les dimensions sont en millimètres.



SN85EX56CE **1049,99 €***
iQ500

Caractéristiques principales
- 14 couverts
- **openAssist : ouverture de porte push-pull**
- Echangeur thermique + autoOpen dry (Ouv. porte auto) pour des résultats de séchage parfaits
- aquaSensor qui reconnait le degré de salissure, Capacité Variable Automatique n'utilise que l'eau nécessaire pour la charge de vaisselle
- Système **protectVerre**, conserve l'éclat des verres
- Auto 3in1, détection lessivielle automatique
- Boîte à produits maxiPerformance
- Triple filtre autonettoyant
- Moteur iQdrive
- Classe d'efficacité énergétique[1] D sur une échelle allant de A à G
- Energie[2] / Eau[3] : 85 kWh / 9,5 litres
- Durée progr. Eco[4] : 4:35 (h:min)
- Niveau sonore : 42 dB(A) re 1 pW
- Niveau sonore progr. Silence : 39 dB
- Classe d'efficacité sonore : B

Programmes/Options
- 8 Programmes : Eco 50 °C, Auto 45-65 °C, Intensif 70 °C, Programme 1h 65 °C, **Rapide 45 °C, Verre 40** °C, Silence 50 °C, Favourite (Pré-rinçage)
- **Home Connect : contrôle et diagnostic à distance**
- 4 options : Home Connect, Zone Intensive, Demi-charge, **varioSpeed Plus (3 fois plus rapide)**
- Machine Care
- Silence à la demande (via Home Connect) : réduction du bruit de votre LV selon vos besoins et à n'importe quel moment

Confort/Sécurité
- Display sur la tranche intérieure
- Inscriptions en texte clair
- **timeLight blanc : projection du temps restant au sol**
- Départ différé : 1-24 h
- Paniers flexComfort
- Tiroir à couverts
- Panier supérieur réglable avec rackMatic (3 niveaux)
- Panier supérieur avec 2 rangées de picots rabattables
- Panier inférieur avec 8 rangées de picots rabattables
- Roues avec roulement à billes sur panier supérieur
- Roues à faible frottement sur panier inférieur et tiroir
- Butée (stopper) qui empêche le déraillement du panier inférieur
- aquaStop® : garantie Siemens Electroménager en cas de dégât des eaux - pour toute la durée de vie de l'appareil
- Cuve inox



SN65EX68CE **1009,99 €***
iQ500

Caractéristiques principales
- 14 couverts
- Echangeur thermique + autoOpen dry (Ouv. porte auto) pour des résultats de séchage parfaits
- aquaSensor qui reconnait le degré de salissure, Capacité Variable Automatique n'utilise que l'eau nécessaire pour la charge de vaisselle
- Système **protectVerre**, conserve l'éclat des verres
- Auto 3in1, détection lessivielle automatique
- Boîte à produits maxiPerformance
- Triple filtre autonettoyant
- Moteur iQdrive
- Classe d'efficacité énergétique[1] D sur une échelle allant de A à G
- Energie[2] / Eau[3] : 85 kWh / 9,5 litres
- Durée progr. Eco[4] : 4:35 (h:min)
- Niveau sonore : 39 dB(A) re 1 pW
- Niveau sonore progr. Silence : 37 dB
- Classe d'efficacité sonore : B

Programmes/Options
- 8 Programmes : Eco 50 °C, Auto 45-65 °C, Intensif 70 °C, Programme 1h 65 °C, **Rapide 45 °C, Verre 40** °C, Silence 50 °C, Favourite (Pré-rinçage)
- **Home Connect : contrôle et diagnostic à distance**
- 4 options : Home Connect, Zone Intensive, Demi-charge, **varioSpeed Plus (3 fois plus rapide)**
- Machine Care
- Silence à la demande (via Home Connect) : réduction du bruit de votre LV selon vos besoins et à n'importe quel moment

Confort/Sécurité
- Display sur la tranche intérieure
- Inscriptions en texte clair
- **timeLight blanc : projection du temps restant au sol**
- Départ différé : 1-24 h
- Paniers flexComfort
- Tiroir à couverts
- Panier supérieur réglable avec rackMatic (3 niveaux)
- Panier supérieur avec 2 rangées de picots rabattables
- Panier inférieur avec 8 rangées de picots rabattables
- Roues avec roulement à billes sur panier supérieur
- Roues à faible frottement sur panier inférieur et tiroir
- Butée (stopper) qui empêche le déraillement du panier inférieur
- aquaStop® : garantie Siemens Electroménager en cas de dégât des eaux - pour toute la durée de vie de l'appareil
- Cuve inox

* Les prix indiqués ici sont les prix de vente TTC conseillés par le fabricant, hors éco participation. Les distributeurs restant libres de fixer leurs prix de revente aux consommateurs.

[1] Echelle d'efficacité énergétique allant de A à G [2] Consommation d'énergie en kWh pour 100 cycles (en programme Eco 50°)
[3] Consommation d'eau en litres par cycle (en programme Eco 50°) [4] Durée du programme Eco 50°



SN65ZX40CE **979,99 €***
iQ500

Caractéristiques principales
- 14 couverts
- **Technologie de séchage Zeolith®**
- Echangeur thermique
- aquaSensor qui reconnait le degré de salissure, Capacité Variable Automatique n'utilise que l'eau nécessaire pour la charge de vaisselle
- Système **protectVerre**, conserve l'éclat des verres
- Auto 3in1, détection lessivielle automatique
- Boîte à produits maxiPerformance
- Triple filtre autonettoyant
- Moteur iQdrive
- Classe d'efficacité énergétique[1] C sur une échelle allant de A à G
- Energie[2] / Eau[3] : 75 kWh / 9,5 litres
- Durée progr. Eco[4] : 3:55 (h:min)
- Niveau sonore : 44 dB(A) re 1 pW
- Niveau sonore progr. Silence : 42 dB
- Classe d'efficacité sonore : B

Programmes/Options
- 8 Programmes : Eco 50 °C, Auto 45-65 °C, Intensif 70 °C, **Quotidien 60 °C**, **Rapide 45 °C, Verre 40** °C, Silence 50 °C, Favourite (Pré-rinçage)
- **Home Connect : contrôle et diagnostic à distance**
- 4 options : Home Connect, Shine + Dry, Zone Intensive, **varioSpeed Plus (3 fois plus rapide)**
- Machine Care
- Silence à la demande (via Home Connect) : réduction du bruit de votre LV selon vos besoins et à n'importe quel moment

Confort/Sécurité
- Display sur la tranche intérieure
- Inscriptions en texte clair
- **timeLight blanc : projection du temps restant au sol**
- Départ différé : 1-24 h
- Paniers flex
- Tiroir spécial couverts : 3ème niveau de chargement
- Panier supérieur réglable avec rackMatic (3 niveaux)
- Panier supérieur avec 2 rangées de picots rabattables
- Panier inférieur avec 4 rangées de picots rabattables
- Roues à faible frottement sur panier inférieur et tiroir
- Butée (stopper) qui empêche le déraillement du panier inférieur
- aquaStop® : garantie Siemens Electroménager en cas de dégât des eaux - pour toute la durée de vie de l'appareil
- Cuve inox



SN73HX60CE **959,99 €***
iQ300

Caractéristiques principales
- 14 couverts
- **Porte à glissières**
- Echangeur thermique
- aquaSensor qui reconnait le degré de salissure, Capacité Variable Automatique n'utilise que l'eau nécessaire pour la charge de vaisselle
- Système **protectVerre**, conserve l'éclat des verres
- Auto 3in1, détection lessivielle automatique
- Boîte à produits maxiPerformance
- Triple filtre autonettoyant
- Moteur iQdrive
- Classe d'efficacité énergétique[1] D sur une échelle allant de A à G
- Energie[2] / Eau[3] : 85 kWh / 9,5 litres
- Durée progr. Eco[4] : 4:55 (h:min)
- Niveau sonore : 44 dB(A) re 1 pW
- Classe d'efficacité sonore : B

Programmes/Options
- 6 programmes : Eco 50 °C, Auto 45-65 °C, Intensif 70 °C, Programme 1h 65 °C, **Rapide 45 °C, Favourite** (Pré-rinçage)
- **Home Connect : contrôle et diagnostic à distance**
- 4 options : Home Connect, Zone Intensive, Demi-charge, **varioSpeed Plus (3 fois plus rapide)**
- Machine Care
- Silence à la demande (via Home Connect) : réduction du bruit de votre LV selon vos besoins et à n'importe quel moment

Confort/Sécurité
- Display sur la tranche intérieure
- Inscriptions en texte clair
- **sideLight : éclairage lumineux bleu de fonctionnement sur le côté**
- Départ différé : 1-24 h
- Paniers flex
- Tiroir spécial couverts : 3ème niveau de chargement
- Panier supérieur réglable avec rackMatic (3 niveaux)
- Panier supérieur avec 2 rangées de picots rabattables
- Panier inférieur avec 4 rangées de picots rabattables
- Roues à faible frottement sur panier inférieur et tiroir
- Butée (stopper) qui empêche le déraillement du panier inférieur
- aquaStop® : garantie Siemens Electroménager en cas de dégât des eaux - pour toute la durée de vie de l'appareil
- Cuve inox



SN73H800BE **959,99 €***
iQ300

Caractéristiques principales
- 13 couverts
- **Porte à glissières**
- Echangeur thermique
- aquaSensor qui reconnait le degré de salissure, Capacité Variable Automatique n'utilise que l'eau nécessaire pour la charge de vaisselle
- Système **protectVerre**, conserve l'éclat des verres
- Auto 3in1, détection lessivielle automatique
- Boîte à produits maxiPerformance
- Triple filtre autonettoyant
- Moteur iQdrive
- Classe d'efficacité énergétique[1] D sur une échelle allant de A à G
- Energie[2] / Eau[3] : 84 kWh / 9,5 litres
- Durée progr. Eco[4] : 4:55 (h:min)
- Niveau sonore : 44 dB(A) re 1 pW
- Classe d'efficacité sonore : B

Programmes/Options
- 6 programmes : Eco 50 °C, Auto 45-65 °C, Intensif 70 °C, Programme 1h 65 °C, **Rapide 45 °C, Favourite** (Pré-rinçage)
- **Home Connect : contrôle et diagnostic à distance**
- 4 options : Home Connect, Zone Intensive, Demi-charge, **varioSpeed Plus (3 fois plus rapide)**
- Machine Care
- Silence à la demande (via Home Connect) : réduction du bruit de votre LV selon vos besoins et à n'importe quel moment

Confort/Sécurité
- Display sur la tranche intérieure
- Inscriptions en texte clair
- **sideLight : éclairage lumineux bleu de fonctionnement sur le côté**
- **emotionLight : éclairage intérieur bleuté**
- Départ différé : 1-24 h
- Paniers flex
- Tiroir à couverts en option
- Panier supérieur réglable avec rackMatic (3 niveaux)
- Panier supérieur avec 2 rangées de picots rabattables
- Panier inférieur avec 4 rangées de picots rabattables
- Roues à faible frottement sur panier inférieur et tiroir
- Butée (stopper) qui empêche le déraillement du panier inférieur
- aquaStop® : garantie Siemens Electroménager en cas de dégât des eaux - pour toute la durée de vie de l'appareil
- Cuve inox

Soumis à la signature d'un contrat de distribution sélective

* Les prix indiqués ici sont les prix de vente TTC conseillés par le fabricant, hors éco participation. Les distributeurs restant libres de fixer leurs prix de revente aux consommateurs.

[1] Echelle d'efficacité énergétique allant de A à G [2] Consommation d'énergie en kWh pour 100 cycles (en programme Eco 50°)
[3] Consommation d'eau en litres par cycle (en programme Eco 50°) [4] Durée du programme Eco 50°

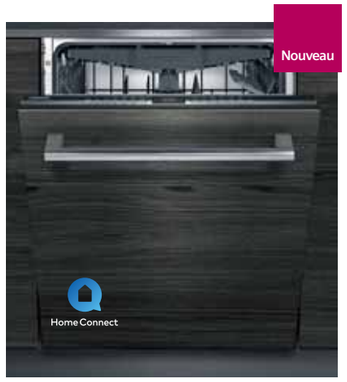

SN63HX61CE **909,99 €***
iQ300

Caractéristiques principales
- 14 couverts
- Echangeur thermique
- aquaSensor qui reconnait le degré de salissure, Capacité Variable Automatique n'utilise que l'eau nécessaire pour la charge de vaisselle
- Système **protectVerre**, conserve l'éclat des verres
- Auto 3in1, détection lessivielle automatique
- Boîte à produits maxiPerformance
- Triple filtre autonettoyant
- Moteur iQdrive
- Classe d'efficacité énergétique[1] D sur une échelle allant de A à G
- Energie[2] / Eau[3] : 85 kWh / 9,5 litres
- Durée progr. Eco[4] : 4:55 (h:min)
- Niveau sonore : 44 dB(A) re 1 pW
- Classe d'efficacité sonore : B

Programmes/Options
- 6 programmes : Eco 50 °C, Auto 45-65 °C, Intensif 70 °C, Programme 1h 65 °C, **Rapide 45 °C**, Favourite (Pré-rinçage)
- **Home Connect : contrôle et diagnostic à distance**
- 4 options : Home Connect, Zone Intensive, Demi-charge, **varioSpeed Plus (3 fois plus rapide)**
- Machine Care
- Silence à la demande (via Home Connect) : réduction du bruit de votre LV selon vos besoins et à n'importe quel moment

Confort/Sécurité
- Display sur la tranche intérieure
- Inscriptions en texte clair
- **timeLight blanc : projection du temps restant au sol**
- Départ différé : 1-24 h
- Paniers flex
- Tiroir spécial couverts : 3ème niveau de chargement
- Panier supérieur réglable avec rackMatic (3 niveaux)
- Panier supérieur avec 2 rangées de picots rabattables
- Panier inférieur avec 4 rangées de picots rabattables
- Roues à faible frottement sur panier inférieur et tiroir
- Butée (stopper) qui empêche le déraillement du panier inférieur
- aquaStop® : garantie Siemens Electroménager en cas de dégât des eaux - pour toute la durée de vie de l'appareil
- Cuve inox

SN63HX60AE **859,99 €***
iQ300

Caractéristiques principales
- 13 couverts
- Echangeur thermique
- aquaSensor qui reconnait le degré de salissure, Capacité Variable Automatique n'utilise que l'eau nécessaire pour la charge de vaisselle
- Système **protectVerre**, conserve l'éclat des verres
- Auto 3in1, détection lessivielle automatique
- Boîte à produits maxiPerformance
- Triple filtre autonettoyant
- Moteur iQdrive
- Classe d'efficacité énergétique[1] D sur une échelle allant de A à G
- Energie[2] / Eau[3] : 84 kWh / 9,5 litres
- Durée progr. Eco[4] : 4:55 (h:min)
- Niveau sonore : 44 dB(A) re 1 pW
- Classe d'efficacité sonore : B

Programmes/Options
- 6 programmes : Eco 50 °C, Auto 45-65 °C, Intensif 70 °C, Programme 1h 65 °C, **Rapide 45 °C, Favourite** (Pré-rinçage)
- **Home Connect : contrôle et diagnostic à distance**
- 4 options : Home Connect, Zone Intensive, Demi-charge, **varioSpeed Plus (3 fois plus rapide)**
- Machine Care
- Silence à la demande (via Home Connect) : réduction du bruit de votre LV selon vos besoins et à n'importe quel moment

Confort/Sécurité
- Display sur la tranche intérieure
- Inscriptions en texte clair
- infoLight : témoin lumineux bleu de fonctionnement au sol
- Départ différé : 1-24 h
- Paniers flex
- Panier supérieur réglable avec rackMatic (3 niveaux)
- Panier supérieur avec 2 rangées de picots rabattables
- Panier inférieur avec 4 rangées de picots rabattables
- Roues à faible frottement sur panier inférieur et tiroir
- Butée (stopper) qui empêche le déraillement du panier inférieur
- aquaStop® : garantie Siemens Electroménager en cas de dégât des eaux - pour toute la durée de vie de l'appareil
- Cuve inox

* Les prix indiqués ici sont les prix de vente TTC conseillés par le fabricant, hors éco participation.
Les distributeurs restant libres de fixer leurs prix de revente aux consommateurs.

Schémas :

SN63HX61CE
SN63HX60AE
SN63HX42VE
SN63HX46VE

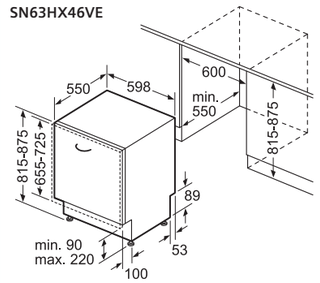

SN73HX48VE

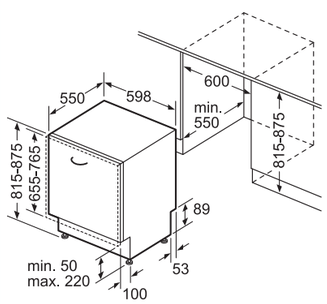

Toutes les dimensions sont en millimètres.

[1] Echelle d'efficacité énergétique allant de A à G [2] Consommation d'énergie en kWh pour 100 cycles (en programme Eco 50°)
[3] Consommation d'eau en litres par cycle (en programme Eco 50°) [4] Durée du programme Eco 50°



SN73HX48VE **809,99 €***
iQ300

Caractéristiques principales
- 13 couverts
- **Porte à glissières**
- Echangeur thermique
- aquaSensor qui reconnait le degré de salissure, Capacité Variable Automatique n'utilise que l'eau nécessaire pour la charge de vaisselle
- Système **protectVerre**, conserve l'éclat des verres
- Auto 3in1, détection lessivielle automatique
- Boîte à produits maxiPerformance
- Triple filtre autonettoyant
- Moteur iQdrive
- Classe d'efficacité énergétique[1] E sur une échelle allant de A à G
- Energie[2] / Eau[3] : 94 kWh / 9,5 litres
- Durée progr. Eco[4] : 3:45 (h:min)
- Niveau sonore : 44 dB(A) re 1 pW
- Classe d'efficacité sonore : B

Programmes/Options
- 6 programmes : Eco 50 °C, Auto 45-65 °C, Intensif 70 °C, Programme 1h 65 °C, **Rapide 45 °C, Favourite** (Pré-rinçage)
- **Home Connect : contrôle et diagnostic à distance**
- 4 options : Home Connect, Zone Intensive, Demi-charge, **varioSpeed Plus (3 fois plus rapide)**
- Machine Care
- Silence à la demande (via Home Connect) : réduction du bruit de votre LV selon vos besoins et à n'importe quel moment

Confort/Sécurité
- Display sur la tranche intérieure
- Inscriptions en texte clair
- infoLight : témoin lumineux bleu de fonctionnement au sol
- Départ différé : 1-24 h
- Paniers vario
- Tiroir spécial couverts : 3ème niveau de chargement
- Panier supérieur réglable avec rackMatic (3 niveaux)
- Panier supérieur avec 2 rangées de picots rabattables
- Panier inférieur avec 4 rangées de picots rabattables
- Roues à faible frottement sur panier inférieur et tiroir
- Butée (stopper) qui empêche le déraillement du panier inférieur
- aquaStop® : garantie Siemens Electroménager en cas de dégât des eaux - pour toute la durée de vie de l'appareil
- Cuve polinox

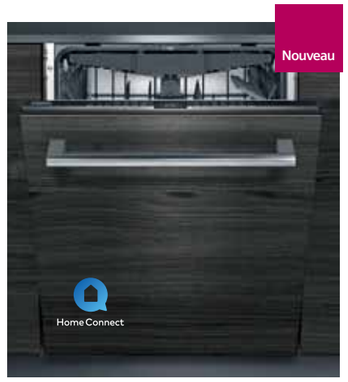

SN63HX42VE **779,99 €***
iQ300

Caractéristiques principales
- 13 couverts
- Echangeur thermique
- aquaSensor qui reconnait le degré de salissure, Capacité Variable Automatique n'utilise que l'eau nécessaire pour la charge de vaisselle
- Système **protectVerre**, conserve l'éclat des verres
- Auto 3in1, détection lessivielle automatique
- Boîte à produits maxiPerformance
- Triple filtre autonettoyant
- Moteur iQdrive
- Classe d'efficacité énergétique[1] E sur une échelle allant de A à G
- Energie[2] / Eau[3] : 94 kWh / 9,5 litres
- Durée progr. Eco[4] : 3:45 (h:min)
- Niveau sonore : 44 dB(A) re 1 pW
- Classe d'efficacité sonore : B

Programmes/Options
- 6 programmes : Eco 50 °C, Auto 45-65 °C, Intensif 70 °C, Programme 1h 65 °C, **Rapide 45 °C, Favourite** (Pré-rinçage)
- **Home Connect : contrôle et diagnostic à distance**
- 4 options : Home Connect, Zone Intensive, Demi-charge, **varioSpeed Plus (3 fois plus rapide)**
- Machine Care
- Silence à la demande (via Home Connect) : réduction du bruit de votre LV selon vos besoins et à n'importe quel moment

Confort/Sécurité
- Display sur la tranche intérieure
- Inscriptions en texte clair
- infoLight : témoin lumineux bleu de fonctionnement au sol
- Départ différé : 1-24 h
- Paniers vario
- Tiroir spécial couverts : 3ème niveau de chargement
- Panier supérieur réglable avec rackMatic (3 niveaux)
- Panier supérieur avec 2 rangées de picots rabattables
- Panier inférieur avec 4 rangées de picots rabattables
- Roues à faible frottement sur panier inférieur et tiroir
- Butée (stopper) qui empêche le déraillement du panier inférieur
- aquaStop® : garantie Siemens Electroménager en cas de dégât des eaux - pour toute la durée de vie de l'appareil
- Cuve polinox



SN63HX46VE **739,99 €***
iQ300

Caractéristiques principales
- 13 couverts
- Echangeur thermique
- aquaSensor qui reconnait le degré de salissure, Capacité Variable Automatique n'utilise que l'eau nécessaire pour la charge de vaisselle
- Système **protectVerre**, conserve l'éclat des verres
- Auto 3in1, détection lessivielle automatique
- Boîte à produits maxiPerformance
- Triple filtre autonettoyant
- Moteur iQdrive
- Classe d'efficacité énergétique[1] E sur une échelle allant de A à G
- Energie[2] / Eau[3] : 94 kWh / 7,5 litres
- Durée progr. Eco[4] : 4:10 (h:min)
- Niveau sonore : 46 dB(A) re 1 pW
- Classe d'efficacité sonore : C

Programmes/Options
- 6 programmes : Eco 50 °C, Auto 45-65 °C, Intensif 70 °C, Programme 1h 65 °C, **Rapide 45 °C, Favourite** (Pré-rinçage)
- **Home Connect : contrôle et diagnostic à distance**
- 4 options : Home Connect, Zone Intensive, Demi-charge, **varioSpeed Plus (3 fois plus rapide)**
- Machine Care
- Silence à la demande (via Home Connect) : réduction du bruit de votre LV selon vos besoins et à n'importe quel moment

Confort/Sécurité
- Display sur la tranche intérieure
- Inscriptions en texte clair
- infoLight : témoin lumineux bleu de fonctionnement au sol
- Départ différé : 1-24 h
- Paniers vario
- Tiroir spécial couverts : 3ème niveau de chargement
- Panier supérieur réglable avec rackMatic (3 niveaux)
- Panier supérieur avec 2 rangées de picots rabattables
- Panier inférieur avec 4 rangées de picots rabattables
- Roues à faible frottement sur panier inférieur et tiroir
- Butée (stopper) qui empêche le déraillement du panier inférieur
- aquaStop® : garantie Siemens Electroménager en cas de dégât des eaux - pour toute la durée de vie de l'appareil
- Cuve polinox

* Les prix indiqués ici sont les prix de vente TTC conseillés par le fabricant, hors éco participation.
Les distributeurs restant libres de fixer leurs prix de revente aux consommateurs.

[1] Echelle d'efficacité énergétique allant de A à G [2] Consommation d'énergie en kWh pour 100 cycles (en programme Eco 50°)
[3] Consommation d'eau en litres par cycle (en programme Eco 50°) [4] Durée du programme Eco 50°



SN63HX41TE **729,99 €***
iQ300

Caractéristiques principales
- 12 couverts
- Echangeur thermique
- aquaSensor qui reconnait le degré de salissure, Capacité Variable Automatique n'utilise que l'eau nécessaire pour la charge de vaisselle
- Système **protectVerre**, conserve l'éclat des verres
- Auto 3in1, détection lessivielle automatique
- Boîte à produits maxiPerformance
- Triple filtre autonettoyant
- Moteur iQdrive
- Classe d'efficacité énergétique[1] E sur une échelle allant de A à G
- Energie[2] / Eau[3] : 92 kWh / 9,5 litres
- Durée progr. Eco[4] : 3:45 (h:min)
- Niveau sonore : 44 dB(A) re 1 pW
- Classe d'efficacité sonore : B

Programmes/Options
- 6 programmes : Eco 50 °C, Auto 45-65 °C, Intensif 70 °C, Programme 1h 65 °C, Verre 40 °C, Favourite (Pré-rinçage)
- **Home Connect : contrôle et diagnostic à distance**
- 4 options : Home Connect, Zone Intensive, hygiène Plus, **varioSpeed Plus (3 fois plus rapide)**
- Machine Care
- Silence à la demande (via Home Connect) : réduction du bruit de votre LV selon vos besoins et à n'importe quel moment

Confort/Sécurité
- Display sur la tranche intérieure
- Inscriptions en texte clair
- infoLight : témoin lumineux bleu de fonctionnement au sol
- Départ différé : 1-24 h
- Paniers vario
- Panier supérieur réglable en hauteur
- Panier inférieur avec 2 rangées de picots rabattables
- Roues à faible frottement sur panier inférieur et tiroir
- Butée (stopper) qui empêche le déraillement du panier inférieur
- aquaStop® : garantie Siemens Electroménager en cas de dégât des eaux - pour toute la durée de vie de l'appareil
- Cuve polinox



SN73IX88TE **709,99 €***
iQ300

Caractéristiques principales
- 12 couverts
- **Porte à glissières**
- aquaSensor qui reconnait le degré de salissure, Capacité Variable Automatique n'utilise que l'eau nécessaire pour la charge de vaisselle
- Système **protectVerre**, conserve l'éclat des verres
- Auto 3in1, détection lessivielle automatique
- Boîte à produits maxiPerformance
- Triple filtre autonettoyant
- Moteur iQdrive
- Classe d'efficacité énergétique[1] E sur une échelle allant de A à G
- Energie[2] / Eau[3] : 92 kWh / 9,5 litres
- Durée progr. Eco[4] : 4:10 (h:min)
- Niveau sonore : 46 dB(A) re 1 pW
- Classe d'efficacité sonore : C

Programmes/Options
- 6 programmes : Eco 50 °C, Auto 45-65 °C, Intensif 70 °C, Programme 1h 65 °C, **Rapide 45 °C**, Favourite (Pré-rinçage)
- **Home Connect : contrôle et diagnostic à distance**
- 3 options : Home Connect, Demi-charge, **varioSpeed Plus (3 fois plus rapide)**
- Machine Care
- Silence à la demande (via Home Connect) : réduction du bruit de votre LV selon vos besoins et à n'importe quel moment

Confort/Sécurité
- Display sur la tranche intérieure
- Inscriptions en texte clair
- infoLight : témoin lumineux bleu de fonctionnement au sol
- Départ différé : 1-24 h
- Paniers vario
- Panier supérieur réglable en hauteur
- Panier inférieur avec 2 rangées de picots rabattables
- Roues à faible frottement sur panier inférieur et tiroir
- Butée (stopper) qui empêche le déraillement du panier inférieur
- aquaStop® : garantie Siemens Electroménager en cas de dégât des eaux - pour toute la durée de vie de l'appareil
- Cuve polinox

Conditions particulières de vente cuisinistes**

*Les prix indiqués ici sont les prix de vente TTC conseillés par le fabricant, hors éco participation. Les distributeurs restant libres de fixer leurs prix de revente aux consommateurs.

Schémas :

SN63HX41TE
SN61HX08VE
SN61IX15TE
SN61IX12TE

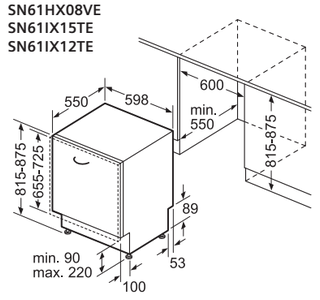

SN73IX88TE

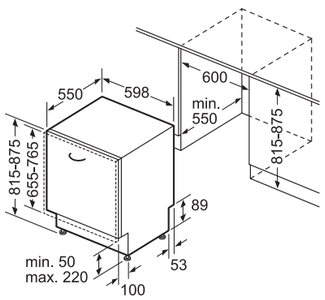

Toutes les dimensions sont en millimètres.

** La commercialisation des produits « Sélection cuisiniste » est soumise à conditions. Ils ne sont distribués que par des partenaires cuisinistes réalisant au moins 80% de leur chiffre d'affaires en électroménager dans le cadre de la vente de meubles de cuisine.

[1] Echelle d'efficacité énergétique allant de A à G [2] Consommation d'énergie en kWh pour 100 cycles (en programme Eco 50°)
[3] Consommation d'eau en litres par cycle (en programme Eco 50°) [4] Durée du programme Eco 50°



SN61HX08VE **689,99 €***
iQ100

Caractéristiques principales
- 13 couverts
- Echangeur thermique
- aquaSensor qui reconnait le degré de salissure, Capacité Variable Automatique n'utilise que l'eau nécessaire pour la charge de vaisselle
- Système **protectVerre**, conserve l'éclat des verres
- Auto 3in1, détection lessivielle automatique
- Boîte à produits maxiPerformance
- Triple filtre autonettoyant
- Moteur iQdrive
- Classe d'efficacité énergétique[1] E sur une échelle allant de A à G
- Energie[2] / Eau[3] : 94 kWh / 9,5 litres
- Durée progr. Eco[4] : 3:45 (h:min)
- Niveau sonore : 46 dB(A) re 1 pW
- Classe d'efficacité sonore : C

Programmes/Options
- 5 Programmes : Eco 50 °C, Auto 45-65 °C, Intensif 70 °C, Programme 1h 65 °C, Favourite (Pré-rinçage)
- **Home Connect : contrôle et diagnostic à distance**
- 3 options : Home Connect, Demi-charge, **varioSpeed Plus (3 fois plus rapide)**
- Machine Care
- Silence à la demande (via Home Connect) : réduction du bruit de votre LV selon vos besoins et à n'importe quel moment

Confort/Sécurité
- Inscriptions en texte clair
- infoLight : témoin lumineux bleu de fonctionnement au sol
- Départ différé 3-6-9h
- Paniers vario
- Tiroir spécial couverts : 3ème niveau de chargement
- Panier supérieur réglable avec rackMatic (3 niveaux)
- Panier inférieur avec 2 rangées de picots rabattables
- Roues à faible frottement sur panier inférieur et tiroir
- Butée (stopper) qui empêche le déraillement du panier inférieur
- aquaStop® : garantie Siemens Electroménager en cas de dégât des eaux - pour toute la durée de vie de l'appareil
- Cuve polinox



SN61IX15TE **639,99 €***
iQ100

Caractéristiques principales
- 12 couverts
- aquaSensor qui reconnait le degré de salissure, Capacité Variable Automatique n'utilise que l'eau nécessaire pour la charge de vaisselle
- Système **protectVerre**, conserve l'éclat des verres
- Auto 3in1, détection lessivielle automatique
- Boîte à produits maxiPerformance
- Triple filtre autonettoyant
- Moteur iQdrive
- Classe d'efficacité énergétique[1] E sur une échelle allant de A à G
- Energie[2] / Eau[3] : 92 kWh / 9,5 litres
- Durée progr. Eco[4] : 4:10 (h:min)
- Niveau sonore : 46 dB(A) re 1 pW
- Classe d'efficacité sonore : C

Programmes/Options
- 5 Programmes : Eco 50 °C, Auto 45-65 °C, Intensif 70 °C, Programme 1h 65 °C, Favourite (Pré-rinçage)
- **Home Connect : contrôle et diagnostic à distance**
- 3 options : Home Connect, Demi-charge, **varioSpeed Plus (3 fois plus rapide)**
- Machine Care
- Silence à la demande (via Home Connect) : réduction du bruit de votre LV selon vos besoins et à n'importe quel moment

Confort/Sécurité
- Inscriptions en texte clair
- infoLight : témoin lumineux bleu de fonctionnement au sol
- Départ différé 3-6-9h
- Paniers vario
- Panier supérieur réglable en hauteur
- Panier inférieur avec 2 rangées de picots rabattables
- Roues à faible frottement sur panier inférieur et tiroir
- Butée (stopper) qui empêche le déraillement du panier inférieur
- aquaStop® : garantie Siemens Electroménager en cas de dégât des eaux - pour toute la durée de vie de l'appareil
- Cuve polinox

Conditions particulières de vente cuisinistes**



SN61IX12TE **609,99 €***
iQ100

Caractéristiques principales
- 12 couverts
- aquaSensor qui reconnait le degré de salissure, Capacité Variable Automatique n'utilise que l'eau nécessaire pour la charge de vaisselle
- Système **protectVerre**, conserve l'éclat des verres
- Auto 3in1, détection lessivielle automatique
- Boîte à produits maxiPerformance
- Triple filtre auto-nettoyant
- Moteur iQdrive
- Classe d'efficacité énergétique[1] E sur une échelle allant de A à G
- Energie[2] / Eau[3] : 92 kWh / 10,5 litres
- Durée progr. Eco[4] : 4:30 (h:min)
- Niveau sonore : 48 dB(A) re 1 pW
- Classe d'efficacité sonore : C

Programmes/Options
- 5 Programmes : Eco 50 °C, Auto 45-65 °C, Intensif 70 °C, Programme 1h 65 °C, Favourite (Pré-rinçage)
- **Home Connect : contrôle et diagnostic à distance**
- 4 options : Home Connect, Zone Intensive, Demi-charge, **varioSpeed Plus (3 fois plus rapide)**
- Machine Care
- Silence à la demande (via Home Connect) : réduction du bruit de votre LV selon vos besoins et à n'importe quel moment

Confort/Sécurité
- Inscriptions en texte clair
- infoLight : témoin lumineux bleu de fonctionnement au sol
- Départ différé 3-6-9h
- Paniers vario
- Panier supérieur réglable en hauteur
- Panier inférieur avec 2 rangées de picots rabattables
- Roues à faible frottement sur panier inférieur et tiroir
- Butée (stopper) qui empêche le déraillement du panier inférieur
- aquaStop® : garantie Siemens Electroménager en cas de dégât des eaux - pour toute la durée de vie de l'appareil
- Cuve polinox

*Les prix indiqués ici sont les prix de vente TTC conseillés par le fabricant, hors éco participation. Les distributeurs restant libres de fixer leurs prix de revente aux consommateurs.

** La commercialisation des produits « Sélection cuisiniste » est soumise à conditions. Ils ne sont distribués que par des partenaires cuisinistes réalisant au moins 80% de leur chiffre d'affaires en électroménager dans le cadre de la vente de meubles de cuisine.

[1] Echelle d'efficacité énergétique allant de A à G [2] Consommation d'énergie en kWh pour 100 cycles (en programme Eco 50°)
[3] Consommation d'eau en litres par cycle (en programme Eco 50°) [4] Durée du programme Eco 50°





SN57YS01CE - inox **1199,99 €***
iQ700

Caractéristiques principales
- 14 couverts
- **Technologie de séchage Zeolith®**
- Echangeur thermique + autoOpen dry (Ouv. porte auto) pour des résultats de séchage parfaits
- aquaSensor qui reconnait le degré de salissure, Capacité Variable Automatique n'utilise que l'eau nécessaire pour la charge de vaisselle
- **glassZone** (zone hydraulique) : 6 buses rotatives pour un nettoyage tout en douceur des verres les plus fragiles
- Système **protectVerre**, conserve l'éclat des verres
- Auto 3in1, détection lessivielle automatique
- Boîte à produits maxiPerformance
- Triple filtre autonettoyant
- Moteur iQdrive
- Classe d'efficacité énergétique[1] B sur une échelle allant de A à G
- Energie[2] / Eau[3] : 65 kWh / 9,5 litres
- Durée progr. Eco[4] : 3:55 (h:min)
- Niveau sonore : 43 dB(A) re 1 pW
- Niveau sonore progr. Silence : 41 dB
- Classe d'efficacité sonore : B

Programmes/Options
- 8 Programmes : Eco 50 °C, Auto 45-65 °C, Intensif 70 °C, **Quotidien 60 °C**, **Rapide 45 °C**, **brilliantShine 40 °C**, Silence 50 °C, Favourite (Pré-rinçage)
- **Home Connect : contrôle et diagnostic à distance**
- 5 options : Home Connect, Shine + Dry, Zone Intensive, hygiènePlus, **varioSpeed Plus (3 fois plus rapide)**
- Machine Care
- Silence à la demande (via Home Connect) : réduction du bruit de votre LV selon vos besoins et à n'importe quel moment

Confort/Sécurité
- **Ecran TFT couleur haute définition avec symboles graphiques et texte clair**
- **emotionLight : éclairage intérieur bleuté**
- Départ différé : 1-24 h
- Paniers flexComfort Pro
- Tiroir à couverts
- Panier supérieur réglable avec rackMatic (3 niveaux)
- Panier supérieur avec 6 rangées de picots rabattables
- Panier inférieur avec 8 rangées de picots rabattables
- Roues avec roulement à billes sur panier supérieur
- Roues à faible frottement sur panier inférieur et tiroir
- Butée (stopper) qui empêche le déraillement du panier inférieur
- aquaStop® : garantie Siemens Electroménager en cas de dégât des eaux - pour toute la durée de vie de l'appareil
- Cuve inox

Voir schémas page 178



SN55ZS40CE - inox **969,99 €***
iQ500

Caractéristiques principales
- 14 couverts
- **Technologie de séchage Zeolith®**
- Echangeur thermique
- aquaSensor qui reconnait le degré de salissure, Capacité Variable Automatique n'utilise que l'eau nécessaire pour la charge de vaisselle
- Système **protectVerre**, conserve l'éclat des verres
- Auto 3in1, détection lessivielle automatique
- Boîte à produits maxiPerformance
- Triple filtre autonettoyant
- Moteur iQdrive
- Classe d'efficacité énergétique[1] C sur une échelle allant de A à G
- Energie[2] / Eau[3] : 75 kWh / 9,5 litres
- Durée progr. Eco[4] : 3:55 (h:min)
- Niveau sonore : 44 dB(A) re 1 pW
- Niveau sonore progr. Silence : 42 dB
- Classe d'efficacité sonore : B

Programmes/Options
- 8 Programmes : Eco 50 °C, Auto 45-65 °C, Intensif 70 °C, **Quotidien 60 °C**, **Rapide 45 °C, Verre 40 °**C, Silence 50 °C, Favourite (Pré-rinçage)
- **Home Connect : contrôle et diagnostic à distance**
- 4 options : Home Connect, Shine + Dry, Zone Intensive, **varioSpeed Plus (3 fois plus rapide)**
- Machine Care
- Silence à la demande (via Home Connect) : réduction du bruit de votre LV selon vos besoins et à n'importe quel moment

Confort/Sécurité
- Display avec affichage du temps restant (ext.)
- Inscriptions en texte clair
- Départ différé : 1-24 h
- Paniers flex
- Tiroir spécial couverts : 3ème niveau de chargement
- Panier supérieur réglable avec rackMatic (3 niveaux)
- Panier supérieur avec 2 rangées de picots rabattables
- Panier inférieur avec 4 rangées de picots rabattables
- Roues à faible frottement sur panier inférieur et tiroir
- Butée (stopper) qui empêche le déraillement du panier inférieur
- aquaStop® : garantie Siemens Electroménager en cas de dégât des eaux - pour toute la durée de vie de l'appareil
- Cuve inox

*Les prix indiqués ici sont les prix de vente TTC conseillés par le fabricant, hors éco participation. Les distributeurs restant libres de fixer leurs prix de revente aux consommateurs.

[1] Echelle d'efficacité énergétique allant de A à G [2] Consommation d'énergie en kWh pour 100 cycles (en programme Eco 50°)
[3] Consommation d'eau en litres par cycle (en programme Eco 50°) [4] Durée du programme Eco 50°



SN55ES56CE - inox **949,99 €***
SN55EB56CE - noir **919,99 €***
iQ500

Caractéristiques principales
- 14 couverts
- Echangeur thermique + autoOpen dry (Ouv. porte auto) pour des résultats de séchage parfaits
- aquaSensor qui reconnait le degré de salissure, Capacité Variable Automatique n'utilise que l'eau nécessaire pour la charge de vaisselle
- Système **protectVerre**, conserve l'éclat des verres
- Auto 3in1, détection lessivielle automatique
- Boîte à produits maxiPerformance
- Triple filtre autonettoyant
- Moteur iQdrive
- Classe d'efficacité énergétique[1] D sur une échelle allant de A à G
- Energie[2] / Eau[3] : 85 kWh / 9,5 litres
- Durée progr. Eco[4] : 4:35 (h:min)
- Niveau sonore : 42 dB(A) re 1 pW
- Niveau sonore progr. Silence : 39 dB
- Classe d'efficacité sonore : B

Programmes/Options
- 8 Programmes : Eco 50 °C, Auto 45-65 °C, Intensif 70 °C, Programme 1h 65 °C, **Rapide 45 °C**, Verre 40 °C, Silence 50 °C, Favourite (Pré-rinçage)
- **Home Connect : contrôle et diagnostic à distance**
- 4 options : Home Connect, Zone Intensive, Demi-charge, **varioSpeed Plus (3 fois plus rapide)**
- Machine Care
- Silence à la demande (via Home Connect) : réduction du bruit de votre LV selon vos besoins et à n'importe quel moment

Confort/Sécurité
- Display avec affichage du temps restant (ext.)
- Inscriptions en texte clair
- Départ différé : 1-24 h
- Paniers flexComfort
- **Tiroir à couverts flexComfort : 3ème niveau de chargement**
- Panier supérieur réglable avec rackMatic (3 niveaux)
- Panier supérieur avec 2 rangées de picots rabattables
- Panier inférieur avec 8 rangées de picots rabattables
- Roues avec roulement à billes sur panier supérieur
- Roues à faible frottement sur panier inférieur et tiroir
- Butée (stopper) qui empêche le déraillement du panier inférieur
- aquaStop® : garantie Siemens Electroménager en cas de dégât des eaux - pour toute la durée de vie de l'appareil
- Cuve inox

Existe aussi en noir





SN53ES14CE - inox **909,99 €***
iQ300

Caractéristiques principales
- 13 couverts
- Echangeur thermique + autoOpen dry (Ouv. porte auto) pour des résultats de séchage parfaits
- aquaSensor qui reconnait le degré de salissure, Capacité Variable Automatique n'utilise que l'eau nécessaire pour la charge de vaisselle
- Système **protectVerre**, conserve l'éclat des verres
- Auto 3in1, détection lessivielle automatique
- Boîte à produits maxiPerformance
- Triple filtre autonettoyant
- Moteur iQdrive
- Classe d'efficacité énergétique[1] C sur une échelle allant de A à G
- Energie[2] / Eau[3] : 74 kWh / 9,5 litres
- Durée progr. Eco[4] : 4:35 (h:min)
- Niveau sonore : 44 dB(A) re 1 pW
- Classe d'efficacité sonore : B

Programmes/Options
- 6 programmes : Eco 50 °C, Auto 45-65 °C, Intensif 70 °C, Programme 1h 65 °C, **Rapide 45 °C, Favourite** (Pré-rinçage)
- **Home Connect : contrôle et diagnostic à distance**
- 4 options : Home Connect, Zone Intensive, Demi-charge, **varioSpeed Plus (3 fois plus rapide)**
- Machine Care
- Silence à la demande (via Home Connect) : réduction du bruit de votre LV selon vos besoins et à n'importe quel moment

Confort/Sécurité
- Display avec affichage du temps restant (ext.)
- Inscriptions en texte clair
- Départ différé : 1-24 h
- Paniers flex
- Tiroir spécial couverts : 3ème niveau de chargement
- Panier supérieur réglable avec rackMatic (3 niveaux)
- Panier supérieur avec 2 rangées de picots rabattables
- Panier inférieur avec 4 rangées de picots rabattables
- Roues à faible frottement sur panier inférieur et tiroir
- Butée (stopper) qui empêche le déraillement du panier inférieur
- aquaStop® : garantie Siemens Electroménager en cas de dégât des eaux - pour toute la durée de vie de l'appareil
- Cuve inox



SN53HS60CE - inox **879,99 €***
SN53HW60CE - blanc **849,99 €***
iQ300

Caractéristiques principales
- 14 couverts
- Echangeur thermique
- aquaSensor qui reconnait le degré de salissure, Capacité Variable Automatique n'utilise que l'eau nécessaire pour la charge de vaisselle
- Système **protectVerre**, conserve l'éclat des verres
- Auto 3in1, détection lessivielle automatique
- Boîte à produits maxiPerformance
- Triple filtre autonettoyant
- Moteur iQdrive
- Classe d'efficacité énergétique[1] D sur une échelle allant de A à G
- Energie[2] / Eau[3] : 85 kWh / 9,5 litres
- Durée progr. Eco[4] : 4:55 (h:min)
- Niveau sonore : 44 dB(A) re 1 pW
- Classe d'efficacité sonore : B

Programmes/Options
- 6 programmes : Eco 50 °C, Auto 45-65 °C, Intensif 70 °C, Programme 1h 65 °C, **Rapide 45 °C, Favourite** (Pré-rinçage)
- **Home Connect : contrôle et diagnostic à distance**
- 4 options : Home Connect, Zone Intensive, Demi-charge, **varioSpeed Plus (3 fois plus rapide)**
- Machine Care
- Silence à la demande (via Home Connect) : réduction du bruit de votre LV selon vos besoins et à n'importe quel moment

Confort/Sécurité
- Display avec affichage du temps restant (ext.)
- Inscriptions en texte clair
- Départ différé : 1-24 h
- Paniers flex
- Tiroir spécial couverts : 3ème niveau de chargement
- Panier supérieur réglable avec rackMatic (3 niveaux)
- Panier supérieur avec 2 rangées de picots rabattables
- Panier inférieur avec 4 rangées de picots rabattables
- Roues à faible frottement sur panier inférieur et tiroir
- Butée (stopper) qui empêche le déraillement du panier inférieur
- aquaStop® : garantie Siemens Electroménager en cas de dégât des eaux - pour toute la durée de vie de l'appareil
- Cuve inox

Existe aussi en blanc



*Les prix indiqués ici sont les prix de vente TTC conseillés par le fabricant, hors éco participation. Les distributeurs restant libres de fixer leurs prix de revente aux consommateurs.

Voir schémas page 178

[1] Echelle d'efficacité énergétique allant de A à G [2] Consommation d'énergie en kWh pour 100 cycles (en programme Eco 50°)
[3] Consommation d'eau en litres par cycle (en programme Eco 50°) [4] Durée du programme Eco 50°



SN53ES14VE - inox **799,99 €***
iQ300

Caractéristiques principales
- 13 couverts
- Echangeur thermique + autoOpen dry (Ouv. porte auto) pour des résultats de séchage parfaits
- aquaSensor qui reconnait le degré de salissure, Capacité Variable Automatique n'utilise que l'eau nécessaire pour la charge de vaisselle
- Système **protectVerre**, conserve l'éclat des verres
- Auto 3in1, détection lessivielle automatique
- Boîte à produits maxiPerformance
- Triple filtre autonettoyant
- Moteur iQdrive
- Classe d'efficacité énergétique[1] C sur une échelle allant de A à G
- Energie[2] / Eau[3] : 74 kWh / 9,5 litres
- Durée progr. Eco[4] : 4:55 (h:min)
- Niveau sonore : 44 dB(A) re 1 pW
- Classe d'efficacité sonore : B

Programmes/Options
- 6 programmes : Eco 50 °C, Auto 45-65 °C, Intensif 70 °C, Programme 1h 65 °C, **Rapide 45 °C, Favourite** (Pré-rinçage)
- **Home Connect : contrôle et diagnostic à distance**
- 4 options : Home Connect, Zone Intensive, Demi-charge, **varioSpeed Plus (3 fois plus rapide)**
- Machine Care
- Silence à la demande (via Home Connect) : réduction du bruit de votre LV selon vos besoins et à n'importe quel moment

Confort/Sécurité
- Display avec affichage du temps restant (ext.)
- Inscriptions en texte clair
- Départ différé : 1-24 h
- Paniers vario
- Tiroir spécial couverts : 3ème niveau de chargement
- Panier supérieur réglable avec rackMatic (3 niveaux)
- Panier supérieur avec 2 rangées de picots rabattables
- Panier inférieur avec 4 rangées de picots rabattables
- Roues à faible frottement sur panier inférieur et tiroir
- Butée (stopper) qui empêche le déraillement du panier inférieur
- aquaStop® : garantie Siemens Electroménager en cas de dégât des eaux - pour toute la durée de vie de l'appareil
- Cuve polinox



SN53HS37VE - inox **749,99 €***
iQ300

Caractéristiques principales
- 13 couverts
- Echangeur thermique
- aquaSensor qui reconnait le degré de salissure, Capacité Variable Automatique n'utilise que l'eau nécessaire pour la charge de vaisselle
- Système **protectVerre**, conserve l'éclat des verres
- Auto 3in1, détection lessivielle automatique
- Boîte à produits maxiPerformance
- Triple filtre autonettoyant
- Moteur iQdrive
- Classe d'efficacité énergétique[1] D sur une échelle allant de A à G
- Energie[2] / Eau[3] : 84 kWh / 9,5 litres
- Durée progr. Eco[4] : 5:20 (h:min)
- Niveau sonore : 46 dB(A) re 1 pW
- Classe d'efficacité sonore : C

Programmes/Options
- 6 programmes : Eco 50 °C, Auto 45-65 °C, Intensif 70 °C, Programme 1h 65 °C, **Rapide 45 °C, Favourite** (Pré-rinçage)
- **Home Connect : contrôle et diagnostic à distance**
- 4 options : Home Connect, Zone Intensive, Demi-charge, **varioSpeed Plus (3 fois plus rapide)**
- Machine Care
- Silence à la demande (via Home Connect) : réduction du bruit de votre LV selon vos besoins et à n'importe quel moment

Confort/Sécurité
- Display avec affichage du temps restant (ext.)
- Inscriptions en texte clair
- Départ différé : 1-24 h
- Paniers vario
- Tiroir spécial couverts : 3ème niveau de chargement
- Panier supérieur réglable avec rackMatic (3 niveaux)
- Panier supérieur avec 2 rangées de picots rabattables
- Panier inférieur avec 4 rangées de picots rabattables
- Roues à faible frottement sur panier inférieur et tiroir
- Butée (stopper) qui empêche le déraillement du panier inférieur
- aquaStop® : garantie Siemens Electroménager en cas de dégât des eaux - pour toute la durée de vie de l'appareil
- Cuve polinox

* Les prix indiqués ici sont les prix de vente TTC conseillés par le fabricant, hors éco participation. Les distributeurs restant libres de fixer leurs prix de revente aux consommateurs.



SN45ES57CE - inox **949,99 €***
iQ500

Caractéristiques principales
- 14 couverts
- Echangeur thermique + autoOpen dry (Ouv. porte auto) pour des résultats de séchage parfaits
- aquaSensor qui reconnait le degré de salissure, Capacité Variable Automatique n'utilise que l'eau nécessaire pour la charge de vaisselle
- Système **protectVerre**, conserve l'éclat des verres
- Auto 3in1, détection lessivielle automatique
- Boîte à produits maxiPerformance
- Triple filtre autonettoyant
- Moteur iQdrive
- Classe d'efficacité énergétique[1] D sur une échelle allant de A à G
- Energie[2] / Eau[3] : 85 kWh / 9,5 litres
- Durée progr. Eco[4] : 4:35 (h:min)
- Niveau sonore : 42 dB(A) re 1 pW
- Niveau sonore progr. Silence : 39 dB
- Classe d'efficacité sonore : B

Programmes/Options
- 8 Programmes : Eco 50 °C, Auto 45-65 °C, Intensif 70 °C, Programme 1h 65 °C, **Rapide 45 °C**, Verre 40 °C, Silence 50 °C, Favourite (Pré-rinçage)
- **Home Connect : contrôle et diagnostic à distance**
- 4 options : Home Connect, Zone Intensive, Demi-charge, **varioSpeed Plus (3 fois plus rapide)**
- Machine Care
- Silence à la demande (via Home Connect) : réduction du bruit de votre LV selon vos besoins et à n'importe quel moment

Confort/Sécurité
- Display avec affichage du temps restant (ext.)
- Inscriptions en texte clair
- **emotionLight : éclairage intérieur bleuté**
- Départ différé : 1-24 h
- Paniers flexComfort
- Tiroir à couverts : 3ème niveau de chargement
- Panier supérieur réglable avec rackMatic (3 niveaux)
- Panier supérieur avec 2 rangées de picots rabattables
- Panier inférieur avec 8 rangées de picots rabattables
- Roues avec roulement à billes sur panier supérieur
- Roues à faible frottement sur panier inférieur et tiroir
- Butée (stopper) qui empêche le déraillement du panier inférieur
- aquaStop® : garantie Siemens Electroménager en cas de dégât des eaux - pour toute la durée de vie de l'appareil
- Cuve inox

* Les prix indiqués ici sont les prix de vente TTC conseillés par le fabricant, hors éco participation. Les distributeurs restant libres de fixer leurs prix de revente aux consommateurs.

Schémas :

SN5 ...

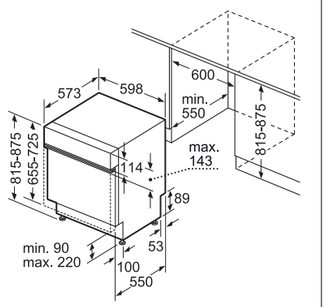

Toutes les dimensions sont en millimètres.

[1] Echelle d'efficacité énergétique allant de A à G [2] Consommation d'énergie en kWh pour 100 cycles (en programme Eco 50°)
[3] Consommation d'eau en litres par cycle (en programme Eco 50°) [4] Durée du programme Eco 50°



Le lave-vaisselle sous plan : idéal pour remplacer un lave-vaisselle intégrable.

Conçus pour être glissés sous un plan de travail et faire passer la plinthe de cuisine dessous, les lave-vaisselle sous plan de Siemens répondent à différents besoins : remplacement d'un ancien lave-vaisselle, porte de lave-vaisselle intégrable abîmée ou gondolée...
Livrés sans plan de travail mais avec une porte de façade, ils s'encastrent parfaitement et s'alignent avec les meubles de cuisine. Ainsi, la cuisine conserve ses lignes parfaites et son esthétique d'origine.

Schéma :

SN45ES57CE

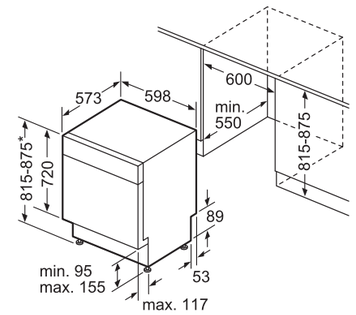

Hauteurs /mm	
Appareil	Plinthe
815	90/160
875	150/220

* Avec pieds réglables en hauteur

Toutes les dimensions sont en millimètres.

Lave-vaisselle 45 cm : la gamme 100% connectée pour les petits espaces.



Une gamme 100% connectée jusqu'à 3 fois plus rapide grâce à varioSpeed Plus à la demande.
100 % connectée, la gamme Siemens apporte flexibilité, technologie et design aux petites cuisines. Outre le diagnostic et le contrôle à distance, les lave-vaisselle Siemens bénéficient de la fonctionnalité varioSpeed à la demande. Elle permet d'accélérer jusqu'à 66 % le cycle en cours, même après le démarrage de celui-ci, grâce à l'application Home Connect.



Système brilliantShine, pour des verres étincelants.
Grâce au système brilliantShine combinant le séchage Zeolith®, l'option shine&dry et le programme verres 40°, les verres sont parfaitement secs et brillants à la sortie du lave-vaisselle.

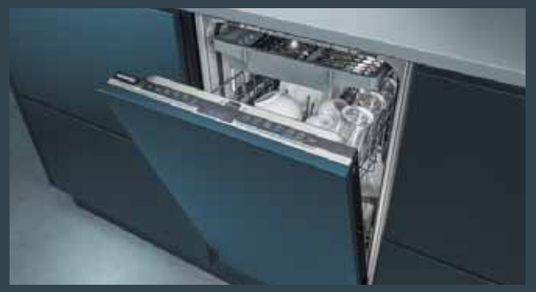

L'alliance du design et de la praticité, pour un agencement intérieur modulable et optimal.
Les lave-vaisselle 45 cm Siemens disposent de paniers réglables en hauteur et de supports escamotables, permettant à tous les ustensiles d'y trouver leur place. Des roues à faible frottement dans les paniers inférieurs et les tiroirs à couverts assurent un glissement doux et silencieux, même chargés. De plus, une butée empêche maintenant le panier inférieur de sortir de son rail. Enfin, le bandeau de commande épuré offre un confort d'utilisation optimal.

Schémas :

SR6 ...

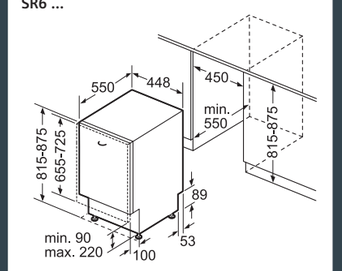

SR93EX28ME
SR73HX76ME

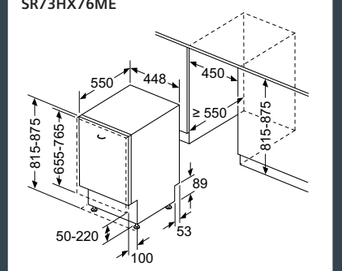

Toutes les dimensions sont en millimètres.



SR65ZX23ME **949,99 €***
iQ500

Caractéristiques principales
- 10 couverts
- **Technologie de séchage Zeolith®**
- Echangeur thermique
- Bras de lavage duoPower
- aquaSensor qui reconnait le degré de salissure, Capacité Variable Automatique n'utilise que l'eau nécessaire pour la charge de vaisselle
- Système **protectVerre**, conserve l'éclat des verres
- Auto 3in1, détection lessivielle automatique
- Boîte à produits maxiPerformance
- Triple filtre autonettoyant
- Moteur iQdrive
- Classe d'efficacité énergétique[1] C sur une échelle allant de A à G
- Energie[2] / Eau[3] : 59 kWh / 9,5 litres
- Durée progr. Eco[4] : 3:30 (h:min)
- Niveau sonore : 43 dB(A) re 1 pW
- Classe d'efficacité sonore : B

Programmes/Options
- 6 programmes : Eco 50 °C, Auto 45-65 °C, Intensif 70 °C, **Quotidien 60 °C**, **brilliantShine 40 °C**, Favourite (Pré-rinçage)
- **Home Connect : contrôle et diagnostic à distance**
- 4 options : Home Connect, Shine + Dry, Zone Intensive, **varioSpeed Plus (3 fois plus rapide)**
- Machine Care
- Silence à la demande (via Home Connect) : réduction du bruit de votre LV selon vos besoins et à n'importe quel moment

Confort/Sécurité
- Display sur la tranche intérieure
- Inscriptions en texte clair
- **emotionLight : éclairage intérieur bleuté**
- **timeLight blanc : projection du temps restant au sol**
- Départ différé : 1-24 h
- Paniers varioFlex Pro
- Tiroir à couverts
- Panier supérieur réglable avec rackMatic (3 niveaux)
- Panier supérieur avec 3 picots rabattables
- Panier inférieur avec 4 rangées de picots rabattables
- Roues à faible frottement sur panier inférieur et tiroir
- Butée (stopper) qui empêche le déraillement du panier inférieur
- aquaStop® : garantie Siemens Electroménager en cas de dégât des eaux - pour toute la durée de vie de l'appareil
- Cuve inox



porte à glissières

SR93EX28ME **849,99 €***
iQ300

Caractéristiques principales
- 10 couverts
- **Porte à glissières**
- **openAssist : ouverture de porte push-pull**
- Echangeur thermique + autoOpen dry (Ouv. porte auto) pour des résultats de séchage parfaits
- Bras de lavage duoPower
- aquaSensor qui reconnait le degré de salissure, Capacité Variable Automatique n'utilise que l'eau nécessaire pour la charge de vaisselle
- Système **protectVerre**, conserve l'éclat des verres
- Auto 3in1, détection lessivielle automatique
- Boîte à produits maxiPerformance
- Triple filtre autonettoyant
- Moteur iQdrive
- Classe d'efficacité énergétique[1] D sur une échelle allant de A à G
- Energie[2] / Eau[3] : 67 kWh / 9,5 litres
- Durée progr. Eco[4] : 3:30 (h:min)
- Niveau sonore : 44 dB(A) re 1 pW
- Classe d'efficacité sonore : B

Programmes/Options
- 6 programmes : Eco 50 °C, Auto 45-65 °C, Intensif 70 °C, Programme 1h 65 °C, **Rapide 45 °C**, Favourite (Pré-rinçage)
- **Home Connect : contrôle et diagnostic à distance**
- 4 options : Home Connect, Zone Intensive, hygiène Plus, **varioSpeed Plus (3 fois plus rapide)**
- Machine Care
- Silence à la demande (via Home Connect) : réduction du bruit de votre LV selon vos besoins et à n'importe quel moment

Confort/Sécurité
- Display sur la tranche intérieure
- Inscriptions en texte clair
- infoLight : témoin lumineux bleu de fonctionnement au sol
- Départ différé : 1-24 h
- Paniers varioFlex
- Tiroir à couverts : 3ème niveau de chargement
- Panier supérieur réglable avec rackMatic (3 niveaux)
- Panier supérieur avec 2 rangées de picots rabattables
- Panier inférieur avec 2 rangées de picots rabattables
- Roues à faible frottement sur panier inférieur et tiroir
- Butée (stopper) qui empêche le déraillement du panier inférieur
- aquaStop® : garantie Siemens Electroménager en cas de dégât des eaux - pour toute la durée de vie de l'appareil
- Cuve inox



Sélection cuisiniste

porte à glissières

SR73HX76ME **779,99 €***
iQ300

Caractéristiques principales
- 10 couverts
- **Porte à glissières**
- Echangeur thermique
- Bras de lavage duoPower
- aquaSensor qui reconnait le degré de salissure, Capacité Variable Automatique n'utilise que l'eau nécessaire pour la charge de vaisselle
- Système **protectVerre**, conserve l'éclat des verres
- Auto 3in1, détection lessivielle automatique
- Boîte à produits maxiPerformance
- Triple filtre autonettoyant
- Moteur iQdrive
- Classe d'efficacité énergétique[1] E sur une échelle allant de A à G
- Energie[2] / Eau[3] : 76 kWh / 9,5 litres
- Durée progr. Eco[4] : 3:40 (h:min)
- Niveau sonore : 44 dB(A) re 1 pW
- Classe d'efficacité sonore : B

Programmes/Options
- 6 programmes : Eco 50 °C, Auto 45-65 °C, Intensif 70 °C, Programme 1h 65 °C, **Rapide 45 °C**, Favourite (Pré-rinçage)
- **Home Connect : contrôle et diagnostic à distance**
- 4 options : Home Connect, Zone Intensive, hygiène Plus, **varioSpeed Plus (3 fois plus rapide)**
- Machine Care
- Silence à la demande (via Home Connect) : réduction du bruit de votre LV selon vos besoins et à n'importe quel moment

Confort/Sécurité
- Display sur la tranche intérieure
- Inscriptions en texte clair
- infoLight : témoin lumineux bleu de fonctionnement au sol
- Départ différé : 1-24 h
- Paniers varioFlex
- Tiroir à couverts : 3ème niveau de chargement
- Panier supérieur réglable avec rackMatic (3 niveaux)
- Panier supérieur avec 2 rangées de picots rabattables
- Panier inférieur avec 2 rangées de picots rabattables
- Roues à faible frottement sur panier inférieur et tiroir
- Butée (stopper) qui empêche le déraillement du panier inférieur
- aquaStop® : garantie Siemens Electroménager en cas de dégât des eaux - pour toute la durée de vie de l'appareil
- Cuve inox

Conditions particulières de vente cuisinistes**

*Les prix indiqués ici sont les prix de vente TTC conseillés par le fabricant, hors éco participation. Les distributeurs restant libres de fixer leurs prix de revente aux consommateurs.

** La commercialisation des produits « Sélection cuisiniste » est soumise à conditions. Ils ne sont distribués que par des partenaires cuisinistes réalisant au moins 80% de leur chiffre d'affaires en électroménager dans le cadre de la vente de meubles de cuisine.

[1] Echelle d'efficacité énergétique allant de A à G [2] Consommation d'énergie en kWh pour 100 cycles (en programme Eco 50°)
[3] Consommation d'eau en litres par cycle (en programme Eco 50°) [4] Durée du programme Eco 50°



SR63HX65ME **749,99 €***
iQ300

Caractéristiques principales
- 10 couverts
- Echangeur thermique
- Bras de lavage duoPower
- aquaSensor qui reconnait le degré de salissure, Capacité Variable Automatique n'utilise que l'eau nécessaire pour la charge de vaisselle
- Système **protectVerre**, conserve l'éclat des verres
- Auto 3in1, détection lessivielle automatique
- Boîte à produits maxiPerformance
- Triple filtre autonettoyant
- Moteur iQdrive
- Classe d'efficacité énergétique[1] E sur une échelle allant de A à G
- Energie[2] / Eau[3] : 76 kWh / 9,5 litres
- Durée progr. Eco[4] : 3:40 (h:min)
- Niveau sonore : 45 dB(A) re 1 pW
- Classe d'efficacité sonore : C

Programmes/Options
- 6 programmes : Eco 50 °C, Auto 45-65 °C, Intensif 70 °C, Programme 1h 65 °C, **Rapide 45 °C**, Favourite (Pré-rinçage)
- **Home Connect : contrôle et diagnostic à distance**
- 4 options : Home Connect, Zone Intensive, hygiène Plus, **varioSpeed Plus (3 fois plus rapide)**
- Machine Care
- Silence à la demande (via Home Connect) : réduction du bruit de votre LV selon vos besoins et à n'importe quel moment

Confort/Sécurité
- Display sur la tranche intérieure
- Inscriptions en texte clair
- infoLight : témoin lumineux bleu de fonctionnement au sol
- Départ différé : 1-24 h
- Paniers varioFlex
- Tiroir à couverts : 3ème niveau de chargement
- Panier supérieur réglable avec rackMatic (3 niveaux)
- Panier supérieur avec 2 rangées de picots rabattables
- Panier inférieur avec 2 rangées de picots rabattables
- Roues à faible frottement sur panier inférieur et tiroir
- Butée (stopper) qui empêche le déraillement du panier inférieur
- aquaStop® : garantie Siemens Electroménager en cas de dégât des eaux - pour toute la durée de vie de l'appareil
- Cuve inox



SR61HX08KE **629,99 €***
iQ100

Caractéristiques principales
- 9 couverts
- Echangeur thermique
- Bras de lavage duoPower
- aquaSensor qui reconnait le degré de salissure, Capacité Variable Automatique n'utilise que l'eau nécessaire pour la charge de vaisselle
- Système **protectVerre**, conserve l'éclat des verres
- Auto 3in1, détection lessivielle automatique
- Boîte à produits maxiPerformance
- Triple filtre autonettoyant
- Moteur iQdrive
- Classe d'efficacité énergétique[1] E sur une échelle allant de A à G
- Energie[2] / Eau[3] : 70 kWh / 8,5 litres
- Durée progr. Eco[4] : 3:40 (h:min)
- Niveau sonore : 48 dB(A) re 1 pW
- Classe d'efficacité sonore : C

Programmes/Options
- 5 Programmes : Eco 50 °C, Auto 45-65 °C, Intensif 70 °C, Programme 1h 65 °C, Favourite (Pré-rinçage)
- **Home Connect : contrôle et diagnostic à distance**
- 4 options : Home Connect, Zone Intensive, hygiène Plus, **varioSpeed Plus (3 fois plus rapide)**
- Machine Care
- Silence à la demande (via Home Connect) : réduction du bruit de votre LV selon vos besoins et à n'importe quel moment

Confort/Sécurité
- Display sur la tranche intérieure
- Inscriptions en texte clair
- infoLight : témoin lumineux bleu de fonctionnement au sol
- Départ différé 3-6-9h
- Paniers vario
- Panier supérieur réglable en hauteur
- Panier inférieur avec 2 rangées de picots rabattables
- Roues à faible frottement sur panier inférieur et tiroir
- Butée (stopper) qui empêche le déraillement du panier inférieur
- aquaStop® : garantie Siemens Electroménager en cas de dégât des eaux - pour toute la durée de vie de l'appareil
- Cuve inox

Conditions particulières de vente cuisinistes**



SR53HS76ME - inox **799,99 €***
iQ300

Caractéristiques principales
- 10 couverts
- Echangeur thermique
- Bras de lavage duoPower
- aquaSensor qui reconnait le degré de salissure, Capacité Variable Automatique n'utilise que l'eau nécessaire pour la charge de vaisselle
- Système **protectVerre**, conserve l'éclat des verres
- Auto 3in1, détection lessivielle automatique
- Boîte à produits maxiPerformance
- Triple filtre autonettoyant
- Moteur iQdrive
- Classe d'efficacité énergétique[1] E sur une échelle allant de A à G
- Energie[2] / Eau[3] : 76 kWh / 9,5 litres
- Durée progr. Eco[4] : 3:40 (h:min)
- Niveau sonore : 44 dB(A) re 1 pW
- Classe d'efficacité sonore : B

Programmes/Options
- 6 programmes : Eco 50 °C, Auto 45-65 °C, Intensif 70 °C, Programme 1h 65 °C, **Rapide 45 °C**, Favourite (Pré-rinçage)
- **Home Connect : contrôle et diagnostic à distance**
- 4 options : Home Connect, Zone Intensive, hygiène Plus, **varioSpeed Plus (3 fois plus rapide)**
- Machine Care
- Silence à la demande (via Home Connect) : réduction du bruit de votre LV selon vos besoins et à n'importe quel moment

Confort/Sécurité
- Display avec affichage du temps restant (ext.)
- Inscriptions en texte clair
- Départ différé : 1-24 h
- Paniers varioFlex
- Tiroir à couverts : 3ème niveau de chargement
- Panier supérieur réglable avec rackMatic (3 niveaux)
- Panier supérieur avec 2 rangées de picots rabattables
- Panier inférieur avec 2 rangées de picots rabattables
- Roues à faible frottement sur panier inférieur et tiroir
- Butée (stopper) qui empêche le déraillement du panier inférieur
- aquaStop® : garantie Siemens Electroménager en cas de dégât des eaux - pour toute la durée de vie de l'appareil
- Cuve inox

*Les prix indiqués ici sont les prix de vente TTC conseillés par le fabricant, hors éco participation. Les distributeurs restant libres de fixer leurs prix de revente aux consommateurs.

** La commercialisation des produits « Sélection cuisiniste » est soumise à conditions. Ils ne sont distribués que par des partenaires cuisinistes réalisant au moins 80% de leur chiffre d'affaires en électroménager dans le cadre de la vente de meubles de cuisine.

[1] Echelle d'efficacité énergétique allant de A à G [2] Consommation d'énergie en kWh pour 100 cycles (en programme Eco 50°)
[3] Consommation d'eau en litres par cycle (en programme Eco 50°) [4] Durée du programme Eco 50°



SR53HS24KE - inox **719,99 €***
iQ300

Caractéristiques principales
- 9 couverts
- Echangeur thermique
- Bras de lavage duoPower
- aquaSensor qui reconnait le degré de salissure, Capacité Variable Automatique n'utilise que l'eau nécessaire pour la charge de vaisselle
- Système **protectVerre**, conserve l'éclat des verres
- Auto 3in1, détection lessivielle automatique
- Boîte à produits maxiPerformance
- Triple filtre autonettoyant
- Moteur iQdrive
- Classe d'efficacité énergétique[1] E sur une échelle allant de A à G
- Energie[2] / Eau[3] : 70 kWh / 8,5 litres
- Durée progr. Eco[4] : 3:40 (h:min)
- Niveau sonore : 46 dB(A) re 1 pW
- Classe d'efficacité sonore : C

Programmes/Options
- 6 programmes : Eco 50 °C, Auto 45-65 °C, Intensif 70 °C, Programme 1h 65 °C, **Rapide 45 °C**, Favourite (Pré-rinçage)
- **Home Connect : contrôle et diagnostic à distance**
- 3 options : Home Connect, Zone Intensive, **varioSpeed Plus (3 fois plus rapide)**
- Machine Care
- Silence à la demande (via Home Connect) : réduction du bruit de votre LV selon vos besoins et à n'importe quel moment

Confort/Sécurité
- Display avec affichage du temps restant (ext.)
- Inscriptions en texte clair
- Départ différé : 1-24 h
- Paniers vario
- Panier supérieur réglable en hauteur
- Panier inférieur avec 2 rangées de picots rabattables
- Roues à faible frottement sur panier inférieur et tiroir
- Butée (stopper) qui empêche le déraillement du panier inférieur
- aquaStop® : garantie Siemens Electroménager en cas de dégât des eaux - pour toute la durée de vie de l'appareil
- Cuve inox



SC76M542EU - inox **899,99 €***
Compact encastrable - iQ500

Caractéristiques principales
- 7 couverts
- Echangeur thermique
- aquaSensor qui reconnait le degré de salissure, Capacité Variable Automatique n'utilise que l'eau nécessaire pour la charge de vaisselle
- Système **protectVerre**, conserve l'éclat des verres
- Auto 3in1, détection lessivielle automatique
- Moteur iQdrive
- Classe d'efficacité énergétique[1] F sur une échelle allant de A à G
- Energie[2] / Eau[3] : 67 kWh / 9 litres
- Durée progr. Eco[4] : 3:55 (h:min)
- Niveau sonore : 47 dB(A) re 1 pW
- Classe d'efficacité sonore : C

Programmes/Options
- 6 Programmes : Intensif 70 °C, Auto 45-65 °C, Eco 50 °C, Verre 40 °C, **Rapide 45 °C**, Prélavage
- 4 options : **varioSpeed Plus (3 fois plus rapide)**, Zone Intensive, hygiène Plus, Séchage Extra

Confort/Sécurité
- Display avec affichage du temps restant (ext.)
- Départ différé : 1-24 h
- aquaStop® : garantie Siemens Electroménager en cas de dégât des eaux - pour toute la durée de vie de l'appareil
- Régénération électronique
- LED manque sel
- LED manque produit de rinçage
- Chauffe eau sous cuve
- Cuve polinox

*Les prix indiqués ici sont les prix de vente TTC conseillés par le fabricant, hors éco participation. Les distributeurs restant libres de fixer leurs prix de revente aux consommateurs.

Schémas :

SR6 ...

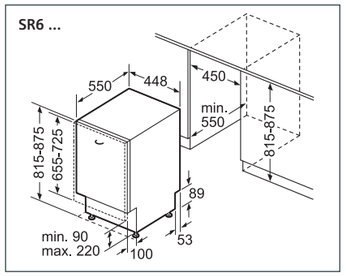

SR5 ...

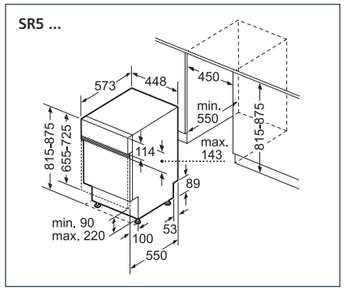

SC76M542EU

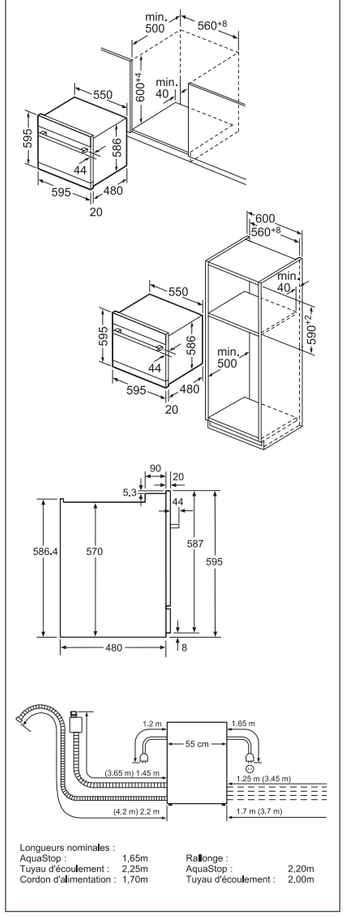

Toutes les dimensions sont en millimètres.

[1] Echelle d'efficacité énergétique allant de A à G [2] Consommation d'énergie en kWh pour 100 cycles (en programme Eco 50°)
[3] Consommation d'eau en litres par cycle (en programme Eco 50°) [4] Durée du programme Eco 50°

Lave-vaisselle pose libre | Les bonnes raisons de choisir Siemens



Nouveaux lave-vaisselle pose libre Siemens.

100% connectés, design contemporain et utilisation simplifiée et intuitive : les lave-vaisselle pose libre Siemens disposent des mêmes fonctionnalités innovantes que les lave-vaisselle intégrables.

Téléchargez et installez l'application Home Connect

Home Connect

Assistants vocaux

JUST ASK alexa

fonctionne avec Hey Google



Nouveau

varioSpeed Plus

varioSpeed Plus à la demande : un cycle jusqu'à 3 fois plus rapide, même après le départ du programme, de chez soi ou à distance, avec Home Connect

Nouveau

Favoris

La touche Favoris combine les programmes favoris et autres options personnelles pour une utilisation toujours plus simple et rapide.



Nouveau

glassZone

Grâce à la nouvelle zone hydraulique **glassZone***, même les verres les plus précieux peuvent être lavés au lave-vaisselle en toute tranquilité.
Six buses intégrées assurent une distribution d'eau continue mais en douceur permettant ainsi un lavage en profondeur sans abimer les verres délicats et fragiles.

Nouveau

Nouveaux bandeaux.
Le nouveau design affleurant apporte plus d'élégance aux lave-vaisselle pose libre. Plus lisibles et intuitifs, les bandeaux de commande en facilitent l'utilisation.

emotionLight

Eclairage intérieur emotionLight* : une lumière bleue illumine la vaisselle.

brilliantShine system

Système brilliantShine : Il combine le séchage Zeolith®, l'option shine&dry et le programme verres 40°. Les verres sont parfaitement secs et brillants à la sortie du lave-vaisselle.

* Selon modèle.

Nouveau

Nouveaux paniers : plus de flexibilité.
Les nouveaux paniers flex, flexComfort et flexComfort Pro, ainsi que le 3ème panier disponible en option, offrent de nombreuses options d'aménagement intérieur et permettent de ranger la vaisselle selon ses besoins et en toute sécurité.

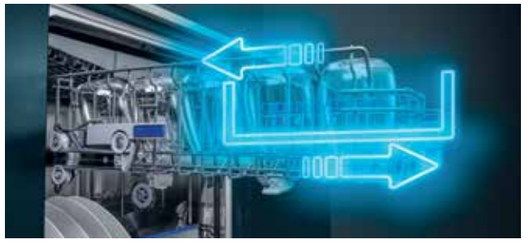

Les roues easyGlide font coulisser en douceur le panier supérieur, même plein.



rackStopper : la nouvelle butée d'arrêt permet au panier inférieur de glisser en toute sécurité et l'empêche de sortir de ses rails.

rackMatic 3 positions

Système rackMatick* : réglage du panier supérieur sur 3 niveaux.

Touchpoints

touchPoints rabattables* : nombreux points de flexibilité, bien indiqués.

Zone Intensive

Zone intensive : la puissance en bas et la douceur en haut.

aquaSensor

aquaSensor*: un capteur intelligent pour des résultats parfaits.

autoOpen dry

autoOpen dry* : séchage naturel grâce à la porte qui s'ouvre automatiquement à la fin du cycle.

aquaStop®

aquaStop® :** sécurité garantie à vie contre toute fuite d'eau.

** Sous réserve d'une installation conforme à la notice.

* Selon modèle.

Plus de détails pages 158-163



SN27YI01CE - inox **1199,99 €***
iQ700

Caractéristiques principales
- 14 couverts
- **Technologie de séchage Zeolith®**
- Echangeur thermique + autoOpen dry (Ouv. porte auto) pour des résultats de séchage parfaits
- aquaSensor qui reconnait le degré de salissure, Capacité Variable Automatique n'utilise que l'eau nécessaire pour la charge de vaisselle
- **glassZone** (zone hydraulique) : 6 buses rotatives pour un nettoyage tout en douceur des verres les plus fragiles
- Système **protectVerre**, conserve l'éclat des verres
- Auto 3in1, détection lessivielle automatique
- Boîte à produits maxiPerformance
- Triple filtre autonettoyant
- Moteur iQdrive
- Classe d'efficacité énergétique[1] B sur une échelle allant de A à G
- Energie[2] / Eau[3] : 65 kWh / 9,5 litres
- Durée progr. Eco[4] : 3:55 (h:min)
- Niveau sonore : 43 dB(A) re 1 pW
- Niveau sonore progr. Silence : 41 dB
- Classe d'efficacité sonore : B

Programmes/Options
- 8 Programmes : Eco 50 °C, Auto 45-65 °C, Intensif 70 °C, **Quotidien 60 °C**, **Rapide 45 °C**, **brilliantShine 40 °C**, Silence 50 °C, Favourite (Pré-rinçage)
- **Home Connect : contrôle et diagnostic à distance**
- 5 options : Home Connect, Shine + Dry, Zone Intensive, hygiènePlus, **varioSpeed Plus (3 fois plus rapide)**
- Machine Care
- Silence à la demande (via Home Connect) : réduction du bruit de votre LV selon vos besoins et à n'importe quel moment

Confort/Sécurité
- Ecran TFT couleur haute définition avec symboles graphiques et texte clair
- **emotionLight : éclairage intérieur bleuté**
- Inscriptions en texte clair
- Départ différé : 1-24 h
- Paniers flexComfort Pro
- Tiroir à couverts
- Panier supérieur réglable avec rackMatic (3 niveaux)
- Panier supérieur avec 6 rangées de picots rabattables
- Panier inférieur avec 8 rangées de picots rabattables
- Roues avec roulement à billes sur panier supérieur
- Roues à faible frottement sur panier inférieur et tiroir
- Butée (stopper) qui empêche le déraillement du panier inférieur
- aquaStop® : garantie Siemens Electroménager en cas de dégât des eaux - pour toute la durée de vie de l'appareil
- Cuve inox



SN25ZI49CE - inox **1049,99 €***
iQ500

Caractéristiques principales
- 14 couverts
- **Technologie de séchage Zeolith®**
- Echangeur thermique
- aquaSensor qui reconnait le degré de salissure, Capacité Variable Automatique n'utilise que l'eau nécessaire pour la charge de vaisselle
- **glassZone** (zone hydraulique) : 6 buses rotatives pour un nettoyage tout en douceur des verres les plus fragiles
- Système **protectVerre**, conserve l'éclat des verres
- Auto 3in1, détection lessivielle automatique
- Boîte à produits maxiPerformance
- Triple filtre autonettoyant
- Moteur iQdrive
- Classe d'efficacité énergétique[1] C sur une échelle allant de A à G
- Energie[2] / Eau[3] : 75 kWh / 9,5 litres
- Durée progr. Eco[4] : 3:55 (h:min)
- Niveau sonore : 42 dB(A) re 1 pW
- Niveau sonore progr. Silence : 40 dB
- Classe d'efficacité sonore : B

Programmes/Options
- 8 Programmes : Eco 50 °C, Auto 45-65 °C, Intensif 70 °C, **Quotidien 60 °C**, **Rapide 45 °C**, **brilliantShine 40 °C**, Silence 50 °C, Favourite (Pré-rinçage)
- **Home Connect : contrôle et diagnostic à distance**
- 4 options : Home Connect, Shine + Dry, Zone Intensive, **varioSpeed Plus (3 fois plus rapide)**
- Machine Care
- Silence à la demande (via Home Connect) : réduction du bruit de votre LV selon vos besoins et à n'importe quel moment

Confort/Sécurité
- Display avec affichage du temps restant (ext.)
- **emotionLight : éclairage intérieur bleuté**
- Inscriptions en texte clair
- Départ différé : 1-24 h
- Paniers flexComfort
- Tiroir à couverts flexComfort : 3ème niveau de chargement
- Panier supérieur réglable avec rackMatic (3 niveaux)
- Panier supérieur avec 2 rangées de picots rabattables
- Panier inférieur avec 8 rangées de picots rabattables
- Roues avec roulement à billes sur panier supérieur
- Roues à faible frottement sur panier inférieur et tiroir
- Butée (stopper) qui empêche le déraillement du panier inférieur
- aquaStop® : garantie Siemens Electroménager en cas de dégât des eaux - pour toute la durée de vie de l'appareil
- Cuve inox



SN25ZI00CE - inox **949,99 €***
iQ500

Caractéristiques principales
- 14 couverts
- **Technologie de séchage Zeolith®**
- Echangeur thermique
- aquaSensor qui reconnait le degré de salissure, Capacité Variable Automatique n'utilise que l'eau nécessaire pour la charge de vaisselle
- Système **protectVerre**, conserve l'éclat des verres
- Auto 3in1, détection lessivielle automatique
- Boîte à produits maxiPerformance
- Triple filtre autonettoyant
- Moteur iQdrive
- Classe d'efficacité énergétique[1] C sur une échelle allant de A à G
- Energie[2] / Eau[3] : 75 kWh / 9,5 litres
- Durée progr. Eco[4] : 3:55 (h:min)
- Niveau sonore : 44 dB(A) re 1 pW
- Classe d'efficacité sonore : B

Programmes/Options
- 6 programmes : Eco 50 °C, Auto 45-65 °C, Intensif 70 °C, Programme 1h 65 °C, **Rapide 45 °C**, Favourite (Pré-rinçage)
- **Home Connect : contrôle et diagnostic à distance**
- 4 options : Home Connect, Shine + Dry, Zone Intensive, **varioSpeed Plus (3 fois plus rapide)**
- Machine Care
- Silence à la demande (via Home Connect) : réduction du bruit de votre LV selon vos besoins et à n'importe quel moment

Confort/Sécurité
- Display avec affichage du temps restant (ext.)
- Inscriptions en texte clair
- Départ différé : 1-24 h
- Paniers flex
- Tiroir spécial couverts : 3ème niveau de chargement
- Panier supérieur réglable avec rackMatic (3 niveaux)
- Panier supérieur avec 2 rangées de picots rabattables
- Panier inférieur avec 4 rangées de picots rabattables
- Roues à faible frottement sur panier inférieur et tiroir
- Butée (stopper) qui empêche le déraillement du panier inférieur
- aquaStop® : garantie Siemens Electroménager en cas de dégât des eaux - pour toute la durée de vie de l'appareil
- Cuve inox

*Les prix indiqués ici sont les prix de vente TTC conseillés par le fabricant, hors éco participation. Les distributeurs restant libres de fixer leurs prix de revente aux consommateurs.

[1] Echelle d'efficacité énergétique allant de A à G [2] Consommation d'énergie en kWh pour 100 cycles (en programme Eco 50°)
[3] Consommation d'eau en litres par cycle (en programme Eco 50°) [4] Durée du programme Eco 50°



SN25EI56CE - inox **949,99 €***
iQ500

Caractéristiques principales
- 14 couverts
- Echangeur thermique + autoOpen dry (Ouv. porte auto) pour des résultats de séchage parfaits
- aquaSensor qui reconnait le degré de salissure, Capacité Variable Automatique n'utilise que l'eau nécessaire pour la charge de vaisselle
- Système **protectVerre**, conserve l'éclat des verres
- Auto 3in1, détection lessivielle automatique
- Boîte à produits maxiPerformance
- Triple filtre autonettoyant
- Moteur iQdrive
- Classe d'efficacité énergétique[1] D sur une échelle allant de A à G
- Energie[2] / Eau[3] : 85 kWh / 9,5 litres
- Durée progr. Eco[4] : 4:35 (h:min)
- Niveau sonore : 42 dB(A) re 1 pW
- Niveau sonore progr. Silence : 39 dB
- Classe d'efficacité sonore : B

Programmes/Options
- 8 Programmes : Eco 50 °C, Auto 45-65 °C, Intensif 70 °C, Programme 1h 65 °C, **Rapide 45°C**, Verre 40 °C, Silence 50 °C, Favourite (Pré-rinçage)
- **Home Connect : contrôle et diagnostic à distance**
- 4 options : Home Connect, Zone Intensive, Demi-charge, **varioSpeed Plus (3 fois plus rapide)**
- Machine Care
- Silence à la demande (via Home Connect) : réduction du bruit de votre LV selon vos besoins et à n'importe quel moment

Confort/Sécurité
- Display avec affichage du temps restant (ext.)
- Inscriptions en texte clair
- Départ différé : 1-24 h
- Paniers flexComfort
- Tiroir à couverts flexComfort : 3ème niveau de chargement
- Panier supérieur réglable avec rackMatic (3 niveaux)
- Panier supérieur avec 2 rangées de picots rabattables
- Panier inférieur avec 8 rangées de picots rabattables
- Roues avec roulement à billes sur panier supérieur
- Roues à faible frottement sur panier inférieur et tiroir
- Butée (stopper) qui empêche le déraillement du panier inférieur
- aquaStop® : garantie Siemens Electroménager en cas de dégât des eaux - pour toute la durée de vie de l'appareil
- Cuve inox



SN23EC14CE - blackSteel **919,99 €***
iQ300

Caractéristiques principales
- 13 couverts
- Echangeur thermique + autoOpen dry (Ouv. porte auto) pour des résultats de séchage parfaits
- aquaSensor qui reconnait le degré de salissure, Capacité Variable Automatique n'utilise que l'eau nécessaire pour la charge de vaisselle
- Système **protectVerre**, conserve l'éclat des verres
- Auto 3in1, détection lessivielle automatique
- Boîte à produits maxiPerformance
- Triple filtre autonettoyant
- Moteur iQdrive
- Classe d'efficacité énergétique[1] C sur une échelle allant de A à G
- Energie[2] / Eau[3] : 74 kWh / 9,5 litres
- Durée progr. Eco[4] : 4:35 (h:min)
- Niveau sonore : 44 dB(A) re 1 pW
- Classe d'efficacité sonore : B

Programmes/Options
- 6 programmes : Eco 50 °C, Auto 45-65 °C, Intensif 70 °C, Programme 1h 65 °C, **Rapide 45 °C**, Favourite (Pré-rinçage)
- **Home Connect : contrôle et diagnostic à distance**
- 4 options : Home Connect, Zone Intensive, Demi-charge, **varioSpeed Plus (3 fois plus rapide)**
- Machine Care
- Silence à la demande (via Home Connect) : réduction du bruit de votre LV selon vos besoins et à n'importe quel moment

Confort/Sécurité
- Display avec affichage du temps restant (ext.)
- Inscriptions en texte clair
- Départ différé : 1-24 h
- Paniers flex
- Tiroir spécial couverts : 3ème niveau de chargement
- Panier supérieur réglable avec rackMatic (3 niveaux)
- Panier supérieur avec 2 rangées de picots rabattables
- Panier inférieur avec 4 rangées de picots rabattables
- Roues à faible frottement sur panier inférieur et tiroir
- Butée (stopper) qui empêche le déraillement du panier inférieur
- aquaStop® : garantie Siemens Electroménager en cas de dégât des eaux - pour toute la durée de vie de l'appareil
- Cuve inox



SN25ZW00CE - blanc **899,99 €***
iQ500

Caractéristiques principales
- 14 couverts
- **Technologie de séchage Zeolith®**
- Echangeur thermique
- aquaSensor qui reconnait le degré de salissure, Capacité Variable Automatique n'utilise que l'eau nécessaire pour la charge de vaisselle
- Système **protectVerre**, conserve l'éclat des verres
- Auto 3in1, détection lessivielle automatique
- Boîte à produits maxiPerformance
- Triple filtre autonettoyant
- Moteur iQdrive
- Classe d'efficacité énergétique[1] C sur une échelle allant de A à G
- Energie[2] / Eau[3] : 75 kWh / 9,5 litres
- Durée progr. Eco[4] : 3:55 (h:min)
- Niveau sonore : 44 dB(A) re 1 pW
- Classe d'efficacité sonore : B

Programmes/Options
- 6 programmes : Eco 50 °C, Auto 45-65 °C, Intensif 70 °C, Programme 1h 65 °C, **Rapide 45 °C**, Favourite (Pré-rinçage)
- **Home Connect : contrôle et diagnostic à distance**
- 4 options : Home Connect, Shine + Dry, Zone Intensive, **varioSpeed Plus (3 fois plus rapide)**
- Machine Care
- Silence à la demande (via Home Connect) : réduction du bruit de votre LV selon vos besoins et à n'importe quel moment

Confort/Sécurité
- Display avec affichage du temps restant (ext.)
- Inscriptions en texte clair
- Départ différé : 1-24 h
- Paniers flex
- Tiroir spécial couverts : 3ème niveau de chargement
- Panier supérieur réglable avec rackMatic (3 niveaux)
- Panier supérieur avec 2 rangées de picots rabattables
- Panier inférieur avec 4 rangées de picots rabattables
- Roues à faible frottement sur panier inférieur et tiroir
- Butée (stopper) qui empêche le déraillement du panier inférieur
- aquaStop® : garantie Siemens Electroménager en cas de dégât des eaux - pour toute la durée de vie de l'appareil
- Cuve inox

*Les prix indiqués ici sont les prix de vente TTC conseillés par le fabricant, hors éco participation. Les distributeurs restant libres de fixer leurs prix de revente aux consommateurs.

[1] Echelle d'efficacité énergétique allant de A à G [2] Consommation d'énergie en kWh pour 100 cycles (en programme Eco 50°)
[3] Consommation d'eau en litres par cycle (en programme Eco 50°) [4] Durée du programme Eco 50°



SN23EI14CE - inox **899,99 €***
SN23EW14CE - blanc **859,99 €***
iQ300

Caractéristiques principales
- 13 couverts
- Echangeur thermique + autoOpen dry (Ouv. porte auto) pour des résultats de séchage parfaits
- aquaSensor qui reconnait le degré de salissure, Capacité Variable Automatique n'utilise que l'eau nécessaire pour la charge de vaisselle
- Système **protectVerre**, conserve l'éclat des verres
- Auto 3in1, détection lessivielle automatique
- Boîte à produits maxiPerformance
- Triple filtre autonettoyant
- Moteur iQdrive
- Classe d'efficacité énergétique[1] C sur une échelle allant de A à G
- Energie[2] / Eau[3] : 74 kWh / 9,5 litres
- Durée progr. Eco[4] : 4:35 (h:min)
- Niveau sonore : 44 dB(A) re 1 pW
- Classe d'efficacité sonore : B

Programmes/Options
- 6 programmes : Eco 50 °C, Auto 45-65 °C, Intensif 70 °C, Programme 1h 65 °C, **Rapide 45 °C**, Favourite (Pré-rinçage)
- **Home Connect : contrôle et diagnostic à distance**
- 4 options : Home Connect, Zone Intensive, Demi-charge, **varioSpeed Plus (3 fois plus rapide)**
- Machine Care
- Silence à la demande (via Home Connect) : réduction du bruit de votre LV selon vos besoins et à n'importe quel moment

Confort/Sécurité
- Display avec affichage du temps restant (ext.)
- Inscriptions en texte clair
- Départ différé : 1-24 h
- Paniers flex
- Tiroir spécial couverts : 3ème niveau de chargement
- Panier supérieur réglable avec rackMatic (3 niveaux)
- Panier supérieur avec 2 rangées de picots rabattables
- Panier inférieur avec 4 rangées de picots rabattables
- Roues à faible frottement sur panier inférieur et tiroir
- Butée (stopper) qui empêche le déraillement du panier inférieur
- aquaStop® : garantie Siemens Electroménager en cas de dégât des eaux - pour toute la durée de vie de l'appareil
- Cuve inox

Existe aussi en blanc





SN23EI14VE - inox **809,99 €***
iQ300

Caractéristiques principales
- 13 couverts
- Echangeur thermique + autoOpen dry (Ouv. porte auto) pour des résultats de séchage parfaits
- aquaSensor qui reconnait le degré de salissure, Capacité Variable Automatique n'utilise que l'eau nécessaire pour la charge de vaisselle
- Système **protectVerre**, conserve l'éclat des verres
- Auto 3in1, détection lessivielle automatique
- Boîte à produits maxiPerformance
- Triple filtre autonettoyant
- Moteur iQdrive
- Classe d'efficacité énergétique[1] C sur une échelle allant de A à G
- Energie[2] / Eau[3] : 74 kWh / 9,5 litres
- Durée progr. Eco[4] : 4:55 (h:min)
- Niveau sonore : 44 dB(A) re 1 pW
- Classe d'efficacité sonore : B

Programmes/Options
- 6 programmes : Eco 50 °C, Auto 45-65 °C, Intensif 70 °C, Programme 1h 65 °C, **Rapide 45 °C**, Favourite (Pré-rinçage)
- **Home Connect : contrôle et diagnostic à distance**
- 4 options : Home Connect, Zone Intensive, Demi-charge, **varioSpeed Plus (3 fois plus rapide)**
- Machine Care
- Silence à la demande (via Home Connect) : réduction du bruit de votre LV selon vos besoins et à n'importe quel moment

Confort/Sécurité
- Display avec affichage du temps restant (ext.)
- Inscriptions en texte clair
- Départ différé : 1-24 h
- Paniers vario
- Tiroir spécial couverts : 3ème niveau de chargement
- Panier supérieur réglable avec rackMatic (3 niveaux)
- Panier supérieur avec 2 rangées de picots rabattables
- Panier inférieur avec 4 rangées de picots rabattables
- Roues à faible frottement sur panier inférieur et tiroir
- Butée (stopper) qui empêche le déraillement du panier inférieur
- aquaStop® : garantie Siemens Electroménager en cas de dégât des eaux - pour toute la durée de vie de l'appareil
- Cuve polinox



SN23HI42VE - inox **749,99 €***
SN23HW42VE - blanc **699,99 €***
iQ300

Caractéristiques principales
- 13 couverts
- Echangeur thermique
- aquaSensor qui reconnait le degré de salissure, Capacité Variable Automatique n'utilise que l'eau nécessaire pour la charge de vaisselle
- Système **protectVerre**, conserve l'éclat des verres
- Auto 3in1, détection lessivielle automatique
- Boîte à produits maxiPerformance
- Triple filtre autonettoyant
- Moteur iQdrive
- Classe d'efficacité énergétique[1] E sur une échelle allant de A à G
- Energie[2] / Eau[3] : 94 kWh / 9,5 litres
- Durée progr. Eco[4] : 3:45 (h:min)
- Niveau sonore : 44 dB(A) re 1 pW
- Classe d'efficacité sonore : B

Programmes/Options
- 6 programmes : Eco 50 °C, Auto 45-65 °C, Intensif 70 °C, Programme 1h 65 °C, **Rapide 45 °C**, Favourite (Pré-rinçage)
- **Home Connect : contrôle et diagnostic à distance**
- 4 options : Home Connect, Zone Intensive, Demi-charge, **varioSpeed Plus (3 fois plus rapide)**
- Machine Care
- Silence à la demande (via Home Connect) : réduction du bruit de votre LV selon vos besoins et à n'importe quel moment

Confort/Sécurité
- Display avec affichage du temps restant (ext.)
- Inscriptions en texte clair
- Départ différé : 1-24 h
- Paniers vario
- Tiroir spécial couverts : 3ème niveau de chargement
- Panier supérieur réglable avec rackMatic (3 niveaux)
- Panier supérieur avec 2 rangées de picots rabattables
- Panier inférieur avec 4 rangées de picots rabattables
- Roues à faible frottement sur panier inférieur et tiroir
- Butée (stopper) qui empêche le déraillement du panier inférieur
- aquaStop® : garantie Siemens Electroménager en cas de dégât des eaux - pour toute la durée de vie de l'appareil
- Cuve polinox

Existe aussi en blanc



* Les prix indiqués ici sont les prix de vente TTC conseillés par le fabricant, hors éco participation. Les distributeurs restant libres de fixer leurs prix de revente aux consommateurs.

[1] Echelle d'efficacité énergétique allant de A à G [2] Consommation d'énergie en kWh pour 100 cycles (en programme Eco 50°)
[3] Consommation d'eau en litres par cycle (en programme Eco 50°) [4] Durée du programme Eco 50°



SN23HI36VE - inox **709,99 €***
SN23HW36VE - blanc **659,99 €***
iQ300

Caractéristiques principales
- Sécurité enfants
- 13 couverts
- Echangeur thermique
- aquaSensor qui reconnait le degré de salissure, Capacité Variable Automatique n'utilise que l'eau nécessaire pour la charge de vaisselle
- Système **protectVerre**, conserve l'éclat des verres
- Auto 3in1, détection lessivielle automatique
- Boîte à produits maxiPerformance
- Triple filtre autonettoyant
- Moteur iQdrive
- Classe d'efficacité énergétique[1] E sur une échelle allant de A à G
- Energie[2] / Eau[3] : 94 kWh / 9,5 litres
- Durée progr. Eco[4] : 3:45 (h:min)
- Niveau sonore : 46 dB(A) re 1 pW
- Classe d'efficacité sonore : C

Programmes/Options
- 6 programmes : Eco 50 °C, Auto 45-65 °C, Intensif 70 °C, Programme 1h 65 °C, **Rapide 45 °C**, Favourite (Pré-rinçage)
- **Home Connect : contrôle et diagnostic à distance**
- 4 options : Home Connect, Zone Intensive, Demi-charge, **varioSpeed Plus (3 fois plus rapide)**
- Machine Care
- Silence à la demande (via Home Connect) : réduction du bruit de votre LV selon vos besoins et à n'importe quel moment

Confort/Sécurité
- Display avec affichage du temps restant (ext.)
- Inscriptions en texte clair
- Départ différé : 1-24 h
- Paniers vario
- Tiroir spécial couverts : 3ème niveau de chargement
- Panier supérieur réglable avec rackMatic (3 niveaux)
- Panier supérieur avec 2 rangées de picots rabattables
- Panier inférieur avec 4 rangées de picots rabattables
- Roues à faible frottement sur panier inférieur et tiroir
- Butée (stopper) qui empêche le déraillement du panier inférieur
- aquaStop® : garantie Siemens Electroménager en cas de dégât des eaux - pour toute la durée de vie de l'appareil
- Cuve polinox

Existe aussi en blanc





SN23HI36TE - inox **689,99 €***
SN23HW36TE - blanc **639,99 €***
iQ300

Caractéristiques principales
- 12 couverts
- Echangeur thermique
- aquaSensor qui reconnait le degré de salissure, Capacité Variable Automatique n'utilise que l'eau nécessaire pour la charge de vaisselle
- Système **protectVerre**, conserve l'éclat des verres
- Auto 3in1, détection lessivielle automatique
- Boîte à produits maxiPerformance
- Triple filtre autonettoyant
- Moteur iQdrive
- Classe d'efficacité énergétique[1] E sur une échelle allant de A à G
- Energie[2] / Eau[3] : 92 kWh / 9,5 litres
- Durée progr. Eco[4] : 3:45 (h:min)
- Niveau sonore : 46 dB(A) re 1 pW
- Classe d'efficacité sonore : C

Programmes/Options
- 6 programmes : Eco 50 °C, Auto 45-65 °C, Intensif 70 °C, Programme 1h 65 °C, **Rapide 45 °C**, Favourite (Pré-rinçage)
- **Home Connect : contrôle et diagnostic à distance**
- 4 options : Home Connect, Zone Intensive, Demi-charge, **varioSpeed Plus (3 fois plus rapide)**
- Machine Care
- Silence à la demande (via Home Connect) : réduction du bruit de votre LV selon vos besoins et à n'importe quel moment

Confort/Sécurité
- Display avec affichage du temps restant (ext.)
- Inscriptions en texte clair
- Départ différé : 1-24 h
- Paniers vario
- Panier supérieur réglable avec rackMatic (3 niveaux)
- Panier supérieur avec 2 rangées de picots rabattables
- Panier inférieur avec 4 rangées de picots rabattables
- Roues à faible frottement sur panier inférieur et tiroir
- Butée (stopper) qui empêche le déraillement du panier inférieur
- aquaStop® : garantie Siemens Electroménager en cas de dégât des eaux - pour toute la durée de vie de l'appareil
- Cuve polinox

Existe aussi en blanc





SN23II08TE - inox **659,99 €***
SN23IW08TE - blanc **599,99 €***
iQ300

Caractéristiques principales
- 12 couverts
- aquaSensor qui reconnait le degré de salissure, Capacité Variable Automatique n'utilise que l'eau nécessaire pour la charge de vaisselle
- Système **protectVerre**, conserve l'éclat des verres
- Auto 3in1, détection lessivielle automatique
- Boîte à produits maxiPerformance
- Triple filtre auto-nettoyant
- Moteur iQdrive
- Classe d'efficacité énergétique[1] E sur une échelle allant de A à G
- Energie[2] / Eau[3] : 92 kWh / 10,5 litres
- Durée progr. Eco[4] : 4:30 (h:min)
- Niveau sonore : 48 dB(A) re 1 pW
- Classe d'efficacité sonore : C

Programmes/Options
- 6 programmes : Eco 50 °C, Auto 45-65 °C, Intensif 70 °C, Programme 1h 65 °C, **Rapide 45 °C**, Favourite (Pré-rinçage)
- **Home Connect : contrôle et diagnostic à distance**
- 4 options : Home Connect, Zone Intensive, Demi-charge, **varioSpeed Plus (3 fois plus rapide)**
- Machine Care
- Silence à la demande (via Home Connect) : réduction du bruit de votre LV selon vos besoins et à n'importe quel moment

Confort/Sécurité
- Display avec affichage du temps restant (ext.)
- Inscriptions en texte clair
- Départ différé : 1-24 h
- Paniers vario
- Panier supérieur réglable en hauteur
- Panier inférieur avec 2 rangées de picots rabattables
- Roues à faible frottement sur panier inférieur et tiroir
- Butée (stopper) qui empêche le déraillement du panier inférieur
- aquaStop® : garantie Siemens Electroménager en cas de dégât des eaux - pour toute la durée de vie de l'appareil
- Cuve polinox

Existe aussi en blanc



[1] Echelle d'efficacité énergétique allant de A à G [2] Consommation d'énergie en kWh pour 100 cycles (en programme Eco 50°)
[3] Consommation d'eau en litres par cycle (en programme Eco 50°) [4] Durée du programme Eco 50°



Home Connect

SR25ZI11ME - inox **899,99 €***
iQ500

Caractéristiques principales
- 10 couverts
- **Technologie de séchage Zeolith®**
- Echangeur thermique
- Bras de lavage duoPower
- aquaSensor qui reconnait le degré de salissure, Capacité Variable Automatique n'utilise que l'eau nécessaire pour la charge de vaisselle
- Système **protectVerre**, conserve l'éclat des verres
- Auto 3in1, détection lessivielle automatique
- Boîte à produits maxiPerformance
- Triple filtre autonettoyant
- Moteur iQdrive
- Classe d'efficacité énergétique[1] C sur une échelle allant de A à G
- Energie[2] / Eau[3] : 59 kWh / 9,5 litres
- Durée progr. Eco[4] : 3:30 (h:min)
- Niveau sonore : 43 dB(A) re 1 pW
- Classe d'efficacité sonore : B

Programmes/Options
- 6 programmes : Eco 50 °C, Auto 45-65 °C, Intensif 70 °C, **Quotidien 60 °C**, brilliantShine 40 °C, Favourite (Pré-rinçage)
- **Home Connect : contrôle et diagnostic à distance**
- 4 options : Home Connect, Shine + Dry, Zone Intensive, **varioSpeed Plus (3 fois plus rapide)**
- Machine Care
- Silence à la demande (via Home Connect) : réduction du bruit de votre LV selon vos besoins et à n'importe quel moment

Confort/Sécurité
- Display avec affichage du temps restant (ext.)
- Inscriptions en texte clair
- **emotionLight : éclairage intérieur bleuté**
- Départ différé : 1-24 h
- Paniers varioFlex Pro
- Tiroir à couverts
- Panier supérieur réglable avec rackMatic (3 niveaux)
- Panier supérieur avec 3 picots rabattables
- Panier inférieur avec 4 rangées de picots rabattables
- Roues à faible frottement sur panier inférieur et tiroir
- Butée (stopper) qui empêche le déraillement du panier inférieur
- aquaStop® : garantie Siemens Electroménager en cas de dégât des eaux - pour toute la durée de vie de l'appareil
- Cuve inox



Home Connect

SR23EI28ME - inox **799,99 €***
iQ300

Caractéristiques principales
- 10 couverts
- Echangeur thermique + autoOpen dry (Ouv. porte auto) pour des résultats de séchage parfaits
- Bras de lavage duoPower
- aquaSensor qui reconnait le degré de salissure, Capacité Variable Automatique n'utilise que l'eau nécessaire pour la charge de vaisselle
- Système **protectVerre**, conserve l'éclat des verres
- Auto 3in1, détection lessivielle automatique
- Boîte à produits maxiPerformance
- Triple filtre autonettoyant
- Moteur iQdrive
- Classe d'efficacité énergétique[1] D sur une échelle allant de A à G
- Energie[2] / Eau[3] : 67 kWh / 9,5 litres
- Durée progr. Eco[4] : 3:30 (h:min)
- Niveau sonore : 44 dB(A) re 1 pW
- Classe d'efficacité sonore : B

Programmes/Options
- 6 programmes : Eco 50 °C, Auto 45-65 °C, Intensif 70 °C, Programme 1h 65 °C, **Rapide 45 °C**, Favourite (Pré-rinçage)
- **Home Connect : contrôle et diagnostic à distance**
- 4 options : Home Connect, Zone Intensive, hygiène Plus, **varioSpeed Plus (3 fois plus rapide)**
- Machine Care
- Silence à la demande (via Home Connect) : réduction du bruit de votre LV selon vos besoins et à n'importe quel moment

Confort/Sécurité
- Display avec affichage du temps restant (ext.)
- Inscriptions en texte clair
- Départ différé : 1-24 h
- Paniers varioFlex
- Tiroir à couverts : 3ème niveau de chargement
- Panier supérieur réglable avec rackMatic (3 niveaux)
- Panier supérieur avec 2 rangées de picots rabattables
- Panier inférieur avec 2 rangées de picots rabattables
- Roues à faible frottement sur panier inférieur et tiroir
- Butée (stopper) qui empêche le déraillement du panier inférieur
- aquaStop® : garantie Siemens Electroménager en cas de dégât des eaux - pour toute la durée de vie de l'appareil
- Cuve inox



Home Connect

SR23HW65ME - blanc **699,99 €***
iQ300

Caractéristiques principales
- 10 couverts
- Echangeur thermique
- Bras de lavage duoPower
- aquaSensor qui reconnait le degré de salissure, Capacité Variable Automatique n'utilise que l'eau nécessaire pour la charge de vaisselle
- Système **protectVerre**, conserve l'éclat des verres
- Auto 3in1, détection lessivielle automatique
- Boîte à produits maxiPerformance
- Triple filtre autonettoyant
- Moteur iQdrive
- Classe d'efficacité énergétique[1] E sur une échelle allant de A à G
- Energie[2] / Eau[3] : 76 kWh / 9,5 litres
- Durée progr. Eco[4] : 3:40 (h:min)
- Niveau sonore : 45 dB(A) re 1 pW
- Classe d'efficacité sonore : C

Programmes/Options
- 6 programmes : Eco 50 °C, Auto 45-65 °C, Intensif 70 °C, Programme 1h 65 °C, **Rapide 45 °C**, Favourite (Pré-rinçage)
- **Home Connect : contrôle et diagnostic à distance**
- 4 options : Home Connect, Zone Intensive, hygiène Plus, **varioSpeed Plus (3 fois plus rapide)**
- Machine Care
- Silence à la demande (via Home Connect) : réduction du bruit de votre LV selon vos besoins et à n'importe quel moment

Confort/Sécurité
- Display avec affichage du temps restant (ext.)
- Inscriptions en texte clair
- Départ différé : 1-24 h
- Paniers varioFlex
- Tiroir à couverts : 3ème niveau de chargement
- Panier supérieur réglable avec rackMatic (3 niveaux)
- Panier supérieur avec 2 rangées de picots rabattables
- Panier inférieur avec 2 rangées de picots rabattables
- Roues à faible frottement sur panier inférieur et tiroir
- Butée (stopper) qui empêche le déraillement du panier inférieur
- aquaStop® : garantie Siemens Electroménager en cas de dégât des eaux - pour toute la durée de vie de l'appareil
- Cuve inox

* Les prix indiqués ici sont les prix de vente TTC conseillés par le fabricant, hors éco participation. Les distributeurs restant libres de fixer leurs prix de revente aux consommateurs.

[1] Echelle d'efficacité énergétique allant de A à G [2] Consommation d'énergie en kWh pour 100 cycles (en programme Eco 50°)
[3] Consommation d'eau en litres par cycle (en programme Eco 50°) [4] Durée du programme Eco 50°



Home Connect

SR23HI48KE - inox **659,99 €***
SR23HW48KE - blanc **609,99 €***
iQ300

Caractéristiques principales
- 9 couverts
- Echangeur thermique
- Bras de lavage duoPower
- aquaSensor qui reconnait le degré de salissure, Capacité Variable Automatique n'utilise que l'eau nécessaire pour la charge de vaisselle
- Système **protectVerre**, conserve l'éclat des verres
- Auto 3in1, détection lessivielle automatique
- Boîte à produits maxiPerformance
- Triple filtre autonettoyant
- Moteur iQdrive
- Classe d'efficacité énergétique[1] E sur une échelle allant de A à G
- Energie[2] / Eau[3] : 70 kWh / 8,5 litres
- Durée progr. Eco[4] : 3:40 (h:min)
- Niveau sonore : 46 dB(A) re 1 pW
- Classe d'efficacité sonore : C

Programmes/Options
- 6 programmes : Eco 50 °C, Auto 45-65 °C, Intensif 70 °C, Programme 1h 65 °C, **Rapide 45 °C**, Favourite (Pré-rinçage)
- **Home Connect : contrôle et diagnostic à distance**
- 4 options : Home Connect, Zone Intensive, hygiène Plus, **varioSpeed Plus (3 fois plus rapide)**
- Machine Care
- Silence à la demande (via Home Connect) : réduction du bruit de votre LV selon vos besoins et à n'importe quel moment

Confort/Sécurité
- Display avec affichage du temps restant (ext.)
- Inscriptions en texte clair
- Départ différé : 1-24 h
- Paniers vario
- Panier supérieur réglable en hauteur
- Panier inférieur avec 2 rangées de picots rabattables
- Roues à faible frottement sur panier inférieur et tiroir
- Butée (stopper) qui empêche le déraillement du panier inférieur
- aquaStop® : garantie Siemens Electroménager en cas de dégât des eaux - pour toute la durée de vie de l'appareil
- Cuve inox

Existe aussi en blanc





SK26E822EU - silver **529,99 €***
Compact posable - iQ300

Caractéristiques principales
- 6 couverts
- aquaSensor qui reconnait le degré de salissure, Capacité Variable Automatique n'utilise que l'eau nécessaire pour la charge de vaisselle
- Système **protectVerre**, conserve l'éclat des verres
- Auto 3in1, détection lessivielle automatique
- Moteur iQdrive
- Classe d'efficacité énergétique[1] F sur une échelle allant de A à G
- Energie[2] / Eau[3] : 61 kWh / 8 litres
- Durée progr. Eco[4] : 3:55 (h:min)
- Niveau sonore : 49 dB(A) re 1 pW
- Classe d'efficacité sonore : C

Programmes/Options
- 6 Programmes : Intensif 70 °C, Auto 45-65 °C, Eco 50 °C, Verre 40 °C, **Rapide 45 °C**, Prélavage
- 2 options : varioSpeed (2 fois plus rapide), Séchage extra

Confort/Sécurité
- Display avec affichage du temps restant (ext.)
- Départ différé : 1-24 h
- aquaStop® : garantie Siemens Electroménager en cas de dégât des eaux - pour toute la durée de vie de l'appareil
- Régénération électronique
- LED manque sel
- LED manque produit de rinçage
- Chauffe eau sous cuve
- Cuve polinox

* Les prix indiqués ici sont les prix de vente TTC conseillés par le fabricant, hors éco participation. Les distributeurs restant libres de fixer leurs prix de revente aux consommateurs.

[1] Echelle d'efficacité énergétique allant de A à G [2] Consommation d'énergie en kWh pour 100 cycles (en programme Eco 50°)
[3] Consommation d'eau en litres par cycle (en programme Eco 50°) [4] Durée du programme Eco 50°

L’innovation en soin du linge.

Lave-linge et sèche-linge.



Les innovations Siemens réinventent le quotidien.

Garde les bons souvenirs. Pas les mauvaises odeurs.





Système sensoFresh

Éliminer les odeurs à sec avec la technologie sensoFresh.
L'utilisation de l'oxygène actif est la dernière révolution dans le soin du linge, elle offre la solution idéale pour éliminer facilement et rapidement les odeurs de votre linge.
La technologie sensoFresh permet de briser les chaines de protéines présentes sur les vêtements, responsables des mauvaises odeurs, grâce à l'utilisation d'une brume enrichie en oxygène actif.
Celle-ci neutralise les odeurs en seulement 30 ou 45 minutes suivant la ténacité de l'odeur. Le programme sensoFresh agit ainsi rapidement et peut être utilisé même pour les textiles les plus délicats ou non lavables en machine, comme une veste de costume ou une robe (max. 1kg).

Rendez-vous sur siemens-home.bsh-group.fr/sensofresh pour découvrir la **technologie sensoFresh**.

Des technologies innovantes qui font gagner du temps.



varioSpeed

Fonction varioSpeed : jusqu'à 3 fois plus rapide.
Cette option permet également de laver 2 kg de linge en 15 min.(1)
Combinable à la majorité des programmes, l'option varioSpeed permet de laver jusqu'à 3 fois plus rapidement (programme Synthétiques 40°C avec option varioSpeed activée par rapport au programme Synthétiques 40°C sans option varioSpeed activée).

(1) Temps de lavage du programme Express 30 min combiné à l'option varioSpeed.



powerSpeed 59'

Programme powerSpeed 59'.
Sur les modèles 10 kg, le programme **powerSpeed 59 minutes** permet de laver parfaitement 5 kg de linge sale en moins d'une heure.

Express 15 min

Programme « Express 15/30 min ».
Ce programme est idéal pour laver de petites quantités de linge légèrement sale. Si l'utilisateur sélectionne le programme Express combiné à la touche varioSpeed, la durée du programme passera de 30 à 15 minutes.

Lave-linge | Les bonnes raisons de choisir Siemens



La nouvelle expérience de lavage Siemens.

L'intelligence Siemens : des technologies qui préservent vos consommations et votre environnement sonore.





iQdrive

Moteur induction iQdrive : robuste, particulièrement économe et extrêmement silencieux.
Sa technologie par entrainement magnétique lui assure fiabilité et silence ainsi qu'une meilleure performance énergétique. Les moteurs iQdrive garantissent également un silence extrême même à vitesse d'essorage maximale.

10 ans
Garantie moteur iQdrive

Tous nos lave-linge sont équipés d'un moteur iQdrive garanti 10 ans. La garantie ne concerne que la pièce moteur et doit être activée par le consommateur sur le site Siemens.
Pour en savoir plus : **siemens-home.bsh-group.fr/garantie10ans**

waterPerfect

waterPerfect : des résultats irréprochables pour toutes les charges de linge, avec le moins d'eau possible.
Les lave-linge Siemens sont équipés de capteurs de pression qui permettent d'adapter le volume d'eau en fonction de la charge de linge.
A partir de la gamme iQ500, la technologie waterPerfect Plus offre encore plus de précision, le pressostat (capteur de pression) et le débitmètre calculent jusqu'a 256 niveaux de remplissage différents, optimisant la consommation d'eau au litre près.

waterPerfect Plus

Les lave-linge iSensoric : une nouvelle expérience de lavage.





Rajout de linge

Fonction « Rajout de linge ».
Cette fonction permet de rajouter une pièce de linge oublié de n'importe quelle taille, en appuyant tout simplement sur la touche Départ / Pause. La machine reprend le cycle là où il a été interrompu.[1]

i-Dos

i-Dos : Dosage automatique de la lessive liquide et de l'adoucissant.
Avec la technologie i-Dos, le lave-linge dose automatiquement la quantité de lessive liquide et d'adoucissant nécessaire à chaque cycle de lavage au millilitre près. Ce système garantit des résultats de lavage parfaits tout en faisant gagner du temps et en évitant tout rinçage supplémentaire (1 remplissage du réservoir équivaut à environ une vingtaine de lavages[2]).

[1] Pour des raisons de sécurité, le hublot reste verrouillé lorsque le niveau d'eau est élevé et / ou lorsque la température de l'eau est supérieure a 50° C et durant l'essorage.

[2] Degré de salissure normal et dureté d'eau moyenne.



Garder un oeil sur le lave-linge où que l'on soit avec les lave-linge Home Connect.

- Sélection du programme de lavage et déclenchement à distance à partir de l'application Home Connect.
- Indiquer le type de vêtements, la nature du textile, le niveau de salissure et les préférences en termes de rapidité et d'économie d'énergie dans l'application, Home Connect proposera le programme et les options de lavage adaptés à votre lessive. Un linge impeccable en quelques clics, c'est possible.
- Le système de surveillance à distance permet de connaître l'avancement du cycle, à tout moment, où que l'on soit.
- Fini le linge oublié dans la machine. Une notification informe dès que le linge est propre.
- L'application Home Connect vous permet également de consulter la consommation d'énergie et d'eau pour chaque cycle de lavage.
- Diagnostic à distance.



Toutes les **nouveautés Home Connect** sur siemens-home.bsh-group.fr/home-connect



WM16XLH1FF **1249,99 €***
iQ700

Caractéristiques principales
- **Programme sensoFresh : élimine à sec les odeurs des textiles délicats ou non lavables en machine, en 30 ou 45 minutes**
- **Home Connect 2.0 : démarrage, contrôle et diagnostic à distance**
- Système powerSpeed : d'excellents résultats de lavage en un minimum de temps
- Capacité : 1 à 10 kg
- Vitesse d'essorage max : 1600 tr/min
- Classe d'efficacité d'essorage : A
- Volume du tambour : 70 l
- Classe d'efficacité énergétique C sur une échelle allant de A à G
- Energie[1] / Eau[2] : 67 kWh / 49 litres
- Durée progr. Eco 40-60 charge pleine : 3h55
- Classe d'efficacité sonore : A
- Niveau sonore essorage : 72 db(A) re 1 pw
- Design antiVibration : stabilité et silence
- Tambour waveDrum : soin des textiles garanti
- **iQdrive** : moteur induction garanti 10 ans, basse consommation et silencieux
- **waterPerfect Plus** : maîtrise de l'eau au litre près

Programmes/Options
- Programmes : Eco 40-60, Coton froid - 90°C, Synthétiques froid - 60°C, Nettoyage tambour, Hygiène sensoFresh, Outdoor/Imperméabiliser, Essorage/Vidange, powerSpeed 59 min, Mix rapide, Rinçage, Express 15/30 min, Délicat/Soie, Laine/Lavage main
- Touches (options) : Repassage facile, Marche/arrêt, Fin dans, Taches, Rinçage suppl, Départ à distance, Départ/Pause/Rajout de linge, Température, varioSpeed, Prélavage, Vitesse d'essorage/Arrêt cuve pleine
- **Système anti-taches** pour les 4 taches les plus courantes

Confort/Sécurité
- **Fonction rajout de linge : rajoutez ou enlevez du linge, même après le début du programme**
- Grand écran LED pour déroulement du cycle, température, vitesse d'essorage max, temps restant et fin différée 24 h, intensité du programme sensoFresh et indication de consommation
- Eclairage du tambour par LED
- Indication de consommation d'eau et d'énergie avant le début du programme
- Indicateur de surdosage lessive
- Signal sonore fin de programme
- Débitmètre : consommation d'eau maîtrisée
- Reconnaissance de charge précise grâce à l'intelligence des capteurs
- Protection anti-débordement
- Détection mousse
- Détection antibalourd
- Sécurité enfants

Caractéristiques techniques
- Dimensions : H 84,8 x L 59,8 x P 59 cm[3]



WM16XMH1FF **1099,99 €***
iQ700

Caractéristiques principales
- **Home Connect 2,0: démarrage, contrôle et diagnostic à distance**
- Système powerSpeed: d'excellents résultats de lavage en un minimum de temps,
- Capacité: 1 à 10 kg
- Vitesse d'essorage max: 1600 tr/min
- Classe d'essorage: A
- Volume du tambour: 70 l
- Classe d'efficacité énergétique C sur une échelle allant de A à G
- Energie[1] / Eau[2] : 67 kWh / 49 litres
- Durée progr. Eco 40-60 charge pleine : 3h55
- Classe d'efficacité sonore : A
- Niveau sonore essorage : 72 db(A) re 1 pw
- Design antiVibration: stabilité et silence
- Tambour waveDrum: soin des textiles garanti
- **iQdrive** : moteur induction garanti 10 ans, basse consommation et silencieux
- **waterPerfect Plus** : maîtrise de l'eau au litre près

Programmes/Options
- Programmes: Eco 40-60, Coton froid - 90°C, Synthétiques froid - 60°C, Nettoyage tambour, Couleurs sombres, Outdoor/Imperméabiliser, Essorage/Vidange, powerSpeed 59 min, Mix rapide, Rinçage, Express 15/30 min, Délicat/Soie, Laine/Lavage main
- Touches (options): Repassage facile, Marche/arrêt, Fin dans, Taches, Rinçage suppl, Départ à distance, Départ/Pause/Rajout de linge, Température, varioSpeed, Prélavage, Vitesse d'essorage/Arrêt cuve pleine
- **Système anti-taches** pour les 4 taches les plus courantes

Confort/Sécurité
- **Fonction rajout de linge : rajoutez ou enlevez du linge, même après le début du programme**
- Grand display LED couleur pour déroulement du cycle, température, vitesse d'essorage max, temps restant et fin différée 24 h, sélection de taches et information de consommation
- Eclairage du tambour par LED
- Indication de consommation d'eau et d'énergie avant le début du programme
- Indicateur de surdosage lessive
- Signal sonore fin de programme
- Débitmètre: consommation d'eau maîtrisée
- Reconnaissance de charge précise grâce à l'intelligence des capteurs,
- Protection anti-débordement
- Détection mousse
- Détection antibalourd
- Sécurité enfants

Caractéristiques techniques
- Dimensions : H 84,8 x L 59,8 x P 59 cm[3]



WM14LRH0FF **949,99 €***
iQ500

Caractéristiques principales
- **Home Connect: contrôle à distanc**e
- Capacité : 1 à 10 kg
- Vitesse d'essorage max : 1400 tr/min
- Classe d'efficacité d'essorage : B
- Volume du tambour: 70 l
- Classe d'efficacité énergétique C sur une échelle allant de A à G
- Energie[1] / Eau[2] : 67 kWh / 47 litres
- Classe d'efficacité sonore : B
- Niveau sonore essorage : 75 dB (A) re 1 pW
- Design antiVibration: stabilité et silence
- Tambour waveDrum: soin des textiles garanti
- **iQdrive** : moteur induction garanti 10 ans, basse consommation et silencieux
- **waterPerfect Plus** : gestion économe de l'eau, même pour les petites charges, grâce à nos capteurs intelligents

Programmes/Options
- Programmes: Eco 40-60, Coton froid - 90°C, Synthétiques froid - 60°C, Hygiène, Nettoyage tambour, Couleurs sombres, Chemises, Synthétiques, Essorage/Vidange, Mix rapide, Rinçage, Express 15/30 min, Délicat/Soie, Laine/Lavage main
- Nettoyage du tambour avec rappel automatique
- Touches (options): Repassage facile, Fin dans, Taches, Réglages / Sécurité enfants, Personnalisé, Départ à distance, Rinçage plus +1+2+3, Arrêt cuve pleine, Départ/Pause/Rajout de linge, Température, varioSpeed, Prélavage, Rinçage plus, Vitesse d'essorage/Arrêt cuve pleine
- **Système anti-taches** pour les 4 taches les plus courantes
- varioSpeed: programme jusqu'à 3 fois plus rapide

Confort/Sécurité
- **Fonction rajout de linge: rajoutez ou enlevez du linge, même après le début du programme**
- Ecran LED tactile pour déroulement du cycle, température, vitesse d'essorage, temps restant, fin différée 24 h, recommandation de chargement et indication de la consommation,
- Signal sonore fin de programme
- Indication de consommation d'eau et d'énergie avant le début du programme
- Indicateur de surdosage lessive
- Protection anti-débordement
- Détection mousse
- Détection antibalourd
- Sécurité enfants

Caractéristiques techniques
- Dimensions : H 84,8 x L 59,8 x P 59 cm[3]

*Les prix indiqués ici sont les prix de vente TTC conseillés par le fabricant, hors éco participation. Les distributeurs restant libres de fixer leurs prix de revente aux consommateurs.

[1] Consommation d'énergie en kWh/100 cycles Eco 40-60 [2] Consommation d'eau en litres/cycle Eco 40-60
[3] Profondeur hors porte. Pour plus de détails : siemens-home.bsh-group.fr

Nouveauté sur les lave-linge : l'indice de réparabilité.

7,7 /10
INDICE DE RÉPARABILITÉ

Afin de se conformer à la loi du 10 février 2020 relative à la lutte contre le gaspillage et à l'économie circulaire, Siemens indique désormais sur ses lave-linge non séchants un indice de réparabilité. Il s'agit d'une note de 1 à 10 attribuée à chaque appareil pour indiquer son niveau de réparabilité. Cette information doit être communiquée à compter du 1er janvier 2021 pour 5 catégories de produits : smartphones, ordinateurs, téléviseurs, tondeuses et lave-linge à chargement frontal.

L'indice est calculé sur la base de 5 critères principaux, eux-mêmes divisés en sous-critères :

- la disponibilité de la documentation technique auprès des réparateurs et des consommateurs
- la facilité de démontage, les outils nécessaires et les caractéristiques de fixation
- la durée de disponibilité des pièces détachées. Celle-ci est désormais de 14 ans pour les lave-linge Siemens non séchant avec programme Eco 40-60.
- le ratio du prix des pièces détachées tombant le plus en panne par rapport au prix total de l'appareil neuf
- des critères spécifiques au lave-linge, comme par exemple un compteur d'usage, l'assistance à distance et la mise à jour logicielle

Contactez notre service après-vente pour plus d'informations (rubrique "Nos services") ou rendez-vous sur notre boutique de pièces détachées et accessoires (rubrique "Boutique").



WM14UPH9FF **949,99 €***
iQ500

10 ans Garantie moteur iQdrive

Caractéristiques principales
- **i-Dos : dosage automatique de lessive liquide et d'adoucissant**
- Home Connect : contrôle à distance
- Capacité : 1 à 9 kg
- Vitesse d'essorage max : 1400 tr/min
- Classe d'efficacité d'essorage : B
- Volume du tambour : 63 l
- Classe d'efficacité énergétique C sur une échelle allant de A à G
- Energie[1] / Eau[2] : 66 kWh / 44 litres
- Durée progr. Eco 40-60 charge pleine : 3h37
- Classe d'efficacité sonore : A
- Niveau sonore essorage : 72 db(A) re 1 pw
- Design antiVibration : stabilité et silence
- Tambour waveDrum : soin des textiles garanti
- **iQdrive** : moteur induction garanti 10 ans, basse consommation et silencieux
- **waterPerfect Plus** : maîtrise de l'eau au litre près

Programmes/Options
- Programmes : Eco 40-60, Coton froid - 90°C, Synthétiques froid - 60°C, Auto 30°C, Nettoyage tambour, Chemises, Essorage/Vidange, Mix rapide, Rinçage, Express 15/30 min, Further programs, Délicat/Soie, Laine/Lavage main
- Nettoyage du tambour avec rappel automatique
- Programmes disponibles via l'appli Home Connect : Tache - Sang, Tache - Beurre/huile, Tache - Herbe, Tache - Vin rouge
- Touches (options) : Repassage facile, Trempage, Fin dans, i-DOS 2,0 compartiment 1 (lessive liquide), i-DOS 2,0 compartiment 2 (adoucissant), Réglages / Sécurité enfants, Personnalisé, Départ à distance, Rinçage plus +1+2+3, Arrêt cuve pleine, Départ/ Pause/Rajout de linge, Température, varioSpeed, Prélavage, Vitesse d'essorage/Arrêt cuve pleine
- varioSpeed : programme jusqu'à 3 fois plus rapide

Confort/Sécurité
- **Fonction rajout de linge : rajoutez ou enlevez du linge, même après le début du programme**
- Ecran LED tactile pour déroulement du cycle, température, vitesse d'essorage, temps restant, fin différée 24 h, recommandation de chargement et indication de la consommation,
- Signal sonore fin de programme
- Indication de consommation d'eau et d'énergie avant le début du programme
- Indicateur de surdosage lessive
- aquaSensor pour un rinçage parfait
- Reconnaissance de charge précise grâce à l'intelligence des capteurs
- Protection anti-débordement
- Détection mousse
- Détection antibalourd
- Sécurité enfants

Caractéristiques techniques
- Dimensions : H 84,8 x L 59,8 x P 59 cm[3]



WM14UQ09FF **899,99 €***
iQ500
Dans la limite des stocks disponibles

10 ans Garantie moteur iQdrive

Caractéristiques principales
- **Programme sensoFresh : élimine efficacement les odeurs des textiles délicats ou non lavables en machine, en 30 ou 45 minutes, à sec**
- Capacité : 1 à 9 kg
- Vitesse d'essorage max : 1400 tr/min
- Classe d'efficacité d'essorage : B
- Volume du tambour : 63 l
- Classe d'efficacité énergétique C sur une échelle allant de A à G
- Energie[1] / Eau[2] : 66 kWh / 44 litres
- Durée progr. Eco 40-60 charge pleine : 3h37
- Classe d'efficacité sonore : A
- Niveau sonore essorage : 71 db(A) re 1 pw
- Design antiVibration : stabilité et silence
- Tambour waveDrum : soin des textiles garanti
- **iQdrive** : moteur induction garanti 10 ans, basse consommation et silencieux
- **waterPerfect Plus** : maîtrise de l'eau au litre près

Programmes/Options
- Programmes : Eco 40-60, Coton froid - 90°C, Synthétiques froid - 60°C, Nettoyage tambour, Chemises, Hygiène sensoFresh, Outdoor/ Imperméabiliser, Essorage/Vidange, Mix rapide, Rinçage, Express 15/30 min, Délicat/Soie, Laine/ Lavage main
- Touches (options) : Repassage facile, Taches, Réglages / Sécurité enfants, Personnalisé, Rinçage plus +1+2+3, Arrêt cuve pleine, Départ/ Pause/Rajout de linge, Température, varioSpeed, Prélavage, Rinçage plus, Fin différée, Vitesse d'essorage/Arrêt cuve pleine
- varioSpeed : programme jusqu'à 3 fois plus rapide

Confort/Sécurité
- **Fonction rajout de linge : rajoutez ou enlevez du linge, même après le début du programme**
- Ecran LED tactile pour déroulement du cycle, température, vitesse d'essorage, temps restant, fin différée 24 h, recommandation de chargement et indication de la consommation,
- Eclairage du tambour par LED
- Indication de consommation d'eau et d'énergie avant le début du programme
- Indicateur de surdosage lessive
- Signal sonore fin de programme
- Protection anti-débordement
- Détection mousse
- Détection antibalourd
- Sécurité enfants

Caractéristiques techniques
- Dimensions : H 84,8 x L 59,8 x P 59 cm[3]

Successeur = WM14UQ10FF

*Les prix indiqués ici sont les prix de vente TTC conseillés par le fabricant, hors éco participation. Les distributeurs restant libres de fixer leurs prix de revente aux consommateurs.

[1] Consommation d'énergie en kWh/100 cycles Eco 40-60 [2] Consommation d'eau en litres/cycle Eco 40-60
[3] Profondeur hors porte. Pour plus de détails : siemens-home.bsh-group.fr



WM14N2X8FF **799,99 €***
iQ300 - silver

10 ans Garantie moteur iQdrive

Caractéristiques principales
- Capacité : 1 à 8 kg
- Vitesse d'essorage max : 1400 tr/min
- Classe d'efficacité d'essorage : B
- Volume du tambour : 63 l
- Classe d'efficacité énergétique C sur une échelle allant de A à G
- Energie[1] / Eau[2] : 62 kWh / 43 litres
- Durée progr. Eco 40-60 charge pleine : 3h29
- Classe d'efficacité sonore : B
- Niveau sonore essorage : 73 db(A) re 1 pw
- Design antiVibration : stabilité et silence
- Tambour waveDrum : soin des textiles garanti
- **iQdrive** : moteur induction garanti 10 ans, basse consommation et silencieux
- **waterPerfect Plus** : maîtrise de l'eau au litre près

Programmes/Options
- Programmes : Coton froid - 90°C, Synthétiques froid - 60°C, Essorage/Vidange, Lingerie, Couleurs sombres, Chemises, Outdoor/ Imperméabiliser, Mix rapide, Express 15/30 min, Nettoyage tambour, Délicat/Soie, Laine/Lavage main
- Touches (options) : Prélavage, Repassage facile, Fin dans, Température, varioSpeed, Départ/ Pause/Rajout de linge, Vitesse d'essorage/Arrêt cuve pleine
- varioSpeed : programme jusqu'à 3 fois plus rapide

Confort/Sécurité
- **Fonction rajout de linge : rajoutez ou enlevez du linge, même après le début du programme**
- Ecran LED pour déroulement de cycle, vitesse d'essorage, temps restant, fin différée 24 h et préconisation de chargement,
- Signal sonore fin de programme
- Reconnaissance de charge précise grâce à l'intelligence des capteurs
- Protection anti-débordement
- Détection mousse
- Détection antibalourd
- Sécurité enfants

Caractéristiques techniques
- Dimensions : H 84,8 x L 59,8 x P 59 cm[3]

Top amovible



WU12UT09FF **719,99 €***
iQ500

10 ans Garantie moteur iQdrive

Caractéristiques principales
- Capacité : 1 à 9 kg
- Vitesse d'essorage max : 1200 tr/min
- Classe d'efficacité d'essorage : B
- Volume du tambour : 63 l
- Classe d'efficacité énergétique C sur une échelle allant de A à G
- Energie[1] / Eau[2] : 66 kWh / 44 litres
- Durée progr. Eco 40-60 charge pleine : 3h37
- Classe d'efficacité sonore : A
- Niveau sonore essorage : 72 db(A) re 1 pw
- Design antiVibration : stabilité et silence
- Tambour waveDrum : soin des textiles garanti
- **iQdrive** : moteur induction garanti 10 ans, basse consommation et silencieux
- **waterPerfect Plus** : maîtrise de l'eau au litre près

Programmes/Options
- Programmes : Eco 40-60, Coton froid - 90°C, Synthétiques froid - 60°C, Nettoyage tambour, Couleurs sombres, Chemises, Outdoor/ Imperméabiliser, Essorage/Vidange, Mix rapide, Rinçage, Couette, Express 15/30 min, Délicat/ Soie, Laine/Lavage main
- Touches (options) : Repassage facile, Fin dans, Départ/Pause/Rajout de linge, Température, varioSpeed, Prélavage, Vitesse d'essorage/Arrêt cuve pleine
- varioSpeed : programme jusqu'à 3 fois plus rapide

Confort/Sécurité
- **Fonction rajout de linge : rajoutez ou enlevez du linge, même après le début du programme**
- Ecran LED pour le déroulement du cycle, sélection de la température, vitesse d'essorage, temps restant, fin différée 24 h, recommandation de chargement et indication de consommation,
- Signal sonore fin de programme
- Reconnaissance de charge précise grâce à l'intelligence des capteurs
- Protection anti-débordement
- Détection mousse
- Détection antibalourd
- Sécurité enfants

Caractéristiques techniques
- Dimensions : H 84,5 x L 59,8 x P 59 cm[3]
- Top amovible



WM14N209FF **699,99 €***
iQ300

10 ans Garantie moteur iQdrive

Caractéristiques principales
- Capacité : 1 à 9 kg
- Vitesse d'essorage max : 1400 tr/min
- Classe d'efficacité d'essorage : B
- Volume du tambour : 63 l
- Classe d'efficacité énergétique C sur une échelle allant de A à G
- Energie[1] / Eau[2] : 66 kWh / 44 litres
- Durée progr. Eco 40-60 charge pleine : 3h37
- Classe d'efficacité sonore : B
- Niveau sonore essorage : 73 db(A) re 1 pw
- Design antiVibration : stabilité et silence
- Tambour waveDrum : soin des textiles garanti
- **iQdrive** : moteur induction garanti 10 ans, basse consommation et silencieux
- **waterPerfect Plus** : maîtrise de l'eau au litre près

Programmes et options
- Programmes : Coton froid - 90°C, Synthétiques froid - 60°C, Essorage/Vidange, Lingerie, Couleurs sombres, Chemises, Outdoor/Imperméabiliser, Mix rapide, Express 15/30 min, Nettoyage tambour, Délicat/Soie, Laine/Lavage main
- Touches (options) : Prélavage, Repassage facile, Fin dans, Température, varioSpeed, Départ/ Pause/Rajout de linge, Essorage variable/Arrêt cuve pleine
- varioSpeed : jusqu'à 3 fois plus rapide

Confort / Sécurité
- **Fonction rajout de linge : rajoutez ou enlevez du linge, même après le début du programme**
- Ecran LED pour déroulement de cycle, vitesse d'essorage, temps restant, fin différée 24 h et préconisation de chargement
- Signal sonore fin de programme
- Reconnaissance de charge précise grâce à l'intelligence des capteurs
- Protection anti-débordement
- Détection mousse
- Détection antibalourd
- Sécurité enfants

Caractéristiques techniques
- Dimensions : H 84,8 x L 59,8 x P 59 cm[3]

*Les prix indiqués ici sont les prix de vente TTC conseillés par le fabricant, hors éco participation. Les distributeurs restant libres de fixer leurs prix de revente aux consommateurs.

[1] Consommation d'énergie en kWh/100 cycles Eco 40-60 [2] Consommation d'eau en litres/cycle Eco 40-60
[3] Profondeur hors porte. Pour plus de détails : siemens-home.bsh-group.fr



WM14N208FF **599,99 €***
iQ300

10 ans Garantie moteur iQdrive

Caractéristiques principales
- Capacité : 1 à 8 kg
- Vitesse d'essorage max : 1400 tr/min
- Classe d'efficacité d'essorage : B
- Volume du tambour : 63 l
- Classe d'efficacité énergétique C sur une échelle allant de A à G
- Energie[1] / Eau[2] : 62 kWh / 43 litres
- Durée progr. Eco 40-60 charge pleine : 3h29
- Classe d'efficacité sonore : B
- Niveau sonore essorage : 73 db(A) re 1 pw
- Design antiVibration : stabilité et silence
- Tambour waveDrum : soin des textiles garanti
- **iQdrive** : moteur induction garanti 10 ans, basse consommation et silencieux
- **waterPerfect Plus** : maîtrise de l'eau au litre près

Programmes et options
- Programmes : Coton froid - 90°C, Synthétiques froid - 60°C, Essorage/Vidange, Lingerie, Couleurs sombres, Chemises, Outdoor/ Imperméabiliser, Mix rapide, Express 15/30 min, Nettoyage tambour, Délicat/Soie, Laine/Lavage main
- Touches (options) : Prélavage, Repassage facile, Fin dans, Température, varioSpeed, Départ/ Pause/Rajout de linge, Essorage variable/Arrêt cuve pleine
- varioSpeed : jusqu'à 3 fois plus rapide

Confort / Sécurité
- **Fonction rajout de linge : rajoutez ou enlevez du linge, même après le début du programme**
- Ecran LED pour déroulement de cycle, vitesse d'essorage, temps restant, fin différée 24 h et préconisation de chargement
- Signal sonore fin de programme
- Reconnaissance de charge précise grâce à l'intelligence des capteurs
- Protection anti-débordement
- Détection mousse
- Détection antibalourd
- Sécurité enfants

Caractéristiques techniques
- Dimensions : H 84,8 x L 59,8 x P 59 cm[3]



WM14N218FF **599,99 €***
iQ300

10 ans Garantie moteur iQdrive

Caractéristiques principales
- Capacité : 1 à 8 kg
- Vitesse d'essorage max : 1400 tr/min
- Classe d'efficacité d'essorage : B
- Volume du tambour : 63 l
- Classe d'efficacité énergétique C sur une échelle allant de A à G
- Energie[1] / Eau[2] : 62 kWh / 43 litres
- Durée progr. Eco 40-60 charge pleine : 3h29
- Classe d'efficacité sonore : B
- Niveau sonore essorage : 73 db(A) re 1 pw
- Design antiVibration : stabilité et silence
- Tambour waveDrum : soin des textiles garanti
- **iQdrive** : moteur induction garanti 10 ans, basse consommation et silencieux
- **waterPerfect Plus** : maîtrise de l'eau au litre près

Programmes et options
- Programmes : Coton froid - 90°C, Synthétiques froid - 60°C, Essorage/Vidange, Lingerie, Couleurs sombres, Chemises, Outdoor/ Imperméabiliser, Mix rapide, Express 15/30 min, Nettoyage tambour, Délicat/Soie, Laine/Lavage main
- Touches (options) : Prélavage, Rinçage suppl, Fin dans, Température, varioSpeed, Départ/Pause/ Rajout de linge, Essorage variable/Arrêt cuve pleine
- varioSpeed : jusqu'à 3 fois plus rapide

Confort / Sécurité
- **Fonction rajout de linge : rajoutez ou enlevez du linge, même après le début du programme**
- Ecran LED pour déroulement de cycle, vitesse d'essorage, temps restant, fin différée 24 h et préconisation de chargement
- Signal sonore fin de programme
- Reconnaissance de charge précise grâce à l'intelligence des capteurs
- Protection anti-débordement
- Détection mousse
- Détection antibalourd
- Sécurité enfants

Caractéristiques techniques
- Dimensions : H 84,8 x L 59,8 x P 59 cm[3]



WM12N118FF **579,99 €***
iQ300

10 ans Garantie moteur iQdrive

Caractéristiques principales
- Capacité : 1 à 8 kg
- Vitesse d'essorage max : 1200 tr/min
- Classe d'efficacité d'essorage : B
- Volume du tambour : 55 l
- Classe d'efficacité énergétique C sur une échelle allant de A à G
- Energie[1] / Eau[2] : 63 kWh / 48 litres
- Durée progr. Eco 40-60 charge pleine : 3h29
- Classe d'efficacité sonore : B
- Niveau sonore essorage : 76 db(A) re 1 pw
- Design antiVibration : stabilité et silence
- **iQdrive** : moteur induction garanti 10 ans, basse consommation et silencieux

Programmes et options
- Programmes : Coton froid - 90°C, Synthétiques froid - 60°C, Rinçage, Essorage/Vidange, Lingerie, Couleurs sombres, Chemises, Outdoor/ Imperméabiliser, Mix rapide, Express 15/30 min, Nettoyage tambour, Délicat/Soie, Laine/Lavage main
- Touches (options) : Prélavage, Fin dans, Température, varioSpeed, Départ/Pause/Rajout de linge, Essorage variable/Arrêt cuve pleine
- varioSpeed : jusqu'à 3 fois plus rapide

Confort / Sécurité
- **Fonction rajout de linge : rajoutez ou enlevez du linge, même après le début du programme**
- Ecran LED pour gérer température, vitesse d'essorage, temps restant, fin différée 24 h et préconisation de chargement
- Signal sonore fin de programme
- Capacité variable automatique en fonction de la charge
- Protection anti-débordement
- Détection mousse
- Détection antibalourd
- Sécurité enfants

Caractéristiques techniques
- Dimensions : H 84,8 x L 59,8 x P 55 cm[3]

* Les prix indiqués ici sont les prix de vente TTC conseillés par le fabricant, hors éco participation. Les distributeurs restant libres de fixer leurs prix de revente aux consommateurs.

[1] Consommation d'énergie en kWh/100 cycles Eco 40-60 [2] Consommation d'eau en litres/cycle Eco 40-60
[3] Profondeur hors porte. Pour plus de détails : siemens-home.bsh-group.fr



WM14N107FF **569,99 €***
iQ300

10 ans Garantie moteur iQdrive

Caractéristiques principales
- Capacité : 1 à 7 kg
- Vitesse d'essorage max : 1400 tr/min
- Classe d'efficacité d'essorage : B
- Volume du tambour : 55 l
- Classe d'efficacité énergétique D sur une échelle allant de A à G
- Energie[1] / Eau[2] : 69 kWh / 45 litres
- Durée progr. Eco 40-60 charge pleine : 3h20
- Classe d'efficacité sonore : B
- Niveau sonore essorage : 75 db(A) re 1 pw
- Design antiVibration : stabilité et silence
- **iQdrive** : moteur induction garanti 10 ans, basse consommation et silencieux

Programmes et options
- Programmes : Coton froid - 90°C, Synthétiques froid - 60°C, Rinçage, Essorage/Vidange, Lingerie, Couleurs sombres, Chemises, Outdoor/ Imperméabiliser, Mix rapide, Express 15/30 min, Nettoyage tambour, Délicat/Soie, Laine/Lavage main
- Touches (options) : Prélavage, Fin dans, Température, varioSpeed, Départ/Pause/Rajout de linge, Essorage variable/Arrêt cuve pleine
- varioSpeed : jusqu'à 3 fois plus rapide

Confort / Sécurité
- **Fonction rajout de linge : rajoutez ou enlevez du linge, même après le début du programme**
- Ecran LED pour gérer température, vitesse d'essorage, temps restant, fin différée 24 h et préconisation de chargement
- Signal sonore fin de programme
- Capacité variable automatique en fonction de la charge
- Protection anti-débordement
- Détection mousse
- Détection antibalourd
- Sécurité enfants

Caractéristiques techniques
- Dimensions : H 84,8 x L 59,8 x P 55 cm[3]



WM12N107FF **539,99 €***
iQ300

10 ans Garantie moteur iQdrive

Caractéristiques principales
- Capacité : 1 à 7 kg
- Vitesse d'essorage max : 1200 tr/min
- Classe d'efficacité d'essorage : B
- Volume du tambour : 55 l
- Classe d'efficacité énergétique D sur une échelle allant de A à G
- Energie[1] / Eau[2] : 69 kWh / 45 litres
- Durée progr. Eco 40-60 charge pleine : 3h20
- Classe d'efficacité sonore : B
- Niveau sonore essorage : 74 db(A) re 1 pw
- Design antiVibration : stabilité et silence
- **iQdrive** : moteur induction garanti 10 ans, basse consommation et silencieux

Programmes et options
- Programmes : Coton froid - 90°C, Synthétiques froid - 60°C, Rinçage, Essorage/Vidange, Lingerie, Couleurs sombres, Chemises, Outdoor/ Imperméabiliser, Mix rapide, Express 15/30 min, Nettoyage tambour, Délicat/Soie, Laine/Lavage main
- Touches (options) : Prélavage, Fin dans, Température, varioSpeed, Départ/Pause/Rajout de linge, Essorage variable/Arrêt cuve pleine
- varioSpeed : jusqu'à 3 fois plus rapide

Confort / Sécurité
- **Fonction rajout de linge : rajoutez ou enlevez du linge, même après le début du programme**
- Ecran LED pour gérer température, vitesse d'essorage, temps restant, fin différée 24 h et préconisation de chargement
- Signal sonore fin de programme
- Capacité variable automatique en fonction de la charge
- Protection anti-débordement
- Détection mousse
- Détection antibalourd
- Sécurité enfants

Caractéristiques techniques
- Dimensions : H 84,8 x L 59,8 x P 55 cm[3]

* Les prix indiqués ici sont les prix de vente TTC conseillés par le fabricant, hors éco participation. Les distributeurs restant libres de fixer leurs prix de revente aux consommateurs.

[1] Consommation d'énergie en kWh/100 cycles Eco 40-60 [2] Consommation d'eau en litres/cycle Eco 40-60
[3] Profondeur hors porte. Pour plus de détails : siemens-home.bsh-group.fr



Laver et sécher dans un seul appareil.

Les lave-linge séchants de Siemens concentrent les innovations iSensoric afin de permettre un lavage et un séchage du linge optimal dans un seul appareil. Il offre en effet le meilleur de la technologie en version deux en un : un lavage ultramoderne piloté par des capteurs intelligents et un séchage par condensation extrêmement efficace et silencieux.





iQdrive

10 ans
Garantie moteur iQdrive

Moteur induction iQdrive : robuste, particulièrement économe, et extrêmement silencieux.
Sa technologie par entrainement magnétique assure fiabilité et silence ainsi qu'une meilleure performance énergétique. Ce moteur garantit également un silence extrême même à vitesse d'essorage maximale. La garantie ne concerne que la pièce moteur et doit être activée par le consommateur sur le site Siemens. Pour en savoir plus : **siemens-home.bsh-group.fr/garantie10ans**

Rajout de linge

Fonction « Rajout de linge ».
En appuyant tout simplement sur la touche Depart / Pause, cette fonction permet de rajouter une pièce de linge oubliée de n'importe quelle taille, en fonction du programme sélectionné. La machine reprend le cycle là où il a été interrompu.(2)

(2) Pour des raisons de sécurité, le hublot reste verrouillé lorsque le niveau d'eau est élevé et / ou lorsque la température de l'eau est supérieure a 50° C et durant l'essorage.

smartFinish

Défroissage vapeur smartFinish.
Le programme "Défroissage vapeur" permet de défroisser délicatement jusqu'à 1kg de linge propre et sec, afin de vous simplifier le repassage.

Outdoor/ imperméabiliser

Programme Outdoor/ imperméabiliser.
Particulièrement approprié pour les textiles avec une membrane hydrophobe, comme les vêtements contre la pluie, certains textiles de sport ou d'extérieur. Ces textiles sont lavés très délicatement et traités par la suite au cours du processus d'imperméabilisation (ajout d'un produit imperméabilisant nécessaire). Maximum 2 kg de linge.

Programme 60 minutes

Programme Lavage & séchage 60 minutes.
Jusqu'à 1kg de linge peu sale (Coton, lin, synthétiques ou textiles mélangés) lavé et séché en 1 heure: le lavage en 15 minutes à 30°C est complété par un séchage de 45 minutes.



Home Connect

WD4HU500FF 1099,99 €*
iQ500

Lavage | Lavage + séchage | Nettoyage automatique du condenseur | smartFinish | 10 ans Garantie moteur iQdrive

Caractéristiques principales
- **Home Connect : contrôle à distance, diagnostic à distance**
- Capacité : 10 kg Lavage - 6 kg Séchage
- Enchainement automatique pour laver et sécher 6 kg de linge
- Vitesse d'essorage max : 1400 tr/min
- Volume du tambour : 70 l
- Classe d'efficacité d'essorage : B
- Classe d'efficacité énergétique lavage : C
- Classe d'efficacité énergétique lavage et séchage : E
- Energie[1] / Eau[2] lavage : 67 kWh / 41 litres
- Energie[1] / Eau[2] lavage et séchage : 364 kWh / 87 litres
- Durée progr. Eco 40-60 charge pleine lavage seul / Lavage et séchage : 3h53 / 6h51
- Classe d'efficacité sonore : A
- Niveau sonore essorage : 70 db(A) re 1 pw
- Design antiVibration : stabilité et silence
- Tambour waveDrum : soin des textiles garanti
- **iQdrive** : moteur induction garanti 10 ans, basse consommation et silencieux
- **waterPerfect Plus** : maîtrise de l'eau au litre près

Programmes/Options
- Progr, de lavage : Coton, Synthétiques, Délicat/ Soie, Laine/Lavage main, Nettoyage tambour, Express 15 min, Rinçage, Mix, myTime, Outdoor/ Imperméabiliser, Essorage/Vidange
- Progr, de séchage : Coton, Synthétiques, Défroissage, myTime, Lavage&Séchage 60 min,
- Options de lavage : Repassage facile, ecoPerfect, Rinçage suppl, Sécurité enfants, myFavorite, Silence, varioSpeed, Prélavage, Plus d'eau
- Options de séchage : Prêt à repasser, Eco, Silence, Séchage seul, Prêt à ranger, Extra sec, Lavage + séchage
- varioSpeed : programme jusqu'à 3 fois plus rapide

Confort/Sécurité
- **Fonction rajout de linge : rajoutez ou enlevez du linge, même après le début du programme**
- Ecran LED tactile pour déroulement du cycle, température, vitesse d'essorage, temps restant, fin différée 24 h, recommandation de chargement et indication de la consommation
- Eclairage du tambour par LED
- Reconnaissance de charge précise grâce à l'intelligence des capteurs
- Condenseur auto-nettoyant
- Détection mousse
- Détection antibalourd
- Signal sonore fin de programme
- Sécurité enfants

Caractéristiques techniques
- Dimensions : H 84,8 x L 59,8 x P 62,2 cm[3]



Nouveau

WN44A109FF 999,99 €*
iQ500

Lavage | Lavage + séchage | Nettoyage automatique du condenseur | 10 ans Garantie moteur iQdrive

Caractéristiques principales
- Capacité : 9 kg Lavage - 6 kg Séchage
- Enchainement automatique pour laver et sécher 6 kg de linge
- Vitesse d'essorage max: 1400 tr/min
- Volume du tambour : 70 l
- Classe d'efficacité d'essorage : B
- Classe d'efficacité énergétique lavage : C
- Classe d'efficacité énergétique lavage et séchage : E
- Energie[1] / Eau[2] lavage : 64 kWh / 41 litres
- Energie[1] / Eau[2] lavage et séchage : 372 kWh / 84 litres
- Durée progr. Eco 40-60 charge pleine lavage seul / Lavage et séchage : 3h45 / 7h45
- Classe d'efficacité sonore : A
- Niveau sonore essorage : 69 db(A) re 1 pw
- Design antiVibration: stabilité et silence
- Tambour waveDrum : soin des textiles garanti
- **iQdrive** : moteur induction garanti 10 ans, basse consommation et silencieux
- **waterPerfect Plus** : maîtrise de l'eau au litre près

Programmes/Options
- Progr, de lavage: Coton, Synthétiques, Délicat/ Soie, Laine/Lavage main, Express 15 min, Chemises, Mix, Outdoor/Imperméabiliser, Essorage/Vidange, Rinçage
- Progr, de séchage: Coton, Synthétiques, Séchage, Séchage délicat, Lavage&Séchage 60 min,
- Options de lavage: Repassage facile, Vitesse d'essorage, varioSpeed, Départ/Pause/Rajout de linge, Température, Prélavage
- Options de séchage: Résultat de séchage
- Séchage par minuterie, Séchage automatique
- varioSpeed : programme jusqu'à 3 fois plus rapide

Confort/Sécurité
- **Fonction rajout de linge : rajoutez ou enlevez du linge, même après le début du programme**
- Grand écran LED avec affichage clair pour déroulement du cycle, vitesse d'essorage max, temps restant, fin différée 24 h et recommandation de chargement
- Reconnaissance de charge précise grâce à l'intelligence des capteurs
- Condenseur auto-nettoyant
- Débitmètre: consommation d'eau maîtrisée
- Protection anti-débordement
- Détection mousse
- Indicateur de surdosage lessive
- Détection antibalourd
- Sécurité enfants
- Signal sonore

Caractéristiques techniques
- Dimensions : H 84,8 x L 59,8 x P 59 cm[3]



Nouveau

WN34A100FF 959,99 €*
iQ300

Lavage | Lavage + séchage | Nettoyage automatique du condenseur | 10 ans Garantie moteur iQdrive

Caractéristiques principales
- Capacité : 8 kg Lavage / 5 kg Séchage
- Volume du tambour : 63 l
- Vitesse d'essorage max : 1400 trs/min
- Classe d'efficacité d'essorage : B
- Classe d'efficacité énergétique lavage : C
- Classe d'efficacité énergétique lavage et séchage : E
- Energie[1] / Eau[2] lavage : 63 kWh / 41 litres
- Energie[1] / Eau[2] lavage et séchage : 313 kWh / 70 litres
- Durée progr. Eco 40-60 charge pleine lavage seul / Lavage et séchage : 3h32 / 7h30
- Classe d'efficacité sonore : A
- Niveau sonore essorage : 70 db(A) re 1 pw
- Design antiVibration: stabilité et silence
- Tambour waveDrum : soin des textiles garanti
- **iQdrive** : moteur induction garanti 10 ans, basse consommation et silencieux
- **waterPerfect Plus** : maîtrise de l'eau au litre près

Programmes/Options
- Progr, de lavage: Coton, Synthétiques, Délicat/ Soie, Laine/Lavage main, Hygiène, Express 15 min, Chemises, Mix, Essorage/Vidange, Rinçage
- Progr, de séchage: Coton, Synthétiques, Séchage, Séchage délicat, Lavage&Séchage 60 min,
- Options de lavage: Repassage facile, Vitesse d'essorage, varioSpeed, Départ/Pause/Rajout de linge, Température, Prélavage
- Options de séchage: Résultat de séchage
- Séchage par minuterie, Séchage automatique
- varioSpeed: programme jusqu'à 3 fois plus rapide

Confort/Sécurité
- **Fonction rajout de linge : rajoutez ou enlevez du linge, même après le début du programme**
- Grand écran LED avec affichage clair pour déroulement du cycle, vitesse d'essorage max, temps restant, fin différée 24 h et recommandation de chargement
- Condenseur auto-nettoyant
- Protection anti-débordement
- Détection mousse
- Indicateur de surdosage lessive
- Détection antibalourd
- Sécurité enfants
- Signal sonore fin de programme

Caractéristiques techniques
- Dimensions : H 84,8 x L 59,8 x P 59 cm[3]

* Les prix indiqués ici sont les prix de vente TTC conseillés par le fabricant, hors éco participation. Les distributeurs restant libres de fixer leurs prix de revente aux consommateurs.

(1) Consommation d'énergie en kWh/100 cycles Eco 40-60 (2) Consommation d'eau en litres/cycle Eco 40-60
(3) Profondeur hors porte. Pour plus de détails : siemens-home.bsh-group.fr



Sèche-linge iSensoric : des technologies qui transforment le quotidien.

intelligentCleaning system : le sèche-linge sans filtre de porte à nettoyer.





intelligent Cleaning system

intelligentCleaning system : le nettoyage des peluches n'est nécessaire qu'après 20 cycles, une révolution !
Pendant chaque cycle, le condenseur est rincé automatiquement et les peluches stockées dans un réservoir sous celui-ci. Des capteurs détectent et indiquent quand le réservoir doit être vidé, tous les 20 cycles environ.

Flasher ce code pour découvrir le fonctionnnement **d'intelligentCleaning system.**

smartFinish

smartFinish : le repassage réduit au minimum.
Les programmes **smartFinish** défroissent les costumes, chemises et blouses, même les plus fripés. L'air chaud crée une délicate brume d'eau qui s'apparente à de la vapeur et qui réduit significativement les plis en moins de 45 minutes. Le repassage devient ainsi plus facile, voire même inutile.

autoDry

Un séchage ultra précis : la fonction autoDry.
Tous les sèche-linge Siemens sont équipés de la fonction **autoDry** permettant un séchage optimal en fonction du résultat souhaité (extra sec, prêt à repasser etc.). Des sondes captent le taux d'humidité du linge et le transmettent au centre de contrôle iSensoric. La durée du cycle de séchage est alors automatiquement adaptée pour un résultat de séchage optimal.

Condenseur autonettoyant

Entretien facilité et sérénité grâce au selfCleaning Condenser.
Certains sèche-linge pompe à chaleur iQ500 sont équipés du **selfCleaning Condenser** qui permet le nettoyage du condenseur automatiquement plusieurs fois par cycle. Il assure un séchage performant ainsi qu'une consommation énergétique faible et constante durant toute la durée de vie de l'appareil. Le filtre de porte doit, lui, être nettoyé après chaque cycle.

Economisez jusqu'à **880 €**

La technologie pompe à chaleur : jusqu'à 880 € économisés sur 10 ans.*
Les sèche-linge iSensoric équipés d'une **pompe à chaleur** consomment nettement moins d'énergie comparé à un sèche-linge à condensation classique*. La température est parfaitement adaptée par l'unité de contrôle iSensoric, ce qui permet de préserver les fibres des textiles les plus délicats.

*Economie calculée en comparant un sèche-linge Siemens 9kg A+++ vs. un sèche-linge Siemens 9kg classe B. Coût du kwh : 0,21 €

Garder un oeil sur le linge où que l'on soit avec le sèche-linge Home Connect.

- Sélection du programme de séchage et déclenchement à distance à partir de l'application Home Connect.
- Indiquer le type de vêtements, la qualité du textile et les préférences en termes de rapidité et d'économie d'énergie dans l'application, Home Connect vous proposera le programme et les options de séchage adaptés. Un linge impeccable en quelques clics, c'est possible.





intelligentDry

intelligentDry : lave-linge et sèche-linge communiquent ensemble.

Grâce à Home Connect 2.0, le lave-linge Home Connect indique au sèche-linge tous les paramètres du cycle précédent : programme, quantité de linge et même le degré d'humidité résiduelle selon la vitesse d'essorage. Le sèche-linge propose ainsi le meilleur programme, la température de séchage ainsi que la durée du cycle les plus adaptés.



Toutes les **nouveautés Home Connect** sur siemens-home.bsh-group.fr/home-connect



Home Connect

WT47XKH9FF **1099,99 €***
iQ700 - Sèche-linge pompe à chaleur

A+++

Caractéristiques principales
- Classe d'efficacité énergétique A+++ sur une échelle allant de A+++ à D
- **intelligentCleaning system** : plus de filtre de porte à nettoyer
- **smartFinish** : une fine brume défroisse votre linge sec
- **Home Connect 2.0 : démarrage, contrôle et diagnostic à distance, management de l'énergie, intelligentDry**
- Capacité cycle Coton : 9 kg
- Tambour inox 112 l structure coussin d'air
- Consommation électrique annuelle : 193 kWh
- Consommation électrique cycle Coton charge pleine 1,61 kWh / demi-charge 0,9 kWh
- Durée moyenne du cycle Coton charge pleine 215 min / demi-charge : 168 min
- Efficacité de condensation B
- Niveau sonore : 62 dB (A) re 1 pW
- Design antiVibration : stabilité et silence
- Porte en verre cadre chrome, blanc

Programmes et options
- Programmes : Coton, Synthétiques, Coton, Chemises, Séchage connecté, Lingerie, Serviettes, Défroisser 1 chemise, Défroisser 5 chemises, Défroisser Business (costumes), Mix, Outdoor, Express 40 min, Synthétiques, Séchage laine en panier, Minuterie air chaud
- Touches (options) : Fin différée, Anti-froissage 60 min, Anti-froissage 120 min, Sécurité enfants 3 sec, Marche/Arrêt, Départ à distance, Délicat, Signal sonore, Départ/Pause, Degré de séchage, Intensité séchage, Fin différée 24 h
- Cycle anti-froissage 120 min

Confort / Sécurité
- Technologie autoDry : séchage parfait
- Ecran LED pour temps restant et fin différée 24 h, déroulement du programme, fonctions spéciales
- Panier à laine
- Eclairage du tambour par LED
- Signal sonore fin de programme
- **Tuyau de vidange**
- Sécurité enfants

Caractéristiques techniques
- Dimensions : H 84,2 x L 59,8 x P 59,9 cm(1)
- Technologie pompe à chaleur avec agent de refroidissement eco-friendly R290 (gaz sans émission à effet de serre)



WT47W491FF **899,99 €***
iQ500 - Sèche-linge pompe à chaleur

A++

Caractéristiques principales
- Classe d'efficacité énergétique A++ sur une échelle allant de A+++ à D
- **selfCleaning Condenser** : le condenseur se nettoie tout seul
- Capacité cycle Coton : 9 kg
- Tambour inox 112 l structure coussin d'air
- Consommation électrique annuelle : 259 kWh
- Consommation électrique cycle Coton charge pleine 2,06 kWh / demi-charge 1,24 kWh
- Durée moyenne du cycle Coton charge pleine 166 min / demi-charge : 133 min
- Efficacité de condensation A
- Niveau sonore : 65 dB (A) re 1 pW
- Design antiVibration : stabilité et silence
- Porte en verre cadre silver, blanc

Programmes et options
- Programmes : Coton, Synthétiques, Mix, Séchage laine en panier, Outdoor, Serviettes, Minuterie air chaud, Lingerie, Duvet, Express 40 min, Chemises
- Touches (options) : Départ/Pause, Délicat, Signal sonore, Anti froissage, Durée du programme, Degré de séchage, Fin différée 24 h
- Cycle anti-froissage 120 min

Confort / Sécurité
- Technologie autoDry : séchage parfait
- Ecran LED pour temps restant et fin différée 24 h, déroulement du programme, fonctions spéciales
- Panier à laine
- Eclairage du tambour par LED
- Signal sonore fin de programme
- **Tuyau de vidange**
- Sécurité enfants

Caractéristiques techniques
- Dimensions : H 84,2 x L 59,8 x P 59,9 cm(1)
- Technologie pompe à chaleur avec agent de refroidissement eco-friendly R290 (gaz sans émission à effet de serre)



WT45W461FF **859,99 €***
iQ500 - Sèche-linge pompe à chaleur

A++

Caractéristiques principales
- Classe d'efficacité énergétique A++ sur une échelle allant de A+++ à D
- **selfCleaning Condenser** : le condenseur se nettoie tout seul
- Capacité cycle Coton : 8 kg
- Tambour inox 112 l structure coussin d'air
- Consommation électrique annuelle : 236 kWh
- Consommation électrique cycle Coton charge pleine 1,87 kWh / demi-charge 1,14 kWh
- Durée moyenne du cycle Coton charge pleine 211 min / demi-charge : 168 min
- Efficacité de condensation B
- Niveau sonore : 64 dB (A) re 1 pW
- Design antiVibration : stabilité et silence
- Porte en verre cadre silver, blanc

Programmes et options
- Programmes : Coton, Synthétiques, Finition laine, Mix, Outdoor, Serviettes, Minuterie air chaud, Minuterie air froid, Lingerie, Express 40 min, Chemises
- Touches (options) : Départ/Pause, Délicat, Signal sonore, Anti froissage, Durée du programme, Degré de séchage, Fin différée 24 h
- Cycle anti-froissage 60 min

Confort / Sécurité
- Technologie autoDry : séchage parfait
- Ecran LED pour temps restant et fin différée 24 h, déroulement du programme, fonctions spéciales
- Eclairage du tambour par LED
- Signal sonore fin de programme
- **Tuyau de vidange**
- Sécurité enfants

Caractéristiques techniques
- Dimensions : H 84,2 x L 59,8 x P 59,9 cm(1)
- Technologie pompe à chaleur avec agent de refroidissement eco-friendly R290 (gaz sans émission à effet de serre)

*Les prix indiqués ici sont les prix de vente TTC conseillés par le fabricant, hors éco participation. Les distributeurs restant libres de fixer leurs prix de revente aux consommateurs.

(1) Profondeur hors porte. Pour plus de détails : siemens-home.bsh-group.fr



WT45HVX0FF **859,99 €***
iQ300 - Sèche-linge pompe à chaleur

A++

Caractéristiques principales
- Classe d'efficacité énergétique A++ sur une échelle allant de A+++ à D
- Capacité cycle Coton : 8 kg
- Tambour inox 112l, structure coussin d'air
- Consommation électrique annuelle : 235 kWh
- Consommation électrique cycle Coton charge pleine 1,87 kWh / demi-charge 1,14 kWh
- Durée moyenne du cycle Coton charge pleine 200 min / demi-charge : 157 min
- Efficacité de condensation B
- Niveau sonore : 65 dB (A) re 1 pW
- Design antiVibration : stabilité et silence
- Porte en verre cadre noir, anthracite

Programmes/Options
- Programmes : Coton, Synthétiques, Mix, Séchage laine en panier, Outdoor, Serviettes, Minuterie air chaud, Lingerie, Duvet, Express 40 min, Chemises
- Touches (options) : Délicat, Anti froissage, Durée du programme, Degré de séchage, Fin différée 24 h
- Protection anti-froissage après la fin du programme

Confort/Sécurité
- Filtre anti-peluches easyClean devant condenseur
- Technologie autoDry : séchage parfait
- Ecran LED pour temps restant et fin différée 24 h, déroulement du programme, fonctions spéciales
- Panier à laine
- Eclairage du tambour par LED
- Signal sonore fin de programme
- **Tuyau de vidange**
- Sécurité enfants

Caractéristiques techniques
- Dimensions : H 84,2 x L 59,8 x P 59,9 cm(1)
- Technologie pompe à chaleur avec agent de refroidissement eco-friendly R290 (gaz sans émission à effet de serre)



WT45HV03FF **769,99 €***
iQ300 - Sèche-linge pompe à chaleur

A++

Caractéristiques principales
- Classe d'efficacité énergétique A++ sur une échelle allant de A+++ à D
- Capacité cycle Coton : 8 kg
- Tambour inox 112l, structure coussin d'air
- Consommation électrique annuelle : 235 kWh
- Consommation électrique cycle Coton charge pleine 1,87 kWh / demi-charge 1,14 kWh
- Durée moyenne du cycle Coton charge pleine 200 min / demi-charge : 157 min
- Efficacité de condensation B
- Niveau sonore : 65 dB (A) re 1 pW
- Design antiVibration : stabilité et silence
- Porte en verre cadre gris, blanc

Programmes/Options
- Programmes : Coton, Synthétiques, Finition laine, Mix, Outdoor, Serviettes, Minuterie air chaud, Minuterie air froid, Lingerie, Express 40 min, Chemises
- Touches (options) : Délicat, Anti froissage, Durée du programme, Degré de séchage, Fin différée 24 h

Confort/Sécurité
- Filtre anti-peluches easyClean devant condenseur
- Technologie autoDry : séchage parfait
- Ecran LED pour temps restant et fin différée 24 h, déroulement du programme, fonctions spéciales
- Eclairage du tambour par LED
- Signal sonore fin de programme
- **Tuyau de vidange**
- Sécurité enfants

Caractéristiques techniques
- Dimensions : H 84,2 x L 59,8 x P 59,9 cm(1)
- Technologie pompe à chaleur avec agent de refroidissement eco-friendly R290 (gaz sans émission à effet de serre)



WT45H000FF **739,99 €***
iQ300 - Sèche-linge pompe à chaleur

A+

Caractéristiques principales
- Classe d'efficacité énergétique A+ sur une échelle allant de A+++ à D
- Capacité cycle Coton : 8 kg
- Tambour inox 112 l structure coussin d'air
- Consommation électrique annuelle : 212 kWh
- Consommation électrique cycle Coton charge pleine 1,69 kWh / demi-charge 1,01 kWh
- Durée moyenne du cycle Coton charge pleine 175 min / demi-charge : 137 min
- Efficacité de condensation B
- Niveau sonore : 65 dB (A) re 1 pW
- Design antiVibration : stabilité et silence
- Porte en verre cadre gris, blanc

Programmes et options
- Programmes : Coton, Synthétiques, Mix, Outdoor, Serviettes, Minuterie froid 30 min, Minuterie chaud 30 min, Duvet, Express 40 min, Chemises
- Touches (options) : Délicat, Anti froissage, Durée du programme, Degré de séchage, Fin différée 24 h
- Cycle anti-froissage 60 min

Confort/Sécurité
- Filtre anti peluches easyClean devant le condenseur
- Technologie autoDry : séchage parfait
- Ecran LED pour temps restant et fin différée 24 h, déroulement du programme, fonctions spéciales
- Signal sonore fin de programme
- **Tuyau de vidange**
- Sécurité enfants

Caractéristiques techniques
- Dimensions : H 84,2 x L 59,8 x P 59,9 cm(1)
- Technologie pompe à chaleur avec agent de refroidissement eco-friendly R290 (gaz sans émission à effet de serre)

*Les prix indiqués ici sont les prix de vente TTC conseillés par le fabricant, hors éco participation. Les distributeurs restant libres de fixer leurs prix de revente aux consommateurs.

(1) Profondeur hors porte. Pour plus de détails : siemens-home.bsh-group.fr

HandiCaPZéro



WT45G408FF **629,99 €***
iQ500 - Sèche-linge à condensation

B

Caractéristiques principales
- Classe d'efficacité énergétique B sur une échelle allant de A+++ à D
- Capacité cycle Coton : 8 kg
- Tambour inox 112 l structure coussin d'air
- Consommation électrique annuelle : 561 kWh
- Consommation électrique cycle Coton charge pleine 4,63 kWh / demi-charge 2,61 kWh
- Durée moyenne du cycle Coton charge pleine 137 min / demi-charge : 106 min
- Efficacité de condensation B
- Niveau sonore : 65 dB (A) re 1 pW
- Design antiVibration : stabilité et silence
- Porte en verre cadre silver, blanc

Programmes et options
- Programmes : Coton, Synthétiques, Finition laine, Mix, Outdoor, Minuterie air chaud, Minuterie air froid, Hygiene, Lingerie, Express 40 min, Chemises 15 min
- Touches (options) : Délicat, Signal sonore, Anti froissage, Fin différée 24 h
- Cycle anti-froissage 120 min

Confort / Sécurité
- Technologie autoDry : séchage parfait
- Ecran LED pour temps restant et fin différée 24 h, déroulement du programme, fonctions spéciales
- Eclairage du tambour par LED
- Signal sonore fin de programme
- **Tuyau de vidange**
- Sécurité enfants

Caractéristiques techniques
- Dimensions : H 84,2 x L 59,8 x P 59,9 cm(1)



WT43N207FF **569,99 €***
iQ300 - Sèche-linge à condensation

B

Caractéristiques principales
- Classe d'efficacité énergétique B sur une échelle allant de A+++ à D
- Capacité cycle Coton : 7 kg
- Tambour galvanisé 112 l structure coussin d'air
- Consommation électrique annuelle : 499 kWh
- Consommation électrique cycle Coton charge pleine 4,15 kWh / demi-charge 2,31 kWh
- Durée moyenne du cycle Coton charge pleine 119 min / demi-charge : 93 min
- Efficacité de condensation B
- Niveau sonore : 65 dB (A) re 1 pW
- Design antiVibration : stabilité et silence
- Porte coloris blanc

Programmes et options
- Programmes : Coton, Synthétiques, Finition laine, Mix, Outdoor, Minuterie air chaud, Minuterie air froid, Hygiene, Lingerie, Express 40 min, Chemises 15 min
- Touches (options) : Délicat, Anti froissage, Fin différée 24 h
- Cycle anti-froissage 120 min

Confort / Sécurité
- Technologie autoDry : séchage parfait
- Ecran LED pour temps restant et fin différée 24 h, déroulement du programme, fonctions spéciales
- Signal sonore fin de programme
- **Tuyau de vidange**
- Sécurité enfants

Caractéristiques techniques
- Dimensions : H 84,2 x L 59,8 x P 59,9 cm(1)

(1) Profondeur hors porte. Pour plus de détails : siemens-home.bsh-group.fr

*Les prix indiqués ici sont les prix de vente TTC conseillés par le fabricant, hors éco participation. Les distributeurs restant libres de fixer leurs prix de revente aux consommateurs.



Lave-linge intégrables : totalement invisibles.

Le timeLight pour lave-linge intégrable : toutes les informations utiles du cycle projetées au sol.



Le lave-linge Siemens tout intégrable est parfois si silencieux que l'on se demande si le cycle est encore en cours. Grâce au modèle avec timeLight, en un coup d'oeil, vous avez accès aux informations sur le cycle de lavage en cours : programme, phase du cycle, temps restant etc. Cette technologie innovante fonctionne avec tous types de sols, qu'ils soient sombres ou blancs.



Schémas :

WI14W548FF
WI12W347FF

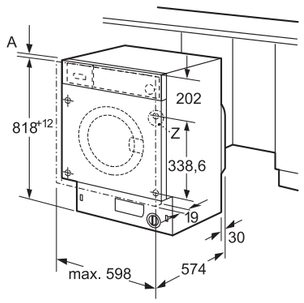

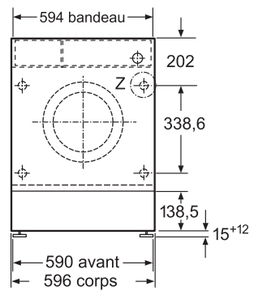

Unité Z

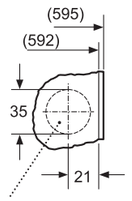

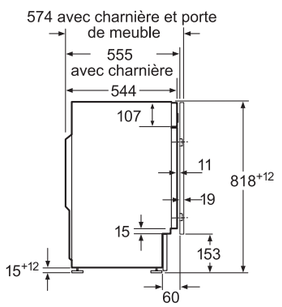

Toutes les dimensions sont en millimètres.



WI14W548FF **999,99 €***
iQ700 - Lave-linge intégrable

Caractéristiques principales
- Capacité : 1 à 8 kg
- Vitesse d'essorage max : 1400 tr/min
- Classe d'efficacité d'essorage : B
- Classe d'efficacité énergétique lavage C sur une échelle allant de A à G
- Energie[1] / Eau[2] lavage : 62 kWh / 45 litres
- Durée progr. Eco 40-60 charge pleine : 3h16
- Classe d'efficacité sonore : A
- Niveau sonore essorage : 66 db(A) re 1 pw
- **iQdrive** : moteur induction garanti 10 ans, basse consommation et silencieux
- **waterPerfect Plus** : maîtrise de l'eau au litre près

Programmes/Options
- Programmes : Coton, Synthétiques, Essorage/ Vidange, Couleurs sombres, Chemises, Outdoor/ Imperméabiliser, Mix rapide, Express 15/30 min, Couette, Mix Silence, Nettoyage tambour, Délicat/Soie, Laine/Lavage main
- Touches (options) : Prélavage, Rinçage suppl, Fin dans, Température, varioSpeed, Départ/Pause/ Rajout de linge, Vitesse d'essorage/Arrêt cuve pleine
- varioSpeed : jusqu'à 2 fois plus rapide

Confort/Sécurité
- **Fonction rajout de linge : rajoutez ou enlevez du linge, même après le début du programme**
- Ecran LED pour déroulement de cycle, vitesse d'essorage, température, temps restant, fin différée 24 h et préconisation de chargement
- Eclairage du tambour par LED
- Signal sonore fin de programme
- Détection mousse
- Détection antibalourd
- Tuyau aquaSecure

Caractéristiques techniques
- Porte réversible
- Pieds arrières réglables à l'avant par système à cardan
- Entièrement intégrable
- **timeLight : projection au sol d'informations sur le programme en cours**



Sélection cuisine

WI12W347FF **899,99 €***
iQ500 - Lave-linge intégrable

Caractéristiques principales
- Capacité : 1 à 7 kg
- Vitesse d'essorage max : 1200 tr/min
- Classe d'efficacité d'essorage : B
- Classe d'efficacité énergétique lavage C sur une échelle allant de A à G
- Energie[1] / Eau[2] lavage : 59 kWh / 43 l
- Durée progr. Eco 40-60 charge pleine : 3h04
- Classe d'efficacité sonore : A
- Niveau sonore essorage : 64 db(A) re 1 pw
- **iQdrive** : moteur induction garanti 10 ans, basse consommation et silencieux

Programmes/Options
- Programmes : Coton, Synthétiques, Essorage/ Vidange, Couleurs sombres, Chemises, Mix rapide, Hygiène, Express 15/30 min, Délicat/ Soie, Laine/Lavage main
- Touches (options) : Fin dans, varioSpeed, Départ/Pause/Rajout de linge, Vitesse d'essorage/ Arrêt cuve pleine
- varioSpeed : jusqu'à 2 fois plus rapide

Confort/Sécurité
- **Fonction rajout de linge : rajoutez ou enlevez du linge, même après le début du programme**
- Ecran LED pour déroulement de cycle, vitesse d'essorage, temps restant, fin différée 24 h et préconisation de chargement
- Eclairage du tambour par LED
- Signal sonore fin de programme
- Capacité variable automatique en fonction de la charge
- Protection anti-débordement
- Détection mousse
- Détection antibalourd

Caractéristiques techniques
- Porte réversible
- Pieds arrières réglables à l'avant par système à cardan
- Entièrement intégrable

Conditions particulières de vente cuisinistes[3]

* Les prix indiqués ici sont les prix de vente TTC conseillés par le fabricant, hors éco participation. Les distributeurs restant libres de fixer leurs prix de revente aux consommateurs.

[1] Consommation d'énergie en kWh/100 cycles Eco 40-60 [2] Consommation d'eau en litres/cycle Eco 40-60
[3] La commercialisation des produits « Sélection cuisine » est soumise à conditions. Ils ne sont distribués que par des partenaires cuisinistes réalisant au moins 80% de leur chiffre d'affaires en électroménager dans le cadre de la vente de meubles de cuisine.



WK14D542FF **1399,99 €***
iQ500 - Lave-linge séchant intégrable

Lavage | Lavage + séchage

Caractéristiques principales
- Capacité : 7 kg Lavage - 4 kg Séchage
- Enchainement automatique pour laver et sécher 4 kg de linge
- Vitesse d'essorage max : 1400 tr/min
- Volume du tambour : 52 l
- Classe d'efficacité d'essorage : B
- Classe d'efficacité énergétique lavage : E
- Classe d'efficacité énergétique lavage et séchage : E
- Energie[1] / Eau[2] lavage : 77 kWh / 44 litres
- Energie[1] / Eau[2] lavage et séchage : 266 kWh / 68 litres
- Durée progr. Eco 40-60 charge pleine lavage seul / Lavage et séchage : 2h50 / 5h30
- Classe d'efficacité sonore : A
- Niveau sonore essorage : 72 db(A) re 1 pw

Programmes et options
- Programmes : Coton, Synthétiques, Délicat/Soie, Laine/Lavage main, Programme Silence, Mix, Outdoor, Chemises, Express 15 min, Essorage/ Vidange, Rinçage/Essorage, Rinçage
- Séchage par minuterie, Contrôle électronique de l'humidité

Confort / Sécurité
- **Fonction rajout de linge : rajoutez ou enlevez du linge, même après le début du programme**
- Ecran pour déroulement du cycle, température, vitesse d'essorage, temps restant, fin différée jusque 24 h et affichage des modes de séchage
- aquaStop® : garantie Siemens Electromenager en cas de dégât des eaux - pour toute la durée de vie de l'appareil
- Détection mousse
- Détection antibalourd
- Sécurité enfants

Caractéristiques techniques
- Porte réversible
- Pieds arrières réglables à l'avant par système à cardan
- Entièrement intégrable

* Les prix indiqués ici sont les prix de vente TTC conseillés par le fabricant, hors éco participation. Les distributeurs restant libres de fixer leurs prix de revente aux consommateurs.

[1] Consommation d'énergie en kWh/100 cycles Eco 40-60 [2] Consommation d'eau en litres/cycle Eco 40-60

WK14D542FF

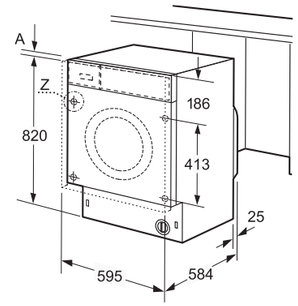

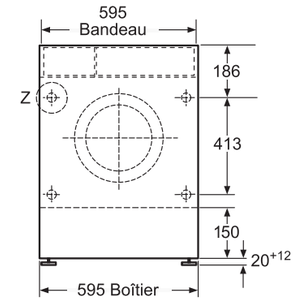

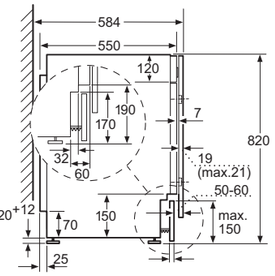

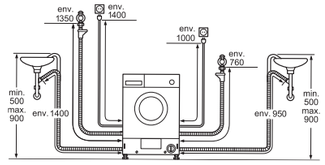

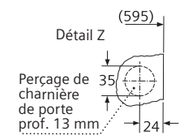



*Les prix indiqués ici sont les prix de vente TTC conseillés par le fabricant, hors éco participation.
Les distributeurs restant libres de fixer leurs prix de revente aux consommateurs.

Les fours.

Référence produit	Description	Référence commerciale	Prix
HR675GBS1 **HB676G0S2** **HB675GBS1** **HB674GBW1** **HB672GBS2**	Rails télescopiques 2 niveaux, sortie totale, pyrolysables	HZ638270	129,99 €
	Rails télescopiques 3 niveaux, sortie totale, pyrolysables	HZ638370	159,99 €
HR578G5S6 **HR578GBS6** **HB478G5B6** **HB578A0S6** **HB278A0S0** **HB573ABR0** **HB573ABV0** **HB374ABS0J** **HB557ABS0** **HB553AER0**	clipRails 1 niveau, non pyrolysables Possiblité de combiner 1 à 4 rails	HZ538000	49,99 €

Rails télescopiques 3 niveaux, sortie totale, pyrolysables



HZ638370

Rails télescopiques 2 niveaux pyrolysables avec fonction stop

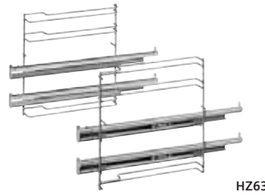

HZ638270

clipRails 1 niveau, non pyrolysables



HZ538000



*Les prix indiqués ici sont les prix de vente TTC conseillés par le fabricant, hors éco participation.
Les distributeurs restant libres de fixer leurs prix de revente aux consommateurs.

Pour accompagner vos clients dans l'utilisation et l'entretien de leurs appareils, Siemens recommande les produits suivants à commander sur la boutique en ligne : **siemens-home.bsh-group.fr/boutique**

Les tables.

Ustensiles de cuisine

Accessoires	Description	Références	Prix
Le teppan yaki 	Le teppan yaki, spécialement conçu pour la zone flexInduction, saisit les aliments à haute température, préservant ainsi leur jus de cuisson, leur moelleux. Adapté à la zone 40 x 21 cm, il fonctionne également sur la zone de 40 x 24 cm.	**HZ390512**	299,99 €*
Le gril 	Cuisez, grillez, saisissez... Mesurant 40 x 21 cm, ce gril a été spécialement conçu pour la table flexInduction. Fonctionne également sur la zone de 40 x 24 cm.	**HZ390522**	199,99 €*
Poêle spéciale fryingSensor 	Poêle anti-adhésive de qualité professionnelle spécialement étudiée pour fonctionner sur une table avec fryingSensor mais aussi les autres sources de chaleur.	22 cm : **HZ390230**	89,99 €*
		14,5 cm : **HZ390210**	69,99 €*
Wok en inox 	Utilisable sur une table à induction ou vitrocéramique, ce wok permet de cuisiner des plats asiatiques ou simplement de faire revenir des légumes ou de la viande. Lavable au lave-vaisselle, il a un fond plat de 14,5 cm de diamètre et un diamètre de 36 cm sur le dessus.	**HZ390090**	79,99 €*

Accessoires d'installation

Accessoires	Description	Références	Prix
Barrettes de jonction 	Barrettes de jonction pour dominos et tables de cuisson. Cette barrette invisible permet de combiner les dominos et les tables avec profil inox sur les côtés.	**HZ394301**	79,99 €*
Kit de montage seamless 	Kit pour montage de la hotte de plan de travail glassdraftAir et la table induction **EX878LYV5E** ou **EX875LYV1E** pour une installation parfaite des deux produits dans une seule découpe.	**LZ28WWY12**	199,99 €*
Pour une installation en recyclage 	Kit Plug&Play (évacuation de l'air dans le vide sanitaire) pour les tables aspirantes : EX875LX67E - EX877LX67E - ED851FQ15E	**HZ9VRUD0**	99,99 €*
Pour une installation en recyclage 	Kit contenant 4 filtres cleanAir + accessoire pour installation partiellement ou complètement raccordée des tables aspirantes : EX875LX67E - EX877LX67E - ED851FQ15E Prévoir pour cette installation des gaines non fournies avec l'accessoire (voir page 218)	**HZ9VRPD0**	99,99 €*
Filtres de rechange 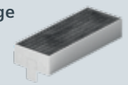	4 filtres cleanAir pour tables aspirantes : EX875LX67E - EX877LX67E - ED851FQ15E	**HZ9VRCR0**	49,99€
Pour une installation en évacuation 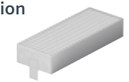	4 filtres accoustiques pour installation en évacuation des tables aspirantes : EX875LX67E - EX877LX67E - ED851FQ15E Prévoir pour cette installation des gaines non fournies avec l'accessoire (voir page 218)	**HZ9VEDU0**	49,99 €*

*Les prix indiqués ici sont les prix de vente TTC conseillés par le fabricant, hors éco participation. Les distributeurs restant libres de fixer leurs prix de revente aux consommateurs.

Pour accompagner vos clients dans l'utilisation et l'entretien de leurs appareils, Siemens recommande les produits suivants à commander sur la boutique en ligne : **siemens-home.bsh-group.fr/boutique**

Comment bien installer sa table aspirante.

Retrouvez les tables aspirantes pages 62 et 63.

Installation en recyclage non raccordée avec le kit Plug&Play



Exemple de configuration pour une installation en recyclage partiellement raccordée
Plan de travail de 65 cm de profondeur

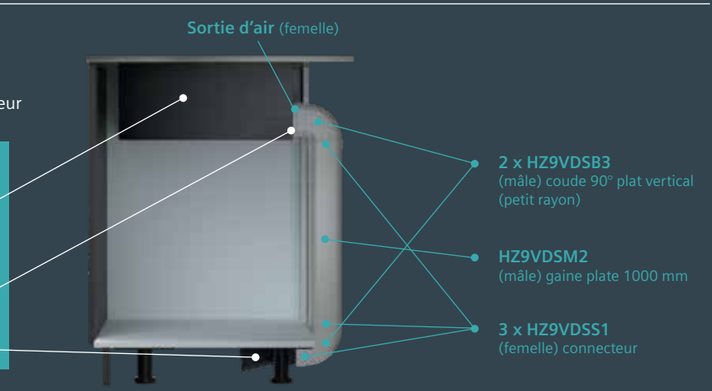

Conseils pour une installation en évacuation.

- **Le conduit doit avoir le moins d'angle possible.** Les angles, aussi appelés « coudes » sont une entrave à la bonne circulation de l'air.
- **Le conduit doit être le plus large possible.**
- **Le trou d'évacuation doit être le plus proche de la hotte**, plus le conduit est court mieux cela est pour l'efficacité de votre hotte.
- **Ne pas positionner de coude à moins de 30 cm** du trou d'évacuation.
- **L'air doit absolument être rejeté à l'extérieur.** Le conduit ne doit être en aucun cas être branché sur la VMC.
- **Les conduits horizontaux vers l'extérieur doivent être inclinés de 2%** par rapport à la sortie murale pour évacuer la condensation, soit deux centimètres par mètre.

Exemple de configuration pour une installation en évacuation

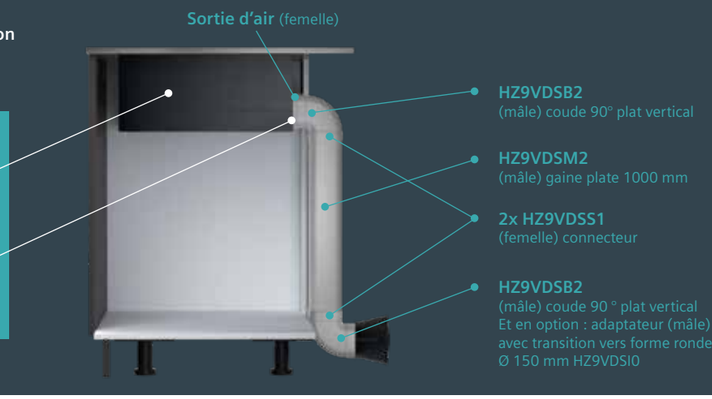

Gaines BSH pour tables aspirantes et hottes de plan de travail.

Sélectionner et installer le bon système de conduits a un effet positif sur l'efficacité de la hotte, ainsi que sur le bruit généré.

Systèmes de raccordement		Mâle	Femelle
500 mm Gaine plate **HZ9VDSM1** **19,99 €***	**Ou** 1000 mm Gaine plate **HZ9VDSM2** **39,99 €***		
Coude 90° plat horizontal **HZ9VDSB1** **29,99 €***			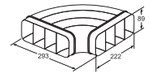
Coude 90° plat vertical **HZ9VDSB2** **19,99 €***	Pour un plan de travail de 70 cm de profondeur		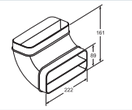
Coude 90° plat vertical (petit rayon) **HZ9VDSB3** **19,99 €***	Pour un plan de travail de 65 cm de profondeur		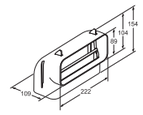
Coude 90° plat vertical (petit rayon) **HZ9VDSB4** **19,99 €***	Pour un plan de travail de 60 cm de profondeur		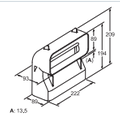
Adaptateur rond-plat **HZ9VDSI0** **29,99 €***			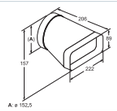
Adaptateur rond-plat (Hotte de plan de travail) **HZ9VDSI1** **29,99 €***			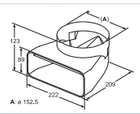
Connecteur avec scellage **HZ9VDSS1** **19,99 €***			 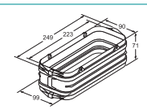
Manchon flexible **HZ9VDSS2** **99,99 €***			 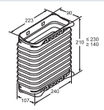

Accessoires pour tables aspirantes et hottes.

Accessoires	Description	Références	Prix
	Clapet anti-retour à placer au niveau de l'évacuation d'air de la hotte Ø 150 mm	**00264765**	93,00 €
	Sortie murale Inox (raccordement direct avec conduit plat 150)	**00571661**	175,00 €

Avantages :

- **Faciles à connecter** avec joint d'étanchéité intégré (pas de ruban adhésif nécessaire)
- **Faciles à couper et à fixer** (ex : plafond, meubles, placards), étanche à l'air et débit optimisé
- Compatibles avec les gaines plates de la marque Naber
- Conformes au test de flamme (CEI 60335-1)
- Conformes à la classe d'inflammabilité V0 (UL94)
- Conformes à la classe de matériaux de construction B1 (DIN 4102-1)

*Les prix indiqués ici sont les prix de vente TTC conseillés par le fabricant, hors éco participation.
Les distributeurs restant libres de fixer leurs prix de revente aux consommateurs.

Comment optimiser le fonctionnement de sa hotte ?

Quelle capacité d'extraction à vitesse maximum ?

Le taux de renouvellement d'air détermine la puissance d'une hotte aspirante.
Pour une bonne ventilation de la cuisine, il faut renouveler son volume d'air entre 6 et 12 fois par heure.
La bonne formule pour calculer la puissance nécessaire d'une hotte en fonction de la taille de la cuisine :
Surface totale (m²) x Hauteur x Nombre de renouvellements de l'air / heure (12 fois à vitesse maximum).

Si la hotte est installée au-dessus d'un îlot central, il faudra choisir une hotte plus puissante.

Les hottes aspirantes Siemens sont particulièrement efficaces et atteignent des débits d'air pouvant aller jusqu'à 950 m³/h.

Accessoires

Certains accessoires sont indispensables au bon fonctionnement des hottes Siemens. Ils diffèrent selon les modèles.

Les hottes Siemens sont équipées d'un filtre métallique. Celui-ci permet de filtrer les graisses. Il doit être lavé régulièrement. Tous nos filtres métalliques peuvent être lavés au lave-vaisselle.

Si la hotte est installée en évacuation, il n'y aura pas besoin de filtre à charbon actif. Il sera en revanche obligatoire de le commander pour une installation en recyclage car il est indispensable pour filtrer les odeurs.

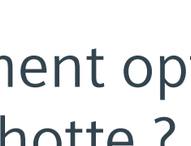

Quel filtre acheter lors de l'installation ?
Au premier achat, un kit de recyclage ou un module cleanAir est nécessaire.
Il comprend tous les éléments nécessaires à l'installation.
Ensuite, seuls les filtres sont à remplacer.

- Kit de recyclage cleanAir Plus avec cheminée : **LZ11AKI16**
- Module de recyclage cleanAir Plus : **LZ11AXC56**



Les filtres à charbon
Les filtres à charbon actif filtrent jusqu'à 85% des odeurs et ont une durée de vie d'au moins 6 mois, en fonction de l'utilisation de la hotte.
Ils doivent être remplacés tous les 6 mois environ.

- Filtre Charbon Actif : **LZ52751** (pour LC87KEM60)

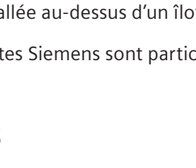

Les filtres cleanAir Plus : les filtres haute performance Siemens.
Leur surface de filtration particulièrement importante leur permet de filtrer jusqu'à 90% des odeurs et jusqu'à 99% des particules de pollen. Ils ont une durée de vie plus longue, entre 12 et 24 mois.
De plus, les performances d'aspiration et de bruit sont similaires à une installation en évacuation.

- Filtre cleanAir Plus : **LZ31XXB16**

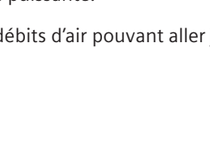

Les filtres longue durée
Ils viennent remplacer les filtres précédents avec une particularité supplémentaire : leur durée de vie jusqu'à 10 ans. Leur secret, un passage au four à 200°C pendant 2 heures tous les 3 à 4 mois.

- Filtre cleanAir longue duree : **LZ00XXP00**

Exemple pour une hotte inclinée.
Plus de détails page suivante.

Accessoires pour une installation en mode recyclage

	Solution de filtration		Solution de filtration Premium	
	Classique • Jusqu'à 80% de réduction d'odeur • Traitement anti-odeur de poisson • Durée de vie des filtres de 6-12 mois **ou cleanAir Plus** • Jusqu'à 90% des odeurs et 99% des particules de pollen. • Durée de vie des filtres 12-24 mois	**Classique longue durée** • Jusqu'à 90% des odeurs • Régénérables jusqu'à 30 fois (10 ans) • 120 min à 200°C au four	**Module cleanAir Plus** • Jusqu'à 90% des odeurs et 99% des particules de pollen • Traitement anti-odeur de poisson • Durée de vie des filtres 12-24 mois	**Module cleanAir longue durée** • Jusqu'à 90% de réduction d'odeur • Régénérables jusqu'à 30 fois (10 ans) • 120 min à 200°C au four
Hottes murales décoratives				
Hottes inclinées				
LC87KHM60 LC87KHM20 LC98KLP60 LC98KLV60 LC91KWW60 LC87KIM60S 	**Kits première utilisation - Installation avec la cheminée**			
	Accessoires nécessaires pour une installation en recyclage Kit de recyclage cleanAir Plus avec cheminée : **LZ11AKI16** 	Kit de recyclage longue durée **LZ10AKS00** 	Module de recyclage cleanAir Plus **LZ11AXC56** **359,99 €*** 	
	Kit première utilisation - Installation sans la cheminée			
	Kit de recyclage cleanAir Plus sans cheminée : **LZ11AKV16** 	Kit de recyclage longue durée **LZ10AKR00** 		
	Filtres de rechange			
	Filtre à charbon actif cleanAir Plus : **LZ11AKB16** 		Filtre cleanAir Plus **LZ31XXB16** **59,99€*** 	Filtre cleanAir longue durée **LZ00XXP00** 
LC87KEM60 	**Kits première utilisation**			
	Kit de recyclage **LZ11EKU11** **49,99 €*** 		Module de recyclage cleanAir Plus intégré **LZ11DXI16** **99,99 €*** 	Kit de recyclage cleanAir intégré longue durée **LZ10FXJ00** 
			Module de recyclage cleanAir Plus **LZ11FXC56** **269,99 €*** 	Module de recyclage cleanAir longue durée **LZ11FXD51** 
	Filtres de rechange			
	Filtre Charbon Actif **LZ52751** **64,99 €*** 		Filtre cleanAir Plus **LZ31XXB16** **59,99 €*** 	Filtre cleanAir longue durée **LZ00XXP00** 
Hottes plates				
LC97FQP60 LC97FVW60 	**Kit première utilisation - Installation avec la cheminée**			
	Accessoires nécessaires pour une installation en recyclage Kit de recyclage cleanAir Plus avec cheminée : **LZ11AFI16** 	Kit de recyclage longue durée **LZ10AFS00** 	Module de recyclage cleanAir Plus **LZ11AXC56** **359,99 €*** 	
	Kits première utilisation - Installation sans la cheminée			
	Kit de recyclage cleanAir Plus sans cheminée : **LZ11AFV16** 	Kit de recyclage longue durée **LZ10AFR00** 		
	Filtres de rechange			
	Filtre à charbon actif cleanAir Plus : **LZ11AFB16** 		Filtre cleanAir Plus **LZ31XXB16** **59,99 €*** 	Filtre cleanAir longue durée **LZ00XXP00** 
Hottes box - Pyramides				
Hottes Box LC96BBC50 LC96BFM50 LC97BHM50 Hottes Pyramides LC96QFM50 	**Kits première utilisation**			
	Kit de recyclage **LZ10DXU00** **69,99 €*** 		Module de recyclage cleanAir Plus intégré **LZ11DXI16** **99,99 €*** 	Kit de recyclage cleanAir intégré longue durée **LZ10FXJ00** 
			Module de recyclage cleanAir Plus **LZ11FXC56** **269,99 €*** 	Module de recyclage cleanAir longue durée **LZ11FXD51** 
	Filtres de rechange			
	Filtre Charbon Actif **LZ10DXA00** **49,99 €*** 		Filtre cleanAir Plus **LZ31XXB16** **59,99 €*** 	Filtre cleanAir longue durée **LZ00XXP00** 
LC91BUV50 LC97BCP50 LC97BHP50 LC98BIP50 LC97BHP55 	**Kits première utilisation**			
	Kit de recyclage **LZ53450** **59,99 €*** 		Module de recyclage cleanAir Plus intégré **LZ11CXI16** **99,99 €*** 	Module de recyclage cleanAir intégré longue durée **LZ10FXJ05** 
			Module de recyclage cleanAir Plus **LZ12CXC56** **299,99 €***	Module de recyclage cleanAir longue durée **LZ12FXD51**
	Filtres de rechange			
	Filtre Charbon Actif **LZ53451** **39,99 €***		Filtre cleanAir Plus **LZ31XXB16** **59,99 €***	Filtre cleanAir longue durée **LZ00XXP00**
LC67BHP50 	**Kits première utilisation**			
	Kit de recyclage **LZ53250** **59,99 €***		Module de recyclage cleanAir Plus intégré **LZ11CXI16** **99,99 €***	Module de recyclage cleanAir intégré longue durée **LZ10FXJ05**
			Module de recyclage cleanAir Plus **LZ11FXC56** **269,99 €***	Module de recyclage cleanAir longue durée **LZ11FXD51**
	Filtres de rechange			
	Filtre Charbon Actif **LZ53251** **39,99 €***		Filtre cleanAir Plus **LZ31XXB16** **59,99 €***	Filtre cleanAir longue durée **LZ00XXP00**

* Les prix indiqués sont évolutifs et ne sont donnés qu'à titre indicatif.

Hottes îlots				
LF98BIP50 	**Kits première utilisation**			
	Kit de recyclage **LZ53850** **59,99 €***		Module de recyclage cleanAir Plus **LZ22CXC56** **359,99 €***	Module de recyclage cleanAir longue durée **LZ22FXD51**
	Filtres de rechange			
	Filtre Charbon Actif **LZ53451** **39,99 €***		Filtre cleanAir Plus **LZ31XXB16** **59,99 €***	Filtre cleanAir longue durée **LZ00XXP00**
Hottes intégrées				
glassdraftAir				
LD88WMM66 			**Accessoires nécessaires pour une installation en recyclage** Module de recyclage cleanAir Plus : **LZ21WWI16** **199,99 €***	Module de recyclage longue durée : **LZ21WWJ11** **579.99€**
			Filtre de remplacement Filtre cleanAir Plus : **LZ21WWB16 119,99 €***	
Hottes de plan de travail				
LD96DAM50 LD97DBM60 	**Kit première utilisation**			
	Kit de recyclage **LZ29IDP00** **209,99 €***			
	Filtre de rechange			
	Filtre Charbon Actif **LZ29IDQ00** **179,99 €***			
LF16VA570 	**Kit première utilisation**			
				Filtre à Charbon longue durée **LZ58000 349,99 €*** Jusqu'à 90% de réduction d'odeur. Les filtres peuvent être régénérés jusqu'à 30 fois (10 ans). 120 min à 200°C au four.
Hottes de plafond				
LR97CAQ20 LR99CQS20 	**Kit première utilisation**			
			Module de recyclage cleanAir Plus intégré **Inox : LZ21JCC56 459,99 €*** **Blanc : LZ21JCC26 349,99 €***	Module de recyclage cleanAir longue durée intégré **Inox : LZ20JCD50** **Blanc : LZ20JCD20**
	Filtre de rechange			
			Filtre cleanAir Plus **LZ31XXB16** **59,99 €***	Filtre cleanAir longue durée **LZ00XXP00**
LR96CAQ50 LR26CBS20 	**Kit première utilisation**			
			Module de recyclage cleanAir intégré **Inox : LZ21JXC51** **Blanc : LZ21JXC21** **459,99 €***	
Groupes filtrants				
LB53NAA30 	**Kit première utilisation**			
	Kit de recyclage **LZ10INT00** **49,99 €***			
	Filtre de rechange			
	Filtre Charbon Actif **LZ10INA00** **34,99 €***			
LB55565 LB75565 	**Filtre de rechange**			
	Filtre Charbon Actif **LZ73050** **39,99 €***			
LB57574 LB88574 	**Kits première utilisation**			
	Kit de recyclage **LZ55750** **139,99 €***		Module de recyclage cleanAir Plus **LZ11IXC16 299,99 €***	Module de recyclage cleanAir longue durée **LZ11ITD11**
	Filtres de rechange			
	Filtre Charbon Actif **LZ55651 99,99 €***		Filtre cleanAir Plus **LZ11IXB16 79,99 €***	Filtre Charbon longue durée **LZ10ITP00**
Hottes télescopiques				
LI64MB521 	**Kit première utilisation**			
	Kit de recyclage **LZ45450** **39,99 €***			
	Filtre de rechange			
	Filtre Charbon Actif **LZ45510 39,99 €***			
LI67RA561 LI97SA531 	**Kits première utilisation**			
	Kit de recyclage **LZ45650 44,99 €***			
	Filtres de rechange			
	Filtre Charbon Actif **LZ45610 34,99 €***		Filtre cleanAir Plus **LZ11IXB16 79,99 €***	Filtre Charbon longue durée **LZ10ITP00**
Hottes standards				
LU63LCC50 	**Kit première utilisation**			
	Kit de recyclage **LZ27001 39,99 €***			

* Les prix indiqués sont évolutifs et ne sont donnés qu'à titre indicatif.

Les lave-vaisselle.

Pour accompagner vos clients dans l'utilisation et l'entretien de leurs appareils, Siemens recommande les produits suivants ainsi qu'une sélection de produits d'entretien à commander sur la boutique en ligne : **siemens-home.bsh-group.fr/boutique**

Accessoires	Description	Références	Prix
	Kit d'accessoires de lavage comprenant : 1 Douchette grands plats. 2 Kit pour carafe et biberon. 3 Range couverts vertical pour panier supérieur 4 Clips pour petits objets. 	SZ73000	29,99 €*
Support verres à pieds 	Support verres à pieds à placer dans un panier varioFlex ou varioFlexLuxe (jusqu'à 4 verres par support)	SZ73300	19,99 €*
Porte inox lave-vaisselle intégrable 	Porte en inox pour lave-vaisselle intégrable inox 60 cm de large (sauf hauteur 86,5 cm). La référence comprend : 1 porte en inox (L x H x P : 585 x 589 x 19 mm) 1 plinthe de finition (L x H x P : 589 x 85 x 13 mm)	SZ73125	149,99 €*
Porte inox lave-vaisselle tout intégrable 	Porte en inox pour lave-vaisselle tout intégrable. La référence comprend : 1 porte en inox (L x H x P : 590 x 719 x 21 mm)	SZ73056	199,99 €*
Panier à couverts 	Panier à couverts classique modulable pour panier inférieur.	SZ73100	19,99 €*
3ème panier 	Pour de petites pièces de vaisselle et ustensiles. Disponible sur modèles iQ300 et iQ500.	SZ36RB04	59,99 €*
Rallonge aquaStop 	Pour simplifier l'installation de votre lave-vaisselle, vous pouvez utiliser un kit d'extension composé d'un tuyau d'arrivée d'eau aquaStop® de 2m20 et d'un tuyau de vidange de 2m. C'est une solution simple, économique et sûre.	SZ72010	24,99 €*

* Les prix indiqués ici sont les prix de vente TTC conseillés par le fabricant, hors éco participation. Les distributeurs restant libres de fixer leurs prix de revente aux consommateurs.

Poids maximum des portes d'habillage pour lave-vaisselle intégrables et tout-intégrables.

	Largeur du lave-vaisselle		
	45 cm	60 cm	
Hauteur du Lave-vaisselle	81,5 cm	81,5cm	86,5 cm
Poids maximum de la porte pour lave-vaisselle intégrable	2,5 à 6,5 kg	2,5 à 8,5 kg	non applicable
Poids maximum de la porte pour lave-vaisselle tout intégrable	2,5 à 7,5 kg	2,5 à 8,5 kg	3 à 10 kg
Poids maximum de la porte pour lave-vaisselle tout intégrable porte à glissières	2,5 à 7,5 kg	4,5 à 11 kg	4,5 à 11 kg

Encastrement des lave-vaisselle intégrables et tout-intégrables.

Hauteur de la porte d'habillage 655 - 765 mm

Hauteur de la porte d'habillage 705 - 815 mm

Hauteur de la niche en mm

Hauteur de plinthe en mm

	815	820	825	830	835	840	845	850	855	860	865	870	875	880	885	890	895	900	905	910	915	920	925
50	81,5										86,5												
55	81,5	81,5									86,5	86,5											
60	81,5	81,5	81,5								86,5	86,5	86,5										
65	81,5	81,5	81,5	81,5							86,5	86,5	86,5	86,5									
70	81,5	81,5	81,5	81,5	81,5						86,5	86,5	86,5	86,5	86,5								
75	81,5	81,5	81,5	81,5	81,5	81,5					86,5	86,5	86,5	86,5	86,5	86,5							
80	81,5	81,5	81,5	81,5	81,5	81,5	81,5				86,5	86,5	86,5	86,5	86,5	86,5	86,5						
85	81,5	81,5	81,5	81,5	81,5	81,5	81,5	81,5			86,5	86,5	86,5	86,5	86,5	86,5	86,5	86,5					
90	81,5	81,5	81,5	81,5	81,5	81,5	81,5	81,5	81,5		86,5	86,5	86,5	86,5	86,5	86,5	86,5	86,5	86,5				
95	81,5	81,5	81,5	81,5	81,5	81,5	81,5	81,5	81,5	81,5	86,5	86,5	86,5	86,5	86,5	86,5	86,5	86,5	86,5	86,5			
100	81,5	81,5	81,5	81,5	81,5	81,5	81,5	81,5	81,5	81,5	81,5	86,5	86,5	86,5	86,5	86,5	86,5	86,5	86,5	86,5	86,5		
105	81,5	81,5	81,5	81,5	81,5	81,5	81,5	81,5	81,5	81,5	81,5	86,5	81,5	86,5	86,5	86,5	86,5	86,5	86,5	86,5	86,5	86,5	
110	81,5	81,5	81,5	81,5	81,5	81,5	81,5	81,5	81,5	81,5	81,5	86,5	81,5	86,5	81,5	86,5	86,5	86,5	86,5	86,5	86,5	86,5	86,5
115	81,5	81,5	81,5	81,5	81,5	81,5	81,5	81,5	81,5	81,5	81,5	86,5	81,5	86,5	81,5	86,5	86,5	86,5	86,5	86,5	86,5	86,5	86,5
120	81,5	81,5	81,5	81,5	81,5	81,5	81,5	81,5	81,5	81,5	81,5	86,5	81,5	86,5	81,5	86,5	86,5	86,5	86,5	86,5	86,5	86,5	86,5
125	81,5	81,5	81,5	81,5	81,5	81,5	81,5	81,5	81,5	81,5	81,5	86,5	81,5	86,5	81,5	86,5	86,5	86,5	86,5	86,5	86,5	86,5	86,5
130	81,5	81,5	81,5	81,5	81,5	81,5	81,5	81,5	81,5	81,5	81,5	86,5	81,5	86,5	81,5	86,5	86,5	86,5	86,5	86,5	86,5	86,5	86,5
135	81,5	81,5	81,5	81,5	81,5	81,5	81,5	81,5	81,5	81,5	81,5	86,5	81,5	86,5	81,5	86,5	86,5	86,5	86,5	86,5	86,5	86,5	86,5
140	81,5	81,5	81,5	81,5	81,5	81,5	81,5	81,5	81,5	81,5	81,5	86,5	81,5	86,5	81,5	86,5	86,5	86,5	86,5	86,5	86,5	86,5	86,5
145	81,5	81,5	81,5	81,5	81,5	81,5	81,5	81,5	81,5	81,5	81,5	86,5	81,5	86,5	81,5	86,5	86,5	86,5	86,5	86,5	86,5	86,5	86,5
150	81,5	81,5	81,5	81,5	81,5	81,5	81,5	81,5	81,5	81,5	81,5	86,5	81,5	86,5	81,5	86,5	86,5	86,5	86,5	86,5	86,5	86,5	86,5
155	81,5	81,5	81,5	81,5	81,5	81,5	81,5	81,5	81,5	81,5	81,5	86,5	81,5	86,5	81,5	86,5	86,5	86,5	86,5	86,5	86,5	86,5	86,5
160	81,5	81,5	81,5	81,5	81,5	81,5	81,5	81,5	81,5	81,5	81,5	86,5	81,5	86,5	81,5	86,5	86,5	86,5	86,5	86,5	86,5	86,5	86,5
165		81,5	81,5	81,5	81,5	81,5	81,5	81,5	81,5	81,5	81,5	81,5	81,5	86,5	81,5	86,5	86,5	86,5	86,5	86,5	86,5	86,5	86,5
170			81,5	81,5	81,5	81,5	81,5	81,5	81,5	81,5	81,5	81,5	81,5	86,5	86,5	86,5	86,5	86,5	86,5	86,5	86,5	86,5	86,5
175				81,5	81,5	81,5	81,5	81,5	81,5	81,5	81,5	81,5	81,5	86,5	86,5	86,5	86,5	86,5	86,5	86,5	86,5	86,5	86,5
180					81,5	81,5	81,5	81,5	81,5	81,5	81,5	81,5	81,5		86,5	86,5	86,5	86,5	86,5	86,5	86,5	86,5	86,5
185						81,5	81,5	81,5	81,5	81,5	81,5	81,5	81,5			86,5	86,5	86,5	86,5	86,5	86,5	86,5	86,5
190							81,5	81,5	81,5	81,5	81,5	81,5	81,5				86,5	86,5	86,5	86,5	86,5	86,5	86,5
195								81,5	81,5	81,5	81,5	81,5	81,5					86,5	86,5	86,5	86,5	86,5	86,5
200									81,5	81,5	81,5	81,5	81,5						86,5	86,5	86,5	86,5	86,5
205										81,5	81,5	81,5	81,5							86,5	86,5	86,5	86,5
210											81,5	81,5	81,5								86,5	86,5	86,5
215												81,5	81,5									86,5	86,5
220													81,5										86,5

81,5 Lave-vaisselle intégrable ou tout intégrable de hauteur 81,5 cm avec porte « normale »

81,5 Lave-vaisselle tout intégrable de hauteur 81,5 cm avec porte à glissières.

86,5 Lave-vaisselle tout intégrable de hauteur 86,5 cm avec porte « normale »

86,5 Lave-vaisselle tout intégrable de hauteur 86,5 cm avec porte à glissières

Une situation d'encastrement qui se présenterait SOUS cette ligne rouge est fortement déconseillée pour des lave-vaisselle ayant le timeLight puisque l'indication au sol ne serait pas visible

Les lave-linge et sèche-linge.

Accessoires	Description	Références	Prix
Plaque de recouvrement pour encastrement sous plan 	Pour les lave-linge WU...U	WZ20430	29,99 €*
Kit de superposition 	Kit de superposition avec tablette pour sèche-linge WT..N/G/W/H	WZ20400	89,99 €*
	Kit de superposition sans tablette pour sèche-linge WT..N/G/W/H	WZ11410	19,99 €*
	Kit de superposition avec tablette blanc pour sèche-linge WT..R/WT..X	WZ27400	89,99 €*
	Kit de superposition sans tablette blanc pour sèche-linge WT..R/..X	WZ27410	19,99 €*
	Kit de superposition sans tablette silver pour sèche-linge WT45RVX	WZ2741X	89,99 €*
Pieds réglables en hauteur 	Pour lave-linge tout intégrable et lave-linge séchant tout-intégrable WI...S / WI...W	WZ20441	79,99 €*

*Les prix indiqués ici sont les prix de vente TTC conseillés par le fabricant, hors éco participation.
Les distributeurs restant libres de fixer leurs prix de revente aux consommateurs.

La gamme studioLine.



iQ700
HM876G2B6 - noir inox
1799,99 €*



iQ700
HB876G8B6 - noir blackSteel
1299,99 €*



iQ500
HB478G5B6 - noir blackSteel
899,99 €*



iQ700
BI830CNB1
559,99 €*



iQ700
CS856GPB7 - noir blackSteel
1699,99 €*



iQ700
CM836GPB6 - noir blackSteel
1649,99 €*



iQ700
BF834RGB1 - Charnière à droite
BF834LGB1 - Charnière à gauche
779,99 €*



iQ500
BF425LMB0 - noir inox
379,99 €*



iQ700
CT836LEB6
2199,99 €*



iQ700
EX877LX67E
2699,99 €*



iQ700
EZ977KZY1E
4999,99 €*



iQ700
EX878LYV5E
2149,99 €*



iQ700
EX677FEC5E
789,99 €*



iQ100
EH877FVC5E
899,99 €*



iQ700
LD88WMM66
2399,99 €*



iQ300
LC87KIM60S - noir blackSteel
999,99 €*



iQ500
LC97BHP55 - inox
659,99 €*



iQ500
KI86SSDD0
1619,99 €*



iQ500
SX75Z800BE
1099,99 €*



iQ500
SN75Z800BE
1159,99 €*



iQ300
SN73H800BE
959,99 €*

*Les prix indiqués ici sont les prix de vente TTC conseillés par le fabricant, hors éco participation.
Les distributeurs restant libres de fixer leurs prix de revente aux consommateurs.

L'approbation technique de libération des Produits a été donnée pour la France métropolitaine et l'ensemble des DROM-COM à l'exception des pays suivants : Polynésie, Saint Barthélémy, St Martin, Saint Pierre et Miquelon et Wallis et Futuna. Nos appareils de Froid sont conçus exclusivement pour un usage dans des pièces climatisées.

La Sélection cuisiniste.



iQ500
HR578G5S6 - noir inox
1259,99 €*



iQ500
HB278A0S0 - noir inox
799,99 €*



iQ500
BE555LMS0 - noir inox
459,99 €*



iQ500
ED851FQ15E - noir inox
2219,99 €*



iQ500
ED611BSB5E - noir inox
629,99 €*



iQ500
LR96CAQ50 - inox
1599,99 €*



iQ300
LC87KEM60 - noir
699,99 €*



iQ500
LC97BCP50 - inox
659,99 €*



iQ300
LC96QFM50 - noir inox
549,99 €*



iQ300
KI81RVFF0
949,99 €*



iQ100
KI24LNSF3
759,99 €*



iQ100
KI24RNSF3
709,99 €*



iQ100
KI18LNSF0
949,99 €*

L'approbation technique de libération des Produits a été donnée pour la France métropolitaine et l'ensemble des DROM-COM à l'exception des pays suivants : Polynésie, Saint Barthélémy, St Martin, Saint Pierre et Miquelon et Wallis et Futuna. Nos appareils de Froid sont conçus exclusivement pour un usage dans des pièces climatisées.

*Les prix indiqués ici sont les prix de vente TTC conseillés par le fabricant, hors éco participation.
Les distributeurs restant libres de fixer leurs prix de revente aux consommateurs.



iQ300
KI86NVFF0
1269,99 €*



iQ300
KI86VVSE0
949,99 €*



iQ100
KI86V5SF0
859,99 €*



iQ100
KI18RNSF0
599,99 €*



iQ300
SX73HX42VE
789,99 €*



iQ300
SN73IX88TE
709,99 €*



iQ100
SN61IX15TE
639,99 €*



iQ300
SR73HX76ME
779,99 €*



iQ100
SR61HX08KE
629,99 €*



iQ500
WI12W347FF
899,99 €*

*Les prix indiqués ici sont les prix de vente TTC conseillés par le fabricant, hors éco participation.
Les distributeurs restant libres de fixer leurs prix de revente aux consommateurs.

studioLine.
Soumis à la signature d'un contrat de distribution sélective.

Sélection cuisiniste.
La commercialisation des produits « Sélection cuisiniste » est soumise à conditions. Ils ne sont distribués que par des partenaires cuisinistes réalisant au moins 80% de leur chiffre d'affaires en électroménager dans le cadre de la vente de meubles de cuisine.

Label UFC Que choisir.
Ce label distingue les produits ayant recueilli la note minimale de 14/20, limité aux 25 premiers produits dans une même catégorie.

HandiCaPZéro.
Pour la sélection d'appareils signalés par le logo HandiCaPZéro, l'association met gratuitement à disposition une notice d'utilisation adaptée en braille ou en audio (sur CD).

Gammiers | Fours

Les fours Siemens : des combinaisons multiples.

iQ700



Four 60 cm



Micro-ondes combiné, ajout de vapeur
HN678G4S6
2399,99 €*

Four 45 cm

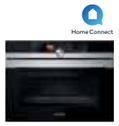

Vapeur
CS658GRS7
1799,99 €*

Tiroirs



BI630CNS1
559,99 €*

BI630ENS1
329,99 €*

iQ700



Fours 60 cm



Micro-ondes combiné
HM676G0S6
1599,99 €*



HB676G0S2
1199,99 €*

Fours 45 cm



Micro-ondes combiné
CS656GBS2
1599,99 €*



Micro-ondes combiné
CM676GBS1
1599,99 €*

Machine à café



CT636LES6
2099,99 €*

Tiroirs



BI630CNS1
559,99 €*



BI630ENS1
329,99 €*

iQ700





Fours 60 cm

HR675GBS1
1499,99 €*

HB675G5S1F
1159,99 €*

HB675GBS1
999,99 €*

HB672GBS2
969,99 €*

Fours 45 cm

Vapeur
CD634GAS0
1199,99 €*

Micro-ondes combiné
CM633GBS1
1299,99 €*

CB675GBS3
959,99 €*

Tiroirs



BI630CNS1
559,99 €*



BI630ENS1
329,99 €*

Micro-ondes 38 cm



BE634LGS1
799,99 €*



BF634LGS1
779,99 €*

Four 60 cm



HB674GBW1
999,99 €*

Micro-ondes 38 cm



BF634LGW1
779,99 €*

iQ500





Fours 60 cm



Ajout de vapeur
HR578G5S6
1259,99 €*



Ajout de vapeur
HR578GBS6
1179,99 €*



Tiroir
HB578BBS6
999,99 €*



HB578A0S6
819,99 €*

Fours 60 cm



HB278A0S0
799,99 €*



HB557ABS0
649,99 €*

Fours 45 cm



Micro-ondes combiné
CP565AGS0
1299,99 €*



Micro-ondes combiné, ajout de vapeur
CM585AGS0
899,99 €*

Tiroir



BI510CNR0
459,99 €*

Micro-ondes 38 cm



BE555LMS0
459,99 €*



BF555LMS0
419,99 €*

iQ300



Fours 60 cm



HB573ABR0
729,99 €*



HB374ABS0J
729,99 €*



HB553AER0
599,99 €*

Micro-ondes 38 cm



BF550LMR0
359,99 €*

Alignement non recommandé



HB573ABV0
729,99 €*

BF555LMW0
419,99 €*

iQ500

Fours grande largeur

VB578D0S0
2599,99 €*

VB558C0S0
1699,99 €*

Les machines à expresso tout automatiques Siemens.

Machines à expresso intégrables Home Connect



iQ700
CT836LEB6 - noir inox
2199,99 €*



iQ700
CT636LES6 - noir inox
2099,99 €*

Machines à expresso pose libre



EQ.9 plus connect - s500
TI9553X1RW
2099,99 €*



EQ.6 plus - s500
TE655203RW
1249,99 €*



EQ.500 integral
TQ505R09
999,99 €*



EQ.300 - s100
TI351209RW
699,99 €*

Les tables induction, dominos et gaz Siemens.

inductionAir Plus 80 cm



iQ700
EX877LX67E
2699,99 €*



iQ700
EX875LX67E
2599,99 €*



iQ500
ED851FQ15E
2219,99 €*

freeInduction 90 cm



iQ700
EZ977KZY1E
4999,99 €*

flexInduction 90 cm



iQ700
EX975KXW1E
2049,99 €*

flexInduction 90 cm



iQ700
EX975LVV1E
1539,99 €*



iQ700
EX975LXC1F
1439,99 €*



iQ700
EX275FXB1E
1149,99 €*

flexInduction 80 cm



iQ700
EX878LYV5E
2149,99 €*



iQ700
EX875LYV1E
1339,99 €*

flexInduction 80 cm



iQ700
EX851LYC1F
1239,99 €*



iQ700
EX859FVC1E
1139,99 €*



iQ700
EX851LVC1F
1019,99 €*



iQ700
EX851FEC1F
909,99 €*

flexInduction 60 cm



iQ700
EX651LYC1F
1009,99 €*

flexInduction 60 cm



iQ700
EX675LEV1F
949,99 €*



iQ700
EX659FEB1F
919,99 €*



iQ700
EX651FXC1E
849,99 €*



iQ700
EX652FEB1F
819,99 €*



iQ700
EX677FEC5E
789,99 €*



iQ700
EX651FEB1F
739,99 €*

* Les prix indiqués ici sont les prix de vente TTC conseillés par le fabricant, hors éco participation. Les distributeurs restant libres de fixer leurs prix de revente aux consommateurs.

flexInduction 60 cm

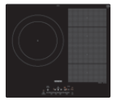

iQ700
EX611FJC1F
709,99 €*

combiInduction 80 cm



iQ500
ED851FSB5E
829,99 €*

combiInduction 70 cm



iQ500
ED731FSB5F
709,99 €*

combiInduction 60 cm



iQ500
ED631FQB5E
709,99 €*



iQ500
ED651FSB5E
669,99 €*



iQ500
ED631BSB5E
639,99 €*



iQ500
ED611BSB5E
629,99 €*

combiInduction 60 cm



iQ500
EE651BPB1E
549,99 €*

Induction 80 cm



iQ500
EH877FVC5E
899,99 €*

Induction 60 cm



iQ100
EH651BEB1E
619,99 €*



iQ100
EH651BJB1E
609,99 €*



iQ100
EU651BEB1E
519,99 €*



iQ100
EU651BJB1E
509,99 €*

iQ100
EU631BJB1E
499,99 €*

Vitrocéramique 60 cm

iQ500
ET675FMP1E
499,99 €*

iQ300
ET651BF17E
349,99 €*

iQ300
ET631BK17E
329,99 €*

iQ300
ET611BK17F
319,99 €*

iQ100
ET611HE17F
309,99 €*

iQ100
ET651BM17E
289,99 €*

Dominos

iQ700
EX375FXB1E
699,99 €*

iQ100
EH375FBB1E
599,99 €*

iQ500
ET475FYB1E
1599,99 €*

iQ700
ER3A6AD70
599,99 €*

iQ700
ER3A6BD70
499,99 €*

iQ300
ET375FFP1E
399,99 €*

Gaz verre grande largeur

iQ500
EP9A6QB90
799,99 €*

iQ500
EP7A6SB20
699,99 €*

iQ500
EP7A6QB20 - noir
699,99 €*

Gaz verre 60 cm

iQ500
EP6A6PB20 - noir
499,99€*
EP6A2PB20 - blanc
479,99€*

iQ500
EP6A6CB20
459,99 €*

Gaz verre 60 cm

IQ300
EN6B6HB90
399,99 €*

iQ100
EO6B6YB10
349,99 €*

iQ100
EO6B6PB10
329,99 €*

Gaz inox grande largeur

IQ500
EC9A5RB90
699,99 €*

IQ500
EC7A5SB90
599,99 €*

IQ500
EC7A5RB90
599,99 €*

Gaz inox 60 cm

iQ500
EC6A5HB90
439,99 €*

IQ300
EG6B5PB90
299,99 €*

IQ100
EB6B5PB60
269,99 €*

* Les prix indiqués ici sont les prix de vente TTC conseillés par le fabricant, hors éco participation. Les distributeurs restant libres de fixer leurs prix de revente aux consommateurs.

L'approbation technique de libération des Produits a été donnée pour la France métropolitaine et l'ensemble des DROM-COM à l'exception des pays suivants : Polynésie, Saint Barthélémy, St Martin, Saint Pierre et Miquelon et Wallis et Futuna. Nos appareils de Froid sont conçus exclusivement pour un usage dans des pièces climatisées.

Les hottes Siemens.

Hotte de plan de travail glassdraftAir



iQ700
LD88WMM66
2399,99 €*

Hotte de plan de travail downdraftAir system



iQ700
LD97DBM60
1999,99 €*



iQ500
LD96DAM50
1799,99 €*

Hotte de plan de travail modulAir system



iQ700
LF16VA570 - modulAir system
1999,99€*

Hottes plafond



iQ700
LR99CQS20
2499,99 €*



iQ500
LR26CBS20
1889,99 €*



iQ500
LR96CAQ50
1599,99 €*



iQ500
LR97CAQ20
1499,99 €*

Hottes plates



iQ700
LC97FVW60
1499,99 €*



iQ500
LC97FQP60
1099,99 €*

Hottes inclinées



iQ700
LC91KWW60
1499,99€*



iQ500
LC98KLV60
1199,99 €*

Hottes inclinées



iQ500
LC98KLP60
999,99€*



iQ300
LC87KIM60S
999,99 €*



iQ300
LC87KHM20 - blanc
LC87KHM60 - noir inox
829,99€*



iQ300
LC87KEM60
699,99 €*

Hotte îlot



iQ500
LF98BIP50
1099,99 €*

Hottes box 90 cm



iQ700
LC91BUV50
949,99 €*



iQ700
LC98BIP50
749,99 €*



iQ500
LC97BHP55
659,99 €*

*Les prix indiqués ici sont les prix de vente TTC conseillés par le fabricant, hors éco participation.
Les distributeurs restant libres de fixer leurs prix de revente aux consommateurs.

Hottes box 90 cm



iQ500
LC97BHP50
659,99 €*



iQ500
LC97BCP50
659,99 €*



iQ300
LC97BHM50
599,99 €*



iQ300
LC96BFM50
499,99 €*

Hottes box 90 cm



iQ100
LC96BBC50
399,99 €*

Hotte box 60 cm



iQ500
LC67BHP50
599,99 €*

Hotte pyramidale



iQ300
LC96QFM50
549,99 €*

Hottes tiroirs téléscopiques



iQ500
LI67RA561
659,99 €*



iQ300
LI97SA531
659,99 €*



iQ100
LI64MB521
309,99 €*

Hottes groupe filtrant



iQ500
LB88574 - 86 cm
579,99 €*



iQ500
LB57574 - 53 cm
499,99 €*



iQ300
LB75565 - 73 cm
399,99 €*



iQ300
LB55565 - 53 cm
319,99 €*



iQ100
LB53NAA30
199,99 €*

Hotte visière



iQ100
LU63LCC50
219,99 €*

*Les prix indiqués ici sont les prix de vente TTC conseillés par le fabricant, hors éco participation.
Les distributeurs restant libres de fixer leurs prix de revente aux consommateurs.

L'approbation technique de libération des Produits a été donnée pour la France métropolitaine et l'ensemble des DROM-COM à l'exception des pays suivants : Polynésie, Saint Barthélémy, St Martin, Saint Pierre et Miquelon et Wallis et Futuna. Nos appareils de Froid sont conçus exclusivement pour un usage dans des pièces climatisées.

Le froid pose libre Siemens.

coolDuo



iQ500
KA93GAIEP - inox
2249,99 €*



iQ500
KA93DVIFP - inox
1899,99 €*

Side by side



Réfrigérateur iQ500
KS36VAIDP - inox - D
1149,99 €*
KS36VAIEP - inox - E
1049,99 €*



Congélateur iQ500
GS36NAIEP - inox
1069,99 €*



Réfrigérateur iQ500
KS36VAXEP - blackSteel
1099,99 €*



Congélateur iQ500
GS36NAXEP - blackSteel
1119,99 €*

Multi-portes



iQ700
KF86FPBEA
2499,99 €*

Combinés noFrost larg. 70 cm prof. 80 cm



iQ700
KG56FPXCA - blackSteel
1659,99 €*

Combinés noFrost larg. 70 cm prof. 67 cm



iQ500
KG49NAIEA - inox
1269,99 €*

Combinés noFrost larg. 70 cm prof. 80 cm



iQ300
KG56NXIEA - inox
1199,99 €*

Combinés noFrost larg. 60 cm prof. 66 cm



iQ500
KG39NAIDP - inox
1369,99 €*

Combinés noFrost larg. 60 cm prof. 66 cm



iQ300
KG39NVIED - inox
969,99 €*
KG39NVWED - blanc
869,99 €*



iQ300
KG36N7IEP - inox
949,99 €*



iQ300
KG39NXWEC - blanc
919,99 €*

Combinés lowFrost larg. 60 cm prof. 65 cm



iQ500
KG39E8XBA - blackSteel
1199,99 €*

*Les prix indiqués ici sont les prix de vente TTC conseillés par le fabricant, hors éco participation.
Les distributeurs restant libres de fixer leurs prix de revente aux consommateurs.

Combinés lowFrost larg. 70 cm prof. 65 cm



iQ500
KG49EAICA - inox
1099,99 €*

Combinés lowFrost larg. 60 cm prof. 65 cm



iQ500
KG39EAICA - inox
999,99 €*



iQ500
KG36EAICA - inox
949,99 €*



iQ500
KG39EAWCA - blanc
899,99 €*

Combinés lowFrost larg. 60 cm prof. 65 cm



iQ300
KG36VVIEAS - inox
779,99 €*
KG36V6WEAS - blanc
679,99 €*

Combinés lowFrost larg. 60 cm prof. 65 cm



iQ500
KS36VAIDP - inox
1149,99 €*

1 porte larg. 60 cm prof. 65 cm



iQ500
KS36VAXEP - blackSteel
1099,99 €*



iQ500
KS36VAIEP - inox
1049,99 €*

Congélateurs armoire noFrost



iQ500
GS58NAWDV - blanc
1199,99 €*



iQ500
GS36NAXEP - blackSteel
1119,99 €*



iQ500
GS36NAIEP - inox
1069,99 €*



iQ300
GS36NCWEV - blanc
949,99 €*

*Les prix indiqués ici sont les prix de vente TTC conseillés par le fabricant, hors éco participation.
Les distributeurs restant libres de fixer leurs prix de revente aux consommateurs.

L'approbation technique de libération des Produits a été donnée pour la France métropolitaine et l'ensemble des DROM-COM à l'exception des pays suivants : Polynésie, Saint Barthélémy, St Martin, Saint Pierre et Miquelon et Wallis et Futuna. Nos appareils de Froid sont conçus exclusivement pour un usage dans des pièces climatisées.

Le froid intégrable Siemens.

Combinés



iQ500
Fixation de portes à pantographe
KI86SSDD0 **1399,99 €***
Encastrement H x L x P :
177,5 cm x 56 cm x 55 cm



iQ500
Fixation de portes à pantographe
KI86NADF0 **1399,99 €***
Encastrement H x L x P :
177,5 cm x 56 cm x 55 cm



iQ300
Fixation de portes à pantographe
KI86NVFF0 **1269,99 €***
Encastrement H x L x P :
177,5 cm x 56 cm x 55 cm



iQ500
Fixation de portes à pantographe
KI86SADE0 **1199,99 €***
Encastrement H x L x P :
177,5 cm x 56 cm x 55 cm



iQ300
Fixation de portes à pantographe
KI87VVFE1 **969,99 €***
Encastrement H x L x P :
177,5 cm x 56 cm x 55 cm

Combinés



IQ300
Fixation de portes à glissières
KI86VVSE0 **949,99 €***
Encastrement H x L x P :
177,5 cm x 56 cm x 55 cm



iQ100
Fixation de portes à glissières
KI86VNSF0 **849,99 €***
Encastrement H x L x P :
177,5 cm x 56 cm x 55 cm



iQ100
Fixation de portes à glissières
KI86V5SF0 **859,99 €***
Encastrement H x L x P :
177,5 cm x 56 cm x 55 cm

1 porte



iQ300
Fixation de portes à glissières
KI77VVSF0 **849,99 €***
Encastrement H x L x P :
158 cm x 56 cm x 55 cm



iQ500
Fixation de portes à pantographe
KI82LADF0 **1099,99 €***
Encastrement H x L x P :
177,5 cm x 56 cm x 55 cm

1 porte



IQ500
Fixation de portes à pantographe
KI81RADE0 **1049,99 €***
Encastrement H x L x P :
177,5 cm x 56 cm x 55 cm



iQ300
Fixation de portes à pantographe
KI81RVFF0 **949,99 €***
Encastrement H x L x P :
177,5 cm x 56 cm x 55 cm



iQ500
Fixation de portes à pantographe
KI72LADE0 **1119,99 €***
Encastrement H x L x P :
158 cm x 56 cm x 55 cm



iQ700
Fixation de portes à pantographe
KI52FADF0 **1199,99 €***
Encastrement H x L x P :
140 cm x 56 cm x 55 cm



iQ700
Fixation de portes à pantographe
KI51FADE0 **1099,99 €***
Encastrement H x L x P :
140 cm x 56 cm x 55 cm

1 porte



iQ500
Fixation de portes à pantographe
KI42LADE0 **979,99 €***
Encastrement H x L x P :
122,5 cm x 56 cm x 55 cm



iQ500
Fixation de portes à pantographe
KI42LADF0 **879,99 €***
Encastrement H x L x P :
122,5 cm x 56 cm x 55 cm



iQ500
Fixation de portes à pantographe
KI41RADF0 **829,99 €***
Encastrement H x L x P :
122,5 cm x 56 cm x 55 cm



iQ100
Fixation de portes à glissières
KI24LNSF3 **759,99 €***
Encastrement H x L x P :
122,5 cm x 56 cm x 55 cm



iQ100
Fixation de portes à glissières
KI24RNSF3 **709,99 €***
Encastrement H x L x P :
122,5 cm x 56 cm x 55 cm

*Les prix indiqués ici sont les prix de vente TTC conseillés par le fabricant, hors éco participation.
Les distributeurs restant libres de fixer leurs prix de revente aux consommateurs.

1 porte



iQ500
Fixation de portes à pantographe
KI32LADF0 **869,99 €***
Encastrement H x L x P :
102,5 cm x 56 cm x 55 cm



iQ500
Fixation de portes à pantographe
KI31RADF0 **819,99 €***
Encastrement H x L x P :
102,5 cm x 56 cm x 55 cm



iQ500
Fixation de portes à pantographe
KI22LADE0 **819,99 €***
Encastrement H x L x P :
88 cm x 56 cm x 55 cm



iQ500
Fixation de portes à pantographe
KI21RADF0 **769,99 €***
Encastrement H x L x P :
88 cm x 56 cm x 55 cm



iQ100
Fixation de portes à glissières
KI18LNSF0 **649,99 €***
Encastrement H x L x P :
88 cm x 56 cm x 55 cm

1 porte



iQ100
Fixation de portes à glissières
KI18RNSF0 **599,99 €***
Encastrement H x L x P :
88 cm x 56 cm x 55 cm



iQ500
Fixation de portes à pantographe
KU15LADF0 **769,99 €***
Encastrement H x L x P :
82 cm x 60 cm x 55 cm



iQ500
Fixation de portes à pantographe
KU15RADF0 **719,99 €***
Encastrement H x L x P :
82 cm x 60 cm x 55 cm

Congélateurs



iQ500
Fixation de portes à pantographe
GI81NACF0 **1199,99 €***
Encastrement H x L x P :
177,5 cm x 56 cm x 55 cm



iQ500
Fixation de portes à pantographe
GI41NACE0 **1049,99 €***
Encastrement H x L x P :
122,5 cm x 56 cm x 55 cm



iQ500
Fixation de portes à pantographe
GI21VADE0 **829,99 €***
Encastrement H x L x P :
88 cm x 56 cm x 55 cm



iQ500
Fixation de portes à pantographe
GU15DADF0 **829,99 €***
Encastrement H x L x P :
82 cm x 60 cm x 55 cm



iQ500
Fixation de portes à pantographe
GI11VADE0 **779,99 €***
Encastrement H x L x P :
72 cm x 56 cm x 55 cm

*Les prix indiqués ici sont les prix de vente TTC conseillés par le fabricant, hors éco participation.
Les distributeurs restant libres de fixer leurs prix de revente aux consommateurs.

L'approbation technique de libération des Produits a été donnée pour la France métropolitaine et l'ensemble des DROM-COM à l'exception des pays suivants : Polynésie, Saint Barthélémy, St Martin, Saint Pierre et Miquelon et Wallis et Futuna. Nos appareils de Froid sont conçus exclusivement pour un usage dans des pièces climatisées.

Les lave-vaisselle Siemens.

Tout-intégrables grande hauteur 86,5 cm



iQ500
SX75Z800BE
1099,99 €*



iQ500
SX85EX56CE
1049,99 €*



iQ300
SX63HX61CE
899,99 €*



iQ300
SX73HX42VE
789,99 €*



iQ300
SX63HX36TE
709,99 €*

Tout-intégrables 60 cm



iQ700
SN87YX01CE
1249,99 €*



iQ500
SN65ZX67CE
1199,99 €*



iQ500
SN75Z800BE
1159,99 €*



iQ500
SN75ZX48CE
1149,99 €*



iQ500
SN95EX56CE
1099,99 €*

Tout-intégrables 60 cm



iQ500
SN65ZX54CE
1089,99 €*



iQ500
SN85EX56CE
1049,99 €*



iQ500
SN65EX68CE
1009,99 €*



iQ500
SN65ZX40CE
979,99 €*



iQ300
SN73HX60CE
959,99 €*

Tout-intégrables 60 cm



iQ300
SN73H800BE
959,99 €*



iQ300
SN63HX61CE
909,99 €*



iQ300
SN63HX60AE
859,99 €*



iQ300
SN73HX48VE
809,99 €*



iQ300
SN63HX42VE
779,99 €*

Tout-intégrables 60 cm



iQ300
SN63HX46VE
739,99 €*



iQ300
SN63HX41TE
729,99 €*



iQ300
SN73IX88TE
709,99 €*



iQ100
SN61HX08VE
689,99 €*



iQ100
SN61IX15TE
639,99 €*

Tout-intégrables 60 cm



iQ100
SN61IX12TE
609,99 €*

Intégrables 60 cm



iQ700
SN57YS01CE - inox
1199,99 €*



iQ500
SN55ZS40CE - inox
969,99 €*



iQ500
SN55ES56CE - inox
949,99 €*
SN55EB56CE - noir
919,99 €*



iQ300
SN53ES14CE - inox
909,99 €*

*Les prix indiqués ici sont les prix de vente TTC conseillés par le fabricant, hors éco participation.
Les distributeurs restant libres de fixer leurs prix de revente aux consommateurs.

Intégrables 60 cm



iQ300
SN53HS60CE - inox
879,99 €*
SN53HW60CE - blanc
849,99 €*



iQ300
SN53ES14VE - inox
799,99 €*



iQ300
SN53HS37VE - inox
749,99 €*

Sous-plan 60 cm



iQ500
SN45ES57CE - inox
949,99 €*

Tout-intégrables 45 cm



iQ500
SR65ZX23ME
949,99 €*

Tout-intégrables 45 cm



iQ300
SR93EX28ME
849,99 €*



iQ300
SR73HX76ME
779,99 €*



iQ300
SR63HX65ME
749,99 €*



iQ100
SR61HX08KE
629,99 €*

Intégrables 45 cm



iQ300
SR53HS76ME
799,99 €*

Intégrables 45 cm

iQ300
SR53HS24KE
719,99 €*

Compact

iQ500
SC76M542EU
899,99 €*

Pose libre 60 cm

iQ700
SN27YI01CE - inox
1199,99 €*

iQ500
SN25ZI49CE - inox
1049,99 €*

iQ500
SN25ZI00CE - inox
949,99 €*

Pose libre 60 cm

iQ500
SN25EI56CE - inox
949,99 €*

iQ500
SN23EC14CE - blackSteel
919,99 €*

iQ500
SN25ZW00CE - blanc
899,99 €*

iQ300
SN23EI14CE - inox
899,99 €*
SN23EW14CE - blanc
859,99 €*

iQ300
SN23EI14VE - inox
809,99 €*

Pose libre 60 cm

iQ300
SN23HI42VE - inox
749,99 €*
SN23HW42VE - blanc
699,99 €*

iQ300
SN23HI36VE - inox
709,99 €*
SN23HW36VE - blanc
659,99 €*

iQ300
SN23HI36TE - inox
689,99 €*
SN23HW36TE - blanc
639,99 €*

Pose libre 45 cm

iQ300
SN23II08TE - inox
659,99 €*
SN23IW08TE - blanc
599,99 €*

iQ500
SR25ZI11ME - inox
899,99 €*

Pose libre 45 cm

iQ300
SR23EI28ME - inox
799,99 €*

iQ300
SR23HW65ME
699,99 €*

iQ300
SR23HI48KE - inox
659,99 €*
SR23HW48KE - blanc
609,99 €*

Compact

iQ300
SK26E822EU - silver
529,99 €*

L'approbation technique de libération des Produits a été donnée pour la France métropolitaine et l'ensemble des DROM-COM à l'exception des pays suivants : Polynésie, Saint Barthélémy, St Martin, Saint Pierre et Miquelon et Wallis et Futuna. Nos appareils de Froid sont conçus exclusivement pour un usage dans des pièces climatisées.

*Les prix indiqués ici sont les prix de vente TTC conseillés par le fabricant, hors éco participation.
Les distributeurs restant libres de fixer leurs prix de revente aux consommateurs.

Les lave-linge et sèche-linge Siemens.

Lave-linge
10 kg Home Connect et sensoFresh



iQ700
WM16XLH1FF
1249,99 €*

Lave-linge
10 kg



iQ700
WM16XMH1FF
1099,99 €*



iQ500
WM14LRH0FF
949,99 €*

Lave-linge
9 kg i-Dos



iQ500
WM14UPH9FF
949,99 €*

Lave-linge
9 kg sensoFresh



iQ500
WM14UQ09FF
899,99 €*

Lave-linge
9 kg et 8 kg



iQ300
WM14N2X8FF
799,99 €*

Top amovible



iQ500
WU12UT09FF
719,99 €*



iQ300
WM14N209FF
699,99 €*

Lave-linge
8 kg



iQ300
WM14N208FF
599,99 €*



iQ300
WM14N218FF
599,99 €*



iQ300
WM12N118FF
579,99 €*

Lave-linge
7 kg



iQ300
WM14N107FF
569,99 €*

Lave-linge
séchant



iQ300
WM12N107FF
539,99 €*

Lave-linge
séchant



iQ500
WD4HU500FF
1099,99 €*



iQ500
WN44A109FF
999,99 €*



iQ300
WN34A100FF
959,99 €*

*Les prix indiqués ici sont les prix de vente TTC conseillés par le fabricant, hors éco participation.
Les distributeurs restant libres de fixer leurs prix de revente aux consommateurs.

Sèche-linge pompe à chaleur
9 kg



iQ700
WT47XKH9FF
1099,99 €*



iQ500
WT47W491FF
899,99 €*

Sèche-linge pompe à chaleur
8 kg



iQ500
WT45W461FF
859,99 €*



iQ300
WT45HVX0FF
859,99 €*

Sèche-linge pompe à chaleur
8 kg



iQ300
WT45HV03FF
769,99 €*



iQ300
WT45H000FF
739,99 €*

Sèche-linge condensation
8 kg



iQ500
WT45G408FF
629,99 €*

Sèche-linge condensation
7 kg



iQ300
WT43N207FF
569,99 €*

Lave-linge
intégrables



iQ700
WI14W548FF
999,99 €*



iQ500
WI12W347FF
899,99 €*

Lave-linge séchant
intégrables



iQ500
WK14D542FF
1399,99 €*

*Les prix indiqués ici sont les prix de vente TTC conseillés par le fabricant, hors éco participation.
Les distributeurs restant libres de fixer leurs prix de revente aux consommateurs.

L'approbation technique de libération des Produits a été donnée pour la France métropolitaine et l'ensemble des DROM-COM à l'exception des pays suivants : Polynésie, Saint Barthélémy, St Martin, Saint Pierre et Miquelon et Wallis et Futuna. Nos appareils de Froid sont conçus exclusivement pour un usage dans des pièces climatisées.



Les produits et services BSH sont aussi disponibles sur le portail BtoB dans l'outil TradePlace.



1. Produits

Information produits complète actualisée en temps réel.

- Fiches produits
- Prix
- Stocks
- Fiches techniques
- Contenu média (vidéos, visuels d'ambiance)

2. Commandes

- Services et contacts après-vente accessibles 24h/24 7j/7
- Prise de commande 24h/24 7j/7 facile et rapide
- Suivi de commande optimisé

3. Contenu marketing

- Brochures
- Catalogues
- Offres et promotions
- Campagnes
- Supports de communication
- Contenu marketing et actualités

Mais également : un accès au système de gestion de **garantie GCPlus**, à la plateforme de formation **NetTrainment** et à l'outil de signature des **contrats Concord**.

Rendez-vous directement sur TradePlace pour plus de détails : **tradeplace.com**

TRADEPLACE connected commerce



Siemens Services, une équipe d'experts à vos côtés.

Siemens met à disposition les services suivants pour vous aider à intervenir auprès de vos consommateurs quelle que soit la situation :

Un service de qualité pour des produits de qualité

Vous conseillez et accompagnez vos consommateurs

Accueil service consommateurs
Du lundi au vendredi de 8h30 à 12h et de 14h à 17h30

0 892 698 110 Service 0,40 € / min + prix appel

- Extensions de garantie
- Guides utilisateurs
- Achats d'accessoires, de produits d'entretien et de pièces détachées
- Conseils d'utilisation et d'entretien

Vous réalisez vous-même les réparations

Vous avez besoin d'informations techniques

Notre hotline technique dédiée aux professionnels

0 899 705 550 Service 3 €/ appel + prix appel

Vous souhaitez commander les pièces détachées

Passez votre commande **www.agoraplus.com**

0 899 705 501 Service 3 €/ appel + prix appel

Réparations effectuées par votre propre service

Vous nous confiez votre SAV

Accueil interventions pour vos consommateurs par téléphone et sur notre site internet 7j/7
(prix d'un appel local, hors jours fériés)
01 40 10 12 00

ou réservation en ligne sur siemens-home.bsh-group.fr rubrique « Nos services »

Réparations réalisées par BSH et ses centres techniques agréés

Votre consommateur est satisfait

Rendez-vous sur **siemens-home.bsh-group.fr/brochure-SAV** pour retrouver toutes les informations utiles sur les services Siemens à destination des professionnels grâce à la brochure numérique, ou téléchargez-la depuis le QR code.



Des pièces détachées disponibles pendant 11 ans
Avec Siemens, bénéficiez de la disponibilité des pièces détachées pendant 11 ans après la fabrication de votre appareil et souvent bien plus longtemps (pièces de rechange indispensables à l'utilisation des produits - hors esthétiques et accessoires).

Retrouvez les ainsi que les accessoires et les produits d'entretien sélectionnés par Siemens sur la boutique en ligne

siemens-home.bsh-group.fr/boutique



Incitez vos consommateurs à enregistrer leurs produits sur **siemens-home.bsh-group.fr/mysiemens** pour retrouver des conseils d'utilisation et d'entretien, les guides utilisateur, gérer facilement les extensions de garantie et réserver facilement une intervention en cas de besoin.



Les moteurs iQdrive* des hottes et des lave-linge Siemens sont garantis 10 ans.**

Toutes les conditions d'application de la « Garantie 10 ans » sont disponibles sur **siemens-home.bsh-group.fr/garantie10ans.**

* uniquement les pièces moteur. ** voir les références concernées dans le catalogue, estampillées du logo « Garantie 10 ans ».

Lexique Siemens

Fours

air pulsé 3D / 4D : Ce mode de cuisson assure une répartition parfaitement homogène de la chaleur jusqu'à 4 niveaux sans mélange d'odeurs grâce à une turbine dont la rotation est alternée par un moteur à induction. La préconisation de température à partir de 160°C permet une cuisson tendre, sans projection de graisse et économique.

bakingSensor : Un capteur situé dans la cavité du four mesure en permanence le taux d'oxygène pendant la cuisson. Le four détermine alors automatiquement tous les paramètres de réglage, signale lorsque la cuisson est parfaite et s'arrête automatiquement. Pour une cuisson 100% réussie de tous les gâteaux, tartes et autres pains et pâtes levées.

clipRail : Un rail amovible pour plus de flexibilité. Un rail télescopique qui se clipse sur les gradins à la hauteur de son choix. Possibilité de combiner 1 à 4 rails pour des plats plus accessibles. clipRails non pyrolysables.

cookControl / cookControl Plus : De nombreuses recettes préprogrammées. Il suffit de choisir un plat et le four sélectionne automatiquement la température, le mode de cuisson et la durée adaptés. Il fonctionne également avec la vapeur, la sonde de cuisson 1 ou 3 points ou le capteur bakingSensor.

coolStart : Le programme coolStart permet de cuire les plats surgelés plus rapidement en supprimant le temps de préchauffage grâce à un algorithme de chauffe spécifique.

Eclairage LED multiniveaux : Pour des plats bien éclairés et une surveillance facilitée grâce à sa luminosité blanche. L'éclairage LED est aussi plus économique et dispose d'une très longue durée de vie.

ecoClean / ecoClean direct : Des parois et une voûte ultra-absorbantes en céramique poreuse absorbent les projections de graisse pendant la cuisson et les détruisent sans fumées ni mauvaises odeurs. Si le four doit être nettoyé plus en profondeur, il suffit de lancer un nettoyage à 270°C pendant 1 heure. Écologique, économique et inaltérable. Sur les fours iQ700, les parois ecoClean sont directement intégrées aux parois latérales et à la voûte.

Ecran TFT tactile couleur : L'écran TFT tactile couleur est l'interface utilisateur la plus innovante et intuitive disponible pour un four. Et en cas de doute, il suffit de se laisser guider par la touche info.

fullSteam : Le four 100% vapeur cuit doucement grâce à la vapeur les légumes, poissons et les viandes entre 40°C et 100°C et préserve ainsi les arômes, les couleurs, les vitamines et les minéraux des aliments.

hotAir Eco : Fonctionnant sur la base de la chaleur pulsée, la montée en température est optimisée et la chaleur résiduelle utilisée pour une cuisson sur un seul niveau.

Position pizza : Mode de cuisson optimisé pour les pizzas, les tartes et quiches, qui fait intervenir la chaleur pulsée et la résistance de sole pour garantir un résultat de cuisson parfait avec un fond croustillant.

Préchauffage rapide : Le four préchauffe plus rapidement et sans consommer plus d'énergie. Par exemple le four est préchauffé à 175°C en 5 minutes environ (avec l'air pulsé 3D).

pulseSteam : Le four insuffle automatiquement et régulièrement de la vapeur pendant la cuisson pour conserver tout le moelleux et le juteux des plats. Il est également possible de régler manuellement la quantité de vapeur à ajouter (3 positions).

Pyrolyse : Nettoyage tout automatique qui élimine les salissures à 500°C. Après la pyrolyse, il ne reste qu'à retirer la fine couche de cendre résiduelle à l'éponge. 3 temps de nettoyage au choix 1h15, 1h30 ou 2h00 à adapter en fonction du niveau de salissure.

softMove : Système d'ouverture et fermeture amortie de la porte pour une utilisation tout en douceur.

softClose / Fermeture assistée : Système de fermeture douce de la porte pour limiter le risque de choc avec les accessoires intérieurs.

Sonde de cuisson 1 ou 3 points : La sonde mesure avec précision et fiabilité la température à cœur des viandes, volailles et poissons. Le four s'arrête automatiquement lorsque la cuisson souhaitée est atteinte.

varioSpeed : Des cuissons jusqu'à 2 fois plus rapides en combinant la cuisson traditionnelle et micro-ondes. Le micro-ondes peut aussi s'utiliser de manière classique pour réchauffer des plats.

Machines à expresso

aromaDouble Shot : Un café très fort avec teneur en substances amères réduites, grâce à la double mouture et à la double percolation 19 bars.

autoMilk Clean : Un nettoyage à la vapeur entièrement automatique après chaque boisson pour un entretien quotidien du système d'écoulement du lait.

Broyeur céramique : Durable dans le temps, il ne s'use pas, empêche les grains de café de brûler et garantit des tasses de café parfaites jour après jour.

coffeSensor System : Le broyeur intelligent s'adapte à tous les types de grains de café et moud la quantité parfaite.

dualBean System : Possibilité de choisir la saveur de son café grâce aux deux réservoirs à grains. Le broyage séparé garantit des saveurs pures et bien distinctes.

Intelligent Heating System : Un café de grande qualité et à l'arôme parfait grâce à un système unique qui assure une température d'infusion idéale et constante (entre 90 et 95°C).

Nettoyage singlePortion : Nettoyage automatique des conduits de l'appareil après chaque préparation pour garantir une meilleure hygiène et éviter le mélange de saveurs.

Fonction OneTouch : Toutes les boissons sont préparées automatiquement en un seul geste avec la fonction OneTouch et au panneau de contrôle tactile.

Fonction oneTouch DoubleCup : Toutes les boissons sont préparées sur simple pression d'un bouton, et jusqu'à deux tasses en même temps avec la fonction oneTouch DoubleCup.

Tables

combiInduction : Les 2 inducteurs ronds de la zone modulable peuvent s'associer pour obtenir une seule zone de cuisson pour l'utilisation de grands plats.

cookConnect system : Le Wi-Fi intégré dans la hotte et la table permet aux deux appareils de communiquer ensemble. La puissance de la hotte, ainsi que son éclairage peuvent être pilotés à partir du bandeau de commande de la table de cuisson.

Le climateControl intégré dans la hotte ajuste automatiquement la puissance de la hotte pour aspirer dès leur apparition toutes les odeurs indésirables et les particules de graisse.

dual lightSlider : Bandeau de commande digital qui s'illumine progressivement via un rétro-éclairage rouge. Les commandes et les 2 sliders de réglages de la température sont en accès direct.

flexInduction : Zone de cuisson de 24 x 40 cm qui offre une totale liberté d'utilisation. Taille des plats, forme et nombre indifférents ; elle les détecte automatiquement et adapte son fonctionnement en conséquence.

flexInduction Plus : 1 ou 2 inducteurs en position centrale viennent agrandir la zone flexInduction pour accueillir des casseroles jusqu'à 30 cm de diamètre. Ainsi l'espace de cuisson est optimisé en conservant une homogénéité de chauffe parfaite.

flexMotion : Il permet de déplacer librement les casseroles d'un foyer à l'autre sans qu'il soit nécessaire de paramétrer de nouveau la puissance et la durée restante.

freeInduction Plus : Zone de cuisson libre comprenant 56 inducteurs sur l'ensemble de la table de cuisson. La table peut contenir jusqu'à 6 récipients de tailles et formes variées.

fryingSensor Plus : Cette technologie propose 5 niveaux de puissance adaptés à l'ensemble des cuissons réalisées dans des poêles. Un capteur placé dans les inducteurs mesure la température de la poêle et avertit par un bip sonore lorsque la température idéale est atteinte puis la maintient pendant toute la cuisson.

stepFlame : 9 positions de contrôle permettant un ajustement extrêment fin et progressif de la flamme, pour une meilleure gestion des cuissons.

Information Energie : Indication à la fin de chaque cuisson du nombre de kilowatts consommés.

Installation à semi-fleur : La table s'intègre partiellement au plan de travail pour une esthétique et une intégration du plus bel effet.

panBoost : Ce booster dédié aux poêles permet d'augmenter la température durant 30 secondes pour le préchauffage puis le foyer reprend la température de la position 9.

powerBoost : Augmentation temporaire de la puissance du foyer pour faire bouillir de l'eau. Jusqu'à 30% plus rapide.

powerManagement : Permet de réduire la puissance de la table de 11100, 7600, 7400 ou 7200 W à 1000 W minimum par palier de 500 W, pour s'adapter facilement à toute installation électrique.

powerMove : Il divise la zone combiInduction en 2 zones réglées à deux températures différentes. Puissance 9 à l'avant pour saisir, il suffit de faire glisser à l'arrière pour maintenir au chaud en position 1,5.

powerMove Plus : Il divise la zone flexInduction en trois zones réglées à trois températures différentes. D'avant en arrière : puissance 9 pour saisir, 5 pour mijoter et 1,5 pour maintenir au chaud. Ces préréglages sont personnalisables.

quickStart : Reconnaissance automatique de la zone de cuisson lors de l'allumage de la table. Il ne reste qu'à sélectionner une puissance de chauffe.

reStart : En cas d'arrêt non volontaire de la table ou de mise en sécurité du bandeau, la fonction reStart mémorise automatiquement la température pendant 4 secondes. La cuisson peut reprendre selon les réglages initialement programmés.

touchControl : Commandes sensitives. Permettent de contrôler la table de cuisson. Sélectionner chacun des foyers et régler la puissance via le « + » et le « – ».

touchSlider : Clairement sérigraphié sur la table de cuisson, le slider permet d'accéder aux 17 positions de réglage de température en glissant son doigt et en accès direct.

Wok : Foyer gaz le plus puissant permettant une cuisson rapide ou pour de grands récipients grâce à ses trois anneaux.

zoneLight : Barres lumineuses bleues indiquant les zones de chauffe et les réglages sélectionnés.

Hottes

Air guidé : Grâce à la technologie Air guidé, un rideau d'air est créé derrière la paroi en verre et dirige le flux d'air. Cela garantit une extraction optimale des vapeurs et des odeurs, depuis toutes les zones de cuisson, même à l'avant, même avec de hauts récipients.

Aspiration périmétrale : L'air est aspiré sur le pourtour de la hotte, créant une accélération du flux, pour des performances optimisées.

climateControl : Capteur qui évalue la densité de vapeur et les odeurs, puis ajuste la puissance automatiquement.

cookConnect, une maîtrise totale : Grâce à cookConnect, la plupart des fonctions de ventilation peuvent être contrôlées directement depuis la table de cuisson comme le réglage de la puissance ou de l'éclairage. Plus pratique, cette solution permet également de limiter les salissures sur la hotte.

Eclairage softLight : Module l'intensité de la lumière LED à votre convenance.

iQdrive : Moteur induction plus économe en électricité et moins bruyant.

Module cleanAir Plus : Filtre à charbon actif nouvelle génération : jusqu'à 90% des odeurs et jusqu'à 99% des particules de pollen éliminés. Durée de vie plus longue, entre 12 et 24 mois. Les performances d'aspiration et de bruit sont similaires à une installation en évacuation.

Montage facile / easyInstallation : Système permettant d'ajuster avec précision la position de la hotte en largeur et en hauteur même une fois les trous percés.

emotionLight Pro : Il suffit tout simplement de choisir entre les différentes couleurs d'éclairage pour que la hotte diffuse un halo de lumière de 30 cm autour de votre appareil. Le spectre de couleurs peut encore être élargi grâce à l'application Home Connect.

touchControl, programmée pour simplifier la vie : Le bandeau de commande touchControl permet de contrôler facilement toutes les fonctions de la hotte : réglages, éclairage LED, couleur de l'éclairage emotionLight Pro, mode boost.

Froid

autoAirflow : Grâce à l'optimisation de l'agencement intérieur, la circulation d'air dans les appareils de froid statique est aussi bonne que dans des appareils de froid brassé. Le résultat : une meilleure conservation des aliments et une consommation énergétique en baisse.

Balconnet / Système easyLift : Idéal pour ranger grandes bouteilles ou petites canettes, ce balconnet est ajustable en hauteur sur une plage continue de 21 cm, et ceci même chargé !

bigBox : Ce tiroir de congélation XXL pouvant aller jusqu'à 52 litres abrite les aliments volumineux (pièces de viandes, volailles…) ou permet d'empiler plusieurs boîtes à pizza par exemple.

Clayette easyAccess : Les clayettes reposent sur un ingénieux système coulissant. Elles peuvent être extraites vers l'extérieur de 16 cm, ainsi le chargement et le déchargement des aliments est facilité. De plus, la butée évite de renverser le contenu de la clayette.

Clayette varioShelf : La partie avant de la clayette vient coulisser sous la partie arrière pour dégager un espace de grande hauteur sans avoir à sortir la clayette. Idéal pour accueillir carafe, bouteille ou autre aliment de grande hauteur.

Compartiment quickFreezer : Le quickFreezer est la zone la plus froide du compartiment congélation et l'endroit idéal pour congeler rapidement ses produits frais.

Compartiment crémerie : Balconnet de porte fermé pour faciliter l'entreposage des aliments comme le beurre ou des médicaments.

easyAccess Zone : Les congélateurs sont équipés de clayettes en verre et de boxes amovibles pour offrir davantage d'espace dans le congélateur.

easyInstallation : Installation de la porte de meuble sur la porte du réfrigérateur rapide et simple grâce au nombre de pièces réduit et aux vis prémontées. Disponible sur charnières pantographes et glissières.

easyOpening : Sur les congélateurs, l'air chaud refroidi après fermeture de la porte est extrait par un canal de dépressurisation, pour une ouverture facile de la porte.

Eclairage LED : Pour une visibilité naturelle à l'intérieur du réfrigérateur, l'éclairage LED est économique et ne chauffe presque pas. Sa position en partie centrale haute et/ou latérale garantit un éclairage optimal à l'intérieur de l'appareil.

Eclairage softStart : Eclairage LED disposant d'un allumage progressif pour plus de confort visuel lors de l'ouverture du réfrigérateur.

Filtre airFresh : Efficace durant toute la durée de vie de l'appareil, il neutralise toutes les odeurs et les bactéries.

Fixation à glissières : La porte de décor est fixée sur le meuble de cuisine et vient s'ajuster sur la porte du réfrigérateur dont elle suit les mouvements grâce à une fixation coulissante.

Fixation à pantographe : La porte de décor est fixée directement sur celle du réfrigérateur. Une meilleure robustesse et un accès plus facile au réfrigérateur (grâce à une ouverture de la porte pouvant atteindre 115°).

freshSense : Grâce à des capteurs externes et internes, la température reste constante dans l'appareil malgré les variations de température. Ce système garantit des conditions de conservation idéales pour les aliments.

hyperFresh : Cette zone réglable entre 0,6°C et 4°C à l'aide du curseur, est composée de 2 compartiments à humidité variable pour une conservation idéale et adaptée à chaque aliment. La zone sèche avec seulement 50% d'humidité conserve viandes et poissons et la zone humide conserve fruits et légumes.

hyperFresh Plus : Cette zone réglable entre 0,6°C et 4°C à l'aide du sélecteur push-pull, est composée de 2 compartiments à humidité variable pour une conservation idéale et adaptée à chaque aliment. La zone sèche avec seulement 50% d'humidité garde viandes et poissons et la zone humide pouvant aller jusqu'à 90% d'humidité conserve fruits et légumes jusqu'à 2 fois plus longtemps.

hyperFresh Premium : Cette zone réglable de -1°C à 3°C est composée de 2 compartiments à humidité variable pour une conservation idéale et adaptée à chaque aliment. La zone sèche avec seulement 50% d'humidité garde viandes et poissons et la zone humide pouvant aller jusqu'à 95% d'humidité conserve fruits et légumes jusqu'à 3 fois plus longtemps.

iceTwister : Il vous suffit d'abaisser un levier pour obtenir jusqu'à 20 glaçons. Très pratique, un petit réservoir permet de remplir l'eau sans la renverser.

lowFrost : En moulant l'évaporateur dans la paroi du congélateur, la formation de givre est réduite ainsi que la fréquence du dégivrage et le volume est optimisé.

multiAirflow : La colonne d'air multiAirfow repartit le froid de manière homogène dans l'appareil jusque dans les moindres recoins.

noFrost : Technologie qui répartit le froid uniformément dans tout l'appareil, y compris dans la contreporte et empêche la formation de givre. Il en résulte une meilleure conservation des produits et une suppression de la corvée du dégivrage.

Ouverture sans débord 90° : La porte reste alignée au corps de l'appareil lorsqu'elle est ouverte à 90°C. Il est possible de positionner son réfrigérateur le long du mur sans perte d'espace.

powerVentilation : Grâce à cette technologie de froid brassé, la circulation de l'air se fait du haut vers le bas, le long de la paroi arrière en même temps que le démarrage du compresseur. La réfrigération des aliments est ainsi plus rapide et la température du compartiment plus homogène.

softClose : Fermeture douce et automatique de la porte dès qu'un angle inférieur à 20° est atteint. Ceci empêche qu'elle ne reste inopinément ouverte, évitant ainsi une consommation énergétique inutile et garantissant la bonne température à l'intérieur de l'appareil.

Super réfrigération et super congélation : Ces fonctions permettent d'abaisser rapidement la température des compartiments afin de pouvoir stocker de nouvelles denrées sans faire remonter la température du compartiment, ce qui évite ainsi d'affecter la qualité de conservation des autres aliments.

Tablette escamotable flexShelf : Une clayette escamotable peut être dépliée afin de stocker des aliments supplémentaires.

touchControl : Système de contrôle sensitif permettant de contrôler facilement la température de l'appareil. Cette commande propose également bien d'autres fonctionnalités comme programmer le mode vacances.

varioZone : Totalement amovibles, les tiroirs et les clayettes de rangement du congélateur permettent de moduler l'aménagement intérieur afin de stocker des produits particulièrement volumineux.

Lave-vaisselle

aquaSensor® : Ce capteur analyse le degré salissure de l'eau de chaque cycle pour adapter la consommation d'eau. Il peut faire économiser jusqu'à 25 % d'eau.

aquaStop® : Coupe l'arrivée d'eau en cas de fuite ou de débordement. Siemens garantit tout risque de dégât des eaux lié à l'aquaStop pendant toute la durée de vie de l'appareil.

Auto 3in1 : Reconnaît le type de produit lessiviel utilisé (pastille, liquide, poudre) et adapte le programme choisi en conséquence pour un résultat toujours impeccable.

Auto 45°-65°C : Adapte automatiquement la consommation d'eau, la durée du programme et la température (comprise entre 45 et 65°C) en fonction du degré de salissure de la vaisselle grâce à l'aquaSensor.

autoOpen dry : La porte s'ouvre automatiquement et délicatement pendant le processus, pour un séchage naturel de votre vaisselle, sans consommation d'énergie supplémentaire.

Boîte Maxi-performances : Assure la dissolution progressive et complète de la pastille grâce à son aspersion permanente par un jet d'eau. L'efficacité du lavage est optimisée.

brilliantShine system : Cette appellation regroupe le système protectVerre, la Zeolith 3D airFlow, le programme Verre 40°C et l'option Séchage Brillance Max dans l'appareil. 4 innovations pour un éclat total de la vaisselle.

Capacité variable automatique : Un capteur de pompe veille en permanence au bon niveau d'eau dans le lave-vaisselle. Il quantifie la vaisselle placée dans les paniers et optimise les consommations énergétiques.

varioSpeed Plus à la demande, pour un cycle jusqu'à trois fois plus rapide de chez soi ou à distance en utilisant l'application Home Connect, même après le départ du programme.

Demi-charge : Option qui réduit la consommation d'eau et d'électricité pour ne laver qu'une petite quantité de vaisselle, que la vaisselle soit placée dans le panier supérieur ou dans le panier inférieur.

duoPower : 2 bras de lavage pour asperger dans les moindres recoins le panier supérieur des lave-vaisselle de 45 cm de large.

Échangeur thermique : Evite les effets néfastes des chocs thermiques en empêchant que l'eau froide entre en contact avec la vaisselle chaude. L'échangeur thermique capte la chaleur produite au cours du lavage et la transmet à l'eau de la phase suivante, sans apport énergétique supplémentaire. Favorise également le séchage.

Ecran TFT : Ecran texte clair offrant une parfaite lisibilité et informant l'utilisateur en fonctionnant comme un guide interactif.

emotionLight® : Lumière bleutée diffusée à l'intérieur de l'appareil pour une parfaite visibilité de la vaisselle.

Favoris : La touche Favoris combine les programmes favoris et autres options personnelles. Une fois enregistrées, les combinaisons programmes/options les plus utilisées peuvent être sélectionnées via la touche Favoris, l'application Home Connect ou en utilisant les assistants vocaux.

glassZone : Six buses intégrées assurent une distribution d'eau continue mais en douceur qui permettent un lavage en profondeur sans abîmer les verres fragiles et précieux.

Grande hauteur 86,5 cm : Lave-vaisselle de 86,5 cm de haut pour un plan de travail jusqu'à 92,5 cm.

hygiènePlus : Option qui porte la température de rinçage du programme choisi à 75°C. Élimine 99,9% des germes et bactéries. Idéal pour les biberons, les planches à découper...

InfoLight® : Point lumineux bleu projeté sur le sol tant qu'un programme est en cours. Pratique pour savoir si le cycle est terminé ou non.

Moteur iQdrive : Moteur à induction particulièrement silencieux, fiable et performant dû à l'élimination des frottements.

OpenAssist : Système d'ouverture de la porte par simple pression sur la porte. Idéal pour les cuisines sans poignées.

Porte à glissières : Fixation innovante qui permet une intégration sans contrainte : avec une porte très haute, très épaisse, une plinthe étroite... La porte de décor vient glisser sur la porte du lave-vaisselle.

Programme entretien de la machine : Programme d'1h30 à haute température pour un meilleur entretien et hygiène. Un rappel peut apparaitre pour effectuer ce cycle.

Programme Silence 50°C : Ce programme permet d'atteindre un niveau sonore de 2 à 3 décibels de moins que le programme de référence Eco 50°C moyennant un cycle plus long.

rackMatic® : Système qui permet de régler facilement sur 3 niveaux la hauteur du panier supérieur, même quand il est chargé, à l'aide de poignées latérales. De plus, la sortie du panier est totale pour faciliter le chargement et le déchargement de la vaisselle.

Rails easyGlide : Les 3 niveaux de paniers sont montés sur des rails télescopiques qui coulissent en douceur afin de faciliter le chargement de la vaisselle.

Séchage Brillance Max : Option qui effectue un rinçage intensif et une phase de séchage prolongée pour plus de brillance des verres, porcelaines.

Séchage Extra : Option qui renforce le séchage, idéal pour la vaisselle volumineuse.

Séchage Zeolith® : Le mineral Zeolith® d'origine naturelle, absorbe l'humidité et la transforme en chaleur pendant la phase de séchage. Pendant le lavage, la Zeolith® est régénérée en étant chauffée et dégage ainsi de la vapeur. Les séchages sont améliorés et les consommations d'énergie réduite. La Zeolith® est efficace toute la durée de vie de l'appareil.

sideLight : Pour les lave-vaisselle à porte à glissières ou installés en hauteur. Pendant le cycle, une bande lumineuse bleue illumine l'espace entre le lave-vaisselle et le meuble de gauche.

Système protectVerre : Préserve la transparence des verres en maintenant en permanence le juste équilibre entre eau douce et eau dure.

timeLight : Projette au sol la phase du cycle, le temps restant du programme en cours. Equipe certains lave-vaisselle tout intégrables.

Tiroir à couverts flexComfort : Tiroir télescopique pour couverts, tasses et petits ustensiles de cuisine. Il libère de la place dans le panier inférieur puisque le panier à couverts n'y est plus indispensable.

Tiroir à couverts flexComfort Pro : Tiroir télescopique pour couverts, tasses et petits ustensiles de cuisine. Ce tiroir dispose de manettes de réglage de la position et des picots bleus pour repérer les zones de flexibilité, plus simplement.

Paniers flex : Pour une grande flexibilité, les paniers flex supérieurs ont 2 rangées de picots rabattables, les paniers varioFlex inférieurs 4.

Panier flexComfort Plus : Tout aussi flexibles que le modèle flex, ces paniers disposent de manettes de réglage de la position et des picots bleus pour repérer les zones de flexibilité. C'est encore plus simple.

rackStopper : La nouvelle butée d'arrêt permet au panier inférieur de glisser en toute sécurité et l'empêche de sortir de ses rails.

touchPoints rabattables : Encore plus de flexibilité. Les points de flexibilité bleus présents sur les paniers flexComfort Pro indiquent où appuyer pour abaisser les rangées de picots, le panier supérieur, etc...

Zone Intensive : Option qui permet de laver au cours d'un même programme verres délicats dans le panier supérieur et casseroles très sales dans le panier inférieur où la pression du bras de lavage sera augmentée de 20 %.

Lave-linge

aquaSensor : Système intelligent qui optimise la consommation d'eau selon le degré de salissure du linge et la quantité de lessive utilisée. Au moment du rinçage, l'eau est analysée afin d'évaluer au mieux la durée, la quantité d'eau nécessaire et le nombre de rinçages.

Arrêt cuve pleine : Le linge baigne dans la dernière eau de rinçage afin d'éviter qu'il ne se froisse en attendant l'ouverture du tambour. Utile également pour du linge très fragile qu'il ne faut pas essorer comme les voilages.

Design antiVibration : L'isolation renforcée et ce design spécifique des parois assure une absorption des vibrations du lave-linge.

Détection anti balourd : Des capteurs détectent la création d'une boule de linge appelée balourd. La machine va tenter de casser ce balourd, par un mouvement de va et vient du tambour avant l'essorage. Si le balourd reste trop important, elle va soit réduire la vitesse d'essorage, soit supprimer l'essorage. Cette sécurité évite les grosses vibrations à l'essorage, garantit une stabilité parfaite de la machine et limite l'usure prématurée des pièces mécaniques.

Détection mousse : Dans le cas d'un surdosage de lessive, le brassage du linge augmente la quantité de mousse. Suivant le modèle, le lave-linge va soit arrêter le lavage et enclencher un rinçage supplémentaire en réduisant la rotation du tambour, soit rajouter des rinçages supplémentaires. Idéal pour les peaux sensibles et les personnes allergiques.

Eclairage tambour : Une ampoule LED éclaire le tambour pour trouver plus facilement les petites pièces de linge.

Express 15 min : Jusqu'à 2 kg de linge de textiles cotons et synthétiques mélangés, lavés en 15 minutes.

Express 30 min : Jusqu'à 3,5 kg de linge de textiles cotons et synthétiques mélangés, lavés en 30 minutes.

Hygiène : Programme spécifique utilisant d'avantage d'eau et des cycles de rinçage renforcés afin d'éliminer tous les résidus de produits.

i-Dos : Dosage automatique de la lessive liquide et de l'adoucissant.
Ce système garantit des résultats de lavage parfaits tout en faisant gagner du temps et en évitant tout rinçage supplémentaire (1 remplissage du réservoir équivaut à environ une vingtaine de lavages).

iQdrive : Ce moteur à induction avec un aimant permanent supprime tout frottement pour un lavage haute performance tout en réduisant considérablement le bruit et la consommation d'énergie.

Indicateur de consommation d'eau et d'énergie : 5 LED par type de consommation indiquent à l'utilisateur sa consommation estimée en fonction du programme choisi avant le cycle.

intelligentDry : Le lave-linge Home Connect 2.0 indique au sèche-linge tous les paramètres du cycle précédent : programme, quantité de linge et même le degré d'humidité résiduelle selon la vitesse d'essorage. Le sèche-linge propose ainsi le meilleur programme, la température de séchage ainsi que la durée du cycle.

Mix rapide : Le programme Mix rapide lave jusqu'à 3 kg de linge mélangé, coton et synthétiques, à 30 °C en 35 min environ. Adapté aux petites quantités de linge peu sale.

Nettoyage tambour : Programme d'entretien à 90°C. Après 20 cycles de lavage ≤ à 40°C, l'affichage LED du programme clignote afin d'indiquer qu'un nettoyage est recommandé.

Outdoor / Imperméabiliser : Programme spécifique destiné à laver puis imperméabiliser de manière homogène du linge d'extérieur (veste de ski,...). L'ajout d'un produit imperméabilisant est nécessaire en cours de cycle.

powerSpeed 59' : Sur les modèles 10 kg, le programme powerSpeed 59 minutes permet de laver parfaitement 5 kg de linge sale en moins d'une heure.

Programme laine / lavage à la main : Ce programme spécial garantit un soin particulier des textiles les plus délicats grâce au brassage tout en douceur et à un essorage spécial adapté. Le tambour fait un tour complet mais à une vitesse si lente que les pièces de linges glissent sur les parois sans être entraînés par les aubes. Elles se trouvent ainsi «bercées». C'est le système pendulaire.

Protection anti-débordement : Des capteurs détectent et évitent une montée de l'eau trop importante dans le tambour et verrouillent le hublot.

Rajout de linge : Grâce à la touche Rajout de linge vous pouvez rajouter le linge de votre choix pendant le cycle de lavage. Un voyant indique lorsque l'ouverture du hublot est possible.

Repassage facile : Réduit le froissage grâce à un déroulement spécial de l'essorage suivi d'un défoulage assorti d'une vitesse d'essorage réduite.

Sécurité enfants : Il suffit d'une simple pression de 4 secondes sur une ou deux touches simultanément pour verrouiller le programme choisi et éviter ainsi toute manipulation involontaire.

sensoFresh : Pour éliminer les mauvaises odeurs du linge, même délicat, de l'oxygène actif est envoyé dans le tambour pour briser les chaînes de protéines présentes sur les vêtements. Ce programme dure 30min pour 1kg de linge.

Système antitache : En fonction du type de tache sélectionné, le lave linge adapte la température, la durée du cycle et la quantité d'eau pour une élimination parfaite des taches. Il peut traiter jusqu'à 16 taches différentes.

timeLight : En un coup d'oeil, vous avez accès aux informations sur le cycle de lavage en cours : programme, phase du cycle, temps restant etc. Cette technologie fonctionne avec tous types de sols.

varioSpeed : Combinable à la majorité des programmes, l'option varioSpeed (ou speed) permet une réduction jusqu'à 65 % de la durée du cycle de lavage et la possibilité de laver jusqu'à 5 kg de coton à 40°C en 1 heure.

waveDrum : Grâce à son ingénieuse structure et à la forme spécifique de ses aubes, le tambour permet de brasser les textiles en douceur selon le programme choisi : le linge résistant est davantage battu par le côté abrupt des aubes tandis que le linge fragile sera délicatement brassé par leur côté en pente douce.

waterPerfect : Grâce au pressostat, le lave-linge détecte la charge de linge et utilise la quantité d'eau idéale. Ce pressostat contrôle deux niveaux de pression prédéfinis : demi-charge ou charge pleine.

waterPerfect Plus : Un débitmètre intégré dans l'électrovanne est couplé au pressostat. Ils laissent entrer la quantité d'eau nécessaire selon la charge et la pression dans le tambour. Ils peuvent calculer jusqu'à 256 niveaux de remplissage différents.

Sèche-linge

Design antiVibration : L'isolation renforcée et ce design spécifique des parois assure une absorption parfaite des vibrations du sèche-linge.

easyClean Filter : Filtre protégeant le condenseur des peluches. A nettoyer à l'eau tous les 20 cycles.

Fonction autoDry : Des sondes à l'intérieur du sèche-linge analysent le taux d'humidité du linge et adaptent la durée du cycle.

intelligentCleaning system : Pendant chaque cycle les peluches sont dirigées vers un filtre dans le bas de l'appareil. Le filtre et le condenseur sont rincés automatiquement et les peluches stockées dans un réservoir. Des capteurs détectent et indiquent quand le réservoir doit être vidé, tous les 20 cycles environ.

intelligentDry : Le lave-linge Home Connect 2.0 indique au sèche-linge tous les paramètres du cycle précédent : programme, quantité de linge et même le degré d'humidité résiduelle selon la vitesse d'essorage. Le sèche-linge propose ainsi le meilleur programme, la température de séchage ainsi que la durée du cycle.

Panier à laine : Support à insérer dans le tambour qui permet le séchage des vêtements délicats comme la laine, sans les brasser. Idéal aussi pour des chaussures en toile.

Pompe à chaleur : L'air présent dans le sèche-linge est chauffé grâce à une pompe à chaleur. La consommation électrique est fortement réduite et le linge délicat est respecté.

selfCleaning Condenser : Le condenseur se nettoie automatiquement grâce à l'eau contenue dans le réservoir. Ainsi, la corvée du nettoyage du condenseur est supprimée et le sèche-linge conserve une faible consommation pendant toute sa durée de vie.

smartFinish : Les programmes smartFinish défroissent les costumes, chemises et blouses en moins de 45 minutes grâce à une brume d'eau créée par l'air chaud qui réduit significativement les plis.

tambour softDry : Tambour au format « balle de golf » créant un coussin d'air pour un meilleur soin du linge.

Divers

Home Connect : Application permettant la communication à distance avec les appareils électroménagers sur un smartphone, une tablette ou par commande vocale.

Siemens Services.
Une équipe d'experts à vos côtés.

Les services Siemens pour les professionnels.

TRADEPLACE
connected commerce

Retrouvez les produits et services BSH sur le portail BtoB dans l'outil TradePlace :
- Informations produits en temps réel
- Commandes
- Contenu marketing

Rendez-vous sur : **www.tradeplace.com**

Enregistrez la garantie des appareils de vos consommateurs sur le site **www.gcplus.fr**
Plus d'informations par mail : **bsh.gcplus@bshg.com**

Notre hotline technique dédiée aux professionnels

0 899 705 550 Service 3 €/ appel + prix appel

Passez vos commandes de pièces détachées

www.agoraplus.com

0 899 705 501 Service 3 €/ appel + prix appel

Les services Siemens pour vos consommateurs.

Par téléphone :
du lundi au vendredi
8h30-12h et 14-17h.

0 892 698 110 Service 0,40 € / min + prix appel

Par email :
sur **www.siemens-home.bsh-group.fr,** rubrique **« Nos services », « Contact & info »**

Service interventions :
Accueil 7j/7

01 40 10 12 00
(prix d'un appel local, hors jours fériés)

Ou réservation en ligne sur **www.siemens-home.bsh-group.fr,** rubrique **« Nos services », « Réserver une intervention »**

Incitez vos consommateurs à visiter le site Siemens Electroménager pour :
- Enregistrer leurs produits sur **www.siemens-home.bsh-group.fr/mysiemens**
- Enregistrer leur garantie, rechercher leur contrat ou acheter une extension de garantie sur **www.siemens-home.bsh-group.fr**, rubrique **«Nos Services», «Garantie & Extensions».**

Suivez Siemens sur les réseaux sociaux :
SiemensHomeFrance

BSH Electroménager
26 avenue Michelet
CS 90045 - 93 582 Saint-Ouen Cedex

R.C.S. Bobigny 341 911 790

www.siemens-home.bsh-group.fr

Les prix indiqués ici sont les prix de vente TTC conseillés par le fabricant à la date d'impression. En conformité avec la règlementation en vigueur, il appartient à chaque revendeur de fixer librement ses prix de vente auxquels s'ajoute l'Eco-participation (décret n°2005/829 du 20 juillet 2005 et 2014/928 du 19 août 2014).
Photographies et descriptions indicatives et non contractuelles. La responsabilité de BSH ne pourra pas non plus être engagée en cas d'indisponibilité / arrêt de fabrication d'un modèle présenté dans le présent document. Les produits présentés dans ce catalogue constituent une partie seulement de la totalité des produits commercialisés par BSH France. Toute erreur typographique sur les prix ou références produits n'engagera pas la responsabilité de la Société qui se réserve le droit d'appliquer le prix réel. Ce catalogue est dédié à une utilisation professionnelle.

Le groupe BSH est titulaire d'une licence pour la marque Siemens, marque déposée par Siemens AG.
®Marques déposées. © 2021 réalisé par BSH Electroménager.
Mise en page Alexandre Besson. Imprimé par PPA. 03/2021.

Imprimé sur papier issu de forêts gérées de façon durable.

PEFC™
PEFC/14-38-00020