Tasarım ve
son teknolojinin
mükemmel uyumu;
PROFiLO
ANKASTRE SERiSi
PROFiLO
ankastre

PROFİLO ANKASTRE ÜRÜNLERİ İLE MUTFAĞINIZIN KAPISINI YEPYENİ BİR DÜNYAYA AÇIN.

Profilo Ankastre Ürünleri kaliteleriyle büyüler, tasarımlarıyla hayran bırakır.
Profilo Ankastre Ürünleri sadece bir ev eşyası değil, aynı zamanda yüksek bir yaşam kalitesi sunar. Dayanıklı yapılarının yanında son derece şık ve estetik olan Profilo Ankastre Ürünleri, mutfağının kapısını yepyeni bir dünyaya açmak isteyenler için en doğru tercihtir.

Ankastre ürünlerde yüksek teknoloji çıtası, Profilo Ankastre Ürünleri'yle yükseliyor.
Daima en yeniye ve en iyiye sahip olmak isteyenler, Profilo Ankastre Ürünleri'nde aradıklarını buluyor. Gerçek yüksek teknoloji, Profilo Ankastre Ürünleri'yle evinize geliyor.

Her mutfağa göre pratik çözümler, Profilo Ankastre Ürünleri'nde.
Bir mutfak düzeni oluştururken hiç kuşkusuz üstünde en çok durulan konu; boş alanları değerlendirebilmektir. Profilo Ankastre Ürünleri estetik uyumu hiç bozmadan, bu konuya olabilecek en pratik çözümleri getirir. Üstelik temizlerken karşılaşılabilecek sorunları da engeller.

FIRINLAR

Birbirinden şık, estetik ve üstün teknolojili
Profilo Ankastre Fırınlar ile yemek yapmak artık bir sanat!
Et, tavuk, balık, sebze veya hamur işleri,
Profilo Ankastre Fırınlar'ın sayısız pişirme fonksiyonu sayesinde
tam kıvamında, şipşak sofranızda.
Siz de üstün teknolojili Profilo Ankastre Fırınlar ile
yemek yapma sanatınızı konuşturun,
sevdiklerinizin gönlünde taht kurun.

PROFILO

Alt ısıtma
Konserveleme ve sonradan pişirme veya kızartma için kullanılır. Isı alttan gelir.

Sıcak hava dolaşımlı ızgara
Et, kümes hayvanı ve bütün balığın kızartılması için kullanılır. Izgara ısıtıcısı ve fan dönüşümlü olarak açılıp kapanır. Fan, sıcak havayı yemeğin etrafında dolaştırır.

Küçük yüzeyli ızgara
Küçük miktarlarda bifteğin, sosisin, tostun ve balık parçalarının ızgara yapılması için kullanılır. Izgara ısıtıcısının orta kısmı ısınır.

Büyük yüzeyli ızgara
Bifteğin, sosisin, tostun ve balık parçalarının ızgara yapılması için kullanılır. Izgara ısıtıcısının altındaki bütün yüzey ısınır.

Buz çözme
Örneğin et, kümes hayvanı, ekmek ve pastanın buzunun çözülmesi için kullanılır. Fan, havayı yemeğin etrafında dolaştırır.

Hızlı ısıtma
Fırının aksesuarsız olarak hızlı ön ısıtılması için kullanılır.

HydroClean
Uygun miktarda sıvı bulaşık deterjanı ilavesi, kirlerin yumuşamasına ve daha kolay çıkarılmasına yardımcı olur. Pişirme sonrası kirlenen fırın tabanını, HydroClean temizleme fonksiyonu yardımı ile daha kolay temizleyebilirsiniz. Gerekirse HydroClean temizleme fonksiyonunu tekrarlayabilirsiniz. HydroClean temizleme fonksiyonu, sadece fırın iç yüzeyi soğukken başlatılmalıdır.

Fırın lambası
Fırın lambası yanar.

Alt/üst ısıtma
Tek seviyede kalıpta/tepside pasta, tepside pizza, az yağlı sığır, dana ve yaban eti kızartmaları pişirilebilir. Isı, alttan ve üstten eşit derecede gelir.

Sıcak hava dolaşımlı alt/üst ısıtma
Tek seviyede beze ve milföy hamuru gibi besinler pişirilebilir. Arka panelde bulunan bir fan, alttan ve üstten gelen ısıyı yemeğin etrafında dolaştırır.

3D sıcak hava
Tek seviyede veya pişirme tablosunda öneriliyor ise aynı anda iki veya üç seviyede (solo için geçerli) kek, pizza, kurabiye, bisküvi gibi ürünlerin pişirilmesinde kullanılır. Arka panelde bulunan ısıtıcı ve fan ısıyı pişirme alanında dağıtır.

Pizza kademesi
Derin dondurulmuş ürünlerin ön ısıtma olmaksızın hızlı hazırlanması için kullanılır. Örneğin pizza, patates kızartması veya turta. Börek ve pizza pişirmek için de önerilir. Alt ısıtıcı ve arka taraftaki yuvarlak ısıtıcı çalışır, fan ısıyı pişirme alanında dağıtır.

Börek kademesi
Tek seviyede veya pişirme tablosunda öneriliyor ise aynı anda iki seviyede yufka böreği, milföy böreği gibi ürünlerin pişirilmesinde kullanılır. Ayrıca derin dondurulmuş ürünlerin ön ısıtma olmaksızın hızlı hazırlanması için uygundur. Örneğin pizza, patates kızartması veya turta. Alt ısıtıcı ve arka taraftaki yuvarlak ısıtıcı çalışır, fan ısıyı pişirme alanında dağıtır.

Sofrayı herkesin sevdiği çeşit çeşit yemeklerle donatın, pişirmeyi Profilo'ya bırakın.

PROFİLO FIRINLAR'IN HAYATINIZI KOLAYLAŞTIRACAK ÖZELLİKLERİ:

Düğmeler
- Sadece "Kapalı/0" konumdayken panoya gizlenebilen pop out düğme mekanizması
- Dokunularak hissedilebilen kabartmalı düğme "Kapalı/0" konumu
- Yerinden çıkma gücü: Kullanım esnasında müşterinin elinde değil, yerinde kalan düğmeler

Pano
- Sararmaya karşı dayanıklı boya kullanımı
- Mobilya ile hizalanabilen pano yüzeyi

Gövde
- Kolay temizlenebilen emaye düz yüzey
- Üst orta pozisyonlu büyük lamba ile daha etkin aydınlatma
- Homojen pişirme yüzeyi sağlayan ısıtıcı tasarımı

Raflar
- Ankastre teleskobik raflı modellere özel tepsiyi yanlardan tutup kolayca rafa yerleştirme ve raftan alabilme mesafesi sayesinde ergonomik kullanım
- Kolayca ızgara teli veya tepsi takılabilen ergonomik raflar
- Stoperi ile raftan yarıya kadar dışarı çekince bile düz durabilen aksesuarlar

Tepsiler
- Geniş pişirme yüzey alanlı tepsiler
- Ön eğimli tepsi tasarımı ile pişen yiyecekleri kolayca çıkartabilme imkânı
- Yanlardaki boşaltmalar sayesinde ısı geçiş kolaylığı/kolay tutma alanı

Izgara teli
- Geniş yüzey alanlı ızgara teli ile daha fazla yiyeceği ızgara yapabilme
- Tel sıklığı sayesinde ızgara esnasında yiyecekleri kolayca düşürmeden pişirebilme

Kapı
- Kolay temizlenebilen kapı iç cam yüzeyi
- Temizlik için sökülüp takılabilen kapı parçaları
- Geniş iç görme alanı

Kapı kolu
- Dayanıklı, kolay kırılmayan kapı kolu
- Cam ve kol arası mesafe sayesinde eli sıkıştırmadan kolay açıp kapama imkânı

Kolay temizlenebilen cam iç kapak
- Kolayca çıkan iç cam sayesinde kolay temizlik imkânı

Mekanik saat
Mekanik saat sayesinde istediğiniz süreyi kolayca ayarlayabilirsiniz.

Elektronik saat
Elektronik kontrol ile alarm kurabilir, pişirme süresini ayarlayabilir ve çocuk kilidini aktifleştirebilirsiniz.

Büyük ekranlı elektronik saat
Büyük ekranı sayesinde kolaylıkla alarm kurabilir, pişirme süresini ayarlayabilir ve çocuk kilidini aktifleştirebilirsiniz.

FRMA610 / Elektrikli Ankastre Fırın

Enerji tüketimi - Performans
• A-%20 sınıfı enerji

Fonksiyonellik - Kolay kullanım
• Paslanmaz çelik
• 4 pişirme programı
• Vario büyük yüzeyli ızgara, Sıcak hava ızgara, Buz çözme, 3D sıcak hava
• 72 lt. fırın iç hacmi
• 50°C - 270°C arası sıcaklık ayarı

Kolay temizlik - Güvenlik
• 2 camlı iç kapak
• Düz fırın yan duvarları
• Kapak sıcaklığı maksimum 50°C

Ölçüler (YxGxD) (mm):
• Elektrik kablosu uzunluğu: 1 m
• Cihaz ölçüsü: 595 x 595 x 548
• Montaj ölçüsü: 575-597 x 560-568 x 550
• Bağlantı değeri: 2,35 kW

FRMA652 / Elektrikli Ankastre Fırın

Enerji tüketimi - Performans
• A-%10 sınıfı enerji

Fonksiyonellik - Kolay kullanım
• Paslanmaz çelik
• 6 pişirme programı
• Sıcak hava ızgara, Alt ısıtma, Vario büyük yüzeyli ızgara, Vario küçük yüzeyli ızgara, Dolaşımlı hava, Alt/üst ısıtma
• 67 lt. fırın iç hacmi
• 50°C - 270°C arası sıcaklık ayarı

Kolay temizlik - Güvenlik
• Katalitik arka panel
• Düz fırın yan duvarları, 2 camlı iç kapak
• Kapak sıcaklığı maksimum 50°C

Ölçüler (YxGxD) (mm):
• Elektrik kablosu uzunluğu: 1 m
• Cihaz ölçüsü: 595 x 595 x 548
• Montaj ölçüsü: 575-597 x 560-568 x 550
• Bağlantı değeri: 2,80 kW

HydroClean

FRMA654 / Elektrikli Ankastre Fırın

Enerji tüketimi - Performans
• A-%10 sınıfı enerji

Fonksiyonellik - Kolay kullanım
• Paslanmaz çelik
• 6 pişirme programı
• Sıcak hava ızgara, Vario büyük yüzeyli ızgara, Vario küçük yüzeyli ızgara, Dolaşımlı hava, Alt ısıtma, Alt/üst ısıtma
• 67 lt. fırın iç hacmi
• 50°C - 270°C arası sıcaklık ayarı

Kolay temizlik - Güvenlik
• Katalitik arka panel
• Düz fırın yan duvarları, 2 camlı iç kapak
• Kapak sıcaklığı maksimum 50°C
• HydroClean

Ölçüler (YxGxD) (mm):
• Elektrik kablosu uzunluğu: 1 m
• Cihaz ölçüsü: 595 x 595 x 548
• Montaj ölçüsü: 575-597 x 560-568 x 550
• Bağlantı değeri: 2,80 kW

FRMA652S / Elektrikli Ankastre Fırın

Enerji tüketimi - Performans
• A-%10 sınıfı enerji

Fonksiyonellik - Kolay kullanım
• Siyah
• 6 pişirme programı
• Vario büyük yüzeyli ızgara, Sıcak hava ızgara, Alt ısıtma, Vario küçük yüzeyli ızgara, Dolaşımlı hava, Alt/üst ısıtma
• 67 lt. fırın iç hacmi
• 50°C - 270°C arası sıcaklık ayarı

Kolay temizlik - Güvenlik
• Katalitik arka panel
• Düz fırın yan duvarları, 2 camlı iç kapak
• Kapak sıcaklığı maksimum 50°C

Ölçüler (YxGxD) (mm):
• Elektrik kablosu uzunluğu: 1 m
• Cihaz ölçüsü: 595 x 595 x 548
• Montaj ölçüsü: 575-597 x 560-568 x 550
• Bağlantı değeri: 2,80 kW

FRMA652W / Elektrikli Ankastre Fırın

Enerji tüketimi - Performans
• A-%10 sınıfı enerji

Fonksiyonellik - Kolay kullanım
• Beyaz
• 6 pişirme programı
• Vario büyük yüzeyli ızgara, Sıcak hava ızgara, Alt ısıtma, Vario küçük yüzeyli ızgara, Dolaşımlı hava, Alt/üst ısıtma
• 67 lt. fırın iç hacmi
• 50°C - 270°C arası sıcaklık ayarı

Kolay temizlik - Güvenlik
• Katalitik arka panel
• Düz fırın yan duvarları, 2 camlı iç kapak
• Kapak sıcaklığı maksimum 50°C

Ölçüler (YxGxD) (mm):
• Elektrik kablosu uzunluğu: 1 m
• Cihaz ölçüsü: 595 x 595 x 548
• Montaj ölçüsü: 575-597 x 560-568 x 550
• Bağlantı değeri: 2,80 kW

BurnedBrick

FRMA680 / Elektrikli Ankastre Fırın

Enerji tüketimi - Performans
• A-%20 sınıfı enerji

Fonksiyonellik - Kolay kullanım
• Paslanmaz çelik
• 8 pişirme programı
• Vario büyük yüzeyli ızgara, Sıcak hava ızgara, 3D sıcak hava, Alt/üst ısıtma, Alt ısıtma, Pizza programı, Buz çözme, Vario küçük yüzeyli ızgara
• 67 lt. fırın iç hacmi
• Manuel hızlı ön ısıtma
• Mekanik saat
• 50°C - 270°C arası sıcaklık ayarı

Kolay temizlik - Güvenlik
• Katalitik arka panel, Düz fırın yan duvarları
• Tamamen cam, 2 camlı iç kapak
• Kapak sıcaklığı maksimum 50°C

Ölçüler (YxGxD) (mm):
• Elektrik kablosu uzunluğu: 1 m
• Cihaz ölçüsü: 595 x 595 x 548
• Montaj ölçüsü: 575-597 x 560-568 x 550
• Bağlantı değeri: 2,90 kW

FRMA702W / Elektrikli Ankastre Fırın

Enerji tüketimi - Performans
• A-%20 sınıfı enerji

Fonksiyonellik - Kolay kullanım
• Beyaz
• 5 pişirme programı
• 3D sıcak hava, Alt/üst ısıtma, Alt ısıtma, Sıcak hava ızgara, Vario büyük yüzeyli ızgara
• 67 lt. fırın iç hacmi
• Manuel hızlı ön ısıtma
• Elektronik saat
• 50°C - 270°C arası sıcaklık ayarı

Kolay temizlik - Güvenlik
• Katalitik arka panel
• Düz fırın yan duvarları
• Tamamen cam, 2 camlı iç kapak
• Kapak sıcaklığı maksimum 50°C
• Çocuk kilidi

Ölçüler (YxGxD) (mm):
• Elektrik kablosu uzunluğu: 1 m
• Cihaz ölçüsü: 595 x 595 x 548
• Montaj ölçüsü: 575-597 x 560-568 x 550
• Bağlantı değeri: 3,60 kW

FRMA702S / Elektrikli Ankastre Fırın

Enerji tüketimi - Performans
• A-%20 sınıfı enerji

Fonksiyonellik - Kolay kullanım
• Siyah
• 5 pişirme programı
• Alt/üst ısıtma, Alt ısıtma, Sıcak hava ızgara, Vario büyük yüzeyli ızgara, 3D sıcak hava
• 67 lt. fırın iç hacmi
• Manuel hızlı ön ısıtma
• Elektronik saat
• 50°C - 270°C arası sıcaklık ayarı

Kolay temizlik - Güvenlik
• Katalitik arka panel, Düz fırın yan duvarları
• Tamamen cam, 2 camlı iç kapak
• Çocuk kilidi
• Kapak sıcaklığı maksimum 50°C

Ölçüler (YxGxD) (mm):
• Elektrik kablosu uzunluğu: 1 m
• Cihaz ölçüsü: 595 x 595 x 548
• Montaj ölçüsü: 575-597 x 560-568 x 550
• Bağlantı değeri: 3,60 kW

FRMA702 / Elektrikli Ankastre Fırın

Enerji tüketimi - Performans
• A-%20 sınıfı enerji

Fonksiyonellik - Kolay kullanım
• Paslanmaz çelik
• 5 pişirme programı
• 3D sıcak hava, Vario büyük yüzeyli ızgara, Sıcak hava ızgara, Alt ısıtma, Alt/üst ısıtma
• 67 lt. fırın iç hacmi
• Manuel hızlı ön ısıtma
• Elektronik saat
• 50°C - 270°C arası sıcaklık ayarı

Kolay temizlik - Güvenlik
• Katalitik arka panel, Düz fırın yan duvarları
• Tamamen cam, 2 camlı iç kapak, Çocuk kilidi
• Kapak sıcaklığı maksimum 50°C

Ölçüler (YxGxD) (mm):
• Elektrik kablosu uzunluğu: 1 m
• Cihaz ölçüsü: 595 x 595 x 548
• Montaj ölçüsü: 575-597 x 560-568 x 550
• Bağlantı değeri: 3,60 kW

FRMA705 / Elektrikli Ankastre Fırın

HydroClean

Enerji tüketimi - Performans
• A-%20 sınıfı enerji

Fonksiyonellik - Kolay kullanım
• Siyah
• 5 pişirme programı
• Alt/üst ısıtma, Alt ısıtma, Sıcak hava ızgara, Vario büyük yüzeyli ızgara, 3D sıcak hava
• 67 lt. fırın iç hacmi
• Manuel hızlı ön ısıtma
• Elektronik saat
• 50°C - 270°C arası sıcaklık ayarı

Kolay temizlik - Güvenlik
• Katalitik arka panel, Düz fırın yan duvarları
• Tamamen cam, 2 camlı iç kapak
• Kapak sıcaklığı maksimum 50°C
• Çocuk kilidi
• HydroClean

Ölçüler (YxGxD) (mm):
• Elektrik kablosu uzunluğu: 1 m
• Cihaz ölçüsü: 595 x 595 x 548
• Montaj ölçüsü: 575-597 x 560-568 x 550
• Bağlantı değeri: 3,60 kW

FRMA952 / Elektrikli Ankastre Fırın

Enerji tüketimi - Performans
• A-%20 sınıfı enerji

Fonksiyonellik - Kolay kullanım
• Paslanmaz çelik
• 8 pişirme programı
• Pizza programı, 3D sıcak hava, Sıcak hava ızgara, Alt ısıtma, Alt/üst ısıtma, Buz çözme, Vario küçük yüzeyli ızgara, Vario büyük yüzeyli ızgara
• 67 lt. fırın iç hacmi
• Manuel hızlı ön ısıtma
• 2 seviye teleskobik raf sistemi
• Elektronik saat
• 50°C - 270°C arası sıcaklık ayarı

Kolay temizlik - Güvenlik
• Katalitik arka panel, tavan ve yan duvarlar
• Düz fırın yan duvarları
• Tamamen cam, 2 camlı iç kapak
• Kapak sıcaklığı maksimum 50°C
• Çocuk kilidi

Ölçüler (YxGxD) (mm):
• Elektrik kablosu uzunluğu: 1 m
• Cihaz ölçüsü: 595 x 595 x 548
• Montaj ölçüsü: 575-597 x 560-568 x 550
• Bağlantı değeri: 2,90 kW

FRMA955W / Elektrikli Ankastre Fırın

Enerji tüketimi - Performans
• A-%20 sınıfı enerji

Fonksiyonellik - Kolay kullanım
• Beyaz
• 8 pişirme programı
• 3D sıcak hava, Alt/üst ısıtma, Alt ısıtma, Sıcak hava ızgara, Vario büyük yüzeyli ızgara, Vario küçük yüzeyli ızgara, Buz çözme, Pizza programı
• 67 lt. fırın iç hacmi, Manuel hızlı ön ısıtma
• 1 seviye teleskopik raf sistemi, Elektronik saat
• 50°C - 270°C arası sıcaklık ayarı

Kolay temizlik - Güvenlik
• Katalitik arka panel
• Düz fırın yan duvarları
• Tamamen cam, 2 camlı iç kapak
• Çocuk kilidi
• Kapak sıcaklığı maksimum 50°C
• Cam panel

Ölçüler (YxGxD) (mm):
• Elektrik kablosu uzunluğu: 1 m
• Cihaz ölçüsü: 595 x 595 x 548
• Montaj ölçüsü: 575-597 x 560-568 x 550
• Bağlantı değeri: 2,90 kW

FRMA955S / Elektrikli Ankastre Fırın

Enerji tüketimi - Performans
• A-%20 sınıfı enerji

Fonksiyonellik - Kolay kullanım
• Siyah
• 8 pişirme programı
• 3D sıcak hava, Alt/üst ısıtma, Alt ısıtma, Sıcak hava ızgara, Vario büyük yüzeyli ızgara, Vario küçük yüzeyli ızgara, Buz çözme, Pizza programı
• 67 lt. fırın iç hacmi
• Manuel hızlı ön ısıtma
• 1 seviye teleskobik raf sistemi, Elektronik saat
• 50°C - 270°C arası sıcaklık ayarı

Kolay temizlik - Güvenlik
• Katalitik arka panel, Düz fırın yan duvarları
• Tamamen cam, 2 camlı iç kapak, Çocuk kilidi
• Kapak sıcaklığı maksimum 50°C
• Cam panel

Ölçüler (YxGxD) (mm):
• Elektrik kablosu uzunluğu: 1 m
• Cihaz ölçüsü: 595 x 595 x 548
• Montaj ölçüsü: 575-597 x 560-568 x 550
• Bağlantı değeri: 2,90 kW

MDA1050 / Mikrodalga Fırın

Fonksiyonellik - Kolay kullanım
• Çelik
• 800 W gücünde mikrodalga
• 5 ayrı güç kademesi
• Sola açılan kapak
• 17 lt. çelik iç hacim
• 60 dak.'ya kadar ayarlanabilen mekanik sayaç
• Yana açılır geniş ön kapak
• 24,5 cm çapında döner cam tabak
• İç aydınlatma

Ölçüler (YxGxD) (mm):
• Cihaz Ölçüsü: 280 x 4530 x 320
• Montaj Ölçüsü: 362 x 560 x 300
• Bağlantı değeri: 1,27 kW

OCAKLAR

Profilo Ankastre Ocaklar, üstün güvenlik donanımları,
estetik tasarımları ile size bir ocaktan daha fazlasını sunuyor.
Siz de Profilo Ankastre Ocakları seçin,
güvenlik ve şıklıktan ödün vermeden gönül rahatlığıyla
yemeklerinizi pişirin.

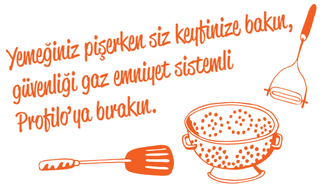

PROFİLO OCAKLAR'IN HAYATINIZI KOLAYLAŞTIRACAK ÖZELLİKLERİ:

Yüksek hızlı ocak gözleri
Çok hızlı ısınan ocak gözleri sayesinde, daha kısa sürede yemek hazırlayabilirsiniz.
Diğer ocak gözlerine göre daha çabuk ısınan yüksek hızlı ocak gözleri, size mutfakta hız kazandırır.

"Atıl ısı" göstergesi
Her bir ocak gözü için "atıl ısı" göstergesi bulunmaktadır. Bu da enerjiyi ustaca kullanabileceğiniz anlamına gelir. "H"; ocak gözü henüz sıcak demektir ve örneğin az miktardaki bir yemeğin ısıtılabileceği anlamına gelir. "h"nin anlamı ise ocak gözü giderek soğuyor demektir, elinizi yakmamak için dikkatli olmakta fayda var.

Gaz emniyet sistemi
Profilo Ocaklar'ın büyük çoğunluğu, yanma başlığına entegre edilmiş termo elektrik ateşleme emniyet sistemine sahiptir. Bu sistem, alev herhangi bir nedenle söndüğünde gazın otomatik olarak kesilmesini sağlar.

Wok ocak gözü
İçe ve dışa eşit şekilde dağılan güçlü alevi sayesinde Türk mutfağındaki güçlü ve hızlı ateş isteyen yemekler için idealdir. Üstelik wok ocak gözünde pişireceğiniz büyük tencere yemeklerinde, ısıyı eşit ve hızlı şekilde yayarak çok daha iyi pişirme performansı elde edersiniz.

Elektrikli ocak gözü
Büyük miktardaki yemeklerinizi pişirmek için uygun olan bu ocak gözü, yemeklerinizi sabit ısıda pişirmenize de olanak sağlar.

Güçlü yanan ocak gözü
Büyük miktardaki yemeklerinizi pişirmek için uygun olan bu ocak gözünde, hızlı pişirme veya gevrek kızartmalar yapabilirsiniz. Normal yanan ocak gözü, pişirme ve/veya uzun süreli kızartmalar için uygundur.

Ekonomik yanan ocak gözü
Küçük tencereler ve küçük miktardaki yemekleriniz için uygundur.

OR06EC015 / Elektrikli Ocak

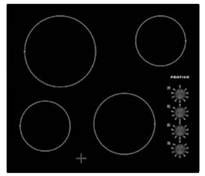

Tasarım
- 60 cm
- Çerçevesiz tasarım

Fonksiyonellik - Kolay kullanım
- 4 yıldırım hızlı ocak gözü
- 9 güç kademeli ocak gözleri
- 4 kademeli atıl ısı göstergesi
- Yüzeyden kumanda paneli

Ölçüler (YxGxD) (mm):
- Cihaz ölçüsü: 46 x 592 x 522
- Montaj ölçüsü: 46 x 560 x 490
- Minimum tezgah kalınlığı: 20 mm

60 cm

OB36P2B80L / Ankastre Gazlı Çelik Ocak

Tasarım
- 60 cm
- Beyaz

Enerji tüketimi - Performans
- 4 gözü gazlı ocak
- 2 standart, 1 güçlü, 1 ekonomik ocak gözü

Fonksiyonellik - Kolay kullanım
- Düğmeden otomatik ateşleme
- Fabrika çıkışı LPG'li (28-30/37 mbar)

Kolay temizlik - Güvenlik
- Gaz emniyet sistemi
- 2 adet ikili çelik ocak ızgarası

Ölçüler (YxGxD) (mm):
- 54 x 580 x 510
- Minimum tezgah kalınlığı: 30 mm

60 cm | 2 GÜÇLÜ AUX GÖZ | Gaz Emniyet Sistemi

OB36P2B80D / Ankastre Gazlı Çelik Ocak

Tasarım
- Beyaz
- 60 cm

Enerji tüketimi - Performans
- 4 gözü gazlı ocak
- 2 standart, 1 güçlü, 1 ekonomik ocak gözü

Fonksiyonellik - Kolay kullanım
- Düğmeden otomatik ateşleme
- Fabrika çıkışı doğalgazlı (20 (25) mbar)

Kolay temizlik - Güvenlik
- Gaz emniyet sistemi
- 2 adet ikili çelik ocak ızgarası

Ölçüler (YxGxD) (mm):
- 54 x 580 x 510
- Minimum tezgah kalınlığı: 30 mm

60 cm | 2 GÜÇLÜ AUX GÖZ | Gaz Emniyet Sistemi

OB36P5B80L / Ankastre Gazlı Çelik Ocak

Tasarım
- Beyaz
- 60 cm

Enerji tüketimi - Performans
- 4 gözü gazlı ocak
- 2 standart, 1 güçlü, 1 ekonomik ocak gözü

Fonksiyonellik - Kolay kullanım
- Düğmeden otomatik ateşleme
- Fabrika çıkışı LPG'li (28-30/37 mbar)

Kolay temizlik - Güvenlik
- Gaz emniyet sistemi
- 2 adet ikili çelik ocak ızgarası

Ölçüler (YxGxD) (mm):
- 54 x 580 x 510
- Minimum tezgah kalınlığı: 30 mm

OB36P6B80D / Ankastre Gazlı Çelik Ocak

Tasarım
- Siyah
- 60 cm

Enerji tüketimi - Performans
- 4 gözü gazlı ocak
- 2 standart, 1 güçlü, 1 ekonomik ocak gözü

Fonksiyonellik - Kolay kullanım
- Düğmeden otomatik ateşleme
- Fabrika çıkışı doğalgazlı (20 (25) mbar)

Kolay temizlik - Güvenlik
- Gaz emniyet sistemi
- 2 adet ikili çelik ocak ızgarası

Ölçüler (YxGxD) (mm):
- 54 x 580 x 510
- Minimum tezgah kalınlığı: 30 mm

OB36P5B80D / Ankastre Gazlı Çelik Ocak

Tasarım
- Paslanmaz çelik
- 60 cm

Enerji tüketimi - Performans
- 4 gözü gazlı ocak
- 2 standart, 1 güçlü, 1 ekonomik ocak gözü

Fonksiyonellik - Kolay kullanım
- Düğmeden otomatik ateşleme
- Fabrika çıkışı doğalgazlı (20 (25) mbar)

Kolay temizlik - Güvenlik
- Gaz emniyet sistemi
- 2 adet ikili çelik ocak ızgarası

Ölçüler (YxGxD) (mm):
- 54 x 580 x 510
- Minimum tezgah kalınlığı: 30 mm

OB36P5B60L / Ankastre Gazlı Çelik Ocak

Tasarım
- Paslanmaz çelik
- 60 cm

Enerji tüketimi - Performans
- 4 gözü gazlı ocak
- 2 standart, 1 güçlü, 1 ekonomik ocak gözü

Fonksiyonellik - Kolay kullanım
- Düğmeden otomatik ateşleme
- Fabrika çıkışı LPG'li (28-30/37 mbar)

Kolay temizlik - Güvenlik
- Gaz emniyet sistemi
- 2 adet ikili çelik ocak ızgarası

Ölçüler (YxGxD) (mm):
- 54 x 580 x 510
- Minimum tezgah kalınlığı: 30 mm

OB36P6B80L / Ankastre Gazlı Çelik Ocak

Tasarım
- Siyah
- 60 cm

Enerji tüketimi - Performans
- 4 gözü gazlı ocak
- 2 standart, 1 güçlü, 1 ekonomik ocak gözü

Fonksiyonellik - Kolay kullanım
- Düğmeden otomatik ateşleme
- Fabrika çıkışı LPG'li (28-30/37 mbar)

Kolay temizlik - Güvenlik
- Gaz emniyet sistemi
- 2 adet ikili çelik ocak ızgarası

Ölçüler (YxGxD) (mm):
- 54 x 580 x 510
- Minimum tezgah kalınlığı: 30 mm

OB36P5B60D / Ankastre Gazlı Çelik Ocak

Tasarım
- Paslanmaz çelik
- 60 cm

Enerji tüketimi - Performans
- 4 gözü gazlı ocak
- 2 standart, 1 güçlü, 1 ekonomik ocak gözü

Fonksiyonellik - Kolay kullanım
- Düğmeden otomatik ateşleme
- Fabrika çıkışı doğalgazlı (20 (25) mbar)

Kolay temizlik - Güvenlik
- Gaz emniyet sistemi
- 2 adet ikili çelik ocak ızgarası

Ölçüler (YxGxD) (mm):
- 54 x 580 x 510
- Minimum tezgah kalınlığı: 30 mm

OB36Y5B80L / Ankastre Gazlı Çelik Ocak

Tasarım
- Paslanmaz Çelik
- 60 cm

Enerji tüketimi - Performans
- 3 gözü gazlı, 1 gözü elektrikli ocak
- 2 standart, 1 ekonomik gazlı ocak gözü

Fonksiyonellik - Kolay kullanım
- Düğmeden otomatik ateşleme
- Fabrika çıkışı LPG'li (28-30/37 mbar)

Kolay temizlik - Güvenlik
- Gaz emniyet sistemi
- 1 adet ikili, 1 adet tekli çelik ocak ızgarası

Ölçüler (YxGxD) (mm):
- 54 x 580 x 510
- Minimum tezgah kalınlığı: 30 mm

OB36Y5B80D / Ankastre Gazlı Çelik Ocak

Tasarım
- Paslanmaz çelik
- 60 cm

Enerji tüketimi - Performans
- 3 gözü gazlı, 1 gözü elektrikli ocak
- 2 standart, 1 ekonomik gazlı ocak gözü

Fonksiyonellik - Kolay kullanım
- Düğmeden otomatik ateşleme
- Fabrika çıkışı doğalgazlı (20 (25) mbar)

Kolay temizlik - Güvenlik
- Gaz emniyet sistemi
- 1 adet ikili, 1 adet tekli çelik ocak ızgarası

Ölçüler (YxGxD) (mm):
- 54 x 580 x 510
- Minimum tezgah kalınlığı: 30 mm

OB36H5B80L / Ankastre Gazlı Çelik Ocak

Tasarım
- Paslanmaz çelik
- 60 cm

Enerji tüketimi - Performans
- 4 gözü gazlı ocak
- 2 standart, 1 ekonomik, 1 wok ocak gözü
- Çift halkalı wok gözü

Fonksiyonellik - Kolay kullanım
- Düğmeden otomatik ateşleme
- Fabrika çıkışı LPG'li (28-30/37 mbar)

Kolay temizlik - Güvenlik
- Gaz emniyet sistemi
- 2 adet ikili, 1 adet tekli çelik ocak ızgarası

Ölçüler (YxGxD) (mm):
- 54 x 580 x 510
- Minimum tezgah kalınlığı: 30 mm

OB36H5B80D / Ankastre Gazlı Çelik Ocak

Tasarım
- Paslanmaz çelik
- 60 cm

Enerji tüketimi - Performans
- 4 gözü gazlı ocak
- 2 standart, 1 ekonomik, 1 wok ocak gözü
- Çift halkalı wok gözü

Fonksiyonellik - Kolay kullanım
- Düğmeden otomatik ateşleme
- Fabrika çıkışı doğalgazlı (20 (25) mbar)

Kolay temizlik - Güvenlik
- Gaz emniyet sistemi
- 2 adet ikili çelik ocak ızgarası

Ölçüler (YxGxD) (mm):
- 54 x 580 x 510
- Minimum tezgah kalınlığı: 30 mm

OA36P5180D / Ankastre Gazlı Çelik Ocak

Tasarım
- Paslanmaz çelik
- 60 cm

Enerji tüketimi - Performans
- 4 gözü gazlı ocak
- 2 standart, 1 güçlü, 1 ekonomik ocak gözü

Fonksiyonellik - Kolay kullanım
- Düğmeden otomatik ateşleme
- Fabrika çıkışı doğalgazlı (20 (25) mbar)
- Önden düğmeli

Kolay temizlik - Güvenlik
- Gaz emniyet sistemi
- 2 adet ikili çelik ocak ızgarası

Ölçüler (YxGxD) (mm):
- 53 x 582 x 520
- Minimum tezgah kalınlığı: 30 mm

OCA753 / Ankastre Gazlı Çelik Ocak

Tasarım
- Paslanmaz çelik
- 70 cm

Enerji tüketimi - Performans
- 5 gözü gazlı ocak
- 2 standart, 1 ekonomik, 1 güçlü, 1 wok ocak gözü
- Üç halkalı wok gözü

Fonksiyonellik - Kolay kullanım
- Düğmeden otomatik ateşleme
- Fabrika çıkışı doğalgazlı (20 (25) mbar)
- LPG dönüşüm seti içinde (28-30/37mbar)

Kolay temizlik - Güvenlik
- Gaz emniyet sistemi
- 2 adet ikili çelik ocak ızgarası

Ölçüler (YxGxD) (mm):
- 54 x 702 x 520
- Minimum tezgah kalınlığı: 30 mm

0036P2B10L / Ankastre Gazlı Cam Ocak

Tasarım
- Beyaz
- 60 cm

Enerji tüketimi - Performans
- 4 gözü gazlı ocak
- 2 standart, 1 güçlü, 1 ekonomik ocak gözü

Fonksiyonellik - Kolay kullanım
- Düğmeden otomatik ateşleme
- Fabrika çıkışı LPG'li (28-30/37 mbar)

Kolay temizlik - Güvenlik
- Gaz emniyet sistemi
- 4 adet tekli çelik ocak ızgarası

Ölçüler (YxGxD) (mm):
- 56 x 590 x 520
- Minimum tezgah kalınlığı: 30 mm

0036P2B10D / Ankastre Gazlı Cam Ocak

Tasarım
- Beyaz
- 60 cm

Enerji tüketimi - Performans
- 4 gözü gazlı ocak
- 2 standart, 1 güçlü, 1 ekonomik ocak gözü

Fonksiyonellik - Kolay kullanım
- Düğmeden otomatik ateşleme
- Fabrika çıkışı doğalgazlı (20 (25) mbar)

Kolay temizlik - Güvenlik
- Gaz emniyet sistemi
- 4 adet tekli çelik ocak ızgarası

Ölçüler (YxGxD) (mm):
- 56 x 590 x 520
- Minimum tezgah kalınlığı: 30 mm

0036P6B10L / Ankastre Gazlı Cam Ocak

Tasarım
- Siyah
- 60 cm

Enerji tüketimi - Performans
- 4 gözü gazlı ocak
- 2 standart, 1 güçlü, 1 ekonomik ocak gözü

Fonksiyonellik - Kolay kullanım
- Düğmeden otomatik ateşleme
- Fabrika çıkışı LPG'li (28-30/37 mbar)

Kolay temizlik - Güvenlik
- Gaz emniyet sistemi
- 4 adet tekli çelik ocak ızgarası

Ölçüler (YxGxD) (mm):
- 56 x 590 x 520
- Minimum tezgah kalınlığı: 30 mm

0036P6B10D / Ankastre Gazlı Cam Ocak

Tasarım
- Siyah
- 60 cm

Enerji tüketimi - Performans
- 4 gözü gazlı ocak
- 2 standart, 1 güçlü, 1 ekonomik ocak gözü

Fonksiyonellik - Kolay kullanım
- Düğmeden otomatik ateşleme
- Fabrika çıkışı doğalgazlı (20 (25) mbar)

Kolay temizlik - Güvenlik
- Gaz emniyet sistemi
- 4 adet tekli çelik ocak ızgarası

Ölçüler (YxGxD) (mm):
- 56 x 590 x 520
- Minimum tezgah kalınlığı: 30 mm

0036P6B80L / Ankastre Gazlı Cam Ocak

Tasarım
- Siyah
- 60 cm

Enerji tüketimi - Performans
- 4 gözü gazlı ocak
- 2 standart, 1 güçlü, 1 ekonomik ocak gözü

Fonksiyonellik - Kolay kullanım
- Düğmeden otomatik ateşleme
- Fabrika çıkışı LPG'li (28-30/37 mbar)

Kolay temizlik - Güvenlik
- Gaz emniyet sistemi
- 2 adet ikili çelik ocak ızgarası

Ölçüler (YxGxD) (mm):
- 56 x 590 x 520
- Minimum tezgah kalınlığı: 30 mm

0036P6B80D / Ankastre Gazlı Cam Ocak

Tasarım
- Siyah
- 60 cm

Enerji tüketimi - Performans
- 4 gözü gazlı ocak
- 2 standart, 1 güçlü, 1 ekonomik ocak gözü

Fonksiyonellik - Kolay kullanım
- Düğmeden otomatik ateşleme
- Fabrika çıkışı doğalgazlı (20 (25) mbar)

Kolay temizlik - Güvenlik
- Gaz emniyet sistemi
- 2 adet ikili çelik ocak ızgarası

Ölçüler (YxGxD) (mm):
- 56 x 590 x 520
- Minimum tezgah kalınlığı: 30 mm

PROFILO
PROFILO
PROFILO
PROFILO

DAVLUMBAZLAR

Profilo Ankastre Davlumbazlar ile mutfağınızda yemek kokusundan eser yok. Şık ve estetik duruşlarının yanı sıra oldukça güçlü ve sessiz çalışan motorları sayesinde Profilo Ankastre Davlumbazlar, mutfağında bahar havası yaşamak isteyenleri bekliyor.

PROFİLO DAVLUMBAZLAR'IN HAYATINIZI KOLAYLAŞTIRACAK ÖZELLİKLERİ:

FARKLI TASARIM

Farklı zevklere özel farklı davlumbaz tasarımları ile mutfağınızı dilediğiniz gibi oluşturabilirsiniz.

Piramit tasarım
Tasarımıyla davlumbazın belirgin hatları tüm ocağı kapsar ve mekânı bölerek farklılaştırır.

Camlı tasarım
Mutfağınızda modern bir görünüş yaratmak için, özellikle küçük mutfaklar için ideal olan kavisli cam tasarımlı modelleri tercih edebilirsiniz.

Sürgülü aspiratör
Kullanım sırasında teleskobik rayları sayesinde dışarıya doğru çeker ve işiniz bittiğinde ise iterek tekrar ocağınızın üstünde geniş bir alana kavuşabilirsiniz.

Kutu tipi klasik tasarım
Klasik çizgiler ve zarifçe işlenmiş dokunuşlarla mutfağınızda etkileyici bir pişirme alanı elde edersiniz.

Eğimli tasarım
Eğik tasarımı ile sınırsız bir özgürlük alanı sunan eğimli davlumbaz sayesinde ocağın üzerindeki hakimiyetiniz daha da artar.

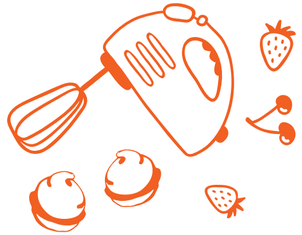

AYDINLATMA SİSTEMİ

LED aydınlatma
Bu uzun ömürlü ve güçlü aydınlatma sayesinde, mutfağınız piyasadaki en iyi ışıklandırma sistemi ile aydınlatılmış olur.

Halojen aydınlatma
Davlumbazınızın modern halojen lambaları ile mutfağınız şık bir görünüş kazanırken enerji tasarrufu da yapmış olursunuz.

Standart aydınlatma
Düşük voltajlı halojen lambalar, mutfağınızı mükemmel şekilde aydınlatır.

KONTROL EKRANI

TouchControl kumanda
Dokunmatik özelliği ile kullanım kolaylığı sunar.

Elektronik kumanda
LCD ekran ve elektronik kumanda sayesinde güç seviyelerini tek tuşla ayarlayabilme imkânı sunar.

Mekanik kumanda
Mekanik düğmeler sayesinde 3 farklı güç seviyesini ayarlayabilme imkânı sunar.

FİLTRELER

Aktif karbon filtre
Aktif karbon filtre ile baca bağlantısı olmadan da davlumbazınızı kullanabilirsiniz; yani mutfağınızda davlumbazınızı bağlayabileceğiniz bir baca çıkışı yoksa bile bu filtre sayesinde yemek kokuları ile buharları emilir ve tertemiz olarak dışarı verilir. Kullanım sıklığına bağlı olarak her yıl değiştirilmesi önerilir.

Metal yağ filtresi
Yağı ve emilen havadaki diğer parçacıkları etkin bir şekilde filtreler. Yüksek emiş gücü ve kolay temizlenebilmesi sayesinde çok kullanışlıdır. Bulaşık makinesinde yıkanabilir.

DVA260 / Duvar Tipi Davlumbaz

Tasarım
- Paslanmaz çelik
- Piramit tasarım
- 60 cm

Enerji tüketimi - Performans
- Tek motorlu
- Toplam motor gücü: 150 W
- 3 güç seviyesi
- Emiş gücü (normal kademe): 400 m^3/h
- Normal kullanımda maksimum ses seviyesi: 68 dB
- Normal kullanımda maksimum ses basıncı: 54 db (A)

Fonksiyonellik - Kolay kullanım
- Hava çıkışlı veya hava dolaşımlı kullanıma uygun
- Mekanik kontrol
- 2 x 28 W gücünde halojen aydınlatma
- 150 mm çapında baca borusu ile kullanıma uygundur

Kolay temizlik - Güvenlik
- 2 adet bulaşık makinesinde yıkanabilen metal yağ filtresi

Ölçüler (YxGxD) (mm):
- Hava çıkışlı: 740-1140 x 600 x 502
- Hava dolaşımlı: 740-1140 x 600 x 502

60 cm | 400 m³/h

DVP6R420 / Duvar Tipi Davlumbaz

Tasarım
- Beyaz
- Piramit tasarım
- 60 cm

Enerji tüketimi - Performans
- Tek motorlu
- Toplam motor gücü: 95 W
- 3 güç seviyesi
- Emiş gücü (normal kademe): 390 m^3/h
- Normal kullanımda maksimum ses seviyesi: 67 dB
- Normal kullanımda maksimum ses basıncı: 53 db (A)

Fonksiyonellik - Kolay kullanım
- Hava çıkışlı veya hava dolaşımlı kullanıma uygun
- Mekanik kontrol
- 2 x 30 W gücünde halojen aydınlatma
- 120 ve 150 mm çapında baca borusu ile kullanıma uygundur

Kolay temizlik - Güvenlik
- 2 adet bulaşık makinesinde yıkanabilen metal yağ filtresi

Ölçüler (YxGxD) (mm):
- Hava çıkışlı: 799-976 x 600 x 500
- Hava dolaşımlı: 799-976 x 600 x 500

60 cm | 390 m³/h

DVP6R460 / Duvar Tipi Davlumbaz

Tasarım
- Siyah
- Piramit tasarım
- 60 cm

Enerji tüketimi - Performans
- Tek motorlu
- Toplam motor gücü: 95 W
- 3 güç seviyesi
- Emiş gücü (normal kademe): 390 m^3/h
- Normal kullanımda maksimum ses seviyesi: 67 dB
- Normal kullanımda maksimum ses basıncı: 53 db (A)

Fonksiyonellik - Kolay kullanım
- Hava çıkışlı veya hava dolaşımlı kullanıma uygun
- Mekanik kontrol
- 2 x 30 W gücünde halojen aydınlatma
- 120 ve150 mm çapında baca borusu ile kullanıma uygundur

Kolay temizlik - Güvenlik
- 2 adet bulaşık makinesinde yıkanabilen metal yağ filtresi

Ölçüler (YxGxD) (mm):
- Hava çıkışlı: 799-976 x 600 x 500
- Hava dolaşımlı: 799-976 x 600 x 500

60 cm | 390 m³/h

DVA290 / Duvar Tipi Davlumbaz

Tasarım
- Paslanmaz çelik
- Piramit tasarım
- 90 cm

Enerji tüketimi - Performans
- Tek motorlu
- Toplam motor gücü: 150 W
- 3 güç seviyesi
- Emiş gücü (normal kademe): 400 m^3/h
- Normal kullanımda maksimum ses seviyesi: 68 dB
- Normal kullanımda maksimum ses basıncı: 54 db (A)

Fonksiyonellik - Kolay kullanım
- Hava çıkışlı veya hava dolaşımlı kullanıma uygun
- Mekanik kontrol
- 2 x 28 W gücünde halojen aydınlatma
- 150 mm çapında baca borusu ile kullanıma uygundur

Kolay temizlik - Güvenlik
- 3 adet bulaşık makinesinde yıkanabilen metal yağ filtresi

Ölçüler (YxGxD) (mm):
- Hava çıkışlı: 740-1140 x 900 x 502
- Hava dolaşımlı: 740-1140 x 900 x 502

60 cm | 400 m³/h

DVB6R450 / Duvar Tipi Davlumbaz

Tasarım
- Paslanmaz çelik
- Kutu tasarım
- 60 cm

Enerji tüketimi - Performans
- Tek motorlu
- Toplam motor gücü: 115 W
- 3 güç seviyesi
- Emiş gücü (normal kademe): 400 m^3/h
- Normal kullanımda maksimum ses seviyesi: 64 dB
- Normal kullanımda maksimum ses basıncı: 51 db (A)

Fonksiyonellik - Kolay kullanım
- Hava çıkışlı veya hava dolaşımlı kullanıma uygun
- Mekanik kontrol
- 2 x 30 W gücünde halojen aydınlatma
- 120 ve 150 mm çapında baca borusu ile kullanıma uygundur

Kolay temizlik - Güvenlik
- 2 adet bulaşık makinesinde yıkanabilen metal yağ filtresi

Ölçüler (YxGxD) (mm):
- Hava çıkışlı: 642-954 x 600 x 500
- Hava dolaşımlı: 642-1064 x 600 x 500

60 cm | 400 m³/h

DVB6R422 / Duvar Tipi Davlumbaz

Tasarım
- Paslanmaz çelik
- Kutu slimline tasarım
- 60 cm

Enerji tüketimi - Performans
- Tek motorlu
- Toplam motor gücü: 130 W
- 3 güç seviyesi
- Emiş gücü (normal kademe): 460 m^3/h
- Normal kullanımda maksimum ses seviyesi: 62 dB
- Normal kullanımda maksimum ses basıncı: 48 db (A)

Fonksiyonellik - Kolay kullanım
- Hava çıkışlı veya hava dolaşımlı kullanıma uygun
- Mekanik kontrol
- 2 x 20 W gücünde halojen aydınlatma
- 120 ve 150 mm çapında baca borusu ile kullanıma uygundur

Kolay temizlik - Güvenlik
- 2 adet bulaşık makinesinde yıkanabilen metal yağ filtresi

Ölçüler (YxGxD) (mm):
- Hava çıkışlı: 628-954 x 600 x 500
- Hava dolaşımlı: 628-1064 x 600 x 500

60 cm | 460 m³/h

DVB6R452 / Duvar Tipi Davlumbaz

Tasarım
- Paslanmaz çelik
- Kutu slimline tasarım
- 60 cm

Enerji tüketimi - Performans
- Tek motorlu
- Toplam motor gücü: 130 W
- 3 güç seviyesi
- Emiş gücü (normal kademe): 460 m^3/h
- Normal kullanımda maksimum ses seviyesi: 62 dB
- Normal kullanımda maksimum ses basıncı: 48 db (A)

Fonksiyonellik - Kolay kullanım
- Hava çıkışlı veya hava dolaşımlı kullanıma uygun
- Mekanik kontrol
- 2 x 20 W gücünde halojen aydınlatma
- 120 ve 150 mm çapında baca borusu ile kullanıma uygundur

Kolay temizlik - Güvenlik
- 2 adet bulaşık makinesinde yıkanabilen metal yağ filtresi

Ölçüler (YxGxD) (mm):
- Hava çıkışlı: 628-954 x 600 x 500
- Hava dolaşımlı: 628-1064 x 600 x 500

60 cm | 460 m³/h

DVX6E650 / Duvar Tipi Davlumbaz

Tasarım
- Paslanmaz çelik
- Cam tasarım
- 60 cm

Enerji tüketimi - Performans
- Tek motorlu
- Toplam motor gücü: 250 W
- 3 güç seviyesi ve 1 yoğun kademe
- Emiş gücü (normal kademe): 470 m^3/h
- Emiş gücü (yoğun kademe): 610 m^3/h
- Normal kullanımda maksimum ses seviyesi: 63 dB
- Normal kullanımda maksimum ses basıncı: 49 db (A)

Fonksiyonellik - Kolay kullanım
- Hava çıkışlı veya hava dolaşımlı kullanıma uygun
- Mekanik kontrol
- 2 x 20 W gücünde halojen aydınlatma
- 120 ve 150 mm çapında baca borusu ile kullanıma uygundur

Kolay temizlik - Güvenlik
- 1 adet bulaşık makinesinde yıkanabilen metal yağ filtresi

Ölçüler (YxGxD) (mm):
- Hava çıkışlı: 687-1097 x 600 x 450
- Hava dolaşımlı: 687-1097 x 600 x 450

60 cm | 610 m³/h

DVX6E620 / Duvar Tipi Davlumbaz

Tasarım
- Beyaz
- Cam tasarım
- 60 cm

Enerji tüketimi - Performans
- Tek motorlu
- Toplam motor gücü: 250 W
- 3 güç seviyesi ve 1 yoğun kademe
- Emiş gücü (normal kademe): 470 m^3/h
- Emiş gücü (yoğun kademe): 610 m^3/h
- Normal kullanımda maksimum ses seviyesi: 63 dB
- Normal kullanımda maksimum ses basıncı: 49 db (A)

Fonksiyonellik - Kolay kullanım
- Hava çıkışlı veya hava dolaşımlı kullanıma uygun
- Mekanik kontrol
- 2 x 20 W gücünde halojen aydınlatma
- 120 ve 150 mm çapında baca borusu ile kullanıma uygundur

Kolay temizlik - Güvenlik
- 1 adet bulaşık makinesinde yıkanabilen metal yağ filtresi

Ölçüler (YxGxD) (mm):
- Hava çıkışlı: 687-1097 x 600 x 450
- Hava dolaşımlı: 687-1097 x 600 x 450

60 cm | Gaz Emniyet Sistemi

DVX6E660 / Duvar Tipi Davlumbaz

Tasarım
- Siyah
- Cam tasarım
- 60 cm

Enerji tüketimi - Performans
- Tek motorlu
- Toplam motor gücü: 250 W
- 3 güç seviyesi ve 1 yoğun kademe
- Emiş gücü (normal kademe): 470 m^3/h
- Emiş gücü (yoğun kademe): 610 m^3/h
- Normal kullanımda maksimum ses seviyesi: 63 dB
- Normal kullanımda maksimum ses basıncı: 49 db (A)

Fonksiyonellik - Kolay kullanım
- Hava çıkışlı veya hava dolaşımlı kullanıma uygun
- Mekanik kontrol
- 2 x 20 W gücünde halojen aydınlatma
- 120 ve150 mm çapında baca borusu ile kullanıma uygundur

Kolay temizlik - Güvenlik
- 1 adet bulaşık makinesinde yıkanabilen metal yağ filtresi

Ölçüler (YxGxD) (mm):
- Hava çıkışlı: 687-1097 x 600 x 450
- Hava dolaşımlı: 687-1097 x 600 x 450

60 cm | 610 m³/h

DVE6E620 / Duvar Tipi Davlumbaz

Tasarım
- Beyaz
- Eğik camlı tasarım
- 60 cm

Enerji tüketimi - Performans
- Tek motorlu
- Toplam motor gücü: 250 W
- 3 güç seviyesi ve 1 yoğun kademe
- Emiş gücü (normal kademe): 600 m^3/h
- Emiş gücü (yoğun kademe): 690 m^3/h
- Normal kullanımda maksimum ses seviyesi: 67 dB
- Normal kullanımda maksimum ses basıncı: 53 db (A)

Fonksiyonellik - Kolay kullanım
- Hava çıkışlı veya hava dolaşımlı kullanıma uygun
- Elektronik kontrol
- 2 x 20 W gücünde halojen aydınlatma
- 120 ve150 mm çapında baca borusu ile kullanıma uygundur

Kolay temizlik - Güvenlik
- 2 adet bulaşık makinesinde yıkanabilen metal yağ filtresi

Ölçüler (YxGxD) (mm):
- Hava çıkışlı: 806-994 x 598 x 339
- Hava dolaşımlı: 908-1106 x 598 x 339

60 cm | 690 m/h

DVE6E660 / Duvar Tipi Davlumbaz

Tasarım
- Siyah
- Eğik camlı tasarım
- 60 cm

Enerji tüketimi - Performans
- Tek motorlu
- Toplam motor gücü: 250 W
- 3 güç seviyesi ve 1 yoğun kademe
- Emiş gücü (normal kademe): 600 m^3/h
- Emiş gücü (yoğun kademe): 690 m^3/h
- Normal kullanımda maksimum ses seviyesi: 67 dB
- Normal kullanımda maksimum ses basıncı: 53 db (A)

Fonksiyonellik - Kolay kullanım
- Hava çıkışlı veya hava dolaşımlı kullanıma uygun
- Mekanik kontrol
- 2 x 20 W gücünde halojen aydınlatma
- 120 ve150 mm çapında baca borusu ile kullanıma uygundur

Kolay temizlik - Güvenlik
- 2 adet bulaşık makinesinde yıkanabilen metal yağ filtresi

Ölçüler (YxGxD) (mm):
- Hava çıkışlı: 806-994 x 598 x 339
- Hava dolaşımlı: 908-1106 x 598 x 339

60 cm | 690 m/h

DVE6G520 / Duvar Tipi Davlumbaz

Tasarım
- Beyaz
- Eğik camlı tasarım
- 60 cm

Enerji tüketimi - Performans
- Tek motorlu
- Toplam motor gücü: 210 W
- 3 güç seviyesi
- Emiş gücü (normal kademe): 540 m^3/h
- Normal kullanımda maksimum ses seviyesi: 70 dB
- Normal kullanımda maksimum ses basıncı: 56 db (A)

Fonksiyonellik - Kolay kullanım
- Hava çıkışlı veya hava dolaşımlı kullanıma uygun
- Elektronik kontrol
- 2 x 3 gücünde LED aydınlatma
- 120 ve 150 mm çapında baca borusu ile kullanıma uygundur

Kolay temizlik - Güvenlik
- 1 adet bulaşık makinesinde yıkanabilen metal yağ filtresi

Ölçüler (YxGxD) (mm):
- Hava çıkışlı: 750-1080 x 596 x 407
- Hava dolaşımlı: 860-1080 x 596 x 407

60 cm | LED Aydınlatma | 540 m/h

DVE6G560 / Duvar Tipi Davlumbaz

Tasarım
- Siyah
- Eğik camlı tasarım
- 60 cm

Enerji tüketimi - Performans
- Tek motorlu
- Toplam motor gücü: 210 W
- 3 güç seviyesi
- Emiş gücü (normal kademe): 540 m^3/h
- Normal kullanımda maksimum ses seviyesi: 70 dB
- Normal kullanımda maksimum ses basıncı: 56 db (A)

Fonksiyonellik - Kolay kullanım
- Hava çıkışlı veya hava dolaşımlı kullanıma uygun
- Elektronik kontrol
- 2 x 3 gücünde LED aydınlatma
- 120 ve 150 mm çapında baca borusu ile kullanıma uygundur

Kolay temizlik - Güvenlik
- 1 adet bulaşık makinesinde yıkanabilen metal yağ filtresi

Ölçüler (YxGxD) (mm):
- Hava çıkışlı: 750-1080 x 596 x 407
- Hava dolaşımlı: 860-1080 x 596 x 407

60 cm | LED Aydınlatma | 540 m/h

DVE9G520 / Duvar Tipi Davlumbaz

Tasarım
- Beyaz
- Eğik camlı tasarım
- 90 cm

Enerji tüketimi - Performans
- Tek motorlu
- Toplam motor gücü: 210 W
- 3 güç seviyesi
- Emiş gücü (normal kademe): 600 m^3/h
- Normal kullanımda maksimum ses seviyesi: 70 dB
- Normal kullanımda maksimum ses basıncı: 56 db (A)

Fonksiyonellik - Kolay kullanım
- Hava çıkışlı veya hava dolaşımlı kullanıma uygun
- Elektronik kontrol
- 2 x 3 gücünde LED aydınlatma
- 120 ve 150 mm çapında baca borusu ile kullanıma uygundur

Kolay temizlik - Güvenlik
- 1 adet bulaşık makinesinde yıkanabilen metal yağ filtresi

Ölçüler (YxGxD) (mm):
- Hava çıkışlı: 750-1080 x 896 x 407
- Hava dolaşımlı: 860-1080 x 896 x 407

90 cm | LED Aydınlatma | 600 m/h

DVE9G560 / Duvar Tipi Davlumbaz

Tasarım
- Siyah
- Eğik camlı tasarım
- 90 cm

Enerji tüketimi - Performans
- Tek motorlu
- Toplam motor gücü: 210 W
- 3 güç seviyesi
- Emiş gücü (normal kademe): 600 m^3/h
- Normal kullanımda maksimum ses seviyesi: 70 dB
- Normal kullanımda maksimum ses basıncı: 56 db (A)

Fonksiyonellik - Kolay kullanım
- Hava çıkışlı veya hava dolaşımlı kullanıma uygun
- Elektronik kontrol
- 2 x 3 gücünde LED aydınlatma
- 120 ve 150 mm çapında baca borusu ile kullanıma uygundur

Kolay temizlik - Güvenlik
- 1 adet bulaşık makinesinde yıkanabilen metal yağ filtresi

Ölçüler (YxGxD) (mm):
- Hava çıkışlı: 750-1080 x 896 x 407
- Hava dolaşımlı: 860-1080 x 896 x 407

90 cm | LED Aydınlatma | 600 m/h

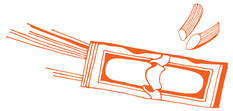

ATS6S250 / Sürgülü Aspiratör

Tasarım
- 60 cm
- Paslanmaz çelik

Enerji tüketimi - Performans
- Tek motorlu
- Toplam motor gücü: 125 W
- 3 güç seviyesi
- Emiş gücü (normal kademe): 300 m^3/h
- Normal kullanımda maksimum ses seviyesi: 62 dB
- Normal kullanımda maksimum ses basıncı: 48 db (A)

Fonksiyonellik - Kolay kullanım
- Hava çıkışlı veya hava dolaşımlı kullanıma uygun
- Mekanik kontrol
- 2 x 28 W gücünde halojen aydınlatma
- 120 ve 150 mm çapında baca borusu ile kullanıma uygundur

Kolay temizlik - Güvenlik
- 2 adet bulaşık makinesinde yıkanabilen metal yağ filtresi

Ölçüler (YxGxD) (mm):
- Hava çıkışlı: 175 x 600 x 280
- Hava dolaşımlı: 175 x 600 x 280

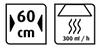

ATS6S220 / Sürgülü Aspiratör

Tasarım
- 60 cm
- Beyaz

Enerji tüketimi - Performans
- Tek motorlu
- Toplam motor gücü: 125 W
- 3 güç seviyesi
- Emiş gücü (normal kademe): 300 m^3/h
- Normal kullanımda maksimum ses seviyesi: 62 dB
- Normal kullanımda maksimum ses basıncı: 48 db (A)

Fonksiyonellik - Kolay kullanım
- Hava çıkışlı veya hava dolaşımlı kullanıma uygun
- Mekanik kontrol
- 2 x 28 W gücünde halojen aydınlatma
- 120 ve 150 mm çapında baca borusu ile kullanıma uygundur

Kolay temizlik - Güvenlik
- 2 adet bulaşık makinesinde yıkanabilen metal yağ filtresi

Ölçüler (YxGxD) (mm):
- Hava çıkışlı: 175 x 600 x 280
- Hava dolaşımlı: 175 x 600 x 280

ATS6S260 / Sürgülü Aspiratör

Tasarım
- 60 cm
- Siyah

Enerji tüketimi - Performans
- Tek motorlu
- Toplam motor gücü: 125 W
- 3 güç seviyesi
- Emiş gücü (normal kademe): 300 m^3/h
- Normal kullanımda maksimum ses seviyesi: 62 dB
- Normal kullanımda maksimum ses basıncı: 48 db (A)

Fonksiyonellik - Kolay kullanım
- Hava çıkışlı veya hava dolaşımlı kullanıma uygun
- Mekanik kontrol
- 2 x 28 W gücünde halojen aydınlatma
- 120 ve 150 mm çapında baca borusu ile kullanıma uygundur

Kolay temizlik - Güvenlik
- 2 adet bulaşık makinesinde yıkanabilen metal yağ filtresi

Ölçüler (YxGxD) (mm):
- Hava çıkışlı: 175 x 600 x 280
- Hava dolaşımlı: 175 x 600 x 280

EMİŞ GÜCÜ ÖLÇÜMÜ

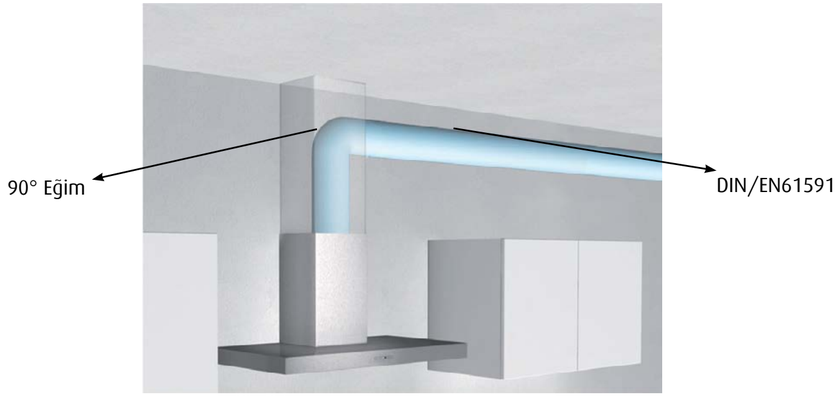

Ortamdaki havanın sürekli değişmesi gerekir. Hoş bir havaya kavuşmak için 1 saat içinde 6 ila 12 kez ortamdaki hava devridaim etmelidir. Bunun için de davlumbazınızın çekim gücünün mutfağınızın hacmine uygun olması gerekir. Bunu hesaplamanın da çok kolay bir yolu vardır.

İlk olarak mutfağınızın hacmini hesaplamalısınız. Örneğin 16 m^2lik bir alana ve 2,5 metrelik bir yüksekliğe sahipseniz mutfağınızın hacmi 40 m^3tür. Örnek üzerinden değerlendirirsek 1 saat içinde ortamdaki havanın 6 kez devridaim edilmesi (ki bu kısık ateşte 2. ve 3. kademede pişen bir yemek için gerekli olan değerdir) için 20 m^3 bir cihaza ihtiyacınız olur. Yüksek buhar çıkartan yemeklerde ise mutfaktaki havanın yeterince temizlenebilmesi için 12 kez devridaim yapması gerekir. Bu durumda 480 m^3lük bir emiş gücüne gerek olur. Bu örnekteki mutfağa 240-480 m^3lük bir davlumbaz gereklidir.

Lütfen hesaplamanızda cihazın düşük çalışma koşullarında maksimum değere (örnekte 480 m^3) ulaşabiliyor olmasına dikkat edin. Bunun yanında, artan ihtiyaçlara yönelik olarak da daha yüksek değerlerde olması sizin faydanıza olur. Ayrıca davlumbazınızın yüksek kademelerde sessiz çalışması da karar vermenizde size yol gösterici olabilir.

Hesaplama Örneği

Mutfağın boyutları Y x G x D	Mutfağın hacmi	Havalandırma sıklığı x Mutfağın hacmi	Ortalama kullanım için uygun çekim gücü (2. ve 3. pişirme kademesinde)
4 x 4 x 2,5 m^2	40 m^3	6 x 40 m^3	240 m^3

PROFILO
PROFILO
PROFILO
PROFILO

BULAŞIK MAKİNELERİ

Profilo Ankastre Bulaşık Makineleri
sadece yüksek performans sunmakla kalmıyor,
daha az su ve daha az enerji tüketerek
doğaya karşı sorumluluklarını da yerine getiriyor.
Farklı yıkama programları ve ek opsiyonları
sayesinde Profilo Ankastre Bulaşık Makineleri,
ailenizin tüm bulaşık yükünü üstleniyor!

Yük sensörü
Makineye doldurulan bulaşık miktarını anlayarak kullanacağı su miktarını ayarlar. İhtiyacı kadar su kullanır.

Auto 3in1
Toz, jel, tablet gibi çeşitli deterjanları makinenize koyduğunuzda, Profilo Bulaşık Makinesi deterjan tanıma özelliği sayesinde tanı koyar ve yıkama sürecini sizin kullandığınız deterjan türüne göre ayarlar.

Akıllı deterjan dozaj sistemi
Tablet deterjan, yıkamanın en uygun anında, özel tasarlanmış sepet bölmesine otomatik olarak düşer. Böylece deterjan tamamen çözülerek mükemmel yıkama sağlanır.

Yarım yük yıkama
Profilo Bulaşık Makineleri'nin genelinde bulunan yarım yük yıkama, az bulaşığı olan ve dolmasını bekleyecek vakti olmayan, bekar, yalnız yaşayan ya da acil bulaşık yıkamaya ihtiyacı olanlar için ideal bir fonksiyondur. Hem sudan hem elektrikten tasarruf ederek az miktardaki bulaşığınızı makinenin dolmasını beklemeden yıkamanızı sağlar.

HijyenEkstra
Uzun süre yüksek ısıda yıkayarak derinlemesine temizlik sağlar.

Ekspres 29'
Acelesi olanlar için yarı dolu makinede bulaşığı sadece 29 dakikada yıkama opsiyonu.

Tepsi yıkama başlığı
Makineye yerleştirilen tepsi yıkama başlığı, tepsi ve bulaşık makinesi rafı gibi büyük boy bulaşıkların rahatlıkla yıkanmasını sağlar.

10 yıl antikorozyon
Profilo Bulaşık Makineleri özel olarak seçilen ve işlenen bir çelikten üretilir. Bu nedenle iç haznesi 10 yıl boyunca antikorozyon garantilidir.

Siz birlikte yemek yapmanın keyfini yaşayın, bulaşıkları Profilo'ya bırakın.

BMA6250EG / Ankastre Bulaşık Makinesi

- A+ sınıfı enerji
- 6 program: Yoğun 70°C, Ekspres 55', Eko 50°C, Hassas 40°C, Hızlı 45°C, Ön yıkama
- Program opsiyonları: Yarım yük, HijyenEkstra
- LED'li program takip göstergesi
- Tüketim değerleri (Eko prog.): 14 lt. su/1,02 kWh enerji

Genel Özellikleri:
Tasarım:
- Mutfağınızla uyumlu şık tasarım
- Sağlam düğmeler ve dijital ekranıyla göz alıcı panel
- Program açıklamalı panel sayesinde kolay kullanım

Enerji:
- A+ sınıfı enerji ile düşük enerji tüketimi
- Özel program ve fonksiyonlar sayesinde verimli elektrik ve su kullanımı

Ekstra Hijyen:
- Yüksek sıcaklıkta daha hassas temizlik fonksiyonu
- Çocuklu aileler için en güvenilir tercih

Sepetler:
- Esnek ve yüksekliği ayarlanabilir sepetler
- Geniş hacmiyle daha çok bulaşık yıkama imkânı

PROFILO
PROFILO
PROFILO
PROFILO

BUZDOLAPLARI

Modern tasarımları, üstün performansları ve hayatınızı kolaylaştıracak özellikleriyle Profilo Buzdolapları, mutfağınıza şıklık getiriyor. Aileniz ister büyük olsun ister küçük, ankastre mutfağınızın estetiğini tamamlamayı Profilo Buzdolapları'na bırakın.

A+ sınıfı
A sınıfından %20 daha tasarruflu.

A++ sınıfı
A sınıfından %40 daha tasarruflu.

NoFrost teknolojisi
Profilo NoFrost Buzdolapları ile cihazın iç duvarları içerisinde nem ve kar oluşmaz ve yiyecekler donmaz. Sıcaklık cihaz içinden hızla çekilebildiği için hızlı ve hassas bir soğutma sağlanır, yiyeceklerinizin kalitesi bozulmaz.

VitaPlus
Sensörler buzdolabının içerisindeki sıcaklığın sabit kalmasını sağlayarak yiyeceklerinizi daha uzun süre taze tutar.

MultiAirFlow
Profilo soğutucularının genelinde iç gövdede yer alan hava kanalları, içeride oluşan nemi ortadan kaldırarak, buzlanma ve karlanmayı önler ve soğutucunuzun her bölümünün aynı sıcaklıkta olmasını sağlar. Tüm kademelerdeki eşit sıcaklık dağılımı sayesinde, yiyecekler daha kısa sürede soğutulur ve tazeliklerini korur.

Auto fan
İdeal soğukluk seviyesi için yiyeceklerinize soğuk hava üfler ve soğutucunuzun kapağı açıldığında bile sıcaklık sabit kalır. Böylece yiyecekler sürekli taze kalır.

Süper soğutma
Yeni aldığınız yiyecekleri soğutucuya yerleştirdiğinizde devreye sokacağınız bu özellik, yiyeceklerin hızla ve en sağlıklı şekilde soğutulmasını sağlar.

Süper dondurma
Yeni aldığınız yiyecekleri donduracağınız zaman buzluğun iç sıcaklığının yükselmesini engeller ve yeni alınan yiyeceklerin hızla dondurulmasını sağlar.

ChillerPlus
Bu bölüm soğutucunun diğer bölümlerinden daha düşük bir sıcaklığa sahip olduğu için et, balık, yumurtalı yemekler ve şarküteri ürünleri gibi hassas besinlerin daha uzun süre tazeliğini korur.

CrisperPlus
Profilo Buzdolapları'nda bulunan CrisperPlus çekmecesi, nem kontrol mekanizması sayesinde yiyeceklerin en uygun nem seviyesinde saklanmasını sağlar. Böylece sebze ve meyvelerin tazeliği daha uzun süre korunur.

HydroPlus
Profilo Buzdolapları'nda bulunan HydroPlus çekmecesi, özel sürgü sistemi sayesinde yiyeceklerin havayla temasını engeller. Böylece sebze ve meyvelerin tazeliği iki kata kadar daha uzun süre korunur.

ExtraFresh
ExtraFresh çekmecesi, nem kontrol mekanizması sayesinde yiyeceklerin en uygun nem seviyesinde saklanmasını sağlar. Böylece sebze ve meyvelerin tazeliği daha uzun süre korunur.

ExtraFresh Comfort
ExtraFresh Comfort çekmecesi, özel sürgü sistemi ve nem kontrol mekanizması sayesinde dışardan hava almayan, tam kapalı bir çekmece sunar. Böylece sebze ve meyveleri 2 katına kadar daha uzun süre taze tutar.

ExtraCold
ExtraCold çekmecesinin ayarlanabilir sıcaklık kontrol mekanizması sayesinde, bu bölmede buzdolabının diğer bölümlerinden daha soğuk bir ortam oluşur. Böylece bu bölümdeki yiyeceklerin daha uzun süre taze saklanacağı bir ortam yaratılmış olur.

ExtraCold Comfort
ExtraCold Comfort çekmecesinin ayarlanabilir sıcaklık kontrol mekanizması sayesinde, bu bölmede buzdolabının diğer bölümlerinden daha soğuk bir ortam oluşur. İhtiyacınız olmadığında bu çekmeceleri kolayca yerinden çıkararak buzdolabınızda daha fazla yer açabilir ve standart buzdolabı rafına sahip olabilirsiniz.

BD3056W3VN

Enerji tüketimi - Performans
- Toplam brüt hacim: 559 lt.
- Boyutlar (YxGxD cm): 193 x 70 x 80
- Enerji verimlilik sınıfı: A++
- Elektrik tüketimi (kWh/yıl): 325
- Soğutucu bölmesi net hacim: 400 lt.
- Dondurucu bölmesi net hacim: 105 lt.

Tazelik sistemi
- ExtraFresh
- ExtraCold <>0°C

Konfor ve güvenlik
- Beyaz
- LED aydınlatma
- Sıcaklık ayarı: LED kapı elektroniği
- Süper dondurma fonksiyonu
- Süper soğutma fonksiyonu
- VitaPlus
- Alarm fonksiyonu
- Değiştirilebilir kapı menteşesi
- MultiAirFlow
- AirFresh filtre
- Derin dondurucu çekmecesi: 2 adet (1 adet BigBox)

BD3056L3VN

Enerji tüketimi - Performans
- Toplam brüt hacim: 559 lt.
- Boyutlar (YxGxD cm): 193 x 70 x 84
- Enerji verimlilik sınıfı: A++
- Elektrik tüketimi (kWh/yıl): 325
- Soğutucu bölmesi net hacim: 400 lt.
- Dondurucu bölmesi net hacim: 105 lt.

Tazelik sistemi
- ExtraFresh
- ExtraCold <>0°C

Konfor ve güvenlik
- Inox görünümlü
- LED aydınlatma
- Sıcaklık ayarı: LED kapı elektroniği
- Süper dondurma fonksiyonu
- Süper soğutma fonksiyonu
- VitaPlus
- Alarm fonksiyonu
- Değiştirilebilir kapı menteşesi
- MultiAirFlow
- AirFresh filtre
- Derin dondurucu çekmecesi: 2 adet (1 adet BigBox)

BD3056W3AN

Enerji tüketimi - Performans
- Toplam brüt hacim: 559 lt.
- Boyutlar (YxGxD cm): 193 x 70 x 84
- Enerji verimlilik sınıfı: A++
- Elektrik tüketimi (kWh/yıl): 325
- Soğutucu bölmesi net hacim: 400 lt.
- Dondurucu bölmesi net hacim: 105 lt.

Tazelik sistemi
- ExtraFresh Comfort
- ExtraCold <>0°C Comfort

Konfor ve güvenlik
- Beyaz
- LED aydınlatma ve spot aydınlatma
- Sıcaklık ayarı: LCD kapı elektroniği
- Süper dondurma fonksiyonu
- Süper soğutma fonksiyonu
- VitaPlus
- Alarm fonksiyonu
- İlave fonksiyonlar: tatil modu, ekonomi tuşu, çocuk kilidi
- Değiştirilebilir kapı menteşesi
- MultiAirFlow
- AirFresh filtre
- Çıkarılabilir kahvaltı kutusu ve çekmece
- Derin dondurucu çekmecesi: 2 adet (1 adet BigBox)

BD3056I3AN

Enerji tüketimi - Performans
- Toplam brüt hacim: 559 lt.
- Boyutlar (YxGxD cm): 193 x 70 x 84
- Enerji verimlilik sınıfı: A++
- Elektrik tüketimi (kWh/yıl): 325
- Soğutucu bölmesi net hacim: 400 lt.
- Dondurucu bölmesi net hacim: 105 lt.

Tazelik sistemi
- ExtraFresh Comfort
- ExtraCold <>0°C Comfort

Konfor ve güvenlik
- Inox
- LED aydınlatma ve spot aydınlatma
- Sıcaklık ayarı: LCD kapı elektroniği
- Süper dondurma fonksiyonu
- Süper soğutma fonksiyonu
- VitaPlus
- Alarm fonksiyonu
- İlave fonksiyonlar: Tatil modu, ekonomi tuşu, çocuk kilidi
- Değiştirilebilir kapı menteşesi
- MultiAirFlow
- AirFresh filtre
- Çıkarılabilir kahvaltı kutusu ve çekmece
- Derin dondurucu çekmecesi:
  2 adet (1 adet BigBox)

BD3056B3LN

Enerji tüketimi - Performans
- Toplam brüt hacim: 559 lt.
- Boyutlar (YxGxD cm): 193 x 70 x 80
- Enerji verimlilik sınıfı: A++
- Elektrik tüketimi (kWh/yıl): 325
- Soğutucu bölmesi net hacim: 400 lt.
- Dondurucu bölmesi net hacim: 105 lt.

Tazelik sistemi
- ExtraFresh Comfort
- ExtraCold <>0°C Comfort

Konfor ve güvenlik
- Siyah cam
- LED aydınlatma ve spot aydınlatma
- Sıcaklık ayarı: LCD kapı elektroniği
- Süper dondurma fonksiyonu
- Süper soğutma fonksiyonu
- VitaPlus
- Alarm fonksiyonu
- İlave fonksiyonlar: Tatil modu, ekonomi tuşu
- Çocuk kilidi
- Değiştirilebilir kapı menteşesi
- MultiAirFlow
- AirFresh filtre
- Çıkarılabilir kahvaltı kutusu ve çekmece
- Derin dondurucu çekmecesi: 2 adet (1 adet BigBox)

BD5772PNFI

Enerji tüketimi - Performans
- Toplam brüt hacim: 505 lt.
- Boyutlar (YxGxD cm): 185 x 70 x 80
- Enerji verimlilik sınıfı: A+
- Elektrik tüketimi (kWh/yıl): 359
- Soğutucu bölmesi net hacim: 374 lt.
- Dondurucu bölmesi net hacim: 85 lt.

Tazelik sistemi
- Teleskobik HydroPlus
- Teleskobik ChillerPlus

Konfor ve güvenlik
- Inox
- LED aydınlatma
- Sıcaklık ayarı: LCD kapı elektroniği
- Süper dondurma fonksiyonu
- Süper soğutma fonksiyonu
- VitaPlus
- Alarm fonksiyonu
- İlave fonksiyonlar: Tatil modu, ekonomi tuşu
- Çocuk kilidi
- Değiştirilebilir kapı menteşesi
- MultiAirFlow
- AirFresh filtre
- Çıkarılabilir kahvaltı kutusu ve çekmece
- Derin dondurucu çekmecesi: 2 adet

BD2556W3PN

Enerji tüketimi - Performans
- Toplam brüt hacim: 507 lt.
- Boyutlar (YxGxD cm): 186 x 70 x 77
- Enerji verimlilik sınıfı: A++
- Elektrik tüketimi (kWh/yıl): 309
- Soğutucu bölmesi net hacim: 369 lt.
- Dondurucu bölmesi net hacim: 97 lt.

Tazelik sistemi
- Teleskobik HydroPlus
- Teleskobik ChillerPlus

Konfor ve güvenlik
- Beyaz
- LED aydınlatma
- Sıcaklık ayarı: LCD kapı elektroniği
- Süper dondurma fonksiyonu
- Süper soğutma fonksiyonu
- VitaPlus
- Alarm fonksiyonu
- İlave fonksiyonlar: Tatil modu, ekonomi tuşu, çocuk kilidi
- Değiştirilebilir kapı menteşesi
- MultiAirFlow
- AirFresh filtre
- Buzmatik

BD2056I3PN

Enerji tüketimi - Performans
- Toplam brüt hacim: 507 lt.
- Boyutlar (YxGxD cm): 186 x 70 x 80
- Enerji verimlilik sınıfı: A++
- Elektrik tüketimi (kWh/yıl): 309
- Soğutucu bölmesi net hacim: 369 lt.
- Dondurucu bölmesi net hacim: 97 lt.

Tazelik sistemi
- Teleskobik HydroPlus
- Teleskobik ChillerPlus

Konfor ve güvenlik
- Inox
- LED aydınlatma
- Sıcaklık ayarı: LCD kapı elektroniği
- Süper dondurma fonksiyonu
- Süper soğutma fonksiyonu
- VitaPlus
- Alarm fonksiyonu
- İlave fonksiyonlar: Tatil modu, ekonomi tuşu, çocuk kilidi
- Değiştirilebilir kapı menteşesi
- MultiAirFlow
- AirFresh filtre
- Buzmatik

BD4090I2VN

Enerji tüketimi - Performans
- Toplam brüt hacim: 622 lt.
- Boyutlar (YxGxD cm): 177 x 91 x 75,2
- Enerji verimlilik sınıfı: A+
- Elektrik tüketimi (kWh/yıl): 475
- Soğutucu bölmesi net hacim: 373 lt.
- Dondurucu bölmesi net hacim: 200 lt.

Tazelik sistemi
- Sebzelik

Konfor ve güvenlik
- Inox
- LED aydınlatma
- Sıcaklık ayarı: LED kapı elektroniği
- Süper dondurma fonksiyonu
- Süper soğutma fonksiyonu
- Alarm fonksiyonu
- MultiAirFlow

SERVİS HİZMETLERİ

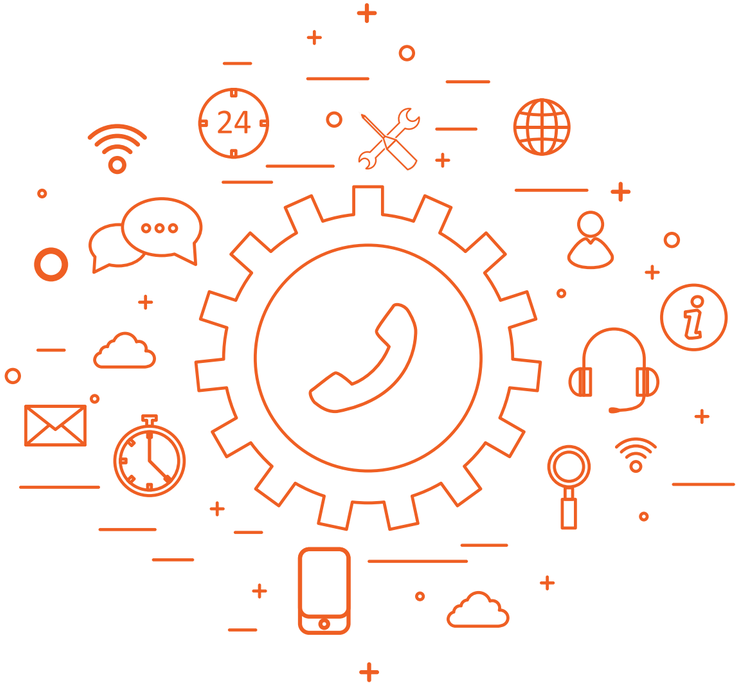

SİZE ÖZEL HİZMETLERİMİZ

Temiz Hizmet
Servis personelimiz her zaman sağlık kurallarına önem verir. Müşteri ziyaretlerinde mutlaka GALOŞ kullanır.

Orijinal Yedek Parça
Yetkili servislerimiz 65.000 farklı orijinal yedek parçayla her an desteğe hazırdır. Ayrıca değiştirilen yedek parçalar yurt çapında geçerli 1 yıllık malzeme ve işçilik garantisi altındadır.

Nöbetçi Servis
Yetkili servislerimiz pazar günü 10.00 - 22.00, diğer günler 20.00 - 22.00 saatleri arasında nöbetçi servis hizmeti vermektedir. Ayrıca bayram ve resmi tatil günlerinde de yetkili servislerimiz hizmetinizdedir.

Evden Alıp Eve Teslim
Küçük ev aletlerinizin onarımı için siz zahmet etmezsiniz. Bir telefon edersiniz, servisimiz gelir, evinizden alır, onarır, yine evinize teslim eder.

Eve Teslim Aksesuar
İhtiyaç duyduğunuz her aksesuar evinize teslim edilir.

Geçici Ürün Temini
Buzdolabı, ocak gibi her gün kullanılan ürünlerin atölyede onarımı gerektiğinde, onarım tamamlanıncaya kadar benzeri bir ürün müşterinin kullanımına sunulur.

TÜKETİCİMİZE TAVSİYELER

Satın aldığınız üründen en yüksek faydayı sağlayabilmek için lütfen yetkili satıcımızdan yeterli bilgiyi alınız.

Satın aldığınız ürünü kullanmaya başlamadan önce kullanma kılavuzunu mutlaka okuyunuz ve kullanma kılavuzuna uygun kullanınız.

Yetkili satıcılarımız, sattıkları ürünleri hemen teslim etmektedirler. Ürünlerin ileriki bir tarihte teslim edilmesini talep etmeniz ve yetkili satıcılarımız ile bu yönde anlaşmanız halinde, teslimata ilişkin sorumluluk sadece ürünü satın aldığınız yetkili satıcımızda olacaktır.

Satın aldığınız ürünün montajını ve onarımını mutlaka yetkili servise yaptırınız.

Ürünlerimizin montaj yeri ve tesisatı, kullanma ve/veya montaj kılavuzunda belirtilen teknik şartlara mutlaka uygun olmalıdır (özellikle klima, şofben ve ankastre ürünler). Aksi halde montaj gerçekleştirilemeyecektir.

Profilo'yu tercih ettiğiniz için teşekkür ederiz.

E-RANDEVU Artık *www.profilo-yetkiliservisi.com*'dan online randevu alabilirsiniz!

Çevre Dostu Profilo

PROFILO ÇAĞRI MERKEZİ 444 77 66

TEMİZLİK VE BAKIM ÜRÜNLERİ

00311781

Çok amaçlı yağ çözücü

- Aspiratör, fırın, mikrodalga, fayans ve mutfak mobilya yüzeylerinde oluşan inatçı yağ lekelerini, yanmış gıda artıklarını yoğun ve güçlü formülü ile etkili bir şekilde çözer ve kolayca temizler.
- Davlumbazlarda kullanılan metal filtrelerin makineye koyulmadan önceki ön temizliği için idealdir.
- Fosfat içermeyen, çevreye zarar vermeden ayrışabilen güvenle kullanabileceğiniz bir üründür.
- 500 ml sprey şişe içindedir.

00311774

Çelik yüzeyler için temizleme tozu

- En zorlu kir ve lekeleri bile yüzeyi çizmeden kolaylıkla temizler.
- Kullanımı kolay ve etkili bir üründür.
- Soğuk ya da sıcak yüzeylerde güvenle kullanılabilir.
- 100 g

00466148

E-Cloth profesyonel temizleme bezi seti

- Bu set etkin mutfak temizliğinde güvenle kullanabileceğiniz mikrofiber temizlik bezlerini içerir.
- Bezlerin kullanımı sırasında hiçbir kimyasal maddeye gerek duyulmaz; yalnızca su yeterlidir.
- Makinede yıkanabilme özelliğine sahip olup 300 sefere kadar yeniden kullanılabilir.
- Yeşil bez, paslanmaz çelik ve granit yüzeylerin temizliği için idealdir.
- Mavi bez ise cam ve seramik yüzeylerin temizliği için idealdir.

00311134

Çelik yüzeyler için parlatıcı bakım bezleri

- Bezler, özel parlatıcı bakım yağı içerir, su damlası ve parmak izi gibi lekelerin oluşumuna karşı etkin koruma sunar.
- Ürünlerinizin her zaman parlak görünmesini sağlar.
- Soğuk ya da sıcak paslanmaz çelik ve alüminyum kaplı yüzeylerde kullanımı uygundur.
- Parlatıcı bakım bezleri gıda açısından güvenlidir.
- Her kutu ayrı ayrı paketlenmiş 5 adet parlatıcı bakım bezi içerir.

00311567

Çelik yüzeyler için parlatıcı bakım yağı

- Yüzeyde koruyucu bir tabaka oluşturarak kirin yüzeye yapışmasını ve su damlası, parmak izi gibi lekelerin oluşmasını engeller.
- Çelik yüzeyli ürünlerinizin her zaman parlak görünmesini sağlar.
- Soğuk ya da sıcak paslanmaz çelik ve alüminyum kaplama yüzeylerde kullanılabilir.
- Gıda açısından güvenlidir.
- 100 ml

00311775

Çelik yüzeyler için bakım seti

- Çelik yüzeyler için bakım seti, temizleme tozu (00311774) ve parlatıcı bakım bezlerinden (00311134) oluşan, çelik yüzey temizliği için tamamlayıcı, ekonomik bir settir.
- Bu bakım seti, 100 gramlık temizleme tozu ve 5 adet parlatıcı bakım bezinden oluşur.

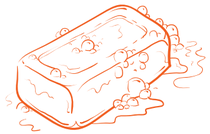

00311499

Ocak yüzey temizleyicisi

- Seramik camlı ve çelik yüzeyli ocakların temizlik ve bakımı için en etkili temizleyicidir.
- Güvenli ve etkili bir şekilde ocakları kirden ve yağdan arındırır.
- Uygulama sonrası parlak bir yüzey bırakır.
- 250 ml

00311580

Bulaşık makineleri için temizleyici toz

- Güçlü formülüyle ürününüzün içinde kabuk bağlamış yemek artıklarını ortadan kaldırarak makinenizi etkili bir şekilde temizler.
- Mükemmel sonuç veren, profesyonel standartlarda bir temizlik ürünüdür.
- Makinenizin periyodik temizliği için her 4-6 ayda bir, bir paket kullanılması tavsiye edilir.
- 1 kutu toz temizleyici 200 gramdır ve tek kullanım içindir.

00087670

Cam kazıyıcı bıçak

- Cam ve seramik yüzeylerdeki yanmış gıda artıklarını, yüzeyi çizmeden kazımak için idealdir.
- Kullanılmadığı zamanlarda rahatça saklanması için emniyet kapağı mevcuttur.

00311565

Bulaşık makineleri için bakım ürünü

- Bulaşık makinelerinin düzenli temizliği için kullanılması tavsiye edilir.
- Güçlü içeriği ile bulaşık makinelerinde birikmiş olan yağ ve kireci temizler.
- Düzenli kullanıldığında bulaşık makinenizin verimini artırır, cihazınızın daha uzun ömürlü ve hijyenik olmasını sağlar.
- 1-2 ayda bir kullanılması tavsiye edilir.
- 1 şişe temizleyici 250 ml'dir ve tek kullanım içindir.

00311502

Seramik ocaklar için bakım seti

- Seramik ve indüksiyonlu ocakların temizlik ve bakımı için idealdir.
- Bu bakım seti, 25 ml'lik sıvı ocak temizleyici (00311499), cam kazıyıcı (00087670) ve temizleme bezinden oluşmaktadır.

00311761

Fırın ve mikrodalgalar için iç küvet temizleme jeli

- Fırın, mikrodalga, ızgaralar ve ocaklar üzerindeki brülör kapakları için özel ve çok etkili bir temizleyicidir.
- Yanmış gıda artıklarını kolayca yok eder.
- Kapak kısmında jelin yüzeye uygulanmasını kolaylaştıran bir fırça başlığı bulunmaktadır.
- Kokusuzdur.
- Tüp içeriği 200 ml'dir.

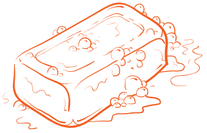

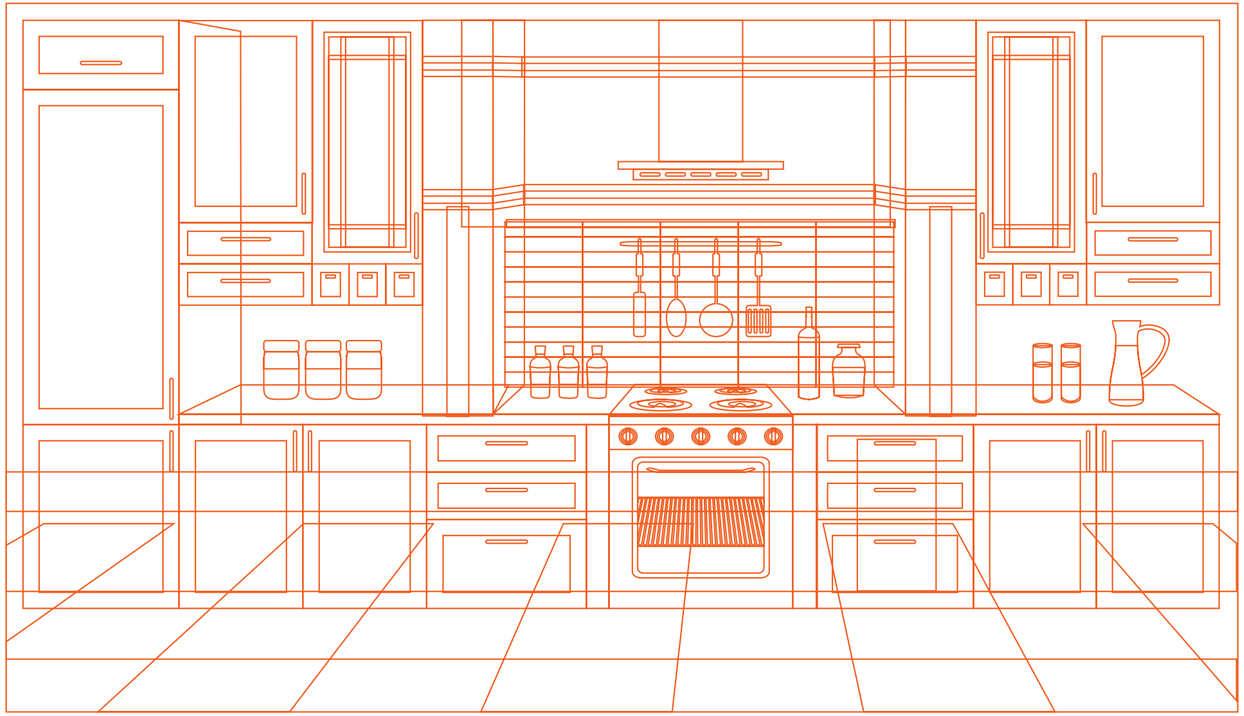

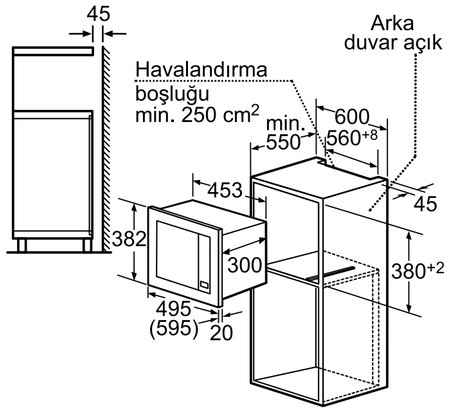

Ölçüler mm cinsindendir

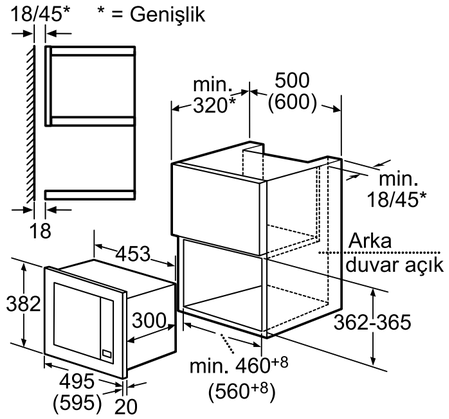

Ölçüler mm cinsindendir

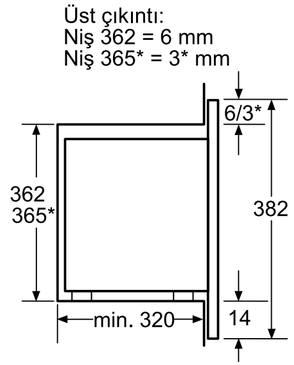

Alt çıkıntı: 14 mm

Ölçüler mm cinsindendir

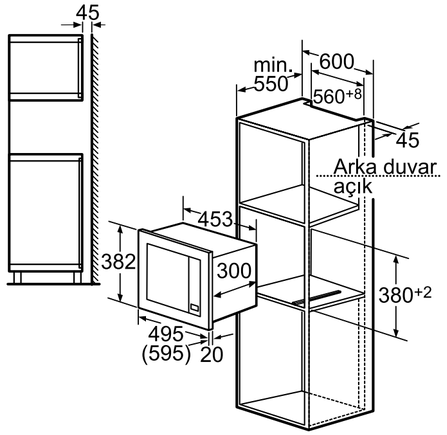

Ölçüler mm cinsindendir

FRMA610 / FRMA652 / FRMA654 / FRMA652S / FRMA652W / FRMA680 / FRMA702W
FRMA702S / FRMA702 / FRMA705 / FRMA952 / FRMA955W / FRMA955S

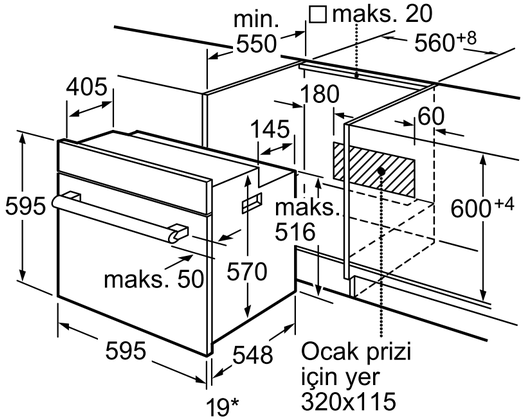

* Metal ön cephede 20 mm Ölçüler mm cinsindendir

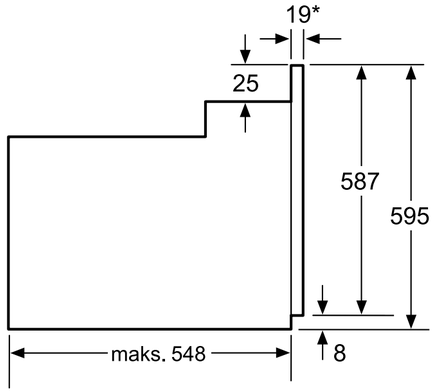

* Metal ön cephede 20 mm

Ölçüler mm cinsindendir

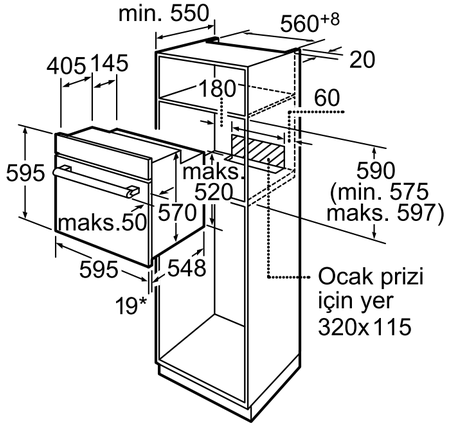

* Metal ön cephede 20 mm

Ölçüler mm cinsindendir

OR06EC015

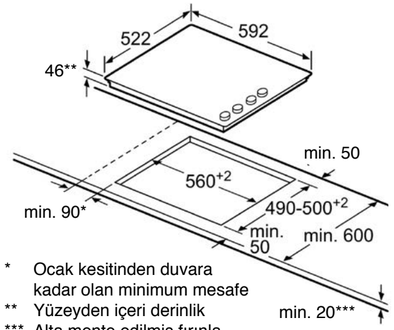

* Ocak kesitinden duvara kadar olan minimum mesafe
** Yüzeyden içeri derinlik
*** Alta monte edilmiş fırınla birlikte gerekli ölçülere bakınız

OA36P5180D

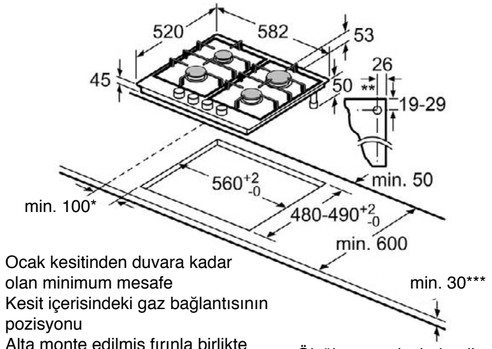

* Ocak kesitinden duvara kadar olan minimum mesafe
** Kesit içerisindeki gaz bağlantısının pozisyonu
*** Alta monte edilmiş fırınla birlikte gerekli ölçülere bakınız

Ölçüler mm cinsindendir

OB36P2B80L / OB36P2B80D / OB36P5B80L / OB36P5B80D / OB36P6B80L / OB36P6B80D
OB36H5B80L / OB36H5B80D / OB36P5B60L / OB36P5B60D / OB36Y5B80L / OB36Y5B80D

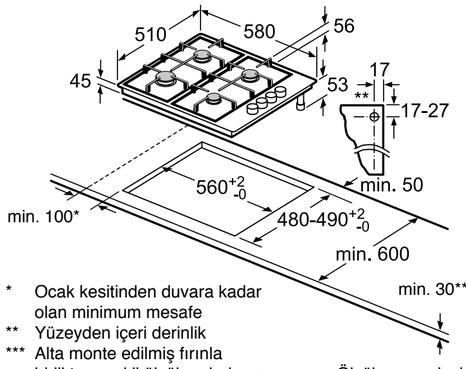

* Ocak kesitinden duvara kadar olan minimum mesafe
** Yüzeyden içeri derinlik
*** Alta monte edilmiş fırınla birlikte gerekli ölçülere bakınız

Ölçüler mm cinsindendir

0036P2B10L / 0036P2B10D / 0036P6B80L / 0036P6B80D / 0036P6B10L / 0036P6B10D

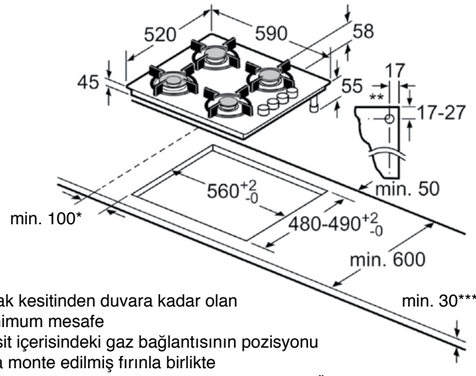

* Ocak kesitinden duvara kadar olan minimum mesafe
** Kesit içerisindeki gaz bağlantısının pozisyonu
*** Alta monte edilmiş fırınla birlikte gerekli ölçülere bakınız

Ölçüler mm cinsindendir

DVA260 / DVA290

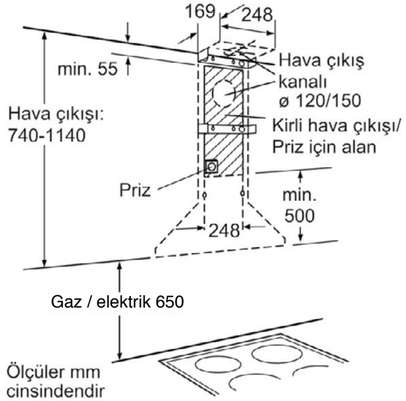

DVP6R420 / DVP6R460

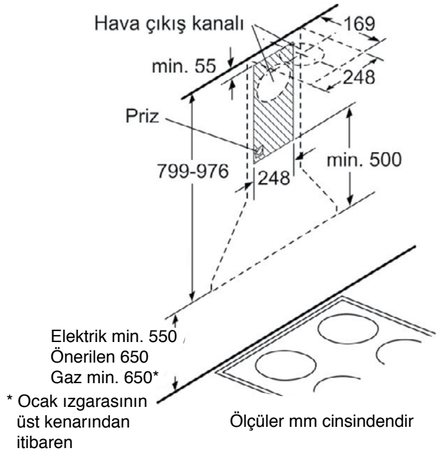

OCA753

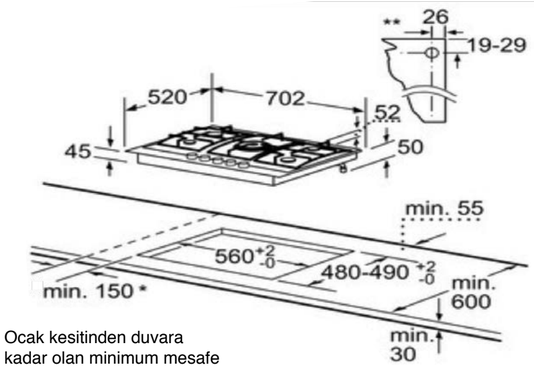

* Ocak kesitinden duvara kadar olan minimum mesafe
** Yüzeyden içerisindeki gaz bağlantısının pozisyonu

Ölçüler mm cinsindendir

DVB6R450

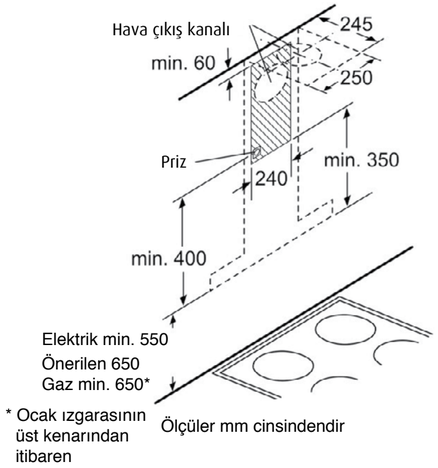

DVB6R422 / DVB6R452

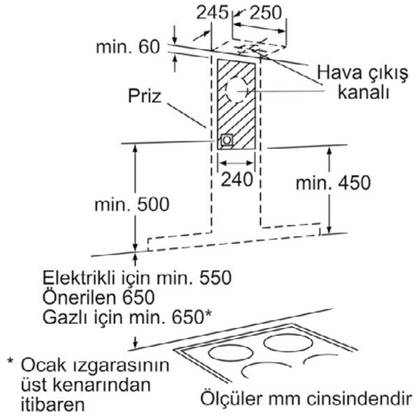

DVX6E650 / DVX6E620 / DVX6E660

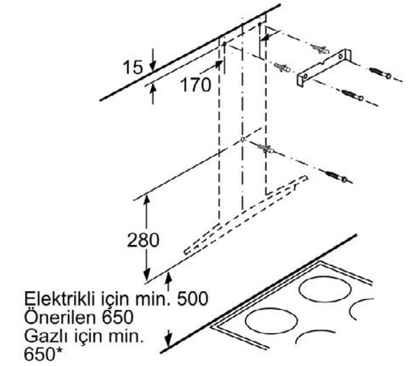

* Ocak ızgarasının üst kenarından itibaren
Ölçüler mm cinsindendir

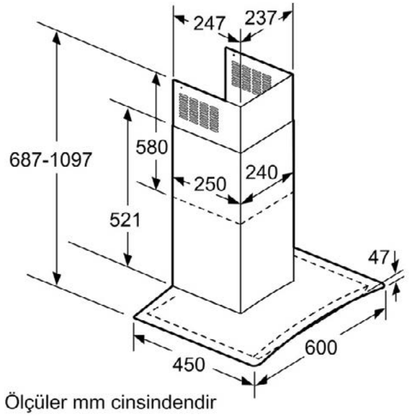

Ölçüler mm cinsindendir

DVE6E620 / DVE6E660

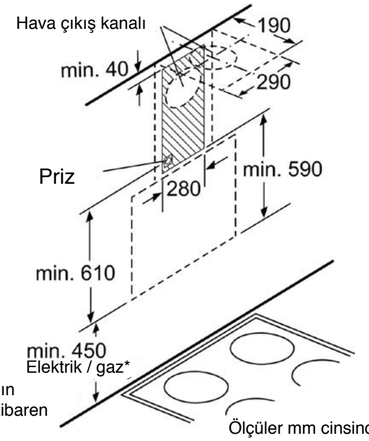

* Ocak ızgarasının
üst kenarından itibaren

Ölçüler mm cinsindendir

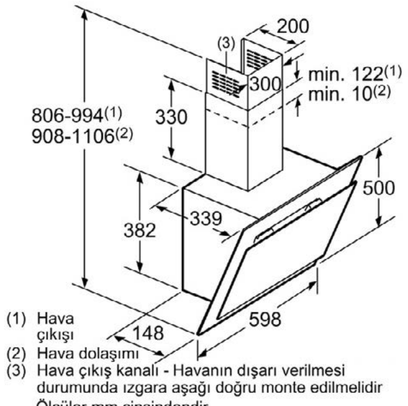

(1) Hava çıkışı
(2) Hava dolaşımı
(3) Hava çıkış kanalı - Havanın dışarı verilmesi durumunda ızgara aşağı doğru monte edilmelidir

Ölçüler mm cinsindendir

DVE6G520 / DVE6G560

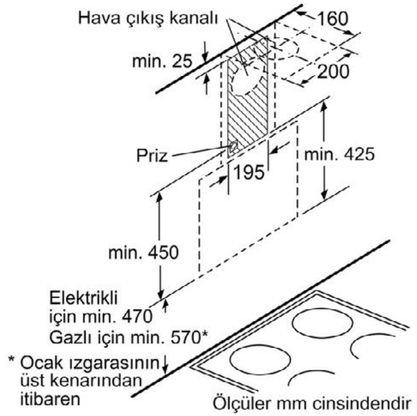

* Ocak ızgarasının
üst kenarından
itibaren

Ölçüler mm cinsindendir

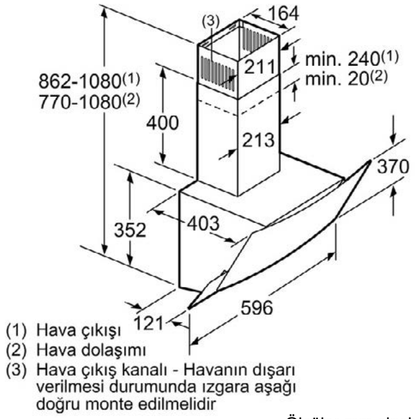

(1) Hava çıkışı
(2) Hava dolaşımı
(3) Hava çıkış kanalı - Havanın dışarı verilmesi durumunda ızgara aşağı doğru monte edilmelidir

Ölçüler mm cinsindendir

DVE9G520 / DVE9G560

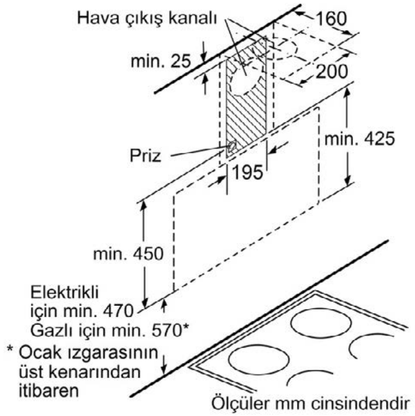

* Ocak ızgarasının
üst kenarından
itibaren

Ölçüler mm cinsindendir

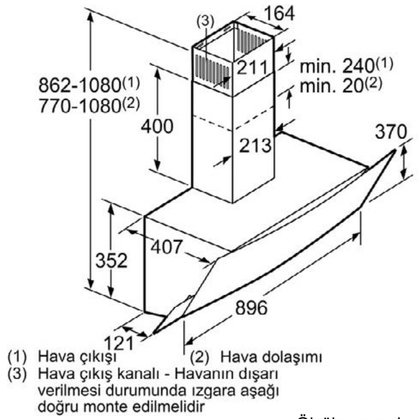

(1) Hava çıkışı
(2) Hava dolaşımı
(3) Hava çıkış kanalı - Havanın dışarı verilmesi durumunda ızgara aşağı doğru monte edilmelidir

Ölçüler mm cinsindendir

BD3056W3VN / BD3056L3VN / BD3056W3AN / BD3056I3AN / BD3056B3LN

Cihaz adı	a	b	c	d	e	f	g
BD3056 (İç tutamak)	1930	700	800	720	700	1450	800
BD3056 (Dış tutamak)	1930	700	800	720	740	1450	840

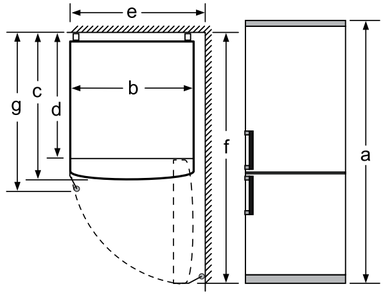

	Tanım
a	Yükseklik
b	Genişlik
c	Tutamaksız kapı kapalıyken derinlik
d	Dolap derinliği
e	Kapı 90° açıkken genişlik
f	Kapı açıkken derinlik
g	Tutamaklı kapı kapalıyken derinlik

Ölçüler mm cinsindendir

BD4090I2VN

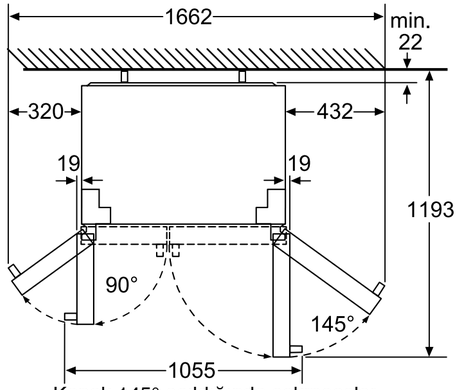

Kapak 145° açıldığında çekmeceler tamamen çıkartılabilir

Ölçüler mm cinsindendir

PROFiLO

ankastre