Manual de instrucciones

Lavadora-secadora

[es] Manual de usuario e instrucciones de montaje

3TW984X

Balay

Por un mundo más cómodo

Para más información, consulte la Guía del usuario digital.

Tabla de contenidos

1 Seguridad 4
1.1 Advertencias de carácter general..... 4
1.2 Uso conforme a lo prescrito 4
1.3 Limitación del grupo de usuarios..... 4
1.4 Instalación segura 5
1.5 Uso seguro..... 7
1.6 Limpieza y mantenimiento seguros..... 10

2 Evitar daños materiales..... 12

3 Protección del medio ambiente y ahorro 13
3.1 Eliminación del embalaje 13
3.2 Ahorro de energía y recursos..... 13
3.3 Modo de ahorro de energía..... 14

4 Instalación y conexión..... 14
4.1 Desembalaje del aparato 14
4.2 Contenido suministrado 14
4.3 Requisitos del lugar de emplazamiento 15
4.4 Retirada de los seguros para el transporte..... 15
4.5 Conectar el aparato 16
4.6 Nivelar el aparato..... 17
4.7 Conexión del aparato a la red eléctrica..... 18

5 Familiarizándose con el aparato..... 19
5.1 Aparato..... 19
5.2 Compartimento para detergente 19
5.3 Panel de mando..... 20

6 Antes de usar el aparato por primera vez..... 21
6.1 Iniciar ciclo de lavado en vacío..... 21

7 Panel indicador 22

8 Sensores..... 25

9 Grado de secado..... 26
9.1 Modificar el grado de secado 26

10 Programas 27

11 Accesorios 31

12 Prendas..... 31
12.1 Preparación de la colada..... 31

13 Detergente y productos de limpieza..... 32

14 Manejo básico 32
14.1 Encender el aparato..... 32
14.2 Ajustar un programa 32
14.3 Realizar ajustes en los programas 32
14.4 Cargar la colada 32
14.5 Colocar el dosificador para detergente líquido 33
14.6 Utilizar el dosificador para detergente líquido 33
14.7 Añadir detergente y productos de limpieza..... 33
14.8 Iniciar el programa..... 34
14.9 Remojar prendas..... 34
14.10 Introducir ropa en la lavadora 34

14.11 Cancelar el programa de lavado 34
14.12 Cancelar el programa de secado 35
14.13 Retirar la ropa 35
14.14 Desconectar el aparato 35

15 Seguro para niños 35
15.1 Activación del seguro a prueba de niños 35
15.2 Desactivar el seguro para niños 35

16 Ajustes básicos 36
16.1 Vista general de los ajustes básicos 36
16.2 Modificar los ajustes básicos 37

17 Cuidados y limpieza 37
17.1 Limpiar el tambor 37
17.2 Limpiar el compartimento para detergente 37
17.3 Limpiar la bomba de vaciado 38

18 Solucionar pequeñas averías 42
18.1 Desbloqueo de emergencia ... 53

19 Transporte, almacenamiento y eliminación de desechos 53
19.1 Desmontar el aparato 53
19.2 Colocar los seguros de transporte 53
19.3 Puesta en funcionamiento de nuevo del aparato 53
19.4 Eliminación del aparato usado 54

20 Servicio de Asistencia Técnica 54
20.1 Número de producto (E-Nr.) y número de fabricación (FD) 55

21 Valores de consumo 56

22 Datos técnicos 57

1 Seguridad

Tenga en cuenta las siguientes indicaciones de seguridad.

1.1 Advertencias de carácter general

- Lea atentamente estas instrucciones.
- Conservar las instrucciones y la información del producto para un uso posterior o para futuros propietarios.
- No conecte el aparato en el caso de que haya sufrido daños durante el transporte.

1.2 Uso conforme a lo prescrito

Utilizar el aparato únicamente:

- para lavar prendas aptas para lavar en máquina y lana lavable a mano según la etiqueta de lavado.
- con agua del grifo y detergentes y productos de cuidado convencionales adecuados para lavadoras.
- para secar o refrescar prendas aptas para secadoras y lavadas con agua.
- en el uso doméstico privado y en espacios cerrados del entorno doméstico.
- hasta a una altura de 4000 m sobre el nivel del mar.

1.3 Limitación del grupo de usuarios

Este aparato podrá ser usado por niños a partir de 8 años y por personas con limitaciones físicas, sensoriales o mentales, o que carezcan de conocimientos o de experiencia, siempre que cuenten con la supervisión de una persona responsable de su seguridad o hayan sido instruidos previamente en su uso y hayan comprendido los peligros que pueden derivarse del mismo.
No deje que los niños jueguen con el aparato.
La limpieza y el cuidado del aparato a cargo del usuario no podrán ser efectuados por niños si no cuentan con la supervisión de una persona adulta responsable de su seguridad.

Mantener a los niños menores de 3 años y animales domésticos alejados del aparato.

1.4 Instalación segura

Al instalar el aparato, tener en cuenta las advertencias de seguridad.

⚠ ADVERTENCIA – ¡Riesgo de descarga eléctrica!

Las instalaciones realizadas de forma incorrecta son peligrosas.

- Conectar y poner en funcionamiento el aparato solo de conformidad con los datos que figuran en la placa de características del mismo.
- Conectar el aparato solo a una fuente de alimentación con corriente alterna mediante un enchufe reglamentario con puesta a tierra.
- La conexión de puesta a tierra de la instalación eléctrica doméstica debe estar instalada de acuerdo con las normas vigentes. La instalación debe disponer de una sección de cable suficientemente grande.
- En caso de utilizar un interruptor de corriente diferencial, colocar solo un tipo de calentamiento con el símbolo ⌧.
- No alimentar nunca el aparato a través de un dispositivo de conmutación externo, como por ejemplo, un reloj avisador o un mando a distancia.
- Nunca conectar nunca el aparato a un circuito que esté encendiéndose y apagándose constantemente debido a la fuente de alimentación.
- Cuando el aparato esté montado, el enchufe del cable de conexión de red debe quedar accesible, o, en caso de que no pueda quedar accesible, debe instalarse un dispositivo de separación omnipolar en la instalación eléctrica fija, de acuerdo con las normas de instalación.
- Al instalar el aparato en su emplazamiento definitivo, asegurarse de que el cable de conexión de red no quede aprisionado ni se dañe.

Un aislamiento incorrecto del cable de conexión de red es peligroso.
- ▸ Evitar siempre que el cable de conexión de red entre en contacto con piezas calientes del aparato o fuentes de calor.
- ▸ Evite siempre que el cable de conexión de red entre en contacto con esquinas o bordes afilados.
- ▸ No doble, aplaste ni modifique nunca el cable de conexión de red.

⚠ ADVERTENCIA – ¡Riesgo de incendio!
Es peligroso utilizar cables de conexión de red prolongados y adaptadores no autorizados.
- ▸ No utilizar alargaderas ni tomas de corriente múltiples.
- ▸ Utilizar solo adaptadores y cables de conexión de red autorizados por el fabricante.
- ▸ Si el cable de conexión de red es demasiado corto y no hay disponible ningún cable de mayor longitud, ponerse en contacto con un técnico electricista para adaptar la instalación doméstica.

⚠ ADVERTENCIA – ¡Riesgo de lesiones!
El elevado peso del aparato puede causar lesiones al levantarlo.
- ▸ Una sola persona no puede levantar el aparato.

⚠ ADVERTENCIA – ¡Riesgo de asfixia!
Los niños pueden ponerse el material de embalaje por encima de la cabeza, o bien enrollarse en él, y asfixiarse.
- ▸ Mantener el material de embalaje fuera del alcance de los niños.
- ▸ No permita que los niños jueguen con el embalaje.

⚠ PRECAUCIÓN – ¡Riesgo de lesiones!
El aparato puede moverse o vibrar durante el funcionamiento.
- ▸ Instalar el aparato en una superficie limpia, plana y firme.
- ▸ Nivelar el aparato usando el pie del aparato y con un nivelador de agua.

Existe el riesgo de tropezar si las mangueras y los cables de conexión a la red no están instalados correctamente.

- ▸ Instalar las mangueras y los cables de conexión a la red de modo que no constituyan un obstáculo.

Si se mueve el aparato en dirección a los componentes que sobresalen, como p. ej. la puerta, las piezas pueden romperse.

- ▸ No desplazar el aparato en dirección a los componentes sobresalientes.

⚠ PRECAUCIÓN – ¡Riesgo de cortes!

Los bordes afilados de la unidad pueden causar cortes al tocarla.

- ▸ No tocar los bordes afilados del aparato.
- ▸ Usar guantes de protección al instalar y transportar el aparato.

1.5 Uso seguro

⚠ ADVERTENCIA – ¡Riesgo de descarga eléctrica!

Un aparato dañado o un cable de conexión defectuoso son peligrosos.

- ▸ No ponga nunca en funcionamiento un aparato dañado.
- ▸ No tirar nunca del cable de conexión a la red eléctrica para desenchufar el aparato. Desenchufar siempre el cable de conexión de red de la toma de corriente.
- ▸ Si el aparato o el cable de conexión de red están dañados, desenchufar inmediatamente el cable de conexión de red o desconectar el fusible de la caja de fusibles y cerrar el grifo de agua.
- ▸ Llame al Servicio de Asistencia Técnica. → *Página 54*

La infiltración de humedad puede provocar una descarga eléctrica.

- ▸ Utilizar el aparato solo en espacios interiores.
- ▸ No exponer el aparato a altas temperaturas y humedad.
- ▸ No utilizar limpiadores por chorro de vapor, limpiadores de alta presión, mangueras o rociadores para limpiar el aparato.

⚠ ADVERTENCIA – ¡Riesgo de daños para la salud!

Los niños podrían quedar encerrados en el aparato y poner así en peligro su vida.

- ▸ No instalar el aparato detrás de una puerta que impida o bloquee la apertura de la puerta del aparato.
- ▸ En caso de aparatos usados, extraer el enchufe del cable de conexión de red, a continuación, cortar el cable de conexión de red y destruir el cierre de la puerta del aparato de tal manera que la puerta ya no pueda cerrarse.

⚠ ADVERTENCIA – ¡Riesgo de asfixia!

Si los niños encuentran piezas de tamaño reducido, pueden aspirarlas o tragarlas y asfixiarse.

- ▸ Mantener las piezas pequeñas fuera del alcance de los niños.
- ▸ No permita que los niños jueguen con piezas pequeñas.

⚠ ADVERTENCIA – ¡Riesgo de explosión!

La acumulación de polvo de carbón alrededor del aparato supone un riesgo de explosiones.

- ▸ Mantener limpio el entorno del aparato durante el funcionamiento.

⚠ ADVERTENCIA – ¡Riesgo de envenenamiento!

Los detergentes y otros productos de limpieza pueden provocar intoxicaciones por ingesta.

- ▸ En caso de ingestión, consultar inmediatamente con un médico.
- ▸ Guardar los detergentes y los productos de limpieza en un lugar no accesible para los niños.

⚠ ADVERTENCIA – ¡Riesgo de explosión!

Los objetos altamente inflamables, como mecheros o cerillas, pueden prenderse durante el secado.

- ▸ Antes del secado, retirar todos los objetos altamente inflamables que pueda haber en los bolsillos de la ropa.

Si la ropa sucia ha estado en contacto con disolventes, aceite, cera, quitacera, tinte, grasa o quitamanchas, puede inflamarse durante el proceso de secado.

- ▸ No utilizar el aparato para secar ropa sucia.

- ▸ Antes del secado, limpiar la ropa a fondo con agua caliente y detergente.
- ▸ No utilizar el aparato si la ropa ha sido lavada previamente con productos químicos industriales.

Si la ropa ha sido tratada previamente con detergentes que contienen disolventes, esto puede provocar una explosión en el aparato.

- ▸ Enjuagar bien con agua la ropa pretrazada antes de lavarla.

⚠ ADVERTENCIA – ¡Riesgo de incendio!

Si se interrumpe el proceso de secado antes de tiempo, la ropa no se enfría lo suficiente y puede inflamarse.

- ▸ No interrumpir el programa de secado antes de tiempo.
- ▸ Si se interrumpe el proceso de secado antes de tiempo, retirar y extender la ropa inmediatamente.

⚠ PRECAUCIÓN – ¡Riesgo de lesiones!

La tapa puede romperse al subir o gatear por encima del aparato.

- ▸ No subirse ni gatear por el aparato.

Al apoyarse o recostarse sobre la puerta abierta, el aparato puede volcar.

- ▸ No apoyarse o recostarse sobre la puerta del aparato.
- ▸ No colocar objetos sobre la puerta del aparato.

Si se introducen las manos en el tambor cuando esté girando, pueden producirse lesiones.

- ▸ Esperar a que el tambor se haya parado antes de introducir las manos.

⚠ PRECAUCIÓN – ¡Riesgo de quemaduras por líquidos calientes!

Al lavar con programas a elevadas temperaturas, el agua de lavado se calienta mucho.

- ▸ No tocar el agua de lavado caliente.

⚠ PRECAUCIÓN – ¡Riesgo de quemaduras químicas!
Si se abre el compartimento para detergente, puede que los productos de limpieza se derramen. Al contacto con los ojos o con la piel puede provocar irritaciones.
- ▸ En caso de que los ojos o la piel entren en contacto con detergentes o productos de limpieza, deben lavarse con agua limpia abundante.
- ▸ En caso de ingestión, consultar inmediatamente con un médico.
- ▸ Guardar los detergentes y los productos de limpieza en un lugar no accesible para los niños.

1.6 Limpieza y mantenimiento seguros

Al realizar labores de limpieza y mantenimiento en el aparato, tener en cuenta las advertencias de seguridad.

⚠ ADVERTENCIA – ¡Riesgo de descarga eléctrica!
Las reparaciones inadecuadas son peligrosas.
- ▸ Solo el personal especializado puede realizar reparaciones e intervenciones en el aparato.
- ▸ Utilizar únicamente piezas de repuesto originales para la reparación del aparato.
- ▸ Si el cable de conexión de red de este aparato resulta dañado, debe sustituirlo el fabricante, el Servicio de Asistencia Técnica o una persona cualificada a fin de evitar posibles situaciones de peligro.

La infiltración de humedad puede provocar una descarga eléctrica.
- ▸ No utilizar limpiadores por chorro de vapor, limpiadores de alta presión, mangueras o rociadores para limpiar el aparato.

⚠ ADVERTENCIA – ¡Riesgo de lesiones!
El uso de otros repuestos y accesorios es peligroso.
- ▸ Utilizar únicamente repuestos originales y accesorios originales del fabricante.

⚠ ADVERTENCIA – ¡Riesgo de envenenamiento!
El uso de detergentes con disolventes puede liberar vapores peligrosos para la salud.
▶ No emplear detergentes que contengan disolventes.

2 Evitar daños materiales

Tener en cuenta estas indicaciones para evitar daños materiales y en el aparato.

¡ATENCIÓN!
Una mala dosificación de suavizantes, detergentes, y productos de limpieza puede influir negativamente en el funcionamiento del aparato.
- ▸ Tener en cuenta las recomendaciones de dosificación del fabricante.

Superar la carga admisible máxima puede afectar al funcionamiento de la unidad.
- ▸ Tener en cuenta la carga máxima para cada programa y no superarla.
  → *"Programas", Página 27*

El caucho sintético o la gomaespuma pueden deformarse o derretirse durante el proceso de secado.
- ▸ No secar prendas que contengan espuma o gomaespuma.

El aparato está provisto de seguros para el transporte. Si no se retiran los seguros de transporte, pueden ocasionarse daños materiales y en el aparato.
- ▸ Antes de la primera puesta en marcha, retirar por completo y guardar los seguros de transporte.
- ▸ Antes de cada transporte, deben instalarse por completo todos los seguros de transporte para evitar daños por transporte.

La conexión incorrecta de la manguera de alimentación de agua puede causar daños materiales.
- ▸ Apretar a mano los tornillos de la entrada de agua.
- ▸ Conectar la manguera de alimentación de agua al grifo de agua de la forma más directa posible, sin elementos de conexión adicionales, como adaptador, válvula o similar.
- ▸ Asegurarse de que el diámetro interior del grifo de agua es de 17 mm como mínimo.
- ▸ Asegurarse de que la longitud de la rosca en la conexión al grifo de agua sea como mínimo de 10 mm.

Una presión de agua demasiado reducida o elevada puede influir negativamente en el funcionamiento del aparato.
- ▸ Asegurarse de que la presión de agua del dispositivo de suministro de agua sea de 100 kPa (1 bar) como mínimo y 1000 kPa (10 bares) como máximo.
- ▸ Si la presión del agua excede el valor máximo indicado, se debe instalar una válvula de reducción de presión entre la toma de agua y el juego de mangueras del aparato.
- ▸ No acoplar en ningún caso el aparato al grifo de un calentador de agua sin presión.

Las mangueras de agua modificadas o dañadas pueden ocasionar daños materiales y en el aparato.
- ▸ No doblar, aplastar, modificar ni cortar nunca las mangueras de agua.
- ▸ Utilizar únicamente las mangueras de agua suministradas o las mangueras de repuesto originales.
- ▸ No reutilizar nunca mangueras de agua usadas.

Utilizar el aparato con agua sucia o demasiado caliente puede causar daños materiales y en el aparato.
- ▸ Utilizar el aparato únicamente con agua corriente fría.

Los productos de limpieza inadecuados pueden dañar la superficie del aparato.

- ▸ No utilizar productos de limpieza agresivos ni abrasivos.
- ▸ No utilizar productos de limpieza con un alto contenido alcohólico.
- ▸ No utilizar estropajos o esponjas duros.
- ▸ Limpiar el aparato solo con agua y un paño suave y húmedo.
- ▸ En caso de entrar en contacto con el aparato, retirar inmediatamente todos los restos de detergente, restos de pulverizado o cualquier otro tipo de resto.

3 Protección del medio ambiente y ahorro

3.1 Eliminación del embalaje

Los materiales del embalaje son respetuosos con el medio ambiente y reciclables.

- ▸ Desechar las diferentes piezas separadas según su naturaleza.

Eliminar el embalaje de forma ecológica.

3.2 Ahorro de energía y recursos

Si tiene en cuenta estas indicaciones, su aparato consumirá menos corriente y agua.

Utilizar programas con temperaturas bajas y tiempos de lavado prolongados, y aprovechar la carga admisible máxima.

- ✔ El consumo de energía y agua es más eficiente.

el detergente en función del grado de suciedad de la ropa.

- ✔ Es suficiente una cantidad más pequeña de detergente para suciedad leve o normal. Tener en cuenta la recomendación de dosificación de detergente recomendada por el fabricante.

Reducir la temperatura de lavado con ropa con una suciedad leve o normal.

- ✔ A temperaturas más bajas el aparato consume menos energía. Para suciedad leve o normal, se puede lavar con temperaturas más bajas de las indicadas en las etiquetas de cuidados.

Seleccionar la velocidad máxima de centrifugado si la ropa se va a secar después en el aparato.

- ✔ De este modo, se acorta la duración del programa de secado y se reduce el consumo de energía. Con una mayor velocidad de centrifugado, disminuye la humedad residual de la ropa y aumenta el volumen del ruido de centrifugado.

Lavar ropa sin prelavado.

- ✔ El prelavado prolonga la duración del programa y aumenta el consumo de energía y de agua.

El aparato dispone de un sensor de carga continuo.

- ✔ El sensor de carga continuo adapta el consumo de agua y la duración del programa de forma óptima según el tipo de tejido y de la carga admisible.

3.3 Modo de ahorro de energía

Cuando no se utiliza el aparato durante un periodo de tiempo prolongado en modo de ahorro de energía, este se apaga automáticamente.
El modo de ahorro de energía finaliza al utilizar de nuevo el aparato.

4 Instalación y conexión

4.1 Desembalaje del aparato

¡ATENCIÓN!
Los objetos que queden en el tambor y que no estén previstos para el funcionamiento del aparato pueden provocar daños materiales y en el aparato.
- ▸ Retirar del tambor esos objetos y los accesorios suministrados antes del funcionamiento.

1. Retirar por completo el material de embalaje y las fundas protectoras del aparato.
   → *"Eliminación del embalaje", Página 13*
2. Comprobar la presencia de daños visibles en el aparato.
3. Abrir la puerta del aparato.
   → *"Manejo básico", Página 32*
4. Sacar el accesorio del interior del tambor.
5. Cerrar la puerta del aparato.

4.2 Contenido suministrado

Al desembalar el aparato, comprobar que estén todas las piezas y que no presenten daños ocasionados durante el transporte.

¡ATENCIÓN!
Un funcionamiento con accesorios incompletos o defectuosos puede afectar al funcionamiento del aparato u ocasionar daños materiales y daños en el aparato.
- ▸ No poner en funcionamiento el aparato con accesorios incompletos o defectuosos.
- ▸ Sustituir el accesorio correspondiente antes de poner en funcionamiento el aparato.
  → *"Accesorios", Página 31*

Nota: El aparato ha sido sometido a severas revisiones y comprobaciones en fábrica bajo condiciones de funcionamiento normal. Pueden quedar manchas de agua en el aparato. Las manchas desaparecen después del primer lavado.

El suministro se compone de los siguientes elementos:
- Lavadora-secadora
- Documentación adjunta
- Seguros de transporte
  → *"Retirada de los seguros para el transporte", Página 15*
- Tapas
- Manguera de alimentación de agua
  → *"Acoplar la manguera de alimentación de agua", Página 16*

4.3 Requisitos del lugar de emplazamiento

⚠ ADVERTENCIA
Riesgo de descarga eléctrica!
El aparato contiene componentes electroconductores. Tocarlos resulta peligroso.
- ▸ No poner en funcionamiento el aparato sin tapa.

¡ATENCIÓN!
La congelación del agua residual en el aparato puede provocar daños en el mismo.
- ▸ No instalar y poner en funcionamiento el aparato en zonas con riesgo de heladas o al aire libre.

Si el aparato se inclina más de 40°, el agua residual del aparato puede vaciarse y provocarle daños.
- ▸ Inclinar el aparato con cuidado.
- ▸ Transportar el aparato de pie.

Lugar de emplazamiento	Requisitos
Zócalo 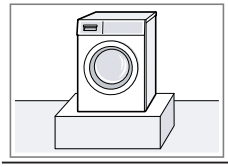	Fijar el aparato con abrazaderas de sujeción.
Techo de vigas de madera 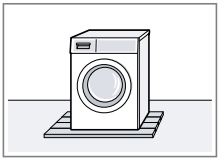	Colocar el aparato sobre una tabla de madera resistente al agua (mín. de 30 mm de grosor) que esté firmemente atornillada al suelo.
Mueble de cocina 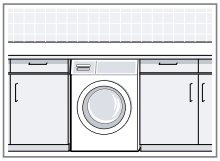	Colocar el aparato solo bajo una encimera de trabajo bien unida a los muebles adyacentes. Ancho del hueco requerido: 60 cm.
En una pared 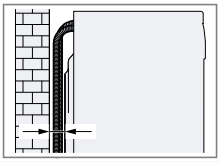	No aprisionar las mangueras ni el cable de alimentación de red entre la pared y el aparato.

4.4 Retirada de los seguros para el transporte

El aparato está provisto de seguros para el transporte en la parte posterior del mismo.

Nota: Guardar los seguros de transporte, los tornillos y las fundas para un futuro transporte → *Página 53*.

1. Extraer las mangueras de las sujeciones.

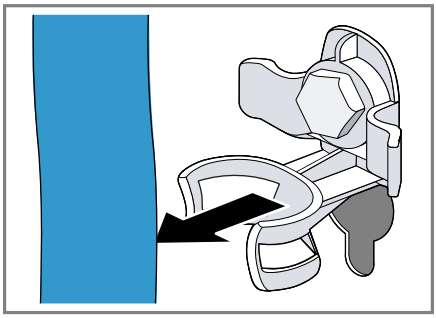

2. Aflojar ① y retirar ② los tornillos de los cuatro seguros de transporte con una llave de tuercas SW13.

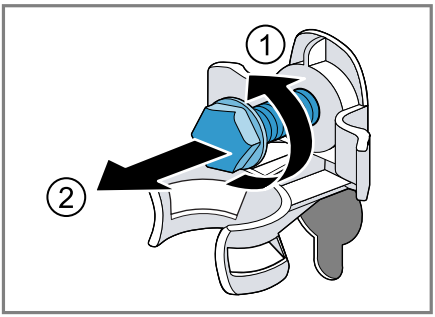

3. Retirar el cable de conexión de la sujeción.

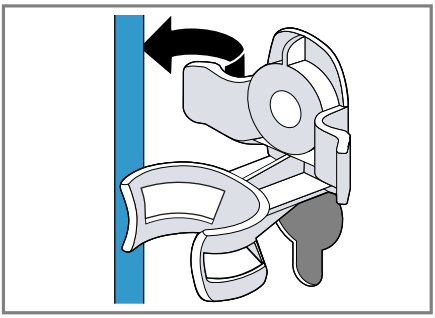

4. Retirar las cuatro fundas.

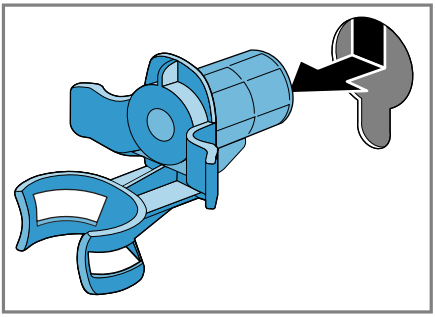

5. Colocar las cuatro tapas cubeta.

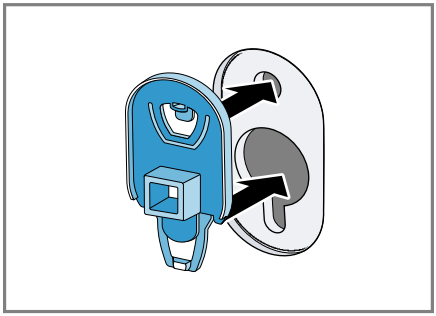

6. Presionar las cuatro tapas cubeta hacia abajo.

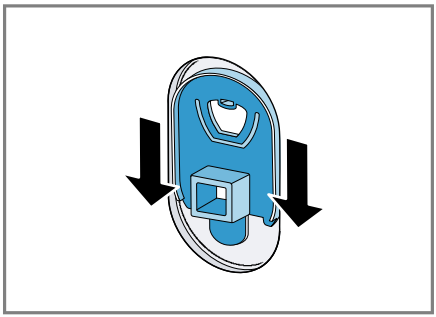

4.5 Conectar el aparato

Acoplar la manguera de alimentación de agua

1. Acoplar la manguera de alimentación de agua al aparato.

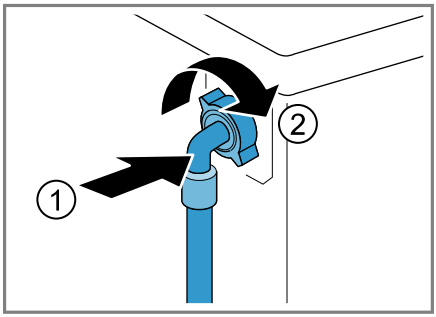

2. Empalmar la manguera de alimentación de agua a la toma de agua (26,4 mm = 3/4").

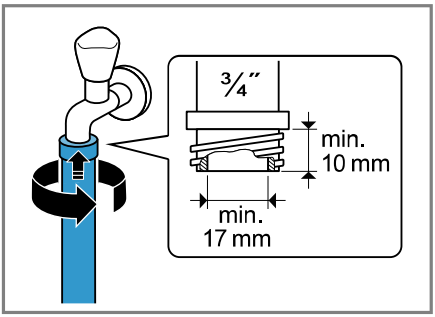

3. Abrir el grifo de agua cuidadosamente y verificar la estanqueidad de los empalmes.

Tipos de conexión de salida de agua

La información servirá de ayuda para conectar el aparato a la salida de agua.

¡ATENCIÓN!
Al desaguar, la manguera de evacuación se mantiene bajo presión y puede soltarse del punto de conexión.
- ▸ Asegurar la manguera de evacuación frente a una desconexión fortuita.

Nota: Es preciso tener en cuenta las alturas de bombeo.
Las alturas de bombeo son de 60 cm como mínimo y 100 cm como máximo.

Sifón 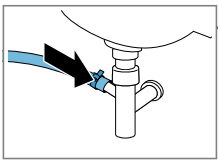	Asegurar el punto de conexión con una abrazadera (24-40 mm).
Lavabo 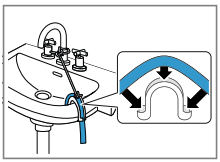	Fijar y asegurar la manguera de desagüe con un racor en codo → *Página 31*.
Tubo de plástico con manguito de goma 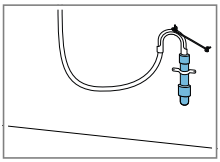	Fijar y asegurar la manguera de desagüe con un racor en codo → *Página 31*.

4.6 Nivelar el aparato

Para reducir el ruido y las vibraciones y evitar que el aparato se mueva, debe estar correctamente nivelado.

1. Aflojar las contratuercas en sentido horario con la ayuda de una llave de tuercas SW17.

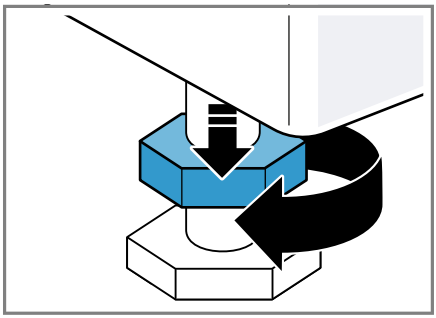

2. Girar las patas del aparato para nivelarlo. Comprobar la nivelación con un nivelador de agua.

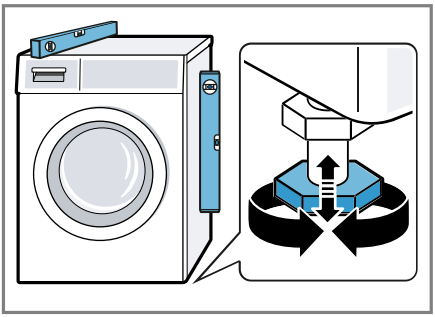

Todas las patas del aparato deben asentarse firmemente sobre el suelo.

3. Apretar las contratuercas con una llave de tuercas SW17 sujetando firmemente contra el cuerpo del aparato.

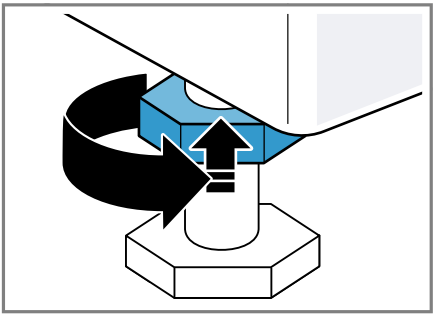

Sujetar a tal efecto las patas del aparato sin modificar su altura.

4.7 Conexión del aparato a la red eléctrica

Nota: La instalación eléctrica doméstica para este aparato debe respetar la legislación local y las normas de seguridad y debe incluir un interruptor de corriente diferencial.

1. El enchufe del cable de conexión de red del aparato debe conectarse a una toma de corriente cercana al aparato.

   Los datos de conexión del aparato se encuentran en los datos técnicos → *Página 57*.

2. Comprobar que el enchufe del cable de conexión de red está firme en la toma de corriente.

5 Familiarizándose con el aparato

5.1 Aparato

Aquí encontrará una vista general de los componentes de su aparato.

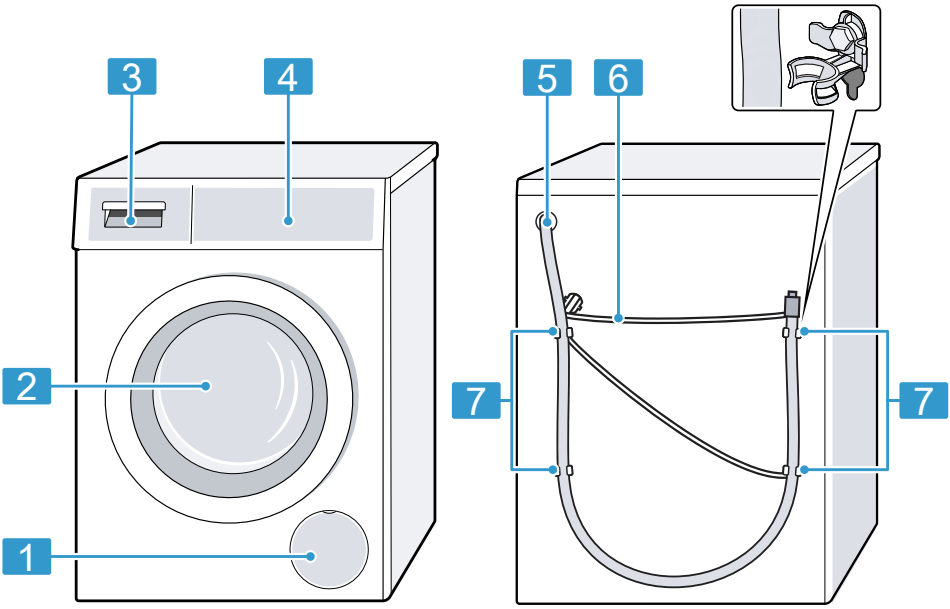

Según el modelo de aparato pueden variar pequeños detalles de la imagen, p. ej., el color y la forma.

1	Trampilla de mantenimiento de la bomba de vaciado → *Página 38*
2	Puerta
3	Compartimento para detergente → *Página 19*
4	Panel de mando → *Página 20*
5	Manguera de evacuación → *Página 17*
6	Cable de conexión a la red → *Página 18*
7	Seguros de transporte → *Página 15*

5.2 Compartimento para detergente

Nota: Tener en cuenta las indicaciones del fabricante sobre la utilización y dosificación de los detergentes y

productos de limpieza, así como las indicaciones que figuran en las descripciones de los programas.

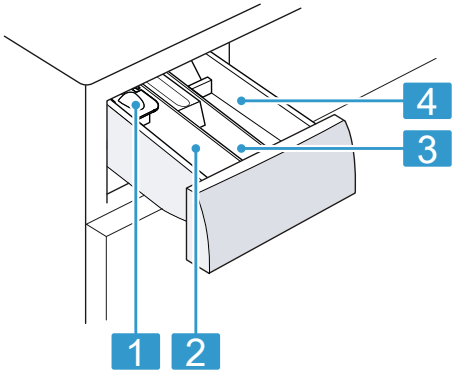

1	Dosificador para detergente líquido → *"Colocar el dosificador para detergente líquido", Página 33*
2	Cámara II: detergente para el lavado principal
3	Cámara ❀: suavizante
4	Cámara I: detergente para el prelavado

5.3 Panel de mando

Mediante el panel de mando se pueden ajustar todas las funciones del aparato y recibir información sobre el estado de funcionamiento.

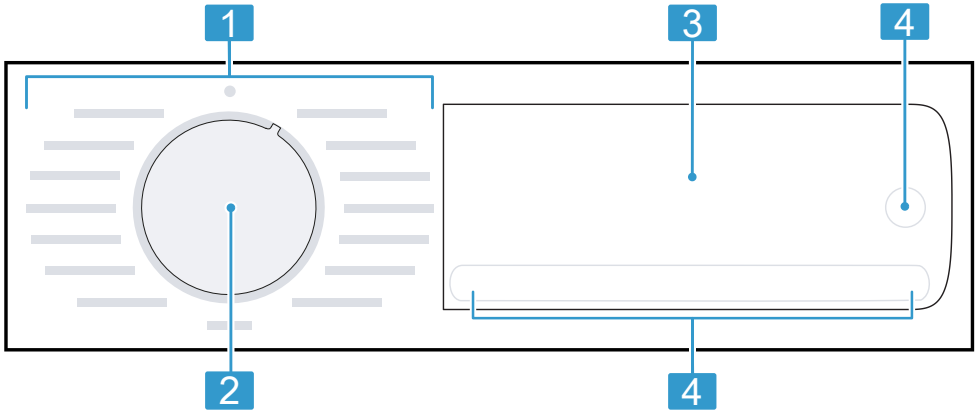

1	Programas → *Página 27*
2	Selector de programas → *Página 32*
3	Panel indicador
4	Teclas

6 Antes de usar el aparato por primera vez

Preparar el aparato para el uso.

6.1 Iniciar ciclo de lavado en vacío

Antes de salir de fábrica, el aparato se sometió a exhaustivos controles de funcionamiento. Para eliminar el posible agua residual deberá efectuarse un primer ciclo de lavado sin ropa.

1. Colocar el mando selector de programa en **Algodón/Algodão 90°C**.
2. Cerrar la puerta.
3. Abrir el compartimento para detergente.
4. Añadir detergente multiusos en polvo en la cámara II.

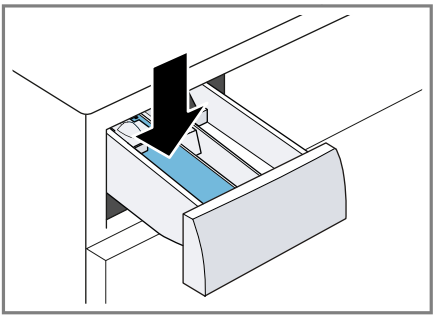

   Para evitar la formación de espuma, utilizar solo la mitad de la cantidad de detergente multiusos recomendada para lavar ropa ligeramente sucia. No utilizar detergente para prendas de lana o para prendas delicadas.
5. Cerrar el compartimento para detergente.
6. Pulsar ▷II para iniciar el programa.

✔ En el panel indicador se muestra la duración restante del programa.

✔ Tras terminar el programa, el panel indicador muestra: End.

7. Iniciar el primer lavado o colocar el mando selector de programa en ○ para apagar el aparato.
   → *"Manejo básico", Página 32*

7 Panel indicador

En la pantalla se muestran los valores ajustados en ese momento, las posibilidades de selección o los textos con indicaciones.

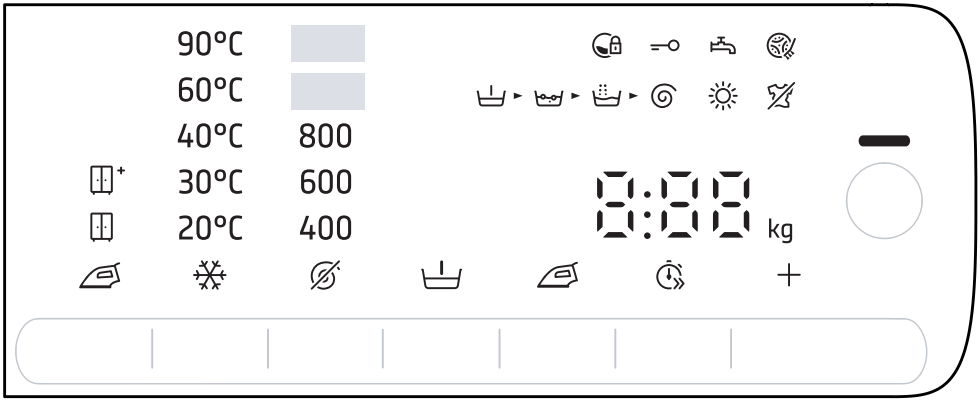

Ejemplo de visualización en pantalla

Indicación	Denominación	Descripción
0:40 [1]	Duración del programa/tiempo restante del programa	Duración del programa/tiempo restante del programa previstos de forma aproximada.
+8h [1]	Tiempo restante	→ *"Sensores", Página 25*
5,0 kg [1]	Carga de ropa aconsejada	Carga admisible máxima para el programa ajustado en kg.
⌀ - 1400	Velocidad de centrifugado	Velocidad de centrifugado ajustada (en revoluciones por minuto) → *"Sensores", Página 25* ⌀: sin centrifugado, solo vaciado
❄ - 90	temperatura	Temperatura ajustada en °C. → *"Sensores", Página 25* ❄ (frío)
—	Inicio/Pausa	Iniciar, cancelar o pausar ■ se ilumina: el programa está en curso y puede interrumpirse o pausarse. ■ parpadea: el programa puede iniciarse o reanudarse.

[1] Ejemplo

Indicación	Denominación	Descripción
	Prelavado	Estado del programa
	Lavado	Estado del programa
	Aclarado	Estado del programa
	Centrifugado	Estado del programa
End	Fin del programa	Estado del programa
	Secado	Estado del programa
	Antiarrugas	Estado del programa
	Seguro para niños	■ se ilumina: el seguro para niños está activado. ■ parpadea: el seguro para niños está activado y el aparato se ha utilizado. → *"Desactivar el seguro para niños", Página 35*
	Reducción de arrugas	La reducción de arrugas está activada. → *"Sensores", Página 25*
	Prelavado	El prelavado está activado. → *"Sensores", Página 25*
Hot	Proceso de enfriamiento	La ropa se enfría durante algunos minutos al girar el tambor para evitar daños en la colada. **Nota:** No cancelar el proceso de enfriamiento y esperar a que se abra el mecanismo de apertura de la puerta.
	SpeedPerfect	Lavado con reducción de tiempo activado. → *"Sensores", Página 25*
	Nivel de secado: seco armario	El nivel de secado está activado.
	Nivel de secado: seco armario superior	El nivel de secado está activado.
	Nivel de secado: seco plancha	El nivel de secado está activado.
	Recordatorio para la limpieza del tambor	parpadea: el tambor está sucio. Activar el programa Algodón/Algodão 90℃ para limpiar y mantener el tambor y la cubeta de agua de lavado. → *"Limpiar el tambor", Página 37*

[1] Ejemplo

Indicación	Denominación	Descripción
	Puerta	■ se ilumina: la puerta está bloqueada y no se puede abrir. ■ parpadea: la puerta no está cerrada correctamente. ■ apagado: la puerta está desbloqueada y puede abrirse.
	Grifo de agua	■ El agua no tiene presión. ■ La presión del agua es demasiado baja.
E:35 / -10 [1]	Error	Código de avería, indicación de avería, señal.

[1] Ejemplo

8 Sensores

Tecla	Selección	Descripción
Temperatura	❄ - 90 °C	Ajustar la temperatura en °C.
Centrif.	⌀ - 1400 r. p. m.	Ajustar la velocidad de centrifugado o desactivar el centrifugado. Con la opción ⌀ se expulsa el agua y el centrifugado se desactiva. Las prendas permanecen en mojadas en el tambor.
▷II	■ Iniciar ■ Cancelar ■ Pausar	Iniciar, pausar o cancelar el programa.
Progr.diferida	hasta 24 horas	Fijar el fin del programa. La duración del programa ya está incluida en el número de horas ajustado. La duración del programa se muestra tras iniciarlo.
Centrif.	Multiselección	→ *"Ajustes básicos", Página 36*
+ rápido	■ activar ■ desactivar	Activar o desactivar la duración reducida del programa. **Nota:** El consumo de energía aumenta. Esto no afecta al resultado del lavado.
Prelav.	■ Activar ■ Desactivar	Activar o desactivar el prelavado, por ejemplo, para el lavado de ropa muy sucia.
Menos	■ Activar ■ Desactivar	Activar o desactivar el lavado con reducción de arrugas. Para reducir las arrugas, se interrumpirá el centrifugado y se adaptará la velocidad de centrifugado. Tras el lavado la ropa húmeda debe colgarse en el tendedero.
+ rápido & Progr.diferida	■ Activar ■ Desactivar	→ *"Seguro para niños", Página 35*
Opc. secar	■ ■ ■ *	El grado de secado establece lo húmeda o seca que estará la ropa cuando finalice el programa.

9 Grado de secado

Algunos programas tienen establecido un grado de secado. El grado de secado establece lo seca o húmeda que estará la ropa cuando finalice el programa.

Grado de secado	Prendas	Resultado de secado
⊞+	Ropa gruesa de varias capas que se seca con dificultad.	La ropa está seca.
⊞	Ropa normal de una sola capa.	La ropa está seca.
⌓	Ropa normal de una sola capa	La ropa sigue ligeramente húmeda después del secado. Para evitar la formación de arrugas, planchar la ropa inmediatamente después del secado o tender la ropa todavía húmeda.

9.1 Modificar el grado de secado

El grado de secado se puede modificar en algunos programas para que la ropa quede más seca o más húmeda.

1. Ajustar un programa para lavado y secado o para secado.
   → *"Programas", Página 27*

✔ En la pantalla aparece indicado el grado de secado establecido.

2. Pulsar **Opc. secar**.

✔ En la pantalla aparece: ⊞+, ⊞ o ⌓.

10 Programas

Nota: Las indicaciones de las etiquetas de cuidados de la ropa ofrecen información adicional para la selección del programa.

Programa	Descripción	carga máxima (kg) Lavado	Carga máxima (kg) Secado
Algodón/Algodão	Lavar prendas resistentes de algodón, lino o tejidos mixtos. También apropiado como programa corto para prendas con un grado normal de suciedad al activar + rápido. Ajuste del programa: ■ máx. 90 °C ■ máx. 1400 r. p. m.	8,0 5,0[1]	5,0
Eco 40-60	Lavar prendas de algodón, lino y tejidos mixtos. **Nota:** Pueden lavarse juntas las prendas que, según los símbolos de cuidado, sean lavables a temperaturas de entre 40 °C y 60 °C. El efecto de lavado se corresponde con la mejor clase posible de eficiencia de lavado según los requisitos legales. Para este programa, la temperatura de lavado se adapta automáticamente en función de la cantidad de carga, a fin de alcanzar la eficiencia energética óptima con el mejor efecto de lavado. La temperatura de lavado no se puede modificar. Ajuste del programa: **Nota:** En este programa no se puede ajustar la temperatura, que se determina automáticamente. ■ máx. - °C ■ máx. 1400 r. p. m.	8,0	5,0

[1] **+ rápido** act.
[2] No es posible secar.
[3] No es posible lavar.

Programa	Descripción	carga máxima (kg) Lavado	Carga máxima (kg) Secado
Sintéticos	Lavar prendas de fibra sintética o tejidos mixtos. Ajuste del programa: ■ máx. 60 °C ■ máx. 1400 r. p. m.	4,0	2,5
Mix	Lavar prendas de algodón, lino, tejidos mixtos y sintéticos. Adecuado para ropa ligeramente sucia. Ajuste del programa: ■ máx. 60 °C ■ máx. 1400 r. p. m.	4,0	2,5
Delicados	Lavar prendas lavables y delicadas de seda, viscosa y de fibra sintética. Utilizar un detergente adecuado para prendas delicadas o de seda. **Nota:** Lavar la ropa muy delicadas o las prendas que tienen ganchos, corchetes o varillas en redes de lavandería. Ajuste del programa: ■ máx. 40 °C ■ máx. 800 r. p. m.	2,0	–[2]
Lana/Lã	Lavar prendas de tejidos de lana o mixtos con alto contenido en lana que se pueden lavar a mano o en la lavadora. Para evitar que la ropa encoja, el tambor mueve los tejidos con especial suavidad, con pausas prolongadas. Utilizar un detergente adecuado para lana. Ajuste del programa: ■ máx. 40 °C ■ máx. 800 r. p. m.	2,0	–[2]
	Aclarar con un centrifugado posterior y desaguar. Ajuste del programa: máx. 1400 r. p. m.	–	–

[1] **+ rápido** act.
[2] No es posible secar.
[3] No es posible lavar.

Programa	Descripción	carga máxima (kg) Lavado	Carga máxima (kg) Secado
/	Centrifugar y desaguar. Si solo se desea desaguar, activar . La ropa no se centrifuga. Ajuste del programa: máx. 1400 r. p. m.	–	–
Camisas	Lavar camisas y blusas de algodón, lino, tejidos sintéticos y mixtos que no requieren planchado. **Consejo:** Para evitar la formación de arrugas en la ropa, activar Menos . La ropa solo se centrifuga brevemente y puede chorrear al extraerse. Tender las camisas y las blusas mojadas para que se sequen. **Nota:** Lavar las camisas y las blusas de seda o tejidos delicados en el programa Delicados. Ajuste del programa: ■ máx. 60 °C ■ máx. 800 r. p. m.	2,0	2,0
Secar delicado	Secar tejidos mixtos y sintéticos. Programa a baja temperatura para prendas delicadas.	–[3]	2,5
Secar intensivo	Secar prendas de algodón o lino. Programa intensivo con temperaturas para tejidos resistentes.	–[3]	5,0
Vapor	Reducir arrugas y olores de trajes y prendas de lana. **Consejo:** Para evitar la formación de arrugas, sacar las prendas inmediatamente después de finalizar el programa. **Notas** ■ Las prendas no se secan ni se lavan. ■ Si se utiliza con frecuencia el programa Vapor sin efectuar lavados entre medias, pueden generarse olores en el aparato.	–[3]	1,0
Mi tiempo/ Meu tempo	Secar tejidos mixtos y sintéticos. Programa con duración ajustable.	–[3]	5,0

[1] **+ rápido** act.
[2] No es posible secar.
[3] No es posible lavar.

Programa	Descripción	carga máxima (kg) Lavado	Carga máxima (kg) Secado
Super rápido 15' /Lava+seca 60'	Lavar prendas de algodón, lino, tejidos mixtos y sintéticos. Programa corto para pequeñas cargas de ropa ligeramente sucia. Ajuste del programa: ■ máx. 40 °C ■ máx. 1000 r. p. m.	2,0	1,0

[1] **+ rápido** act.
[2] No es posible secar.
[3] No es posible lavar.

11 Accesorios

Utilice accesorios originales. Están pensados para este aparato.

	Aplicación	**Número de pedido**
Prolongación de manguera de alimentación de agua	Alargar la manguera de alimentación de agua fría o de aquastop (2,50 m).	WMZ2381
Racor en codo	Fijar manguera de evacuación.	00655300
Compartimento para detergente líquido	Dosificar detergente líquido.	00605740

12 Prendas

Nota: Puede encontrarse más información en las instrucciones de uso digitales escaneando el código QR en el índice o en www.balay.es.

12.1 Preparación de la colada

¡ATENCIÓN!
Los objetos que se quedan entre la colada pueden dañar tanto la ropa como el tambor.

- ▸ Antes de la puesta en marcha, retirar todos los objetos que pudiera haber en los bolsillos de la ropa.
- ▸ Para proteger el aparato y la colada, preparar la ropa.
  - – Vaciar los bolsillos
  - – Eliminar la arena acumulada en bolsillos y dobladillos cepillando las prendas
  - – Cerrar las fundas de la ropa de cama y las fundas de almohada
  - – Cerrar las cremalleras y los velcros, abrochar los corchetes y abotonar los botones
  - – Atar juntos los cinturones de tela y las cintas o utilizar una bolsa de lavado
  - – Atar las cintas y los cordeles con extremos duros de capuchas o pantalones.
  - – Retirar los enganches de las cortinas y las cintas de plomo o utilizar una red para lavar la ropa
  - – Para prendas pequeñas, como por ejemplo calcetines infantiles, utilizar una red para lavar la ropa
  - – Algunas manchas resistentes y secas pueden eliminarse lavándolas varias veces
  - – Mezclar prendas grandes y pequeñas para el lavado
  - – No frotar las manchas frescas, sino lavarlas con agua jabonosa
  - – Desdoblar y ahuecar la ropa o tener en cuenta la descripción de los programas
  - – Centrifugar la ropa antes del secado

13 Detergente y productos de limpieza

Notas
- Puede encontrarse más información en las instrucciones de uso digitales escaneando el código QR en el índice o en www.balay.es.
- Tener en cuenta la información sobre Seguridad → *Página 4* y Evitar daños materiales → *Página 12*.

La información del fabricante acerca del uso y la dosificación puede encontrarse en el embalaje.

Notas
- en caso de utilizar solo detergentes líquidos, que sean autofluyentes
- no mezclar diferentes detergentes líquidos
- no mezclar el detergente con el suavizante
- no usar productos que hayan superado su fecha de caducidad o sean muy espesos
- utilizar el colorante con moderación: la sal puede corroer el acero inoxidable
- no utilizar decolorantes en el aparato

14 Manejo básico

Nota: Puede encontrarse más información en las instrucciones de uso digitales escaneando el código QR en el índice o en www.balay.es.

14.1 Encender el aparato

Requisito: El aparato está instalado y conectado correctamente.
→ *"Instalación y conexión", Página 14*

▸ Seleccionar un programa con el mando selector.

14.2 Ajustar un programa

1. Seleccionar el programa deseado con el mando selector de programas.
   → *"Programas", Página 27*
2. Si se desea, realizar ajustes en los programas.
   → *"Realizar ajustes en los programas", Página 32*

14.3 Realizar ajustes en los programas

Requisito: Se ha configurado un programa.
→ *"Ajustar un programa", Página 32*

▸ Realizar ajustes en los programas.
→ *"Sensores", Página 25*

Nota: Los ajustes de los programas no se guardan de forma permanente para el programa.

14.4 Cargar la colada

Nota: Para evitar la formación de arrugas, tener en cuenta la carga máxima del programa.
→ *"Programas", Página 27*

Requisito: La ropa está preparada.
→ *"Prendas", Página 31*

1. Abrir la puerta.

   Asegurarse de que el tambor esté vacío.
2. Colocar las prendas en el tambor.
3. Cerrar la puerta.

   Asegurarse de que no quede ropa aprisionada en la puerta.

14.5 Colocar el dosificador para detergente líquido

Si se solicita el dosificador como accesorio, debe colocarse.

1. Abrir el compartimento para detergente.
2. Presionar hacia abajo la pieza insertada y extraer el compartimento para detergente.

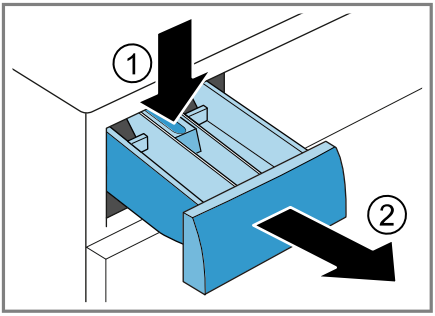

3. Colocar el dosificador.

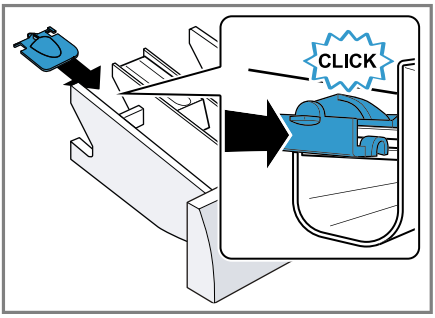

4. Colocar el compartimento para detergente.

14.6 Utilizar el dosificador para detergente líquido

Para dosificar el detergente líquido, utilizar un dosificador en el compartimento para detergente.

1. Abrir el compartimento para detergente.
2. Desplazar el dosificador hacia delante.

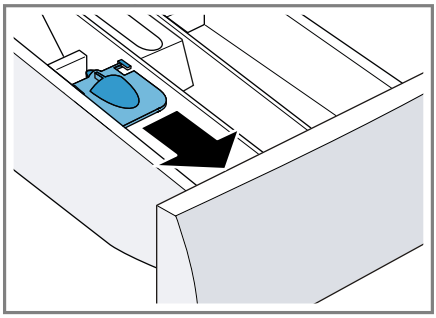

3. Abatir el dosificador y encajarlo.

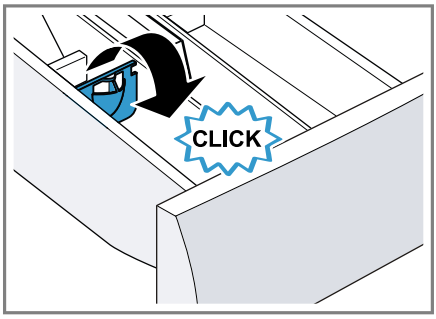

4. Introducir el compartimento para detergente.

14.7 Añadir detergente y productos de limpieza

Notas

- No utilizar el dosificador para detergente líquido con detergentes en gel o en polvo o con el prelavado o el tiempo de «Finalización en» activados.
- Tener en cuenta las indicaciones sobre Detergente y productos de limpieza → *Página 32*.

1. Abrir el compartimento para detergente.
2. Añadir el detergente.
   → *"Compartimento para detergente", Página 19*

3. Si se desea, llenar con producto de limpieza.
4. Cerrar el compartimento para detergente.

14.8 Iniciar el programa

Requisito: Se ha configurado un programa.
→ *"Ajustar un programa", Página 32*

1. Pulse ▷II.

✔ El tambor sigue girando, realiza una detección de carga que puede durar hasta 2 minutos y, a continuación, se llena de agua.
✔ En el panel indicador se muestra la duración del programa o el tiempo de «Finalización en».
✔ Tras terminar el programa, el panel indicador muestra: End.

2. Cuando está seleccionada la opción ⊘, la ropa no se centrifuga y el agua se expulsa después del aclarado.

Notas

- Si no se extrae la ropa después de finalizar el programa, la reducción de arrugas se inicia al cabo de 15 minutos durante aprox. 30 minutos. La pantalla muestra alternativamente 0 : 00 , tAP , to y End; también aparece ⌛.
  Pulsar cualquier sensor para interrumpir la reducción de arrugas y extraer la ropa.
- Cuando se muestra "Hot", el aparato enfría el agua.
  Cuando se apaga "Hot", significa que el agua se ha enfriado.

14.9 Remojar prendas

Nota: No se necesita detergente adicional. A continuación, el agua de lavado se utiliza para lavar la misma ropa.

1. Se inicia el programa.
2. Para pausar el programa, pulsar ▷II al cabo de aprox. 10 minutos.
3. Para continuar con el programa, una vez que ha transcurrido el tiempo de remojo deseado, pulsar de nuevo ▷II.

14.10 Introducir ropa en la lavadora

Tras el inicio del programa, se puede añadir o retirar ropa en cualquier momento en función del estado del programa.

Requisito: Se ha iniciado un programa.
→ *"Iniciar el programa", Página 34*

1. Pulse ▷II.

   El aparato se detiene durante el lavado.
   El aparato comprueba durante el secado si es posible añadir más ropa.

   Nota: Si se desea introducir ropa adicional en la lavadora, tener en cuenta las indicaciones del panel indicador.
   → *"Panel indicador", Página 24*
2. Abrir la puerta.
3. Añadir o retirar ropa.
4. Cerrar la puerta.
5. Pulse ▷II.

14.11 Cancelar el programa de lavado

1. Pulse ▷II.
2. Abrir la puerta del aparato.

   Cuando el nivel de agua y la temperatura son muy elevados, la puerta permanece bloqueada por razones de seguridad.
   – Con temperatura elevada, iniciar el programa ⌛.

– Con nivel de agua elevado, iniciar programa 🌀 o seleccionar un programa adecuado de vaciado.
→ *"Programas", Página 27*

3. Sacar la ropa.
→ *"Retirar la ropa", Página 35*

14.12 Cancelar el programa de secado

- ▸ Seleccionar otro programa girando el mando selector.
- ✔ El mecanismo de apertura de la puerta se abre automáticamente tras unos minutos de tiempo de enfriamiento.

14.13 Retirar la ropa

1. Abrir la puerta.
2. Sacar las prendas del tambor.

14.14 Desconectar el aparato

1. Colocar el mando selector de programa en ○.
2. Cerrar el grifo de agua.
3. Secar el cierre de goma y retirar los cuerpos extraños.

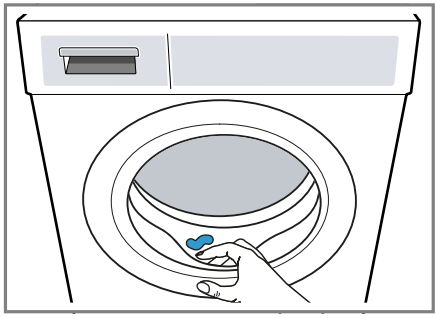

4. Dejar el compartimento para detergente y la puerta de aparato abiertos para que pueda secarse el agua residual.

15 Seguro para niños

Asegurar el aparato contra el manejo accidental de los mandos.

15.1 Activación del seguro a prueba de niños

- ▸ Mantener presionados ambos pulsadores **+ rápido** & **Progr.diferida** durante aprox. 3 segundos.
- ✔ En el panel indicador aparece ⊸○.
- ✔ Los mandos están bloqueados.
- ✔ El seguro para niños permanece activo incluso después de apagar el aparato y al producirse un corte del suministro de corriente.

15.2 Desactivar el seguro para niños

Requisito: Para desactivar el seguro para niños, el aparato debe estar encendido.

- ▸ Mantener presionados ambos pulsadores **+ rápido** & **Progr.diferida** durante aprox. 3 segundos.
- ✔ Se apaga el símbolo ⊸○ del panel indicador.

16 Ajustes básicos

Es posible adaptar los ajustes básicos del aparato a las necesidades individuales.

16.1 Vista general de los ajustes básicos

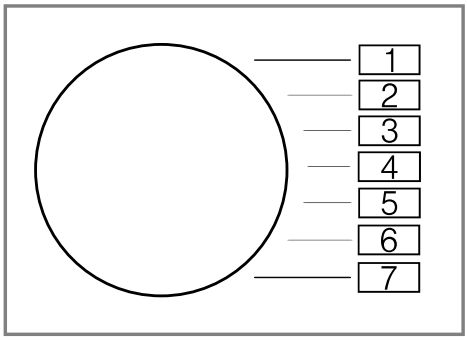

Ajuste básico	Posición de programa	Valor	Descripción
Señal acústica	2	0 (desactivado) 1 (bajo) 2 (medio) 3 (alto) 4 (muy alto)	Ajustar el volumen de la señal acústica tras la finalización del programa.
Señal de las teclas	3	0 (desactivado) 1 (bajo) 2 (medio) 3 (alto) 4 (muy alto)	Ajustar el volumen de la señal acústica al seleccionar los pulsadores.
Recordatorio para la limpieza del tambor	4	On (activado) Off (desactivado)	Activar o desactivar el recordatorio para la limpieza del tambor.

16.2 Modificar los ajustes básicos

1. Colocar el selector de programas en la posición 1.

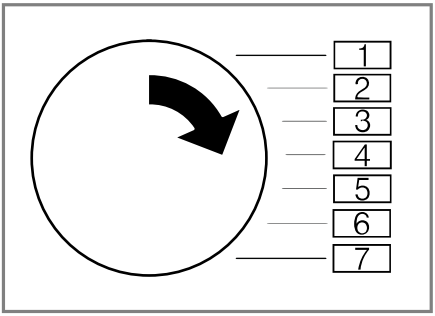

2. Pulsar **Centrif.** y colocar simultáneamente el selector de programas en la posición 2.
✔ El panel indicador muestra el valor actual.
3. Colocar el selector de programas en la posición deseada.
→ *"Vista general de los ajustes básicos", Página 36*
4. Para modificar el valor, pulsar **Progr.diferida**.
5. Para guardar el cambio, apagar el aparato.

17 Cuidados y limpieza

Para que el aparato mantenga durante mucho tiempo su capacidad funcional, debe mantenerse y limpiarse con cuidado.

Nota: Puede encontrarse más información en las instrucciones de uso digitales escaneando el código QR en el índice o en www.balay.es.

17.1 Limpiar el tambor

⚠ **PRECAUCIÓN**
Riesgo de lesiones!
El lavado con temperaturas bajas y una falta de ventilación del aparato constantes pueden dañar el tambor y causar lesiones.

- Ejecutar regularmente un programa de limpieza del tambor o lavar con temperaturas de 60 °C como mínimo.
- Dejar que el aparato se seque después de cada uso, dejando abiertos el compartimento para detergente y la puerta.
- Ejecutar el programa **Algodón/Algodão 90°C** sin ropa en la lavadora y con detergente en polvo.

17.2 Limpiar el compartimento para detergente

1. Abrir el compartimento para detergente.
2. Presionar hacia abajo la pieza insertada y extraer el compartimento para detergente.

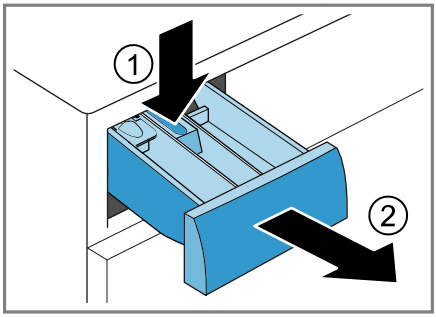

3. Extraer la pieza insertada presionando desde abajo hacia arriba.

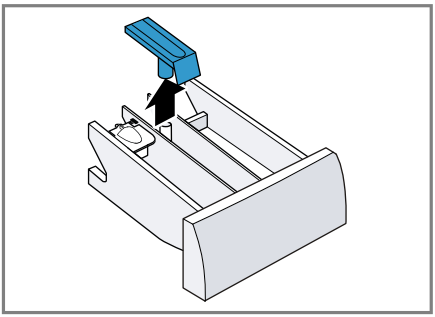

4. Limpiar y secar el compartimento para detergente y la pieza insertada con agua y un cepillo.

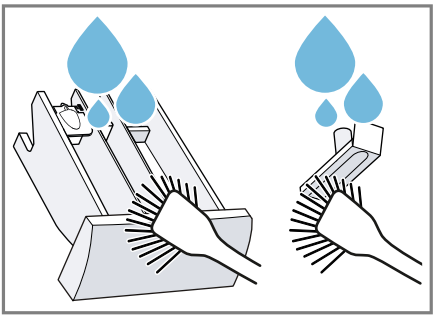

5. Introducir y encajar la pieza insertada.

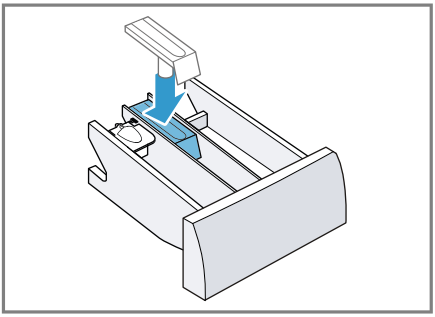

6. Limpiar la abertura del compartimento para detergente.

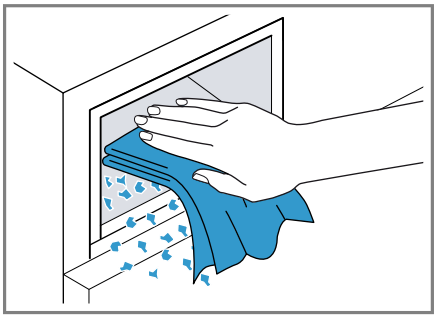

7. Introducir el compartimento para detergente.

17.3 Limpiar la bomba de vaciado

Limpiar la bomba de desagüe en caso de averías, por ejemplo, para eliminar las obstrucciones o las sacudidas.

Vaciar la bomba de vaciado

1. Cerrar el grifo de agua.
2. Apagar el aparato.
3. Desconectar el cable del aparato de la red eléctrica.
4. Abrir la trampilla de mantenimiento y retirarla.

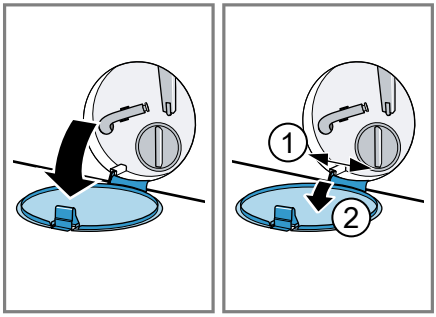

5. Colocar un recipiente de tamaño suficiente bajo la abertura.

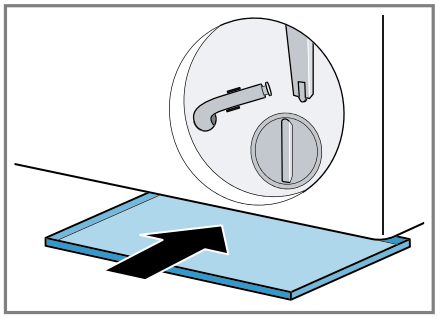

6. Extraer el tubo de drenaje de la sujeción.

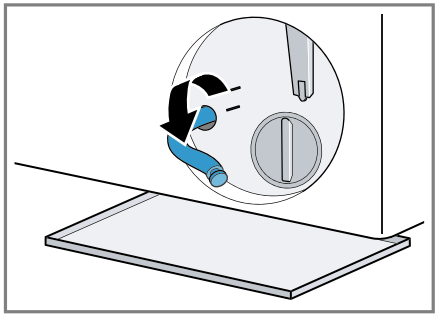

7. ⚠ **PRECAUCIÓN - Riesgo de quemaduras por líquidos calientes!** Al lavar con programas a elevadas temperaturas, el agua de lavado se calienta mucho.
   - ▸ No tocar el agua de lavado caliente.

   Para drenar el agua de lavado en el recipiente, retirar el tapón de cierre.

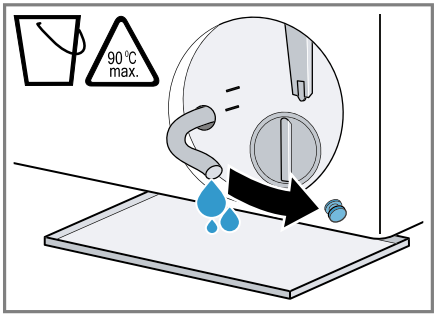

8. Colocar el tapón de cierre.

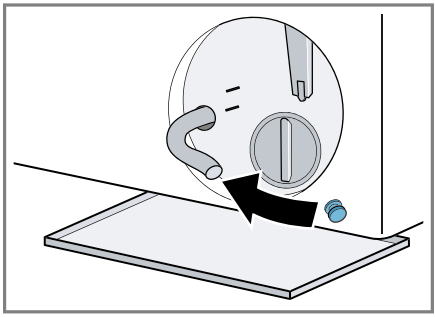

9. Sujetar el tubo de drenaje a la sujeción.

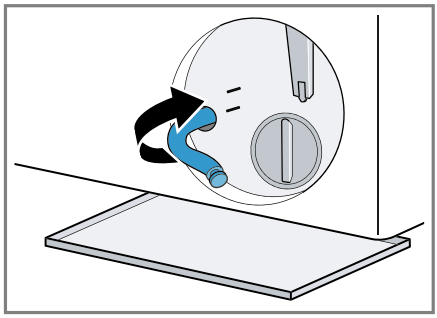

Limpiar la bomba de vaciado

Requisito: La bomba de vaciado está vacía. → *Página 38*

1. Dado que todavía puede haber agua residual en la bomba de vaciado, desenroscar cuidadosamente la tapa de la bomba.

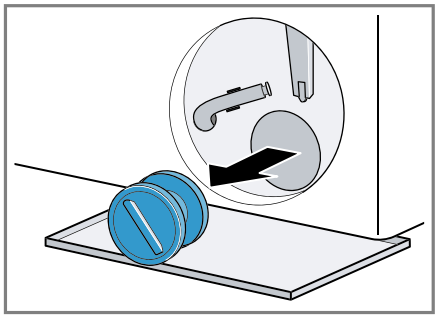

2. Limpiar el compartimento interior, la rosca de la tapa de la bomba y su carcasa.

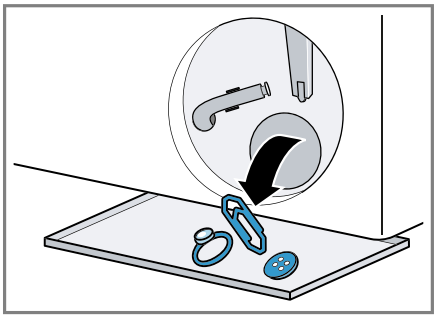

3. Colocar la tapa de la bomba.

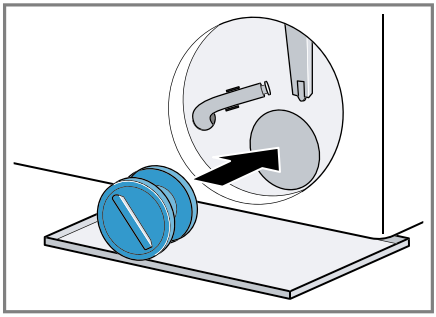

4. Apretar la tapa de la bomba hasta el tope.

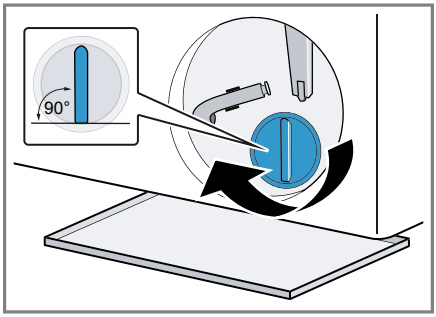

El asa de la tapa de la bomba debe estar en posición vertical.

5. Colocar la trampilla de mantenimiento y cerrarla.

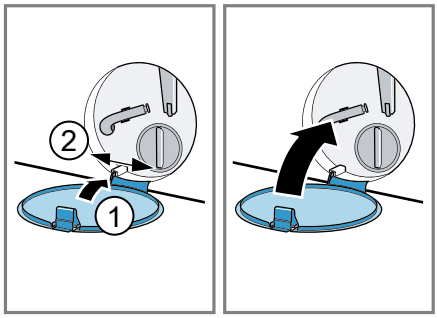

18 Solucionar pequeñas averías

El usuario puede solucionar por sí mismo las pequeñas averías de este aparato. Se recomienda utilizar la información relativa a la subsanación de averías antes de ponerse en contacto con el Servicio de Asistencia Técnica. De este modo se evitan costes innecesarios.

⚠ ADVERTENCIA
Riesgo de descarga eléctrica!
Las reparaciones inadecuadas son peligrosas.
- ▸ Solo el personal especializado puede realizar reparaciones e intervenciones en el aparato.
- ▸ Utilizar únicamente piezas de repuesto originales para la reparación del aparato.
- ▸ Si el cable de conexión de red de este aparato resulta dañado, debe sustituirlo el fabricante, el Servicio de Asistencia Técnica o una persona cualificada a fin de evitar posibles situaciones de peligro.

Fallo	Causa y resolución de problemas
Formación de arrugas.	La cantidad de carga es demasiado alta.
	La ropa permanece en el tambor durante demasiado tiempo después del secado. **1.** Sacar la ropa del tambor directamente después del secado. **2.** Estirar la ropa para que se enfríe.
	El programa ajustado no es adecuado para el tipo de tejido. ▸ Ajustar el programa adecuado para el tipo de tejido.
	Los tejidos sintéticos se han secado durante demasiado tiempo.
Ruido de centrifugado durante la fase de secado.	Centrifugado térmico activo.
El tiempo de secado es demasiado largo.	La temperatura ambiente es superior a 30 °C. ▸ Asegurarse de que la temperatura ambiente es inferior a 30 °C.
	La circulación del aire en el lugar de instalación del aparato es insuficiente. ▸ Ventilar el lugar de instalación del aparato.
	Se han acumulado pelusas en el tambor. ▸ Ejecutar el programa **Algodón/Algodão 90°C** sin ropa ni detergente en el aparato.

Fallo	Causa y resolución de problemas
Se han formado olores en el interior del aparato.	La humedad y los residuos de detergentes pueden favorecer la formación de bacterias. ▸ → *"Limpiar el tambor", Página 37* ▸ Cuando no se esté utilizando el aparato, el compartimento para detergente y la puerta deben permanecer abiertos para que pueda secarse el agua residual.
El panel indicador se apaga y ▷II parpadea.	El modo de ahorro de energía está activo. ▸ Pulsar cualquier tecla. ✔ El panel indicador volverá a encenderse.
"E:36 / -10"	La cañería de desagüe o la manguera de evacuación está obstruida. ▸ Limpiar la cañería de desagüe y la manguera de evacuación.
	La tubería o manguera de desagüe está doblada o aprisionada. ▸ Asegurarse de que la tubería y la manguera de desagüe no estén dobladas o atascadas.
	La bomba de vaciado está obstruida. ▸ → *"Limpiar la bomba de vaciado", Página 38*
	La conexión de la manguera de evacuación está demasiado elevada. ▸ Montar la manguera de desagüe a una altura máxima de 1 m.
	La dosificación del detergente es demasiado alta. ▸ Medida inmediata: mezclar una cucharada sopera de suavizante con 0,5 l de agua y verter la mezcla en la cámara izquierda (no hacerlo en caso de lavar prendas de exterior, de deporte o de plumón). ▸ Reducir la cantidad de detergente en el siguiente ciclo de lavado con la misma carga.
	Se ha montado una prolongación no permitida en la manguera de desagüe. ▸ Retirar las prolongaciones no permitidas de la manguera de desagüe. → *"Conectar el aparato", Página 16*
	La tapa de la bomba no está completamente enroscada. ▸ Comprobar que la tapa de la bomba esté enroscada hasta el tope en el aparato. El asa de la tapa de la bomba debe estar en posición vertical. → *"Limpiar la bomba de vaciado", Página 40*

Fallo	Causa y resolución de problemas
"H:32"	El sistema electrónico de control del centrifugado ha interrumpido el centrifugado a causa de una distribución irregular de la ropa. ▸ Redistribuir las prendas en el tambor. **Nota:** A ser posible introducir mezcladas prendas grandes y pequeñas en el tambor. La ropa de diferente tamaño se distribuye mejor durante el centrifugado.
	La presión del agua es demasiado baja. No hay solución posible.
	Los filtros en la toma de agua están obstruidos. ▸ Limpiar los filtros de la entrada de agua.
	El grifo de agua está cerrado. ▸ Abrir el grifo de agua.
	Manguera de alimentación de agua está torcida o aprisionada. ▸ Asegurarse de que la manguera de alimentación de agua no esté torcida o aprisionada.
	El sistema de medición del nivel de agua está defectuoso. ▸ Llamar al Servicio de Asistencia Técnica. → *"Servicio de Asistencia Técnica", Página 54*
se ilumina.	La temperatura es demasiado elevada. ▸ Esperar hasta que haya bajado la temperatura. ▸ → *"Cancelar el programa de lavado", Página 34*
	El nivel de agua es demasiado elevado. ▸ Seleccionar un programa apropiado para el vaciado. → *"Programas", Página 27*
parpadea.	La puerta no está cerrada. **1.** Cerrar la puerta. **2.** Para iniciar el programa, pulsar ▷II.
	La ropa está aprisionada en la puerta. **1.** Abrir la puerta de nuevo. **2.** Retirar la ropa que está aprisionada. **3.** Cerrar la puerta. **4.** Para iniciar el programa, pulsar ▷II.

Fallo	Causa y resolución de problemas
"Hot" y el tambor gira.	El proceso de enfriamiento está activo. **1.** No se trata de una avería. **2.** No cambiar el programa durante el proceso de enfriamiento. **Nota:** El proceso de enfriamiento dura hasta 10 minutos. El aparato se puede seguir utilizando.
	Es necesario realizar una limpieza del tambor. ▸ → *"Limpiar el tambor", Página 37*
Se iluminan alternativamente "H:95" y End.	La presión del agua es demasiado baja. ▸ Véase → *"", Página 44*.
Todos los demás códigos de error.	Avería ▸ Llame al Servicio de Asistencia Técnica. → *"Servicio de Asistencia Técnica", Página 54*
El aparato no funciona.	El enchufe del cable de conexión de red no está conectado. ▸ Conectar el aparato a la red eléctrica.
	El fusible de la caja de fusibles ha saltado. ▸ Comprobar el fusible de la caja de fusibles.
	El suministro de corriente eléctrica se ha interrumpido. ▸ Comprobar que la iluminación del compartimento u otros aparatos funciona en la habitación.
El programa seleccionado no arranca.	No se ha pulsado ▷II. ▸ Pulsar ▷II.
	La puerta no está cerrada. **1.** Cerrar la puerta. **2.** Para iniciar el programa, pulsar ▷II.
	El seguro para niños está activado. ▸ → *"Desactivar el seguro para niños", Página 35*
	Progr.diferida está activado. ▸ Comprobar si **Progr.diferida** está activado. → *"Sensores", Página 25*
	La ropa está aprisionada en la puerta. **1.** Abrir la puerta de nuevo. **2.** Retirar la ropa que está aprisionada. **3.** Cerrar la puerta. **4.** Para iniciar el programa, pulsar ▷II.

Fallo	Causa y resolución de problemas
La puerta no se puede abrir.	La temperatura es demasiado elevada. ▸ Esperar hasta que haya bajado la temperatura. ▸ → *"Cancelar el programa de lavado", Página 34*
	El nivel de agua es demasiado elevado. ▸ Seleccionar un programa apropiado para el vaciado. → *"Programas", Página 27*
	Corte en el suministro eléctrico. ▸ Abrir la puerta con el desbloqueo de emergencia. → *"Desbloqueo de emergencia", Página 53*
No se evacua el agua de lavado.	La cañería de desagüe o la manguera de evacuación está obstruida. ▸ Limpiar la cañería de desagüe y la manguera de evacuación.
	La tubería o manguera de desagüe está doblada o aprisionada. ▸ Asegurarse de que la tubería y la manguera de desagüe no estén dobladas o atascadas.
	La bomba de vaciado está obstruida. ▸ → *"Limpiar la bomba de vaciado", Página 38*
	La conexión de la manguera de evacuación está demasiado elevada. ▸ Montar la manguera de desagüe a una altura máxima de 1 m.
	La dosificación del detergente es demasiado alta. ▸ Medida inmediata: mezclar una cucharada sopera de suavizante con 0,5 l de agua y verter la mezcla en la cámara izquierda (no hacerlo en caso de lavar prendas de exterior, de deporte o de plumón). ▸ Reducir la cantidad de detergente en el siguiente ciclo de lavado con la misma carga.
	Se ha montado una prolongación no permitida en la manguera de desagüe. ▸ Retirar las prolongaciones no permitidas de la manguera de desagüe. → *"Conectar el aparato", Página 16*
	La tapa de la bomba no está completamente enroscada.

Fallo	Causa y resolución de problemas
No se evacua el agua de lavado.	▸ Comprobar que la tapa de la bomba esté enroscada hasta el tope en el aparato. El asa de la tapa de la bomba debe estar en posición vertical. → *"Limpiar la bomba de vaciado", Página 40*
El agua no se vacía. El aparato no arrastra el detergente.	No se ha pulsado ▷II. ▸ Pulsar ▷II.
	Los filtros en la toma de agua están obstruidos. ▸ Limpiar los filtros de la entrada de agua.
	El grifo de agua está cerrado. ▸ Abrir el grifo de agua.
	Manguera de alimentación de agua está torcida o aprisionada. ▸ Asegurarse de que la manguera de alimentación de agua no esté torcida o aprisionada.
El ciclo de centrifugado se repite varias veces.	El sistema electrónico de control del equilibrio ha detectado un desequilibrio y lo intenta eliminar distribuyendo varias veces la ropa. ▸ No se trata de una avería. No se requiere ninguna acción. **Nota:** A ser posible introducir mezcladas prendas grandes y pequeñas en el tambor al cargar la colada. La ropa de diferente tamaño se distribuye mejor durante el centrifugado.
No se ve agua en el tambor del aparato.	El agua permanece debajo de la zona visible. ▸ No se trata de una avería. No se requiere ninguna acción. ▸ No introducir más agua en el aparato durante el funcionamiento.
Hay agua residual en el compartimento ❀.	La pieza insertada del compartimento para productos de limpieza ❀ está obstruida. ▸ → *"Limpiar el compartimento para detergente", Página 37*
Vibraciones y movimiento de la máquina durante el centrifugado.	El aparato no está correctamente nivelado. ▸ → *"Nivelar el aparato", Página 17*
	Las patas del aparato no se han fijado. ▸ Fijar las patas del aparato. → *"Nivelar el aparato", Página 17*
	Los seguros de transporte no están retirados. ▸ → *"Retirada de los seguros para el transporte", Página 15*.

Fallo	Causa y resolución de problemas
El tambor sigue girando y el agua no se vacía.	La detección de carga está activada. ▸ No se trata de una avería. No se requiere ninguna acción. **Nota:** La detección de carga puede durar hasta 2 minutos.
Fuerte formación de espuma.	La dosificación del detergente es demasiado alta. ▸ Medida inmediata: mezclar una cucharada sopera de suavizante con 0,5 l de agua y verter la mezcla en la cámara izquierda (no hacerlo en caso de lavar prendas de exterior, de deporte o de plumón). ▸ Reducir la cantidad de detergente en el siguiente ciclo de lavado con la misma carga.
No se alcanza la velocidad de centrifugado alta.	Se ha ajustado una velocidad de centrifugado baja. ▸ Ajustar una velocidad de centrifugado más alta para el siguiente ciclo de lavado.
	Menos está activado. ▸ Seleccionar los programas apropiados para el tipo de tejido.
	El sistema de control del equilibrio compensa un desequilibrio reduciendo la velocidad de centrifugado. ▸ Redistribuir las prendas en el tambor. **Nota:** A ser posible introducir mezcladas prendas grandes y pequeñas en el tambor. La ropa de diferente tamaño se distribuye mejor durante el centrifugado. ▸ Iniciar el programa .
El programa de centrifugado no arranca.	La cañería de desagüe o la manguera de evacuación está obstruida. ▸ Limpiar la cañería de desagüe y la manguera de evacuación.
	La tubería o manguera de desagüe está doblada o aprisionada. ▸ Asegurarse de que la tubería y la manguera de desagüe no estén dobladas o atascadas.
	El sistema electrónico de control del centrifugado ha interrumpido el centrifugado a causa de una distribución irregular de la ropa. ▸ Redistribuir las prendas en el tambor. **Nota:** A ser posible introducir mezcladas prendas grandes y pequeñas en el tambor. La ropa de diferente tamaño se distribuye mejor durante el centrifugado.

Fallo	Causa y resolución de problemas
El programa de centrifugado no arranca.	▸ Iniciar el programa 🌀.
Fuertes ruidos durante el centrifugado.	El aparato no está correctamente nivelado. ▸ → *"Nivelar el aparato", Página 17*
	Las patas del aparato no se han fijado. ▸ Fijar las patas del aparato. → *"Nivelar el aparato", Página 17*
	Los seguros de transporte no están retirados. ▸ → *"Retirada de los seguros para el transporte", Página 15*.
Ruidos de estruendo y sacudidas en la bomba de vaciado.	Hay un cuerpo extraño en la bomba de vaciado. ▸ → *"Limpiar la bomba de vaciado", Página 38*
Sorbos y ruidos de succión rítmicos.	La bomba de vaciado está activada y se vacía el agua de lavado. ▸ No se trata de una avería: ruido de funcionamiento normal.
El resultado del centrifugado no es satisfactorio. Las prendas quedan mojadas o demasiado húmedas.	Se ha ajustado una velocidad de centrifugado baja. ▸ Ajustar una velocidad de centrifugado más alta para el siguiente ciclo de lavado. ▸ Iniciar el programa 🌀.
	Menos 🧺 está activado. ▸ Seleccionar los programas apropiados para el tipo de tejido.
	La cañería de desagüe o la manguera de evacuación está obstruida. ▸ Limpiar la cañería de desagüe y la manguera de evacuación.
	La tubería o manguera de desagüe está doblada o aprisionada. ▸ Asegurarse de que la tubería y la manguera de desagüe no estén dobladas o atascadas.
	El sistema electrónico de control del centrifugado ha interrumpido el centrifugado a causa de una distribución irregular de la ropa. ▸ Redistribuir las prendas en el tambor. **Nota:** A ser posible introducir mezcladas prendas grandes y pequeñas en el tambor. La ropa de diferente tamaño se distribuye mejor durante el centrifugado. ▸ Iniciar el programa 🌀.

Fallo	Causa y resolución de problemas
El resultado del centrifugado no es satisfactorio. Las prendas quedan mojadas o demasiado húmedas.	El sistema de control del equilibrio compensa un desequilibrio reduciendo la velocidad de centrifugado. ▸ Redistribuir las prendas en el tambor. **Nota:** A ser posible introducir mezcladas prendas grandes y pequeñas en el tambor. La ropa de diferente tamaño se distribuye mejor durante el centrifugado. ▸ Iniciar el programa 🌀.
La ropa sale húmeda y con restos de detergente.	Los detergentes pueden contener sustancias resistentes al agua que pueden depositarse en la ropa. ▸ Iniciar el programa 🧼.
La ropa sale seca y con restos de detergente.	Los detergentes pueden contener sustancias resistentes al agua que pueden depositarse en la ropa. ▸ Cepillar la ropa tras el lavado y el secado.
Se escapa agua de la manguera de alimentación de agua.	La manguera de alimentación de agua no está conectada correcta o firmemente. **1.** Conectar la manguera de alimentación de agua correctamente. → *"Acoplar la manguera de alimentación de agua", Página 16* **2.** Extraer los tornillos de sujeción.
Se escapa agua de la manguera de evacuación de agua.	La manguera de evacuación presenta daños. ▸ Sustituir la manguera de evacuación de agua dañada.
	La manguera de evacuación de agua está mal conectada. ▸ Conectar correctamente la manguera de evacuación de agua. → *"Tipos de conexión de salida de agua ", Página 17*
Hay pelusas en la ropa.	Se han acumulado pelusas en el tambor. ▸ Ejecutar el programa **Algodón**/**Algodão 90°C** sin ropa ni detergente en el aparato.
Ruido de entrada de agua durante la fase de secado.	La fase de secado necesita agua. **1.** No se trata de una avería. **2.** Asegurarse de que el grifo de agua esté también abierto durante la fase de secado.
El programa de secado no arranca.	La puerta no está cerrada. **1.** Cerrar la puerta. **2.** Para iniciar el programa, pulsar ▷II.
	No se ha seleccionado un programa de secado.

Fallo	Causa y resolución de problemas
El programa de secado no arranca.	▸ Seleccionar un programa de secado adecuado. → *"Programas", Página 27*
Las prendas están demasiado húmedas.	El programa ajustado no es adecuado para el tipo de tejido.
	El suministro de corriente eléctrica se ha interrumpido. ▸ Comprobar que la iluminación del compartimento u otros aparatos funciona en la habitación.
	La cantidad de carga es demasiado alta.
	Al finalizar el programa, la ropa caliente parece más húmeda al tacto de lo que está. **1.** Sacar la ropa del tambor directamente después del secado. **2.** Estirar la ropa para que se enfríe.
	El objetivo de secado es inadecuado.
	El objetivo de secado no está adaptado.
	La cantidad de carga es demasiado baja.
	El sensor de humedad está sucio.
	Grifo de agua cerrado durante la fase de secado. ▸ Asegurarse de que el grifo de agua esté también abierto durante la fase de secado.
	La temperatura ambiente es superior a 30 °C. ▸ Asegurarse de que la temperatura ambiente es inferior a 30 °C.
	La circulación del aire en el lugar de instalación del aparato es insuficiente. ▸ Ventilar el lugar de instalación del aparato.
	La presión del agua es demasiado baja. No hay solución posible.
	La ropa no se centrifuga lo suficiente. ▸ Seleccionar siempre la máxima velocidad de centrifugado posible para cada programa de lavado.
	Las prendas gruesas y de varias capas necesitan más tiempo de secado. ▸ Ajustar un programa de tiempo para continuar el secado. → *"Programas", Página 27*
Ruido del ventilador durante la fase de lavado.	Ventilador de proceso activo. ▸ No se trata de una avería: ruido de funcionamiento normal.

Fallo	Causa y resolución de problemas
La duración del programa se modifica durante el proceso de lavado.	El desarrollo del programa se optimiza por vía electrónica. Esto puede dar lugar a variaciones en la duración del programa. ▸ No se trata de una avería. No se requiere ninguna acción.
	El sistema electrónico de control del equilibrio ha detectado un desequilibrio y lo intenta eliminar distribuyendo varias veces la ropa. ▸ No se trata de una avería. No se requiere ninguna acción. **Nota:** A ser posible introducir mezcladas prendas grandes y pequeñas en el tambor al cargar la colada. La ropa de diferente tamaño se distribuye mejor durante el centrifugado.
	El sistema de control de la espuma activa con la formación de demasiada espuma un proceso de aclarado. ▸ No se trata de una avería. No se requiere ninguna acción.
Sacudidas en el tambor tras el inicio del programa.	La causa es una prueba interna del motor. ▸ No se trata de una avería. No se requiere ninguna acción.
Ruidos en forma de sonidos sibilantes.	El agua se enjuaga bajo presión en el compartimento para detergente. ▸ No se trata de una avería: ruido de funcionamiento normal.
El detergente o el suavizante gotea desde el fuelle de embocadura y se acumula en la puerta o en el pliegue del fuelle.	Hay demasiado detergente/suavizante en el compartimento para detergente. ▸ Al dosificar el detergente líquido y el suavizante, tener en cuenta la marca de la cubeta del compartimento para detergente y no sobrepasarla.
▷‖ no se puede utilizar.	Fase de secado activa. ▸ No se trata de una avería. No se requiere ninguna acción.

18.1 Desbloqueo de emergencia

Desbloquear la puerta

Requisito: La bomba de vaciado está vacía. → *Página 38*

1. **¡ATENCIÓN!** Las fugas de agua pueden ocasionar daños materiales.
   ▸ No abrir la puerta si se ve agua a través del cristal.

   Tirar del desbloqueo de emergencia con una herramienta adecuada hacia abajo y soltarlo.

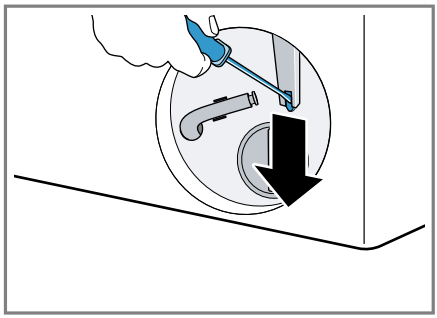

✔ El cierre de la puerta está desbloqueado.

2. Introducir y encajar la trampilla de mantenimiento.
3. Cerrar la trampilla de mantenimiento.

19 Transporte, almacenamiento y eliminación de desechos

19.1 Desmontar el aparato

Nota: Puede encontrarse más información en las instrucciones de uso digitales escaneando el código QR en el índice o en www.balay.es.

1. Cerrar el grifo de agua.
2. Vaciar la manguera de alimentación de agua.
3. Apagar el aparato.
4. Desenchufar el cable de conexión de la toma de corriente del aparato.
5. Evacuar el agua de lavado. → *"Limpiar la bomba de vaciado", Página 38*
6. Desmontar las mangueras.

19.2 Colocar los seguros de transporte

Asegurar el aparato con los seguros para el transporte para evitar daños durante el mismo.

1. Retirar las cuatro tapas cubeta con un destornillador adecuado.

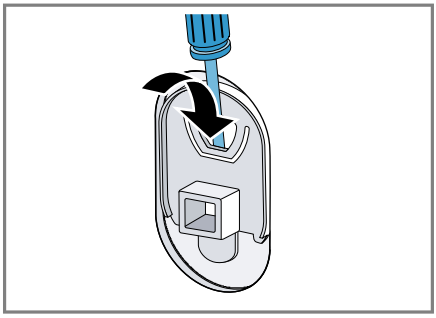

Conservar las tapas cubeta.

2. Montar los cuatro seguros de transporte. Tomar como referencia la descripción → *"Retirada de los seguros para el transporte", Página 15* y proceder en orden inverso.

19.3 Puesta en funcionamiento de nuevo del aparato

▸ Encontrará más información en → *"Instalación y conexión", Página 14* y → *"Iniciar ciclo de lavado en vacío", Página 21*.

19.4 Eliminación del aparato usado

Gracias a la eliminación respetuosa con el medio ambiente pueden reutilizarse materiales valiosos.

⚠ ADVERTENCIA
Riesgo de daños para la salud!
Los niños podrían quedar encerrados en el aparato y poner así en peligro su vida.
- ▸ No instalar el aparato detrás de una puerta que impida o bloquee la apertura de la puerta del aparato.
- ▸ En caso de aparatos usados, extraer el enchufe del cable de conexión de red, a continuación, cortar el cable de conexión de red y destruir el cierre de la puerta del aparato de tal manera que la puerta ya no pueda cerrarse.

1. Desenchufar el cable de conexión de red de la toma de corriente.
2. Cortar el cable de conexión de red.
3. Desechar el aparato de forma respetuosa con el medio ambiente.

   Puede obtener información sobre las vías y posibilidades actuales de desecho de materiales de su distribuidor o ayuntamiento local.

Este aparato está marcado con el símbolo de cumplimiento con la Directiva Europea 2012/19/UE relativa a los aparatos eléctricos y electrónicos usados (Residuos de aparatos eléctricos y electrónicos RAEE).
La directiva proporciona el marco general válido en todo el ámbito de la Unión Europea para la retirada y la reutilización de los residuos de los aparatos eléctricos y electrónicos.

20 Servicio de Asistencia Técnica

Las piezas de repuesto originales relevantes para el funcionamiento conforme al reglamento sobre diseño ecológico se pueden adquirir en nuestro Servicio de Asistencia Técnica durante al menos 10 años a partir de la fecha de introducción en el mercado del aparato dentro del Espacio Económico Europeo.

Nota: La intervención del Servicio de Asistencia Técnica es gratuita en el marco de las condiciones de garantía del fabricante.

Para obtener información detallada sobre el periodo de validez de la garantía y las condiciones de garantía en su país, póngase en contacto con nuestro Servicio de Asistencia Técnica o con su distribuidor, o bien consulte nuestra página web.
Cuando se ponga en contacto con el Servicio de Asistencia Técnica, no olvide indicar el número de producto (E-Nr.) y el número de fabricación (FD) del aparato.
Los datos de contacto del Servicio de Asistencia Técnica se encuentran en el directorio adjunto o en nuestra página web.

20.1 Número de producto (E-Nr.) y número de fabricación (FD)

El número de producto (E-Nr.) y el número de fabricación (FD) se encuentran en la placa de características del aparato.
El lugar donde se encuentra la placa de características varía según el modelo:

- en la parte interior de la puerta.
- en la parte interior de la trampilla mantenimiento.
- en la parte posterior del aparato.

Para volver a encontrar rápidamente los datos del aparato o el número de teléfono del Servicio de Asistencia Técnica, puede anotar dichos datos.

21 Valores de consumo

La siguiente información se facilita de acuerdo con el reglamento sobre diseño ecológico de la UE. Los valores indicados para otros programas distintos de **Eco 40-60** solo son orientativos y se han determinado de acuerdo con las normas EN60456 y EN62512 vigentes.

Programa	**Carga (kg)**	**Duración del programa (h:min)[1]**	**Consumo de energía (kWh/ciclo)[1]**	**Consumo de agua (l/ciclo)[1]**	**Temperatura máxima (ºC) 5 min[1]**	**Velocidad de centrifugado (r. p .m.)[1]**	**Humedad residual (%)[1]**
Eco 40-60[2]	8,0	3:32	1,102	56,0	46	1400	53,00
Eco 40-60[2]	4,0	2:48	0,580	43,0	36	1400	53,00
Eco 40-60[2]	2,0	2:10	0,145	24,0	23	1400	53,00
Eco 40-60 + Opc. secar + [2]	5,0	7:30	3,850	87,0	39	-	-0,1
Eco 40-60 + Opc. secar+ [2]	2,5	5:05	2,040	45,0	35	-	-0,1
Algodón/Algodão 20°C	8,0	3:05	0,390	90,0	26	1400	53,00
Algodón/Algodão 40 °C	8,0	3:21	1,140	90,0	42	1400	53,00
Algodón/Algodão 60 °C	8,0	3:17	1,450	90,0	53	1400	53,00
Algodón/Algodão 40 °C + Prelav.	8,0	3:51	1,170	96,0	42	1400	53,00
Sintéticos 40 °C	4,0	2:29	0,815	66,5	43	1400	23,00
Mix 40 °C	4,0	1:00	0,655	48,0	40	1400	48,00
Lana/Lã 30 °C	2,0	0:41	0,215	41,5	27	800	48,00

[1] Los valores reales pueden variar respecto a los valores indicados debido al efecto de la presión, la dureza y la temperatura de entrada del agua, así como la temperatura ambiente, el tipo y la cantidad de ropa y el grado de suciedad de esta, el detergente empleado, las fluctuaciones en el suministro de corriente eléctrica y las funciones adicionales seleccionadas.

[2] Programa de prueba según el reglamento sobre diseño ecológico de la UE y el reglamento de etiqueta energética de la UE con agua fría (15 °C).

22 Datos técnicos

Altura del aparato	84,8 cm
Anchura del aparato	59,8 cm
Profundidad del aparato	59,0 cm
Profundidad del aparato con la puerta cerrada	63,0 cm
Profundidad del aparato con la puerta abierta	106.3 cm
Peso	70,9 kg
Carga admisible máxima	8,0 kg
Tensión de red	220-240 V, 50 Hz
⎓ Protección mínima de la instalación	10 A
Potencia nominal	1900-2300 W
Consumo de potencia	■ Modo desactivado: 0,50 W ■ Modo sin apagar: 0,50 W
Presión del agua	■ Mínimo: 100 kPa (1 bar) ■ Máximo: 1000 kPa (10 bar)
Longitud de la manguera de alimentación de agua	150 cm
Longitud de la manguera de desagüe	150 cm
Longitud del cable de conexión a la red	210 cm

Para obtener más información acerca del modelo, consultar la página web https://eprel.ec.europa.eu/[1]. Esta dirección web enlaza con EPREL, la base de datos oficial de productos de la UE. Seguir las instrucciones que se indican para buscar el modelo. El identificador del modelo se deriva de los caracteres que se encuentran delante de la barra del número de producto (E-Nr.) en la placa de características. El identificador del modelo también se encuentra en la primera línea de la etiqueta energética de la UE.

[1] Válido solo para países pertenecientes al Espacio Económico Europeo

Balay, más contigo que nunca

Balay contigo

Registra tus electrodomésticos en **www.balay.es/balay-contigo** y disfruta de un sinfín de beneficios como estos:

- **Ofertas, descuentos y promociones** en exclusiva.
- **Trucos** para sacar partido a tu electrodoméstico.
- **Consulta y descarga de manuales** de instrucciones.

Tienda Balay

Todo lo que necesites para tu electrodoméstico, a un clic. Entra en **www.balay.es/tienda** y encuentra:

- **Repuestos y accesorios originales.**
- **Productos de limpieza y mantenimiento testados por Balay.**
- **Un outlet con increíbles descuentos de hasta el 40%.**

Servicio Técnico Oficial

Estamos a tu lado siempre que nos necesites:

- **Servicio Tranquilidad Balay:** Podrás disfrutar de 3 años adicionales al terminar los 2 años de garantía de tu electrodoméstico.
- **Atención telefónica las 24 horas, los 7 días de la semana:** 976 305 712 y posibilidad de solicitar online la visita de un técnico en balay.es
- **Mejor precio garantizado.**
- **Dos años de garantía en reparaciones.**

N.I.F.: A-28893550

BSH Hausgeräte GmbH
Carl-Wery-Straße 34
81739 München, GERMANY
www.balay.es

Síguenos en:

9001723165 (020602)
es