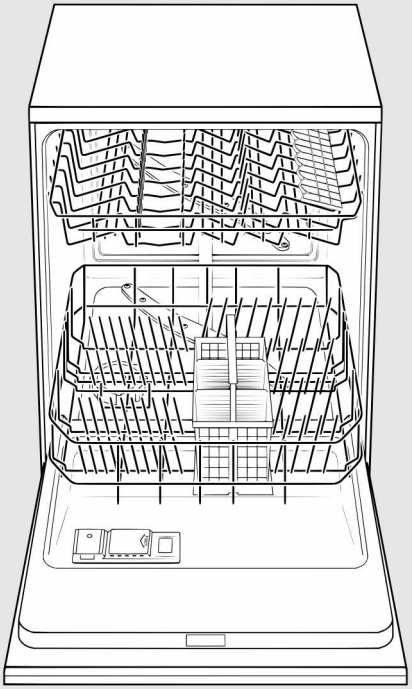

Посудомийна машина

BOSCH

uk Інструкція з експлуатації

9000 476 396 (8906)

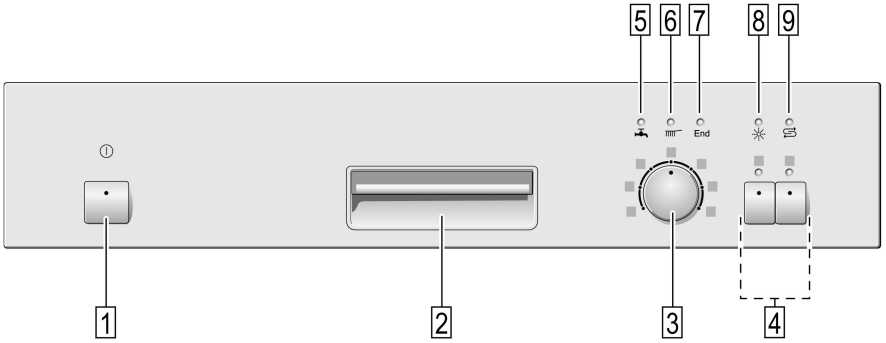
5
6
7
8
9
End
1
2
3
4

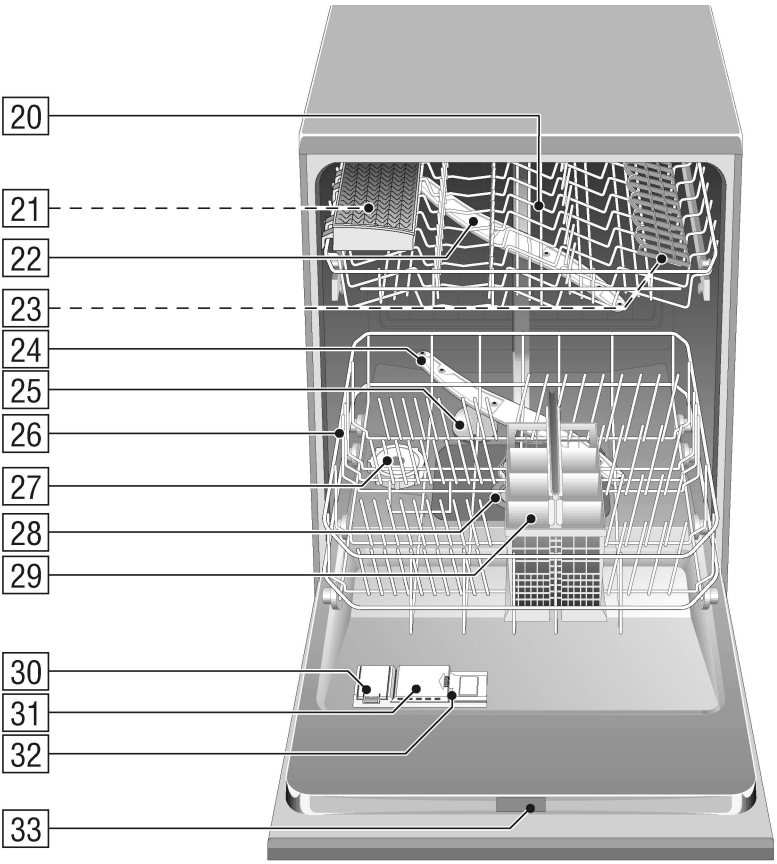
20
21
22
23
24
25
26
27
28
29
30
31
32
33

uk Зміст

Вказівки з техніки безпеки .. 4
Ознайомлення з приладом ... 6
Пом'якшувач води 7
Завантаження спеціальної солі 8
Завантаження ополіскувача .. 9
Посуд 10
Миючі засоби 13
Огляд програм 15
Миття посуду 16
Додаткові функції 17
Технічне обслуговування та догляд 18
Пошук несправностей 20
Виклик сервісної служби 23
Вказівки 24
Підключення 24
Утилізація 26

Вказівки з техніки безпеки

При поставці

- Перевірте упаковку та посудомийну машину одразу ж після отримання на предмет наявності пошкоджень, отриманих під час транспортування. Не користуйтеся пошкодженим приладом, а зверніться до Вашого поставщика.
- Утилізуйте пакувальні матеріали будь ласка належним чином.

При установці

- Установка та підключення приладу виконуються у відповідності з інструкцією з установки та монтажу.
- Під час установки посудомийна машина має бути відключена від електромережі.
- Переконайтеся, що система заземлення електропроводки в будинку проведена згідно діючим вказівкам.
- Параметри електричного підключення повинні відповідати даним, які зазначені на табличці з технічними характеристиками посудомийної машини.
- Якщо Ваша посудомийна машина вбудовується в високу шафу, тоді ця шафа має бути належним чином та додатково на спинці прикріплена.
- Прилади, які установлюються під стільницю, або інтегровані прилади слід вбудовувати з метою забезпечення їх стійкості лише під суцільними стільницями, які скріплені гвинтами із сусідніми шафами.
- Після установки приладу до штепсельної вилки має бути вільний доступ.
- Для окремих моделей: Пластмасовий кожух на місці підключення води містить електричний клапан. В шлангові подачі води знаходяться з'єднувальні проводи. Не перерізайте цей шланг та не занурюйте пластмасовий кожух в воду.

Попередження

Якщо прилад стоїть не в ніші і внаслідок цього бокова стінка оголена, тоді шарнір дверцят з метою безпеки слід прикрити з боку (Небезпека поранення). Покриття Ви можете придбати як додаткове обладнання в сервісній службі або в спеціалізованій торгівлі.

В повсякденному використанні

Попередження

Ножі та інші предмети з гострими кінцями слід класти до коробу для столових приборів вістрям донизу або горизонтально в короб для посуду.

- Використовуйте посудомийну машину лише в домашньому господарстві та за визначеним призначенням: миття домашнього посуду.
- Не сідайте та не ставайте на відкриті дверцята. Прилад може перекинутися.
- Зверніть увагу на те, що установлені окремо прилади можуть втратити рівновагу, якщо короби будуть надмірно завантажені.

- Воду для миття посуду із машини пити не можна.
- Не поміщайте ніяких розчинників до машини. Це може призвести до вибуху.
- Дверцята під час роботи програми відчиняйте лише обережно. Існує небезпека, що гаряча води може вибризнути із приладу.
- Для завантаження та вивантаження посуду посудомийну машину слід відчиняти на короткий час, щоб запобігти травмам, напр., внаслідок спотикання.
- Дотримуйтеся рекомендацій з безпеки або застосування на упаковках миючих продуктів та ополіскувачів.

Якщо вдома є діти

- Включайте за наявності блокування для захисту від дітей. Детальний опис и знайдете на обкладинці наприкінці.
- Не дозволяйте дітям гратися з приладом чи включати його.
- Тримайте миючі засоби та ополіскувачі в недоступному для дітей місці. Ці засоби можуть спричинити опіки в роті, глотці та очах або призвести до удушення.
- Тримайте дітей осторонь від відкритої посудомийної машини, там можуть ще знаходитися залишки миючого засобу.
- Якщо прилад вбудований у високій шафі, то слідкуйте під час відчинення та зачинення його дверцят, щоб діти не були затиснуті або придавлені між дверцятами приладу та дверцятами шафи, які розташовані нижче.

На випадок несправностей

- Ремонт та інші заходи виконуються лише фахівцями. Для цього прилад потрібно відключити від електромережі. Витягніть із розетки штепсельну вилку (не тягніть за електрокабель!) або вимкніть запобіжники. Водопровідний кран необхідно закрити.

При утилізації

- Приведіть прилади, які вийшли із експлуатації, одразу ж у непридатний стан, щоб уникнути небезпеки нещасних випадків в майбутньому.
- Утилізуйте прилад належним чином.

Попередження

Діти можуть зачинитися у приладі (небезпека задушення) або потрапити в інші небезпечні ситуації. Тому: Витягніть штепсельну вилку із розетки, перетніть та усуньте електрокабель. Зруйнуйте замок на дверцятах так, щоб вони не зачинялися.

Перед першим миттям посуду

Ваш прилад перед випуском пройшов на заводі перевірку. Запустіть прилад перший раз **без посуди**, ввімкнувши найвищу температуру, щоб виполоскати залишки води, які залишалися після перевірки. Завантажте для цього спеціальну сіль, ополіскувач та миючий засіб до призначених для цього отворів для завантаження.

Ознайомлення з приладом

Панель керування та прилад всередині зображені спереду на обкладинці.
Текст містить посилання на окремі пункти.

Панель керування

1 Головний вимикач
2 Ручка для відчинення дверцят
3 Програмний перемикач (опускається всередину *)
4 Додаткові функції *
5 Індикатор «Перевірити подачу води»
6 Індикатор ходу програми
7 Індикатор кінця програми
8 Індикатор наявності ополіскувача
9 Індикатор наявності солі

* в окремих моделях

Всередині приладу

20 Верхній короб для посуду
21 Додатковий короб для столових приборів *
22 Верхнє розпилювальне коромисло
23 Поличка *
24 Нижнє розпилювальне коромисло
25 Сенсор-поплавок **
26 Нижній короб для посуду
27 Контейнер для спеціальної солі
28 Фільтри
29 Короб для столових приборів
30 Контейнер для ополіскувача
31 Камера для миючого засобу
32 Засуввка
33 Табличка з технічними даними

* в окремих моделях

** Сенсор-поплавок запобігає надмірному надходженню води до приладу. Його ремонт, а також установка і демонтаж дозволяється виконувати лише співробітникам служби сервісу.

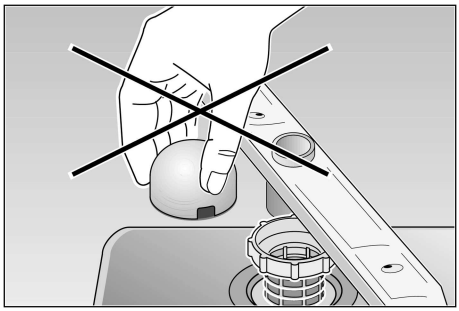

Перед початком експлуатації купіть:

– Спеціальну сіль (лише при відповідній твердості води, дивіться інструкцію)
– Миючий засіб
– Ополіскувач

Застосовуйте лише продукти, які призначені для використання у посудомийній машині.

Пом'якшувач води

Для добрих результатів миття посудомийній машині потрібна м'яка вода, тобто вода з низьким вмістом утворюючих накип сполучень кальцію, інакше на посуді та внутрішніх ємностях будуть залишатися білі нашарування. Водопровідна вода з певним рівнем твердості для використання у посудомийній машині повинна пом'якшуватися, тобто звільнятися від утворюючих накип сполучень кальцію. Це проводиться за допомогою спеціальної солі в пом'якшувачі води посудомийної машини. Регулювання та необхідна кількість солі для відповідної установки залежать від ступіні твердості Вашої водопровідної води.

Регулювання пом'якшувача

- Узнайте ступінь твердості Вашої водопровідної води. В цьому Вам допоможе водопровідна станція або служба сервісу.
- Установочну величину Ви знайдете в таблиці твердості води.
- Закрийте дверцята.
- Програмний перемикач [3] перемкнути із позиції «12 годин» проти годинної стрілки на один крок ліворуч.

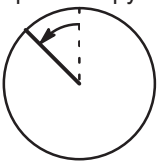

- Головний перемикач [1] ввімкнути та тримати натиснутим мінімум 3 сек. Миготить індикатор [9] та світяться лампочки над символами та . (Величина твердості води установлена на заводі на ступінь 2.)
- Для зніми установки: перемкніть програмний перемикач [3]. Ви можете вибрати установочну величину від 0 до 3 в залежності від твердості своєї води. Максимальна установочна величина твердості води досягнута, якщо засвітяться лампочки , та End. Тепер у разі підвищення установочної величини твердості води лампочки гаснуть, а установочна величина повертається на 0 (не світиться жодна лампочка).
- Вимкніть головний вимикач [1]. Установлена величина введена в пам'ять приладу.

Таблиця твердості води

°dh	°fH	°Clarke	mmol/l		○	○	○ End
0–6	0–11	0–8	0–1,1	0	○	○	○
7–16	12–29	9–20	1,2–2,9	1	●	○	○
17–21	30–37	21–26	3,0–3,7	2	●	●	○
22–35	38–62	27–44	3,8–6,2	3	●	●	●

Завантаження спеціальної солі

Сіль слід завантажувати завжди безпосередньо перед включенням приладу. Це сприяє тому, що соляний розчин, який витік, зразу ж буде змитий і не викликає корозії резервуару для миття посуду.

- Відкрутіть кришку контейнера 27 .
- Залийте перед першим використанням приладу прибл. 1 літр води в контейнер для солі.
- Завантажте потім стільки солі **(не столова сіль)** щоб контейнер для солі був повним (макс. 1,5 кг). Під час завантаження солі із контейнера витісняється та витікає вода.

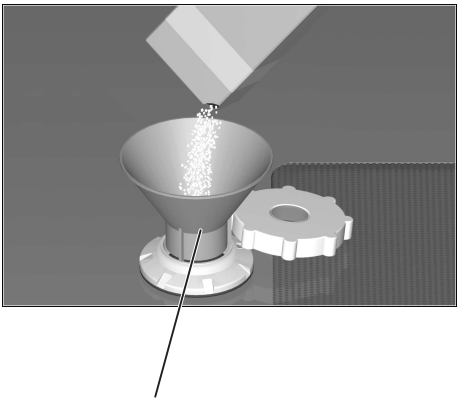

* в окремих моделях

Індикатор наявності солі 9 на панелі керування світиться ще деякий час і гасне з часом, коли досягнута достатньо висока концентрація солі.

При установці твердості води «0» сіль додавати непотрібно, тому що під час роботи приладу сіль не витрачатися не буде – індикатор солі відключений.

Попередження

Не поміщайте ніколи миючого засобу до контейнеру для спеціальної солі. Це зруйнує пом'якшувач води.

Індикатор наявності солі

Як тільки засвітиться індикатор наявності солі 9 на панелі керування, слід додати сіль безпосередньо перед наступним миттям посуду.

В залежності від частоти миття посуду та установочної величини твердості води може пройти декілька місяців, поки знову потрібно буде завантажити регенераційну сіль.

Завантаження ополіскувача

Ополіскувач використовується для того, щоб після миття на посуді не залишалося плям і скляні вироби були прозорими.
Застосовуйте лише ополіскувачі для побутових посудомийних машин.

– Відкрийте кришку контейнера для ополіскувача 30. Натисніть для цього на позначку (1⬇) на кришці і в той самий час підніміть кришку за язичок (2⬆).

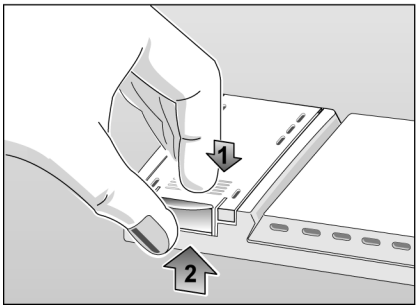

– Завантажте ополіскувач обережно майже до краю отвору для завантаження.

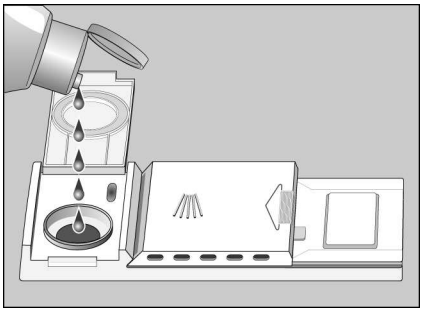

– Закрийте кришку так, щоб вона чутно зайшла в паз.

Пролитий ополіскувач витріть за необхідності ганчіркою, щоб під час наступного миття не утворювалося надмірно піни.

Регулювання подачі ополіскувача

Подача ополіскувача регулюється безступінчастим чином. Регулятор подачі ополіскувача був установлений в заводських умовах на 4.

Змініть установку регулятора подачі ополіскувача лише в тому разі, якщо на посуді залишаються смуги (поверніть у напрямку –) або плями від води (поверніть у напрямку +).

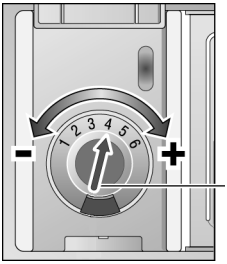

30

Регулятор подачі ополіскувача

Індикатор наявності ополіскувача

Як тільки індикатор наявності ополіскувача засвітиться на панелі керування 8, слід завантажити ополіскувач.

Посуд

В посудомийній машині не можна мити

- Столові прибори й посуд із дерева.
- Тендітні декоративні вироби із скла, скляні роботи художнього мистецтва та старовинний посуд. Декоративні елементи таких виробів нестійкі до миття в посудомийній машині.
- Вироби із чутливих до високих температур синтетичних матеріалів.
- Посуд із міді та олову.
- Забруднений попелом, воском, мастилом чи фарбою посуд.
- Матеріали, які вбирають в себе воду, як наприклад, губки та сукно.

Декоративні елементи на склі, вироби із алюмінію та срібла схильні під час миття в машині міняти або втрачати свій колір. Також деякі сорти скла (як напр., вироби із кришталю) можуть помутніти після багаторазового миття в машині.

Рекомендації:

Купуйте в майбутньому лише посуд з позначкою, де вказано його можна мити у посудомийній машині.

Пошкодження скла та посуду

Причини:

- Вид скла та технологія виготовлення скляних виробів.
- Хімічний склад миючого засобу.
- Температура води програми миття посуду.

Рекомендації:

- Користуйтеся лише скляними та фарфоровими виробами, які виробник визначив придатними для миття в посудомийній машині.
- Користуйтеся миючим засобом з відповідним позначенням про його обережне поводження з посудом – за інформацією зверніться до виробників миючих засобів.
- Вибирайте програму з якомога коротшим часом.
- З метою запобігання пошкодженням виймайте скло та столові прибори із посудомийної машини якомога швидше після закінчення програми.

Завантаження посуду до посудомийної машини

- Видаліть великі залишки їжі. Споліскувати посуд під проточною водою не потрібно.
- Розташуйте посуд таким чином, щоб
  - він тримався надійно і не падав.
  - всі посудини стояли отвором донизу.
  - вироби із опуклостями або заглибленнями стояли похило, щоб могла стікати вода.
  - ніщо не заважало повертанню обох розпилювальних коромисел.

Занадто малі частини посуду не слід мити в машині, тому що вони легко можуть випасти із коробу.

Виймання посуду

Щоб водяні краплі із верхнього коробу не капали на посуд в нижньому коробі, слід вийняти спочатку посуд із нижнього, а після цього із верхнього коробу.

Чашки та склянки

Верхній короб для посуду 20

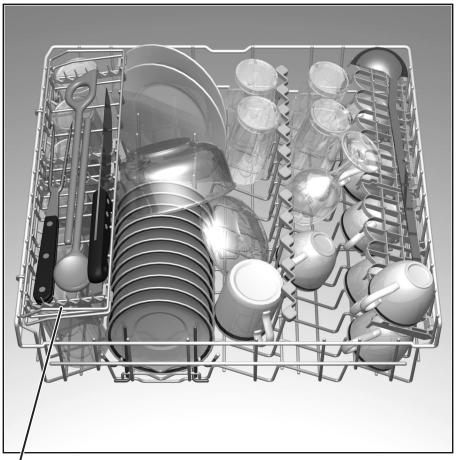

* в окремих моделях

Каструлі

Нижній короб для посуду 26

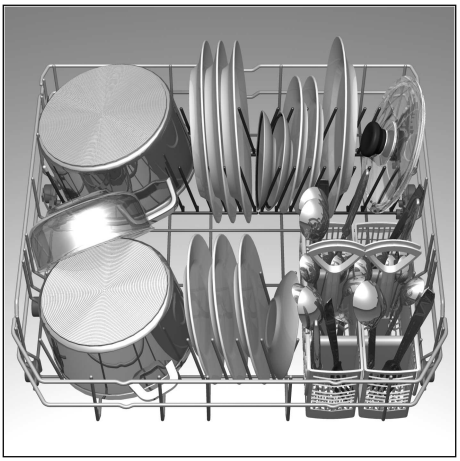

Столові прибори

Столові прибори завжди укладати без сортування ручками доверху. Струмінь води зможе так краще охопити усі окремі предмети.

З метою уникнення поранень укладайте довгі гострі предмети та ножі на поличку (в окремих моделях) або на спеціальну поличку для ножів (можна придбати як приладдя).

Складні штирі*

*в окремих моделях

Штирі складаються для кращого розташування каструль, мисок та склянок.

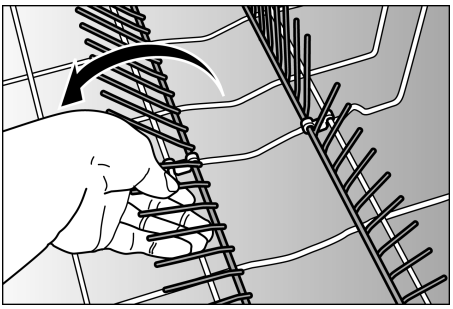

Поличка*

*в окремих моделях

Келихи та високі склянки прихилити до краю полички (щоб вони не торкалися іншого посуду).

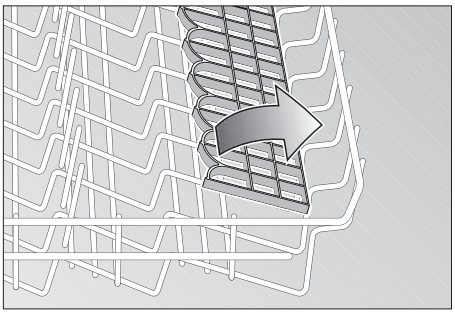

Довгі предмети, салатні столові прибори та прибори для сервірування, кухонні ложки або ножі краще покласти на поличку, що вони не заважати рухові розпилювального коромисла. Поличку Ви можете за власним бажанням розкладати або відкидати назад.

Фіксатор для дрібних предметів *

* в окремих моделях

За допомогою фіксатора надійно тримаються легкі речі із синтетичних матеріалів, як напр. чашки, кришки тощо.

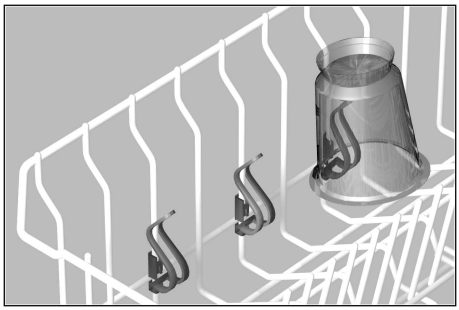

Регулювання висоти коробу *

* в окремих моделях

Верхній короб для посуду можна за потребою переставляти по висоті, щоб мати більше місця в верхньому або в нижньому коробі для високого посуду.

Висота приладу в см	81	86
макс. ∅ в см зверху	20/25*	20/25*
макс. ∅ в см знизу	30/25*	34/29*

В залежності від виконання верхнього коробу в Вашій моделі виберіть один із наступних методів:

Верхній короб з верхніми та нижніми парами роликів

- Витягніть верхній короб.
- Вийміть верхній короб із машини та підвісьте його знову на верхніх або нижніх роликах.

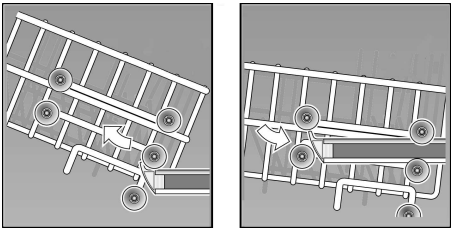

Верхній короб з боковими важелями (Rackmatic)

- Витягніть верхній короб.
- Для **опускання** втисніть один за одним обидва важеля ліворуч та праворуч на зовнішній стороні коробу. Тримайте при цьому короб за верхній край збоку, щоб він не впав раптом додолу.

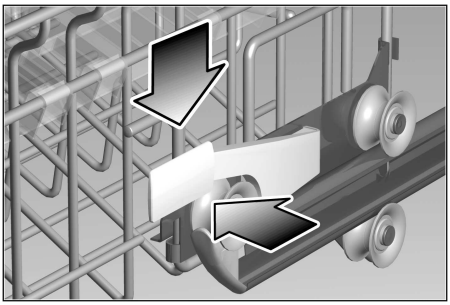

- Для **піднімання** візьміть короб за верхній край збоку та підніміть його вверх.
- Перед тим як засунути короб назад, переконайтеся, що він з обох боків лежить на одному рівні. Інакше дверцята приладу не зачиняться і верхнє розпилювальне коромисло не матиме зв'язку із системою циркуляції води.

Миючі засоби

Ви можете використовувати наявні в торгівлі рідкі чи порошкоподібні фабричні миючі засоби для посудомийної машини або спеціальні таблетки (ні в якому разі не застосовуйте засоби для ручного миття посуду!).

У разі застосування безфосфатних миючих засобів при твердій воді швидше утворюється білий наліт на посуді та стінках ємностей. Додавання більшої кількості миючого засобу допоможе уникнути цього.

Інформацію про те, чи придатний даний миючий засіб для миття виробів із срібла, и знайдете на упаковці засобу.

З подальшими запитаннями Вам слід звернутися до інформаційних служб підприємств-виробників миючих засобів.

Камера для миючого засобу з позначками для правильного дозування

Позначки для правильного дозування в камері для миючого засобу допоможуть Вам заповнити правильну кількість засобу.

нижня лінія:	15 мл
середня лінія:	25 мл
до самого верху:	40 мл

Якщо камера для миючого засобу 31 ще закрита, тоді відкрийте її за допомогою засувки 32

Завантаження миючого засобу

– Завантажте миючий засіб до камери 31.
Дозування: дивіться рекомендації виробника на упаковці миючого засобу.

Вказівка

В результаті різних властивостей миючих таблеток різних виробників при розчиненні під час коротких програм їх миюча дія може проявитися неповністю або можуть залишитися нерозчинені залишки. Для таких програм більш придатні миючі засоби у вигляді порошку.

Для програми «Інтенсивна» (в окремих моделях) достатньо однієї таблетки миючого засобу. Якщо и застосовуєте миючий засіб у вигляді порошку, тоді трохи миючого засобу и можете насипати додатково на внутрішню сторону дверцят приладу.

Порада з метою економії

Для несильно забрудненого посуду достатньо покласти кількість миючого засобу трохи меншу ніж рекомендована.

- Закрийте кришку камери для миючого засобу. Для цього (1) кришку камери закрийте та (2) наприкінці легко натисніть на неї так, щоб замок чутно заскочив у паз.

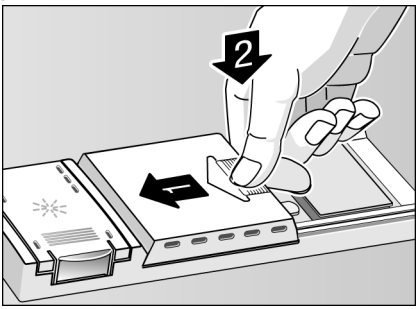

- У разі застосування миючого засобу у формі таблеток розмістіть його в машині у відповідності із рекомендаціями виробника на упаковці (напр., в коробі для столових приборів, камері для миючого засобу тощо). Слідкуйте за тим, щоб кришка камери для миючого засобу була закритою також при використанні миючого засобу у формі таблеток.

Увага !

Важлива вказівка щодо використання комбінованих миючих засобів.

Будь ласка, дотримуйтеся при використанні так званих комбінованих миючих продуктів, застосування яких робить зайвим використання, напр., ополіскувача або солі, наступних важливих рекомендацій:

- Деякі продукти з інтегрованим ополіскувачем проявляють лише в певних програмах свою оптимальну дію.
- В приладах з автоматичними програмами такі продукти часто не досягають бажаного ефекту.
- Продукти, застосування яких робить зайвим використання регенераційної солі, можуть використовуватися лише в умовах певної ступені твердості води.
- Прочитайте, будь ласка, уважно інструкцію з використання цих продуктів чи наявні рекомендації на упаковці, якщо Ви хочете користуватися цими комбінованими продуктами!

Зверніться у разі невпевненості до виробника миючого засобу, особливо в таких випадках:

- Посуд після закінчення програми дуже мокрий.
- На посуді утворюється нашарування утворюючих накип сполучень кальцію.

Гарантійних послуг у випадках, які безпосередньо пов'язані із використанням цих продуктів, ми не надаємо!

Огляд програм

Даний огляд включає макс. можливу кількість програм. Відповідні програми Вашого приладу зазначені на Вашій панелі керування.

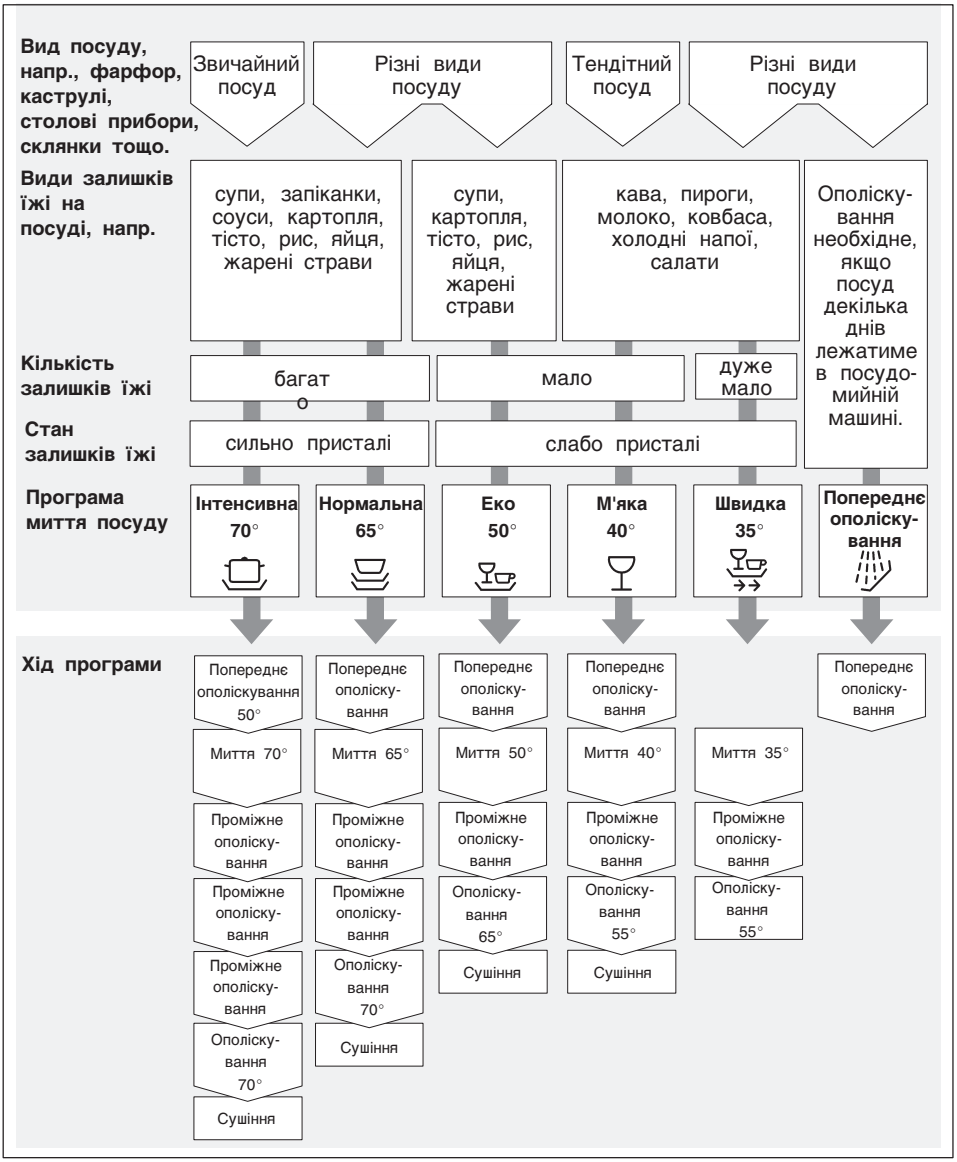

Вибір програми

У відповідності із видом посуду та кількістю чи станом залишків їжі Ви можете знайти в огляді програм точну інформацію щодо необхідної програми. Відповідні програмні дані Ви знайдете в короткому огляді.

Миття посуду

Порада з метою економії

Для неповністю завантаженої машини досить майже завжди менш інтенсивнішої програми.

Програмні дані

Програмні дані (тривалість, споживання електроенергії та води) Ви знайдете в короткій інструкції. Вони визначені в стандартних умовах. Внаслідок:

- різної кількості посуду
- температури поданої води
- тиску води в водопроводі
- температури в оточенні
- коливань напруги в електромережі
- та допустимих відхилень, зумовлених конструкцією машини (напр., температура, кількість води, ...)

можуть виникнути значні розбіжності.

Параметри витрати води розраховані при установочній величині твердості води 2.

Включення приладу

- Закрийте дверцята.
- Відкрийте повністю водопровідний кран.
- Перемкніть програмний перемикач 3 на бажану програму.
- Включіть головний вимикач 1.

Світиться індикатор ходу програми 6 – хід програми запускається автоматично.

Закінчення програми

Програма закінчилася, якщо індикатор ходу програми 6 не світиться більш, а засвітився індикатор кінця програми 7. Після закінчення програми деактивується за наявності функція «Миття в верхньому коробі» (лише в окремих моделях).

Через декілька хвилин після закінчення програми:

- Відчиніть дверцята приладу.
- Вийміть посуд після охолодження.

Після закінчення програми Ви можете прилад вимкнути або знову запустити нову чи ту ж саму програму.

Вимкнення приладу

Через декілька хвилин після закінчення програми:

- Вимкніть головний вимикач 1. Індикатор кінця програми 7 гасне.
- Закрийте водопровідний кран (непотрібно при Aqua-Stop). Програмний перемикач переключати не потрібно.
- Вийміть посуд після охолодження.

Попередження

Після закінчення програми для вивантаження посуду відкрийте дверцята, будь ласка, повністю й не залишайте їх прихиленими. Пара, яка може ще виходити із машини, може пошкодити уразливу стільницю.

Після закінчення програми для вивантаження посуду відкрийте дверцята, будь ласка, повністю й не залишайте їх прихиленими. Пара, яка може ще виходити із машини, може пошкодити уразливу стільницю.

Припинення програми

– Вимкніть головний вимикач 1 .

– Світловий індикатор гасне.

Якщо прилад підключений до гарячої води або після того, як машина вже нагріла воду, Ви відчинили дверцята, то їх слід спочатку прихилити на декілька хвилин і лише потім закрити. Інакше дверцята приладу могуть раптово відскочити в результаті експансії.

– Для продовження програми ввімкніть знову головний вимикач.

Припинення програми (Reset)

– Лише з включеним головним вимикачем:
Установіть програмний перемикач на позиції Reset.

– Програма працює ще майже 1 хв.

– Після закінчення головний вимикач 1 виключити.

Для нового запуску перемкніть програмний перемикач 3 на бажану програму. Включіть головний вимикач 1 . Програма запускається автоматично.

Зміна програми

Змінити програму можна протягом 2 хв. після того, як Ви ввімкнули прилад.

У разі необхідної зміни програми після цього вже розпочаті відрізки програми будуть працювати до кінця (напр., миття).

Вказівка

У разі перерви у подачі струму, напр., в результаті вимкнення або перебою в електропостачанні, усі установки залишаються в пам'яті приладу. Прилад продовжує свою роботу автоматично, як тільки струм знову буде поданий.

Додаткові функції

***** в деяких моделях, установлюється за допомогою клавіш Додаткові функції 4 .

Замочування *

Замочування виконується перед головною програмою та набирається додатково перед запуском програми. В цій додатковій програмі можна замочувати та прополіскувати в **нижньому коробі** кухонний посуд, напр., каструлі, миски тощо.
Рекомендується додати прибл. 5 г миючого засобу на дверцята.

Скорочення часу/ Економія часу *

Скорочуються період полоскання та фаза сушіння. Внаслідок скорочення часу результати полоскання та сушіння **нижчі**.

Половинне завантаження *

Якщо у Вас небагато посуду для миття (напр., склянки, чашки, тарілки), тоді Ви можете включити «Половинне завантаження». Додаткова функція «Половинне завантаження» заощаджує воду, енергію та час. Для миття завантажте трохи менше миючого засобу до камери аніж рекомендовано для повного завантаження машини.

Extra dry (додаткова сушка) *

Натиснувши клавішу «Extra dry», Ви підвищуєте в усіх програмах температуру під час ополіскування і завдяки цьому отримуєте кращий результат сушіння посуду.
(При високих температурах слід звернути увагу на чутливий посуд.)

Технічне обслуговування та догляд

Регулярне проведення контролю та технічне обслуговування Вашої машини допоможуть уникнути несправностей. Це збереже час та звільнить Вас від турбот.

Загальний стан машини

– Перевірте, чи немає всередині посудомийної машини нашарувань жиру або сполучень кальцію.

У разі наявності таких нашарувань:

– Завантажте миючий засіб до камери для миючого засобу. Запустіть прилад без посуду в програмі миття посуду з максимальною температурою.

Для чистки приладу застосовуйте лише спеціально призначені для посудомийної машини миючі засоби/миючі засоби для приладів.

– Ущільнення дверцят регулярно протирайте вологою ганчіркою.

Не користуйтеся для чистки Вашої посудомийної машини ніколи паровими машинами для чистки. Виробник не несе відповідальності за пошкодження, які можуть виникнути внаслідок цього.

Протирайте регулярно вологою ганчіркою фронт приладу та панель керування; води та трохи миючого засобу достатньо. Уникайте губок з шорсткою поверхнею та абразивних засобів для чистки, вони можуть подряпати поверхні.

Увага!

Не застосовуйте ніколи ніяких господарських миючих засобів, які містять хлор!
Це небезпечно для здоров'я!

Спеціальна сіль та ополіскувач

– Перевірте індикатори 9 та 8. За потреби завантажте сіль та/або ополіскувач.

Фільтри

Забруднення, які залишаються на фільтрах 28, можуть закупорити їх.

– Після кожного миття посуду перевіряйте, чи не лежать у фільтрах залишки.
– Вигвинтіть фільтровий циліндр та вийміть фільтри.
Фільтри скріплені один з одним і їх неможна розібрати на окремі складові частини.
– Усуньте ввеликі залишки їжі. Промийте фільтри під проточною вводою.

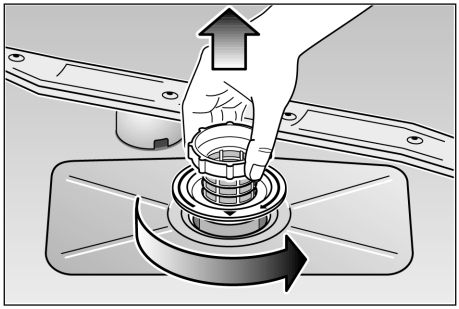

– Для складання:
Вставте систему фільтрів та прикрутіть міцно за допомогою циліндричного фільтру.

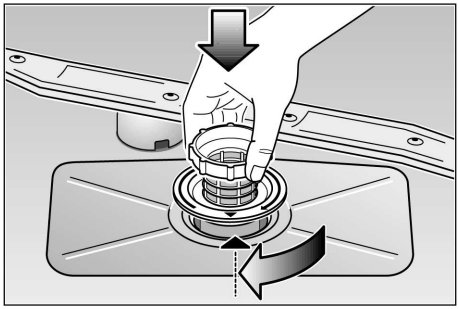

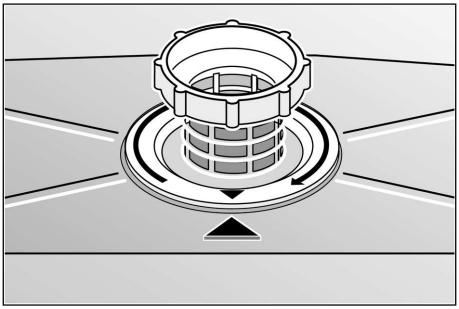

Розпилювальні коромисла

Утворюючі накип сполучення кальцію й бруд із миючої води можуть засмітити форсунки та опорні вузли розпилювальних коромисел 22 та 24.

- Перевірте, чи не засмічені розпилювальні форсунки розпилювальних коромисел залишками їжі.
- За потреби зніміть нижнє розпилювальне коромисло 24 потягнувши його вверх.
- Верхнє розпилювальне коромисло 22 відкрутити.
- Промийте розпилювальні коромисла під проточною водою.

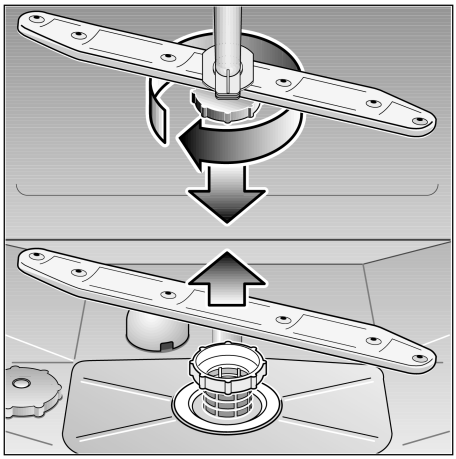

Розпилювальні коромисла

Зливна помпа *

* в окремих моделях

Великі залишки їжі із миючої води, які не залишилися в фільтрах, можуть заблокувати зливну помпу. Миюча вода внаслідок цього не відкачується та стоїть над фільтром. В такому випадку:

- Вимкніть головний вимикач 1.
- За потреби вичерпайте воду.
- Вийміть фільтри 28.
- Видалити кришку.

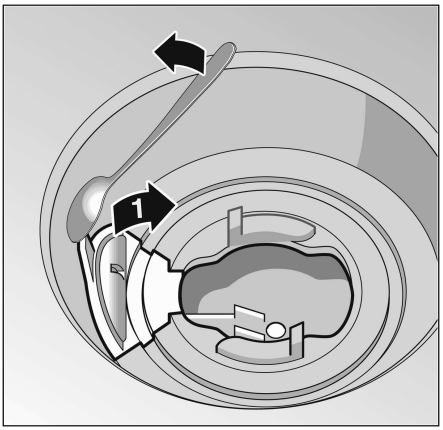

- Перевірте, чи немає всередині сторонніх предметів, за наявності вийміть їх.
- Надіньте кришку знову та.
- Вставте знову фільтри та закрутіть їх.

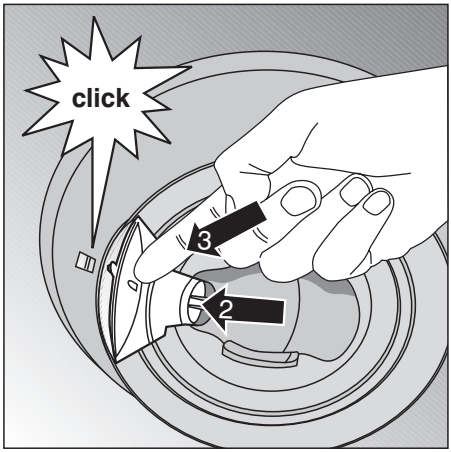

Пошук несправностей

Як усунути невеликі несправності самому

На основі досвіду несправності у повсякденній роботі приладу Ви можете здебільшого усунути самі, не викликаючи служби сервісу. Це звичайно заощадить кошти та машина знову буде швидко у Вашому розпорядженні. Наступний огляд допоможе Вам знайти причини виниклих несправностей.

Увага!

Прийміть до уваги: Ремонт проводиться лише фахівцем. У разі необхідності заміни деталі слідкуйте за тим, щоб для заміни використовувалися лише оригінальні запасні частини. Некваліфікований ремонт або застосування неоригінальних запасних частин може призвести до виникнення значних пошкоджень та небезпеки для користувача.

... при включенні

- **Прилад не запускається.**
  - Запобіжники в будинку несправні.
  - Вилка приладу не включена до розетки.
  - Дверцята приладу неправильно зачинені.
  - Водопровідний кран закритий.
  - Фільтр шлангу подачі води засмічений.
    Виключіть прилад та витягніть вилку приладу із розетки. Закрийте водопровідний кран. Після цього прочистіть фільтр, який знаходиться в місці підключення шланга для подачі води. Наприкінці підключіть прилад знову до електромережі, відкрийте водопровідний кран та включіть прилад.

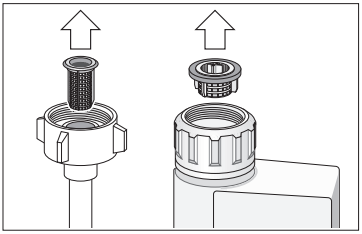

... в приладі

- **Нижнє розпилювальне коромисло важко повертається.**
  - Розпилювальне коромисло блокують дрібниці або залишки їжі.
- **Кришка камери для миючого засобу не закривається.**
  - Камера для миючого засобу переповнена.
  - Механізм блокується зліпленими залишками миючого засобу.
- **Контрольні лампочки блимають після старту.**
  - Не вибрана програма.
- **Контрольні лампочки не виключаться після миття посуду.**
  - Головний вимикач ще включений.
- **Залишки миючого засобу злиплися після миття в камері для миючого засобу.**
  - Камера була вологою при наповненні, миючий засіб слід класти лише до сухої камери.
- **Світиться індикатор «Перевірити подачу води» 5 .**
  - Водопровідний кран закритий чи закупорений вапняними нашаруваннями.
  - Перервана подача води.
  - Фільтр на подачі води засмічений.
  - Шланг подачі води зігнутий.
  - Зливна помпа заблокована.
  - **Після закінчення програми в приладі залишається стояти вода.**
    - Зливний шланг засмічений або зігнутий.
    - Зливна помпа заблокована.
    - Фільтри засмічені.
    - Програма ще не закінчилася. Зачекайте закінчення програми (цифровий індикатор показує 0) або виконайте функцію «Припинення програми (Reset)».

... під час миття посуду

- **Незвичайне утворення піни**
  - В контейнер для ополіскувача залитий засіб для миття посуду руками.
  - Пролитий ополіскувач може під час наступного миття призвести до надмірного утворення піни, тому витирайте ганчіркою ополіскувач, який проллявся поряд.
- **Прилад раптово зупиняється під час миття посуду.**
  - Перервана подача струму.
  - Перервана подача води.
  - Скористуйтеся функцією «RESET».
- **Під час миття посуду чутно удари**
  - Розпилювальне коромисло торкається посуду.
- **Деренчання під час миття посуду**
  - Посуд неправильно укладений.
- **Удари впускних клапанів**
  - Утворюються в результаті способу прокладки водопровідних труб та не мають не якого впливу на функціонування машини. Усунути це неможливо.

... На посуді

- **Залишаються частково приста лі до посуду залишки.**
  - Посуд був невірно розташований, струмені води не змогли охопити всього посуду.
  - Короб для посуду був переповнений.
  - Частини посуду прилягали одна до одної.
  - Завантажено замало миючого засобу.
  - Вибрана недостатньо сильна програма миття посуду.
  - Повертанню розпилювального коромисла заважав посуд.
  - Форсунки розпилювального коромисла засмітилися залишками їжі.
  - Фільтри засмічені.
  - Фільтри вставлені неправильно.
  - Зливна помпа заблокована.
- **Посуд із синтетичних матеріалів набуває іншого забарвлення.**
  - Завантажено замало миючого засобу.
- **На посуді залишаються частково білі плями, скло набуває молочного відтінку.**
  - Завантажено замало миючого засобу.
  - Регулювання кількості подаваного ополіскувача установлене на надто низький рівень.
  - Не завантажена спеціальна сіль, незважаючи на тверду воду.
  - Пом'якшувач води установлений на надто низький рівень.
  - Кришка контейнеру для солі нещільно закручена.
  - Використовувався безфосфатний миючий засіб, для порівняння спробуйте миючий засіб, який містить фосфат.
- **Посуд не висушений.**
  - Дверцята приладу були відкриті передчасно та передчасно був вийнятий посуд.

- Вибрана програма без сушіння.
- Регулювання кількості подаваного ополіскувача установлене на надто низький рівень.

- **Скляні вироби втратили блиск.**
  - Регулювання кількості подаваного ополіскувача установлене на надто низький рівень.
- **Чай або залишки губної помади неповністю змиті.**
  - Миючий засіб має надто низку вибілювальну дію.
  - Вибрана надто низка температура миття посуду.
- **Сліди іржі на столових приборах**
  - Столові прибори виготовлені із матеріалу з недостатньої корозійною стійкістю.
  - Вміст солі у воді для миття посуду занадто високий в результаті того, що
    - кришка контейнера для солі закрита нещільно.
    - під час завантаження солі просипалося забагато солі.
- **Скло тьмяніє та міняє забарвлення, нальоти не витираються.**
  - Завантажений непідходящий миючий засіб.
  - Скло не призначене для миття в посудомийній машині.
- **На склі та столовий виробах залишаються смуги, скляні вироби набувають металевого відблиску.**
  - Регулювання кількості подаваного ополіскувача установлене на надто високий рівень.

Виклик сервісної служби

Зверніться будь ласка за допомогою до своєї сервісної служби, якщо Вам не вдасться самим усунути несправність. Найближчу сервісну службу Ви знайдете у списку сервісних служб. В розмові по телефону вкажіть номер приладу (1) та заводський номер FD (2), які на табличці з технічними даними 33 на дверцятах приладу.

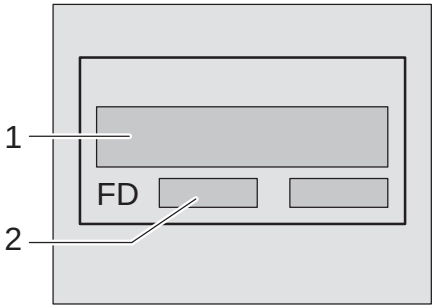

Увага!

Зверніть увагу на те, що приїзд техніка сервісної служби у разі неправильного обслуговування приладу або одної із вище перелічених несправностей оплачується Вами навіть під час гарантійного строку.

Вказівки

Вказівки щодо контрольних іспитів

Умови проведення контрольних іспитів Ви знайдете на вкладиші «Вказівки щодо контрольних іспитів». Параметри споживання для відповідних програм зазначені в короткій інструкції.

Загальна інформація

- Призначені для вбудовування та інтегровані прилади, які згодом установлюються окремо, потрібно закріпити для стійкості, напр., пригвинтивши до стіни або установивши під суцільну стільницю, яка скріплена гвинтами з сусідніми шафами.
- Лише для швейцарського виконання:
  Прилад можна без проблем вбудовувати між стінками із дерева або синтетичних матеріалів в кухонній галереї. Якщо прилад підключається до електромережі не через штепсельну вилку, тоді для дотримання відповідних вимог з безпеки з боку підключення має бути розмикач для всіх полюсів з контактним отвором мінімум 3 мм.

Підключення

Для належної експлуатації посудомийна машина підключається фахівцем. Параметри подачі та зливу води, а також технічні характеристики електричного підключення мають відповідати заданим критеріям, які зазначені у наступних абзацах або в інструкції з монтажу.

Дотримуйтеся послідовності виконання робіт під час монтажу:
- перевірка при поставці
- установка
- підключення до каналізації
- підключення до води
- підключення до електромережі

Поставка

Ваша посудомийна машина пройшла на заводі дбайливу перевірку на предмет її бездоганного функціонування. Після цього залишилися невеликі водяні плями. Вони зникнуть після першого миття посуду.

Установка

Необхідні розміри для вбудовування зазначені в інструкції з монтажу. Установіть прилад горизонтально за допомогою регулювальних ніжок. Слідкуйте при цьому, щоб машина стояла надійно. Для при приладів, які вбудовуються під стільницею: Прилад установити за допомогою регулювальних ніжок так, щоб він лише злегка упирався в стільницю.

Підключення до каналізації

Необхідні робочі операції Ви знайдете в інструкції з монтажу, за потреби установіть сифон з зливним патрубком. Зливний шланг підключіть до зливного патрубку сифону з використанням деталей із комплекту поставки.
Слідкуйте за тим, щоб зливний шланг не був зігнутим, затиснутим або скрученим. (Слідкуйте за тим, щоб ніякі кришки не перешкоджали витіканню зливної води!)

Підключення по води

Підключення до водопровідної мережі проводиться через водопровідний кран у відповідності із інструкцією з монтажу з використанням деталей із комплекту поставки. Слідкуйте за тим, щоб шланг подачі води не був зігнутим, затиснутим або скрученим.

У разі заміни приладу слід завжди використовувати новий шланг подачі води для підключення до водопроводу, шланг подачі води від попереднього приладу не використовувати ні в якому разі.

Тиск води:

мінімум 0,05 МПа (0,5 бар), максимум 1 МПа (10 бар). У разі завищеного тиску води: включити редукційний клапан.

Кількість подаваної води:

мінімум 10 літрів за хвилину

Температура води:

Найкраще холодна вода; у разі використання гарячої води температура не повинна перевищувати 60 °C.

Електричне підключення

Прилад підключається лише до перемінного струму 230 В через установлену у відповідності з вимогами розетку з заземленням. еобхідний захист запобіжниками – дивіться табличку з технічними характеристиками 33 .
Розетка повинна знаходитися поблизу посудомийної машини та бути вільно доступною.
Зміни в підключенні може виконувати лише фахівець.

Якщо и використовуєте автоматичний запобіжний вимикач, діючий при появі струму витоку, тоді користуйтеся лише типом, що позначений символом . Лише цей запобіжний вимикач гарантує дотримання дійсних на даний час вимог.

Демонтаж

Тут також важливо дотримуватися послідовності робочих операцій: Насамперед відключіть прилад принципово від електромережі.

- Витягніть штепсельну вилку із розетки.
- Перекрийте подачу води.
- Від'єднайте підключення до каналізації та водопроводу.
- Відкрутіть кріпильні гвинти під стільницею.
- За наявності демонтуйте цокольну дошку.
- Вийміть прилад, одночасно з цим обережно витягніть шланг.

Транспортування

Злийте воду із посудомийної машини. Закріпіть неприкріплені деталі. Прилад транспортувати лише у вертикальному положенні.

– Якщо прилад буде транспортуватися не у вертикальному положенні, то залишки води можуть потрапити до блоку керування машиною і цим самим призвести до помилок у виконанні програм.

Захист від замерзання

Якщо прилад стоїть у приміщенні, куди проникають морозні температури (напр., в дачному будинку), тоді із приладу слід повністю злити воду (дивіться Транспортування).

Закрийте водопровідний кран, від'єднайте шланг подачі води та дайте воді повністю витекти.

Утилізація

Рекомендації з утилізації

Старі прилади це не відходи, які нічого неварті!
Шляхом екологічної утилізації із них можна отримати знову цінну сировину.

Витягніть штепсельну вилку приладів, які вийшли із експлуатації, із розетки. Переріжте електропровід і викиньте його разом із штепсельною вилкою.
Зламайте замок на дверцятах та блокування для захисту від дітей (за наявності). Це запобігаєте тому, що граючі діти закриються там та їх життя потрапить під загрозу.

Упаковка захищає Ваш **новий прилад** від пошкоджень під час транспортування. Всі використані для упаковки матеріали – нешкідливі для навколишнього середовища і можуть використовуватися повторно. Будь ласка підтримайте нас: Утилізуйте упаковку у відповідності із екологічними нормами. Всі частини приладу із синтетичних матеріалів позначені абревіатурами у відповідності з інтернаціональними нормами (напр. >PS< Полістирол). Під час утилізації приладу це дозволяє окреме сортування синтетичних відходів для екологічного повторного використання ресурсів.

За інформацією про актуальні шляхи утилізації зверніться будь ласка до свого спеціалізованого торговця або до адміністрації своєї громади.

Утилізація упаковки

– Утилізуйте пакувальні матеріали будь ласка належним чином. е дозволяйте дітям гратися з упаковкою та її частинами. Складні картонні коробки та плівки можуть призвести до задушення.
  - Гофрований картон зроблений переважно із утильного паперу.
  - Фасоні деталі із спіненого стиропору не містять FCKW.
  - До складу поліетиленової плівки (PE) входить вторинна сировина.
  - Дерев'яний каркас (за наявності) зроблений із відходів деревообробної промисловості і необроблений.
  - Пакувальні стрічки (за наявності) зроблені із поліпропилену (PP).

Утилізація приладів, які вийшли із експлуатації

– Приведіть прилади, які вийшли із експлуатації, одразу ж у непридатний стан, щоб уникнути небезпеки нещасних випадків в майбутньому.

– Утилізуйте прилад належним чином.

Попередження

Діти можуть зачинитися у приладі (небезпека задушення) або потрапити в інші небезпечні ситуації. Тому: итягніть штепсельну вилку із розетки, перетніть та усуньте електрокабель. Зруйнуйте замок на дверцятах так, щоб вони не зачинялися.

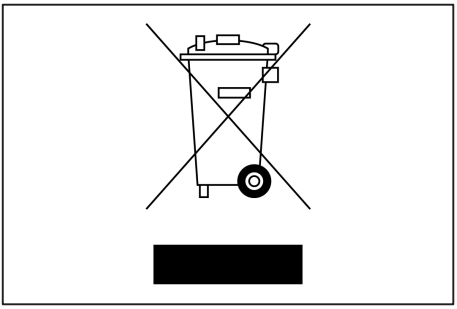

Даний прилад позначений у відповідності із Директивою Європейського Союзу 2002/96/EG про утилізацію електричного та електронного устаткування (waste electrical and electronic equipment – WEEE). Директива визначає діючий на території усіх країн ЄС порядок збору та утилізації старих приладів.

Блокування для захисту від дітей*

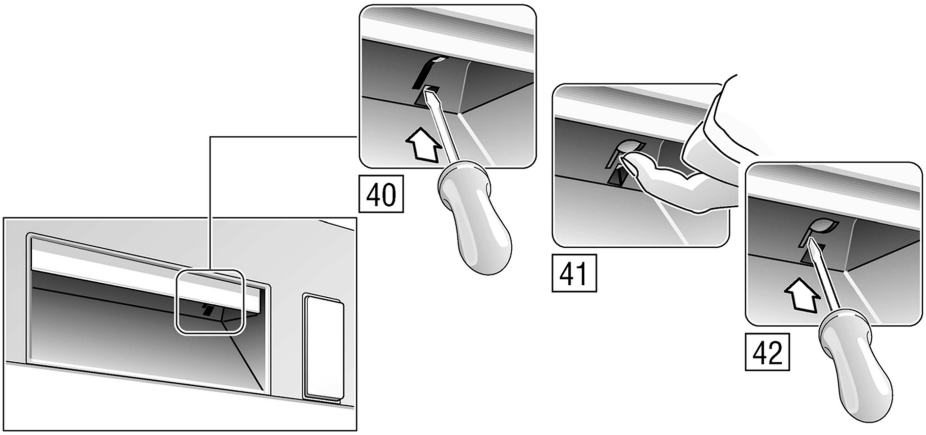

40 Включення блокування для захисту від дітей
41 Відчинення дверцят з включеним блокуванням для захисту від дітей
42 Виключення блокування для захисту від дітей

Блокування для захисту від дітей не виконує захисної функції при відчинених дверцятах.

Форсунка для миття листів*

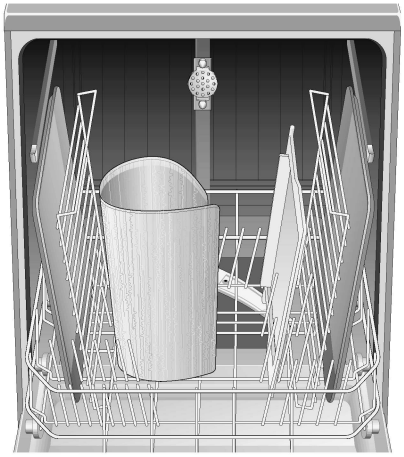

За допомогою цієї форсунки и можете мити великі листи та решітки, а також тарілки з діаметром понад 30 см (тарілки для делікатесів, макаронних виробів та великі мілкі тарілки).
Для цього потрібно вийняти верхній короб та вставити форсунку, як це зображено на малюнку.

Розташуйте листи так як на зображенні, щоб струмінь води зміг їх усіх добре охопити (макс. 4 листа та 2 решітки).

Включайте посудомийну машину завжди лише з верхнім коробом або з форсункою для миття листів!

*в окремих моделях

Гарантія на аква-стоп

(Лише для приладів з аква-стоп)

Додатково до гарантійних вимог по відношенню до продавця у відповідності із договором купівлі-продажу та додатково до нашої гарантії на прилад ми гарантуємо заміну за наступними умовами:

1. У разі виникнення збитків від води, спричинених внаслідок дефекту нашої системи аква-стоп, ми відшкодовуємо збитки приватних користувачів.
2. Дана гарантія відповідальності діє протягом строку експлуатації приладу.
3. Гарантійні вимоги задовольняються за умовою, що прилад з аква-стоп установлений та підключений технічно правильно у відповідності з нашою інструкцією. «Це включає також технічно правильно монтоване подовження аква-стоп (фірмові запасні частини).» Наша гарантія не розповсюджується на дефектні лінії подачі чи арматури до місця з'єднання аква-стопу з водопровідним краном.
4. Прилади з аква-стоп принципово не потребують під час їх експлуатації Вашого нагляду чи перекриття води після закінчення експлуатації з метою безпеки. Тільки у разі Вашої тривалої відсутності у квартирі, напр.., багатотижнева відпустка, водопровідний кран слід закрити.

Robert Bosch Hausgeräte GmbH
Carl-Wery-Straße 34
81739 München

Заявка на ремонт та консультація при неполадках

Контактні дані всіх країн Ви знайдете в доданому списку сервісних центрів.

Інтернет: www.bosch-home.com

9000 476 396 uk (8906)
600o