SIEMENS

Fridge-freezer

CI30BP02

Register your product on My Siemens and discover exclusive services and offers.
siemens-home.bsh-group.com/welcome

The future moving in.

Siemens Home Appliances

kg
lbs

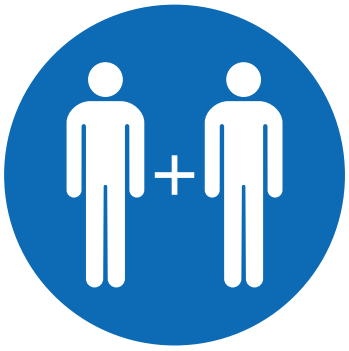

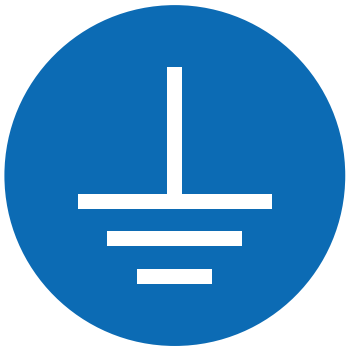

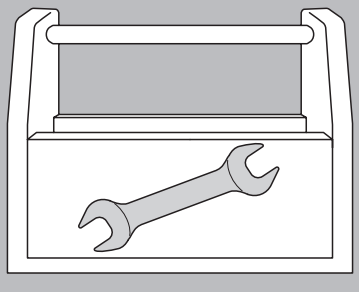

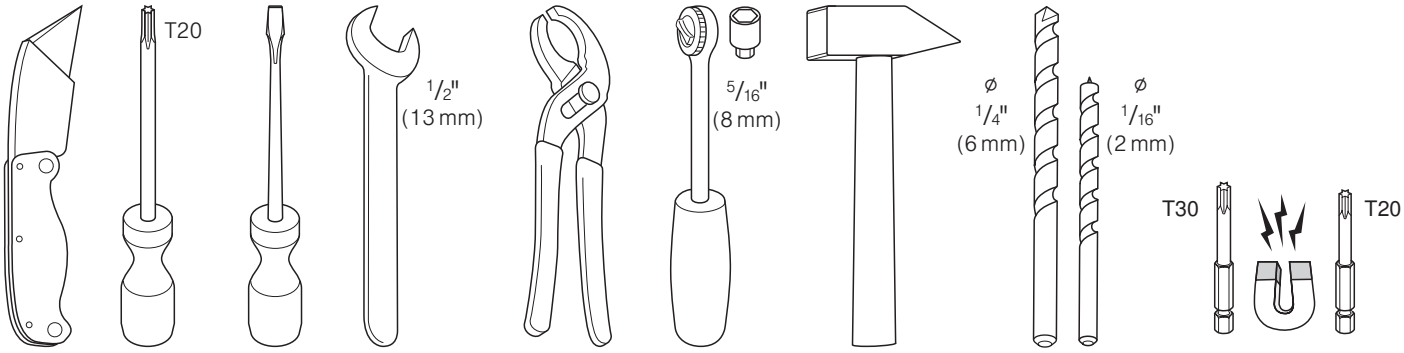
T20
1/2"
(13 mm)
5/16"
(8 mm)
ø
1/4"
(6 mm)
ø
1/16"
(2 mm)
T30
T20

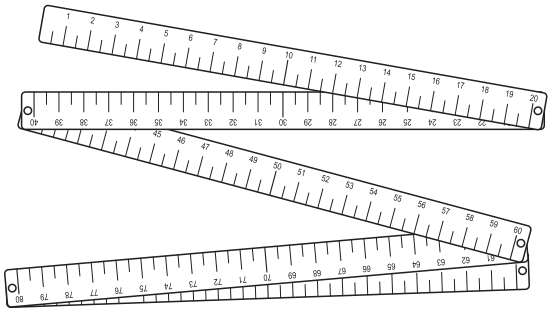

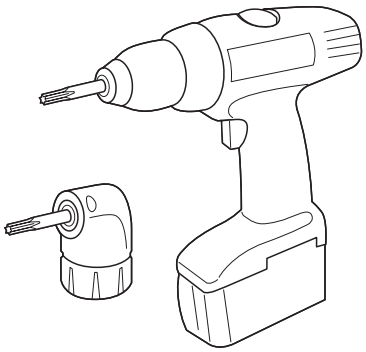

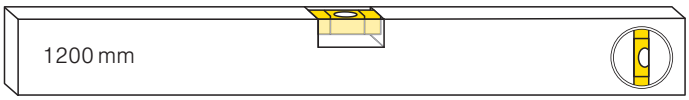
1200 mm

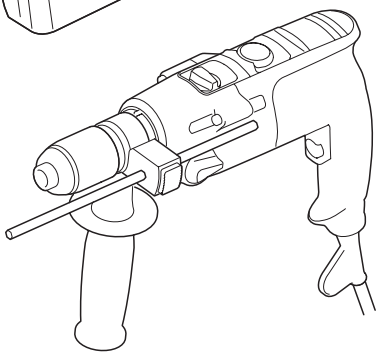

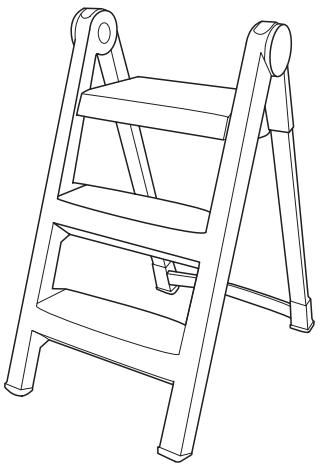

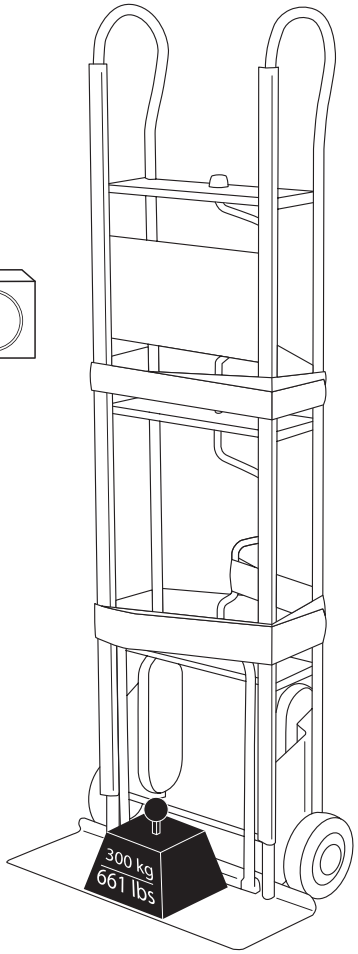
300 kg
661 lbs

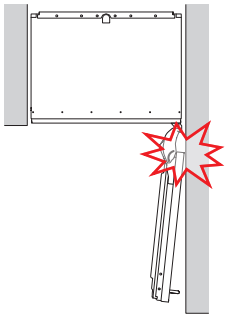

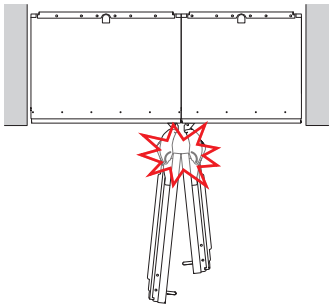

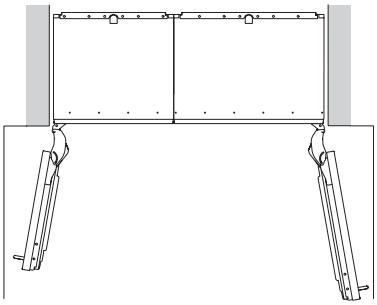

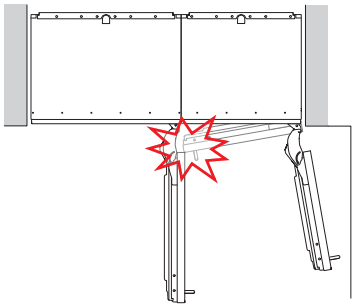

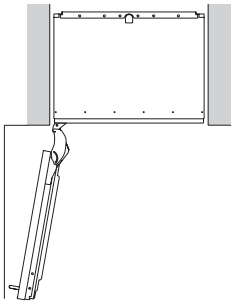

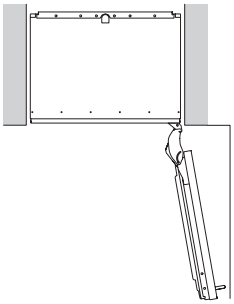

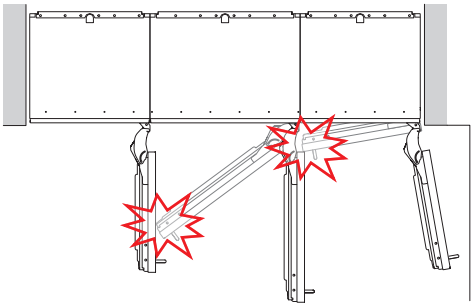

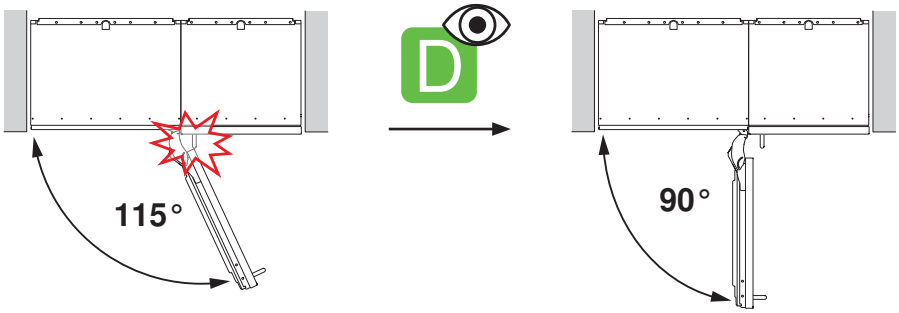
115°
D
90°

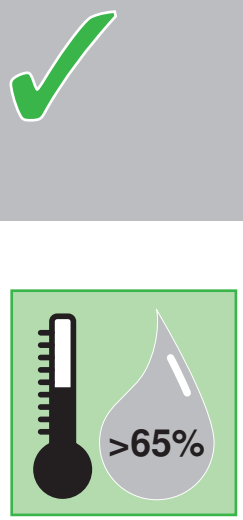

$\frac{5}{8}$" ≤ b < $6\frac{1}{4}$"
(16 mm ≤ b < 160 mm)

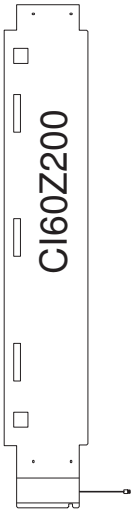

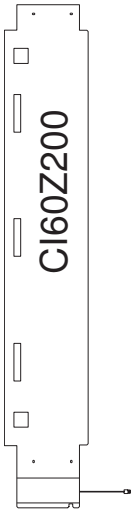

a ≥ $1\frac{3}{16}$"
(a ≥ 30 mm)

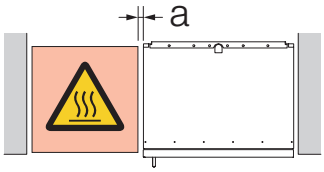

b ≥ $6\frac{1}{4}$"
b ≥ 160 mm

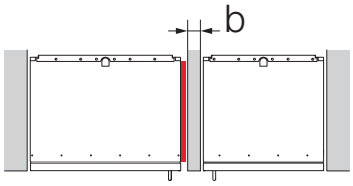

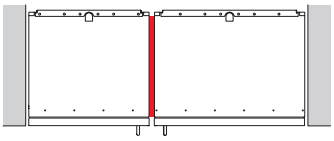

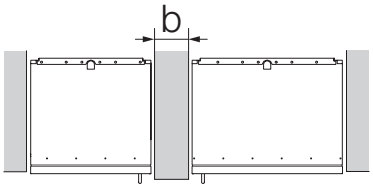

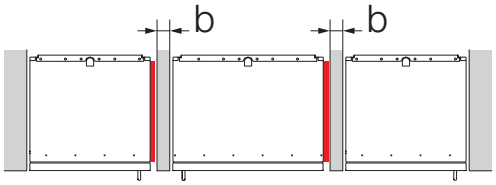

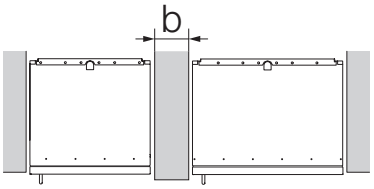

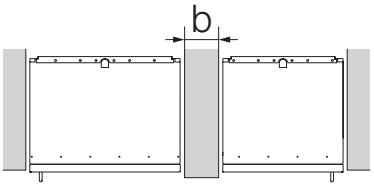

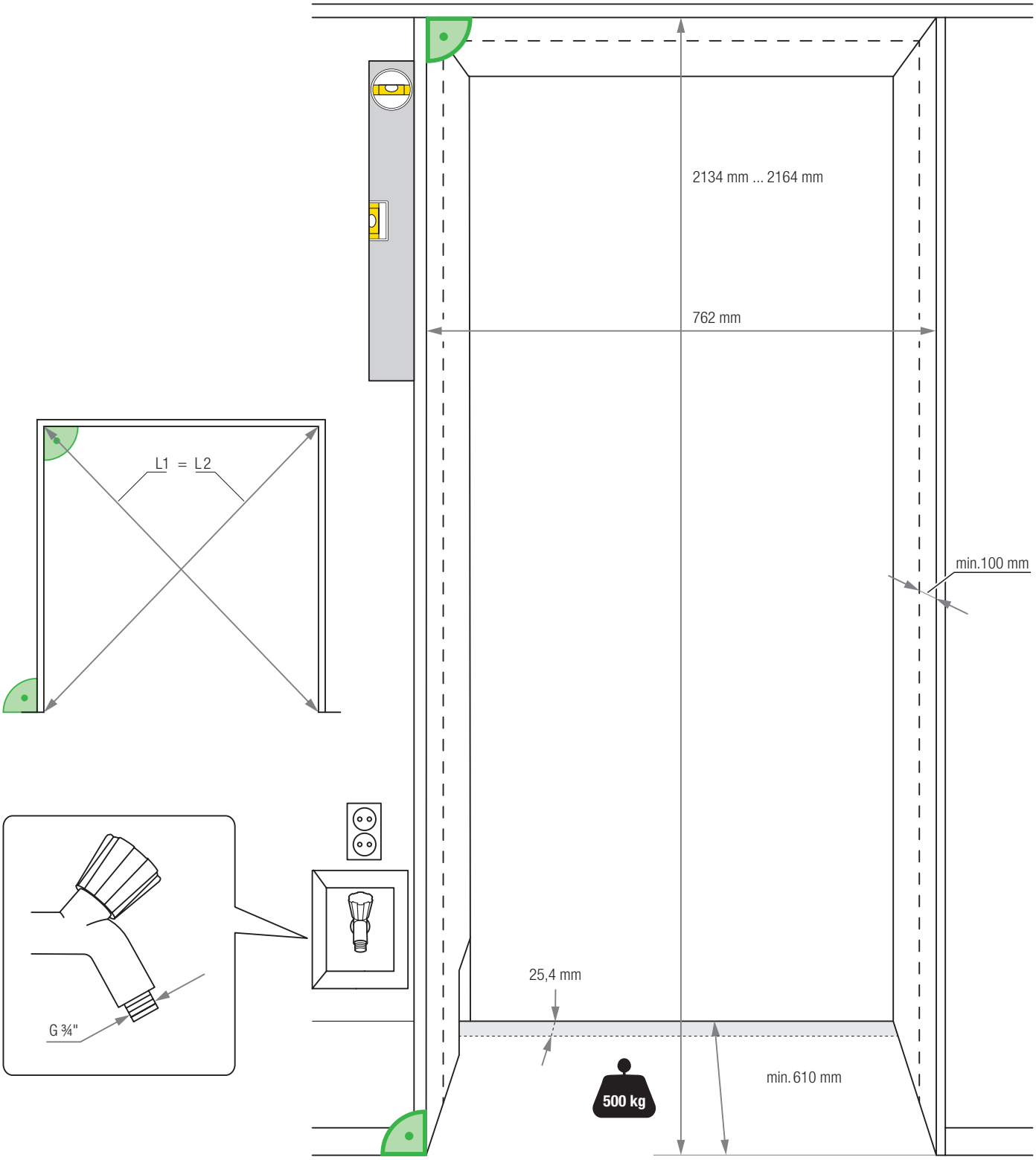
2134 mm ... 2164 mm
762 mm
min.100 mm
L1 = L2
25,4 mm
min. 610 mm
500 kg
G ¾"

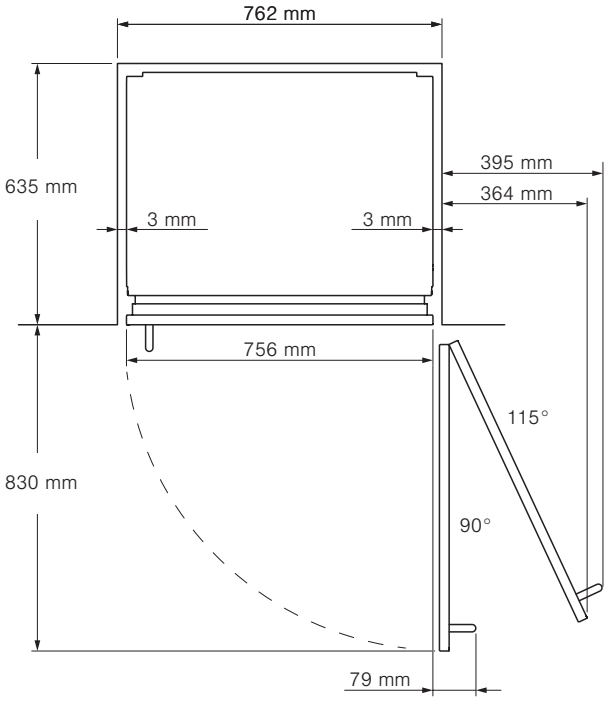
762 mm
635 mm
395 mm
364 mm
3 mm
3 mm
756 mm
115°
830 mm
90°
79 mm

kg
lbs

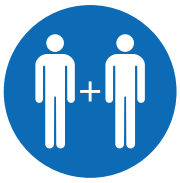

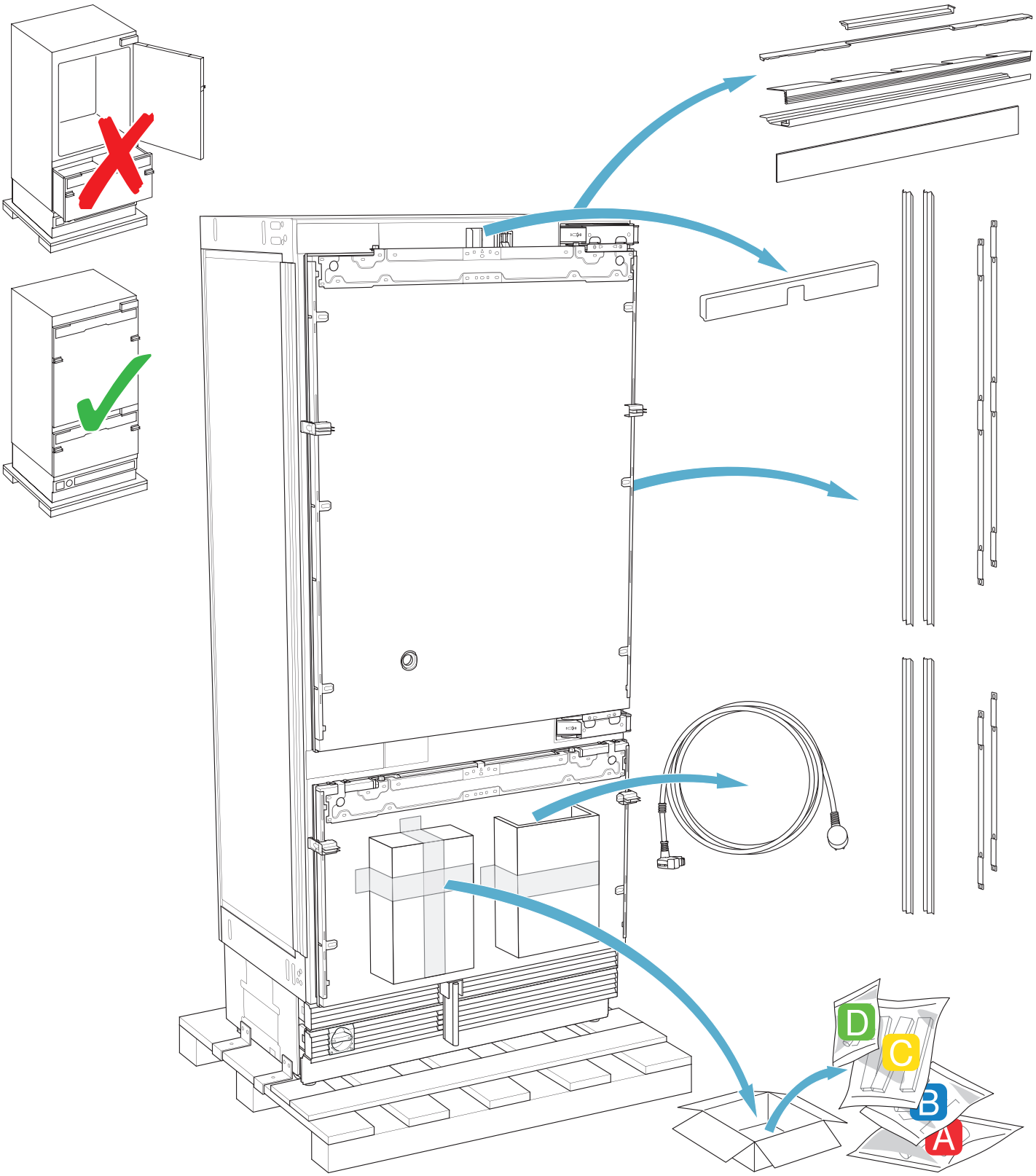
D
C
B
A

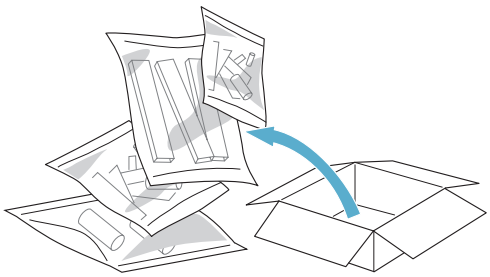

A

4x15	6x
5x60	4x
6x31	4x

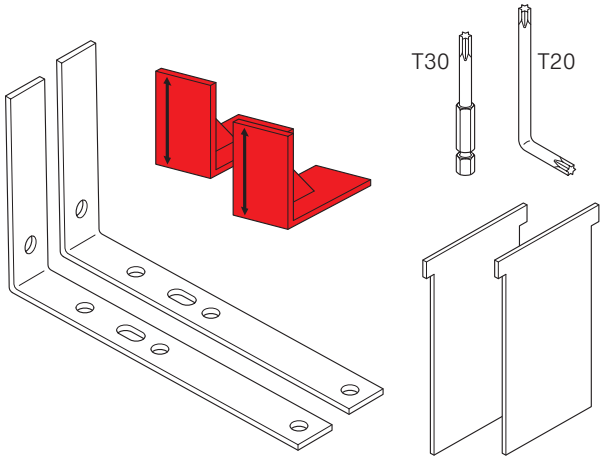

B

4x15	8x

C

4x15	42x
4x15	6x

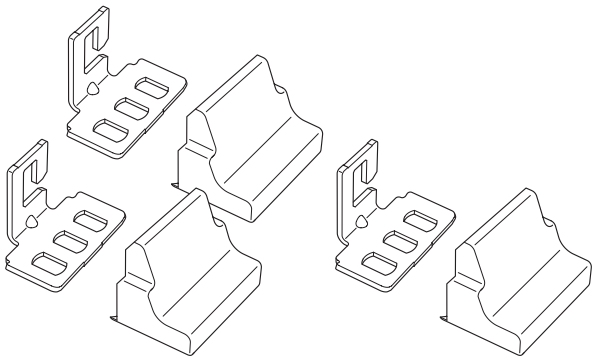

D

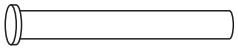

kg
lbs

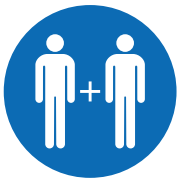

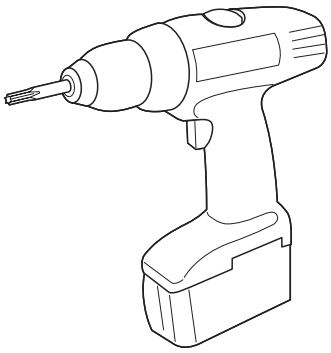

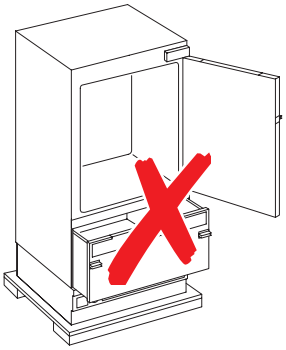

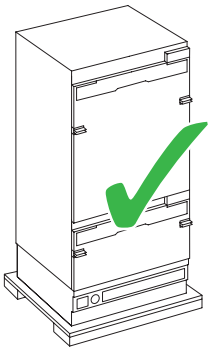

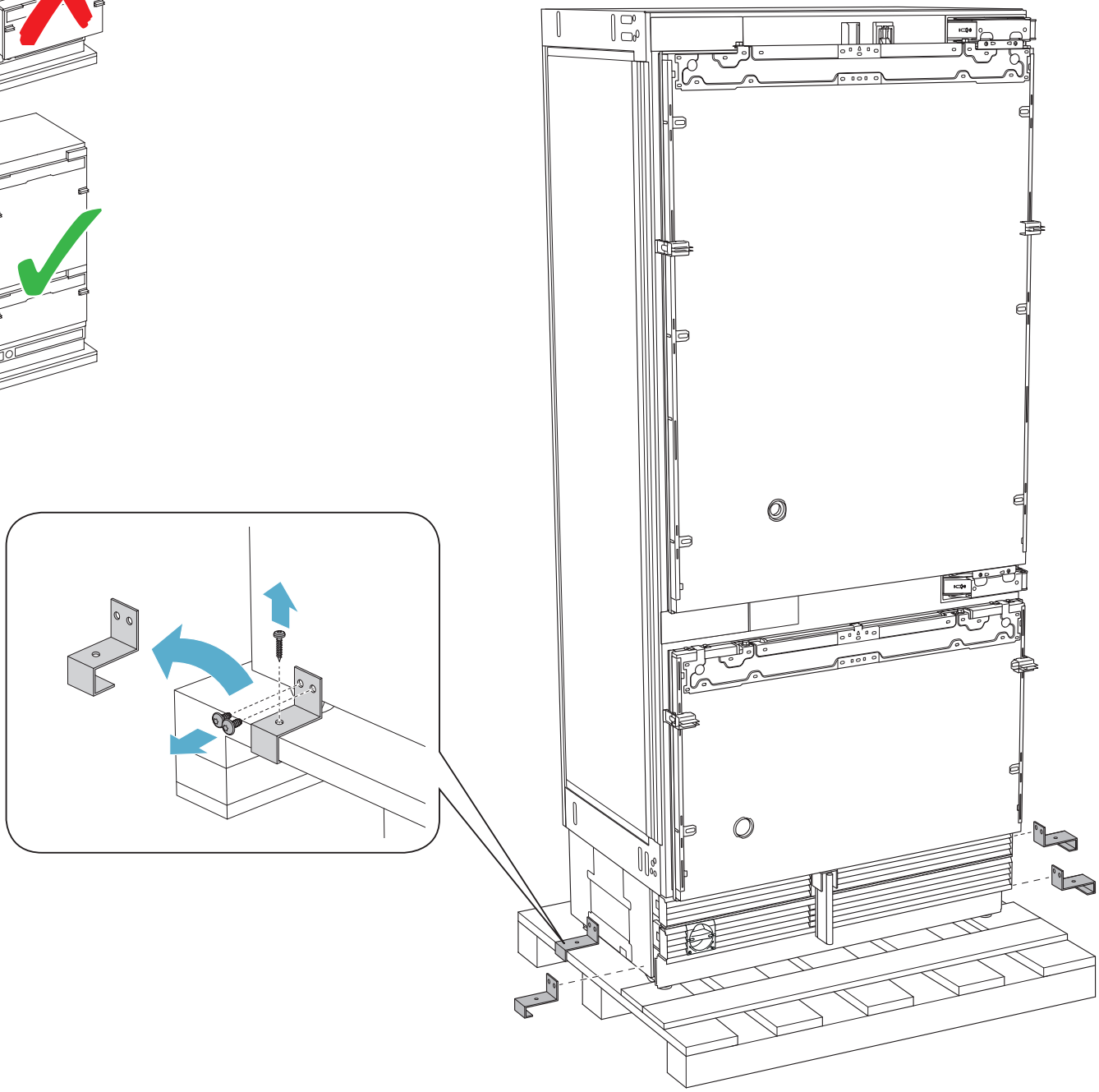

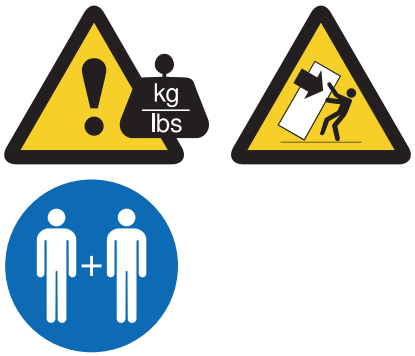
kg
lbs

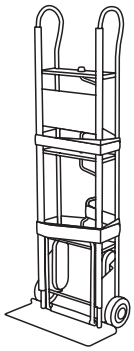

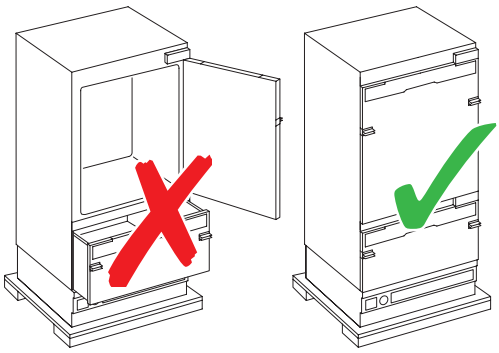

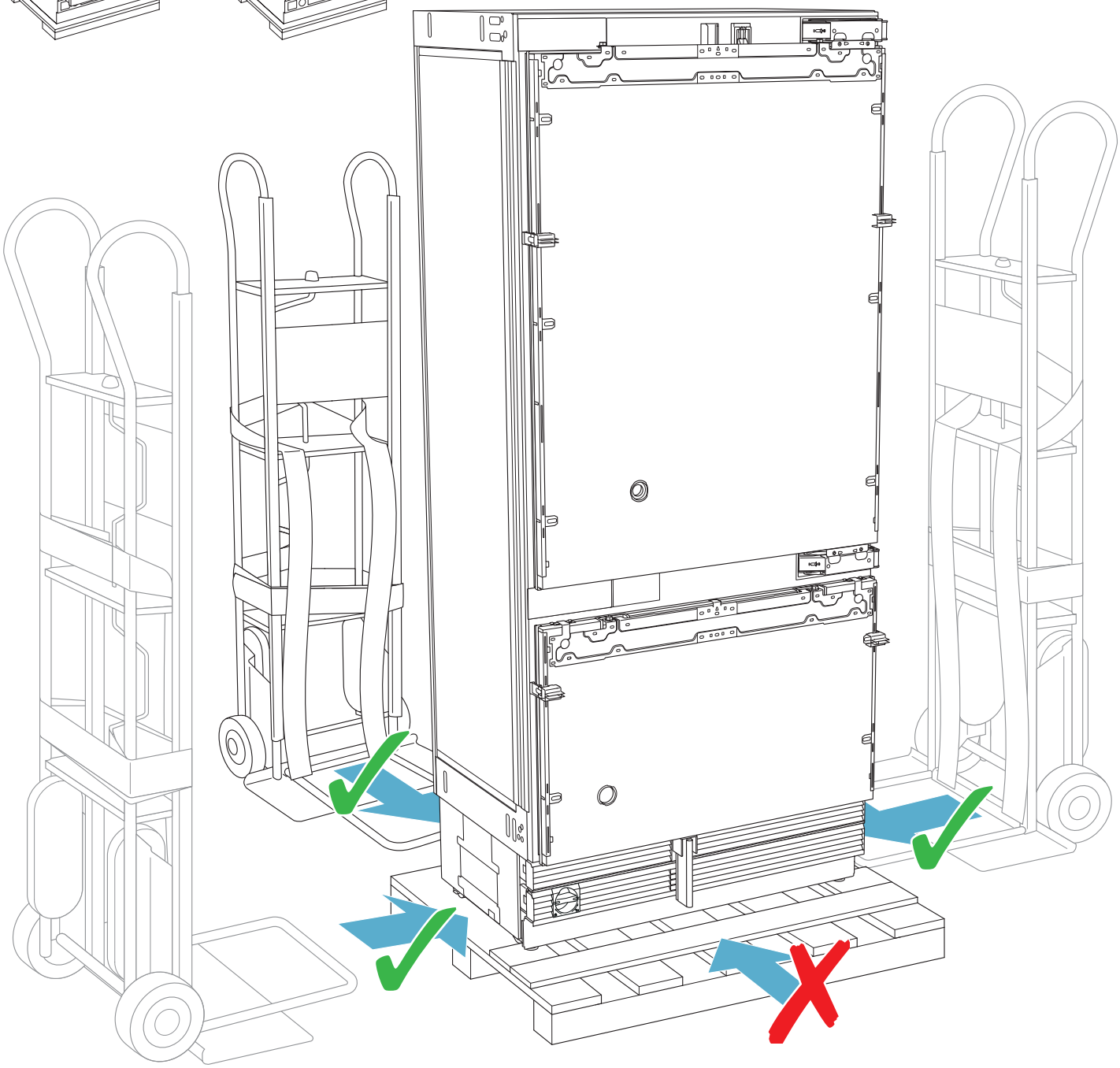

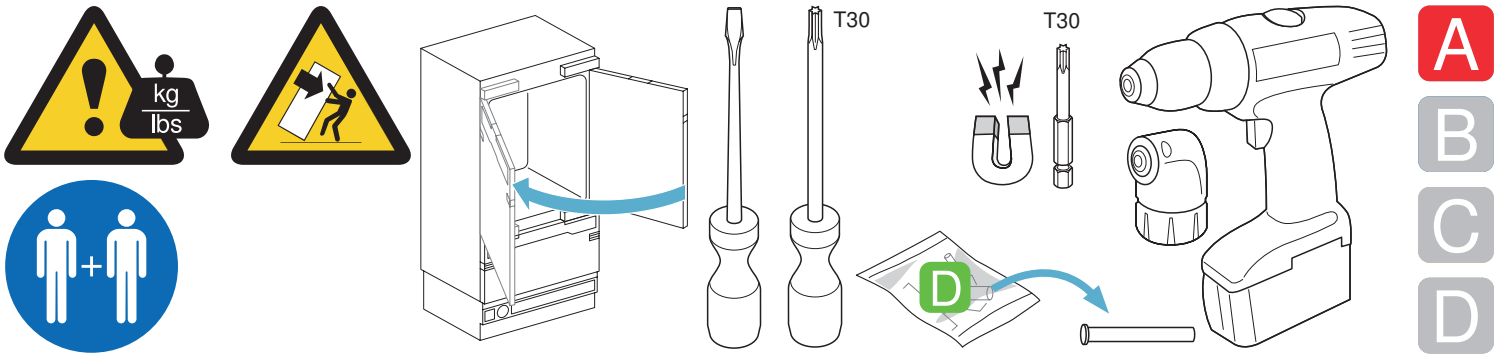
kg
lbs
T30
T30
D
A
B
C
D

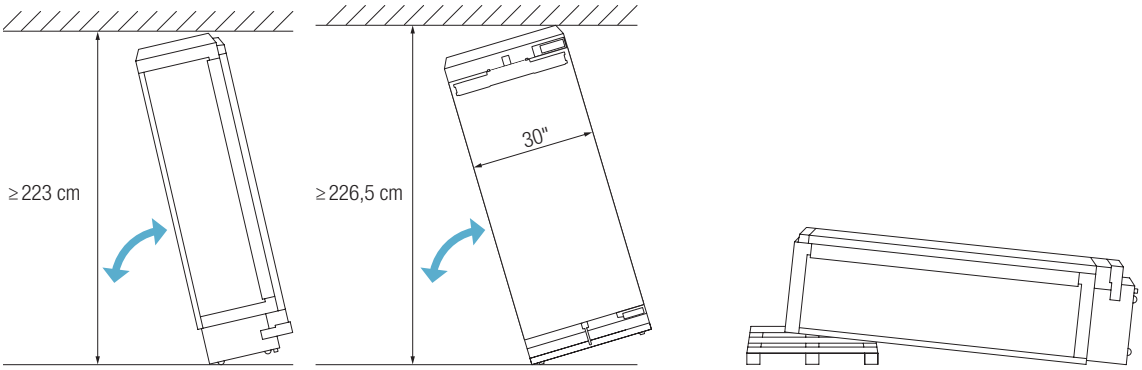
≥ 223 cm
≥ 226,5 cm
30"

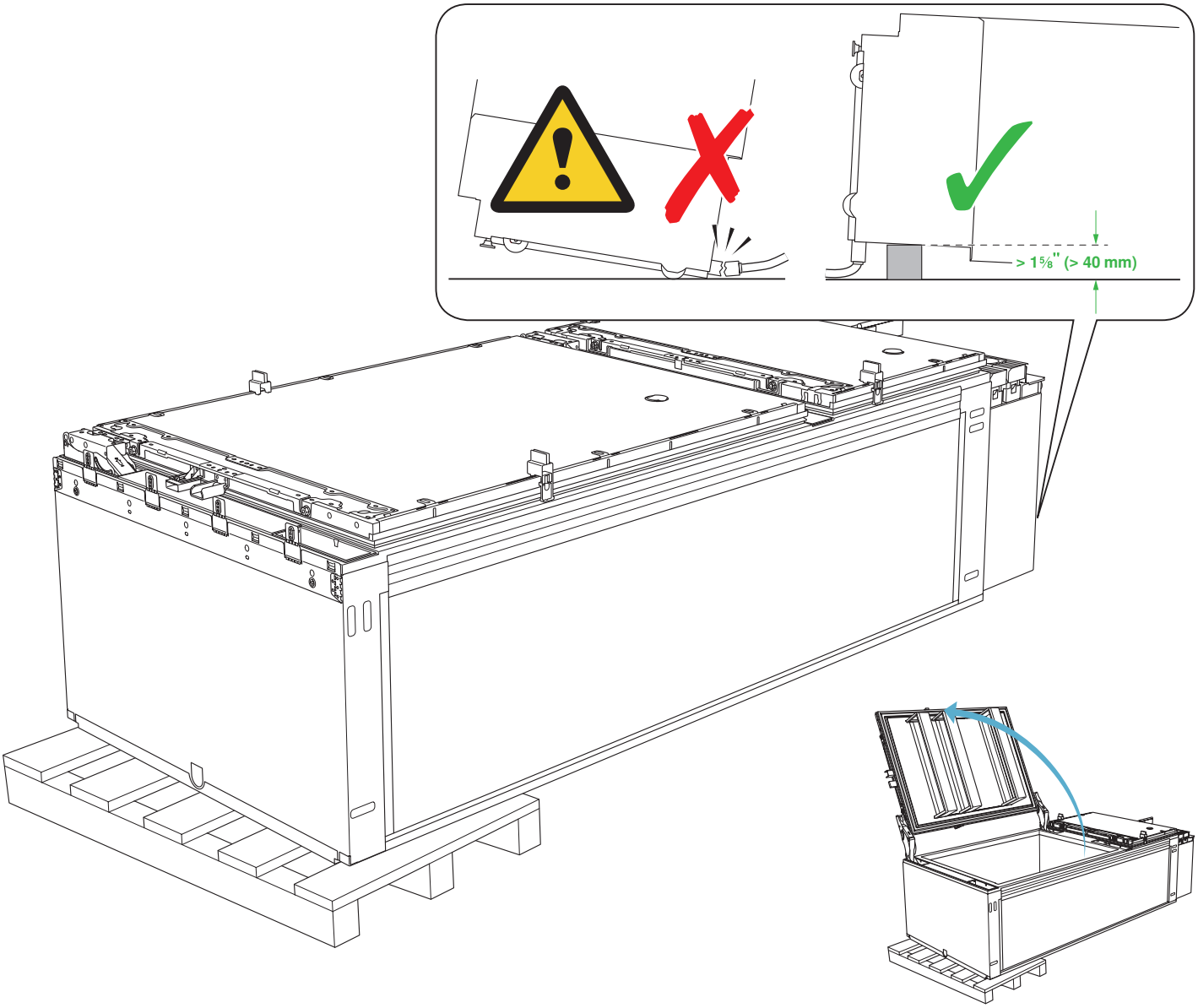
> 1⅝" (> 40 mm)

A
B
C
D

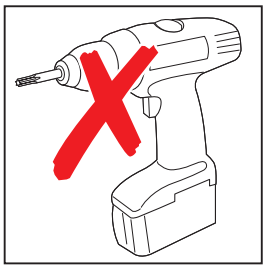

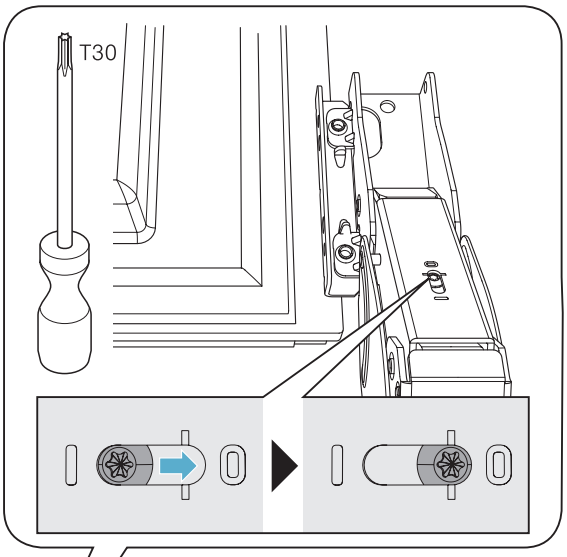

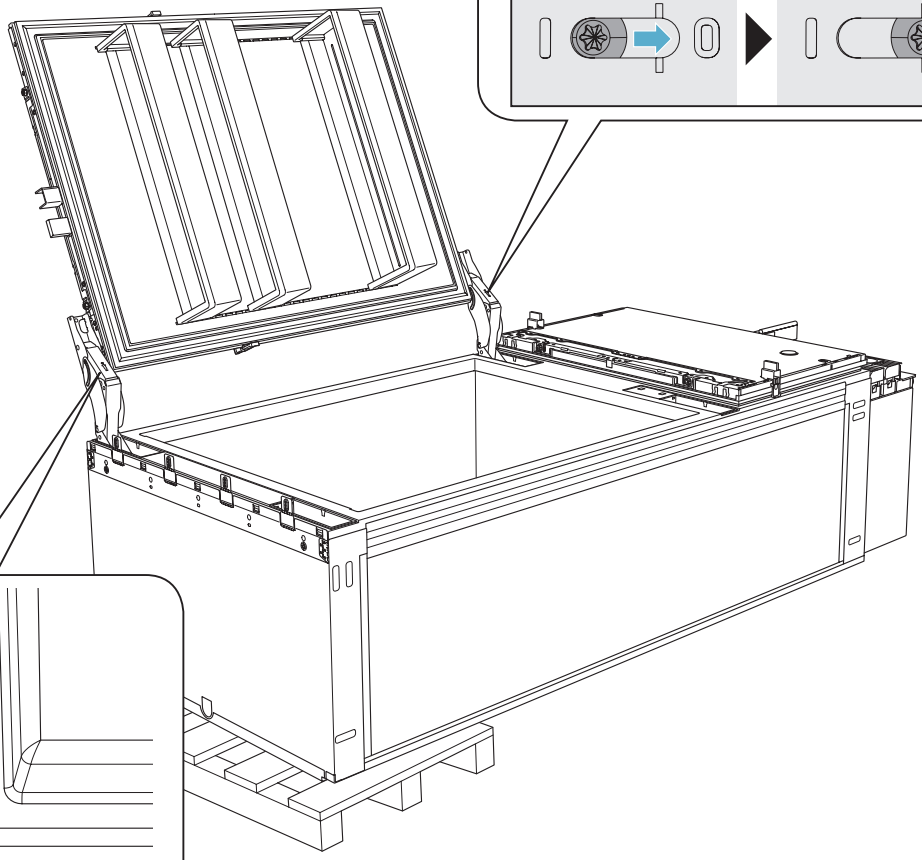

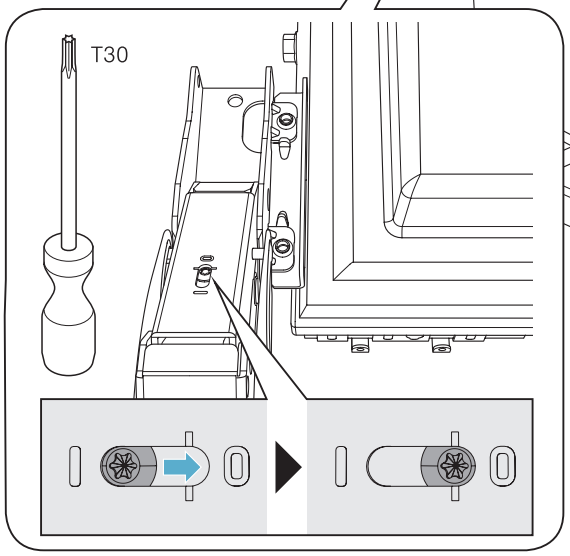

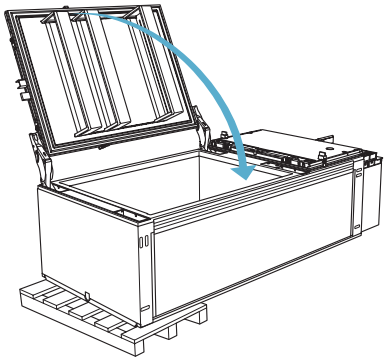

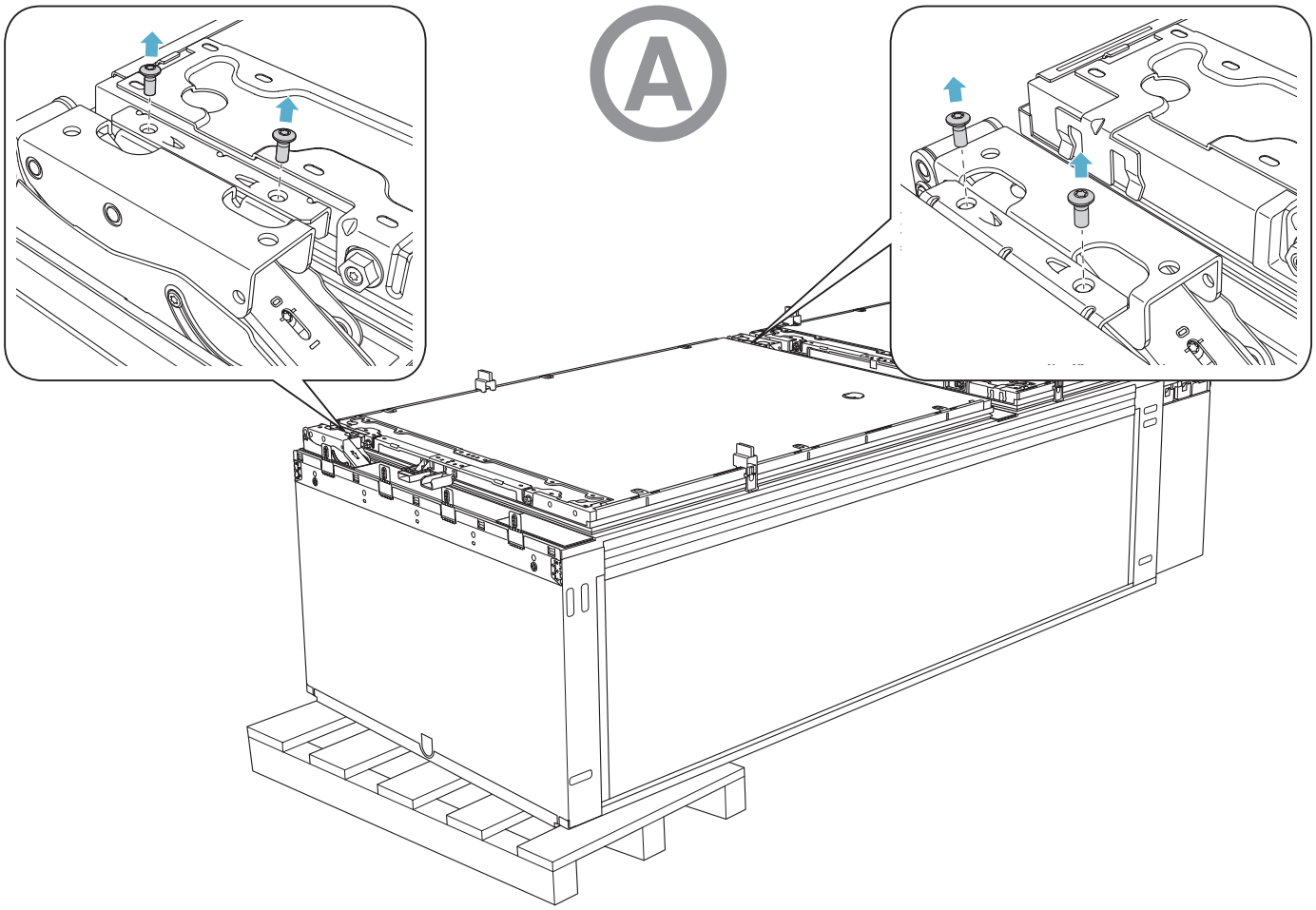

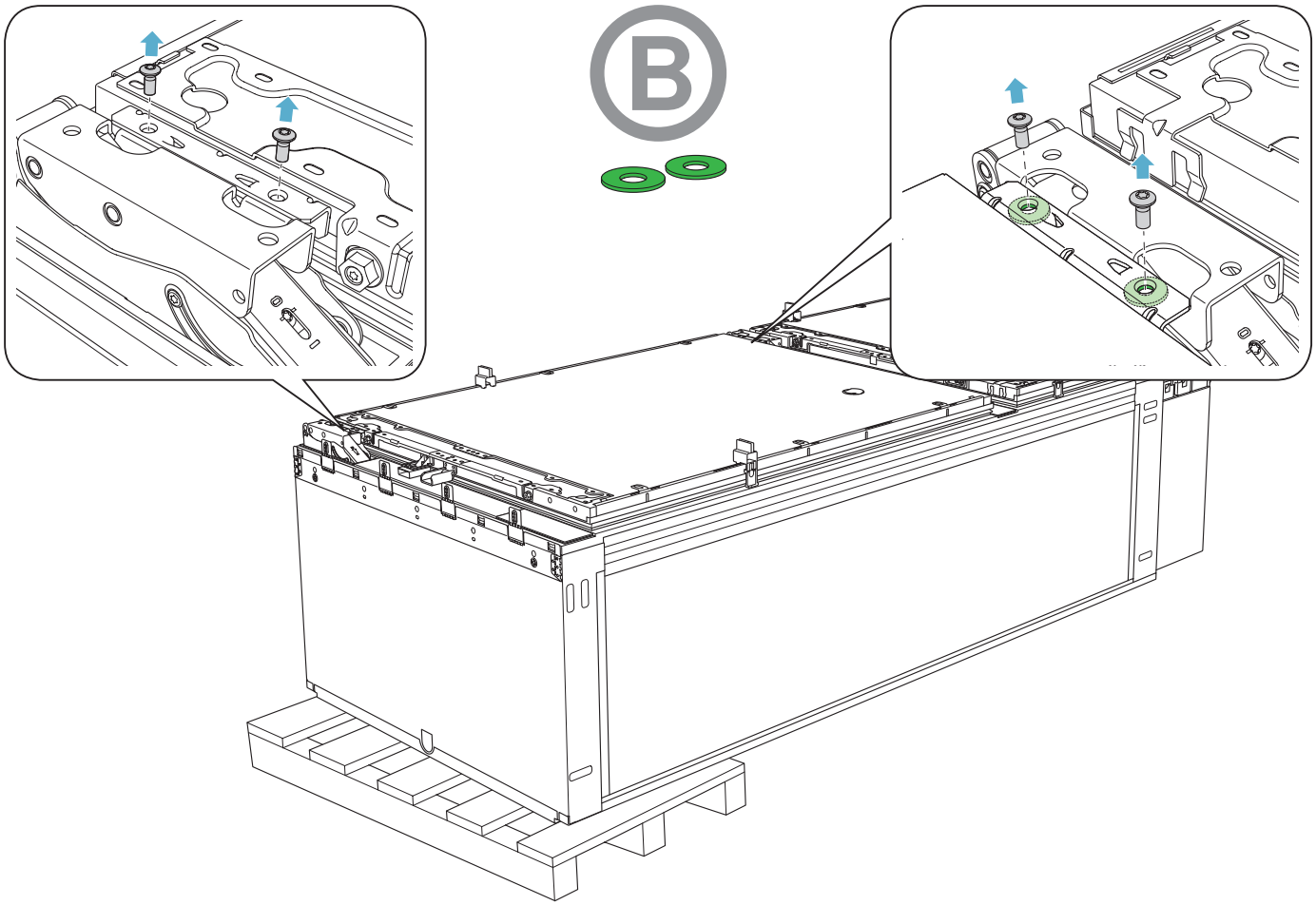

A
B
C
D

A
B
C
D

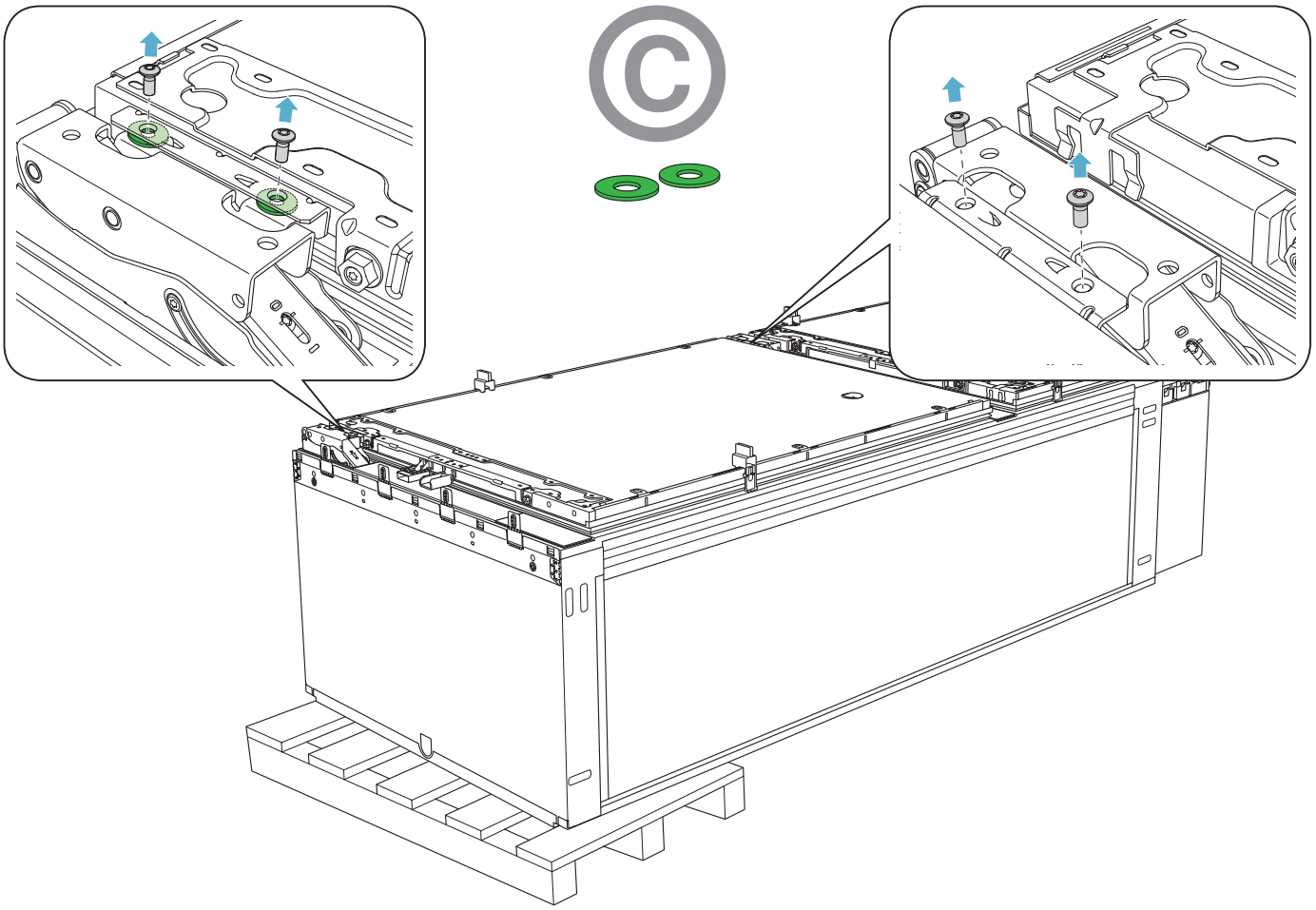

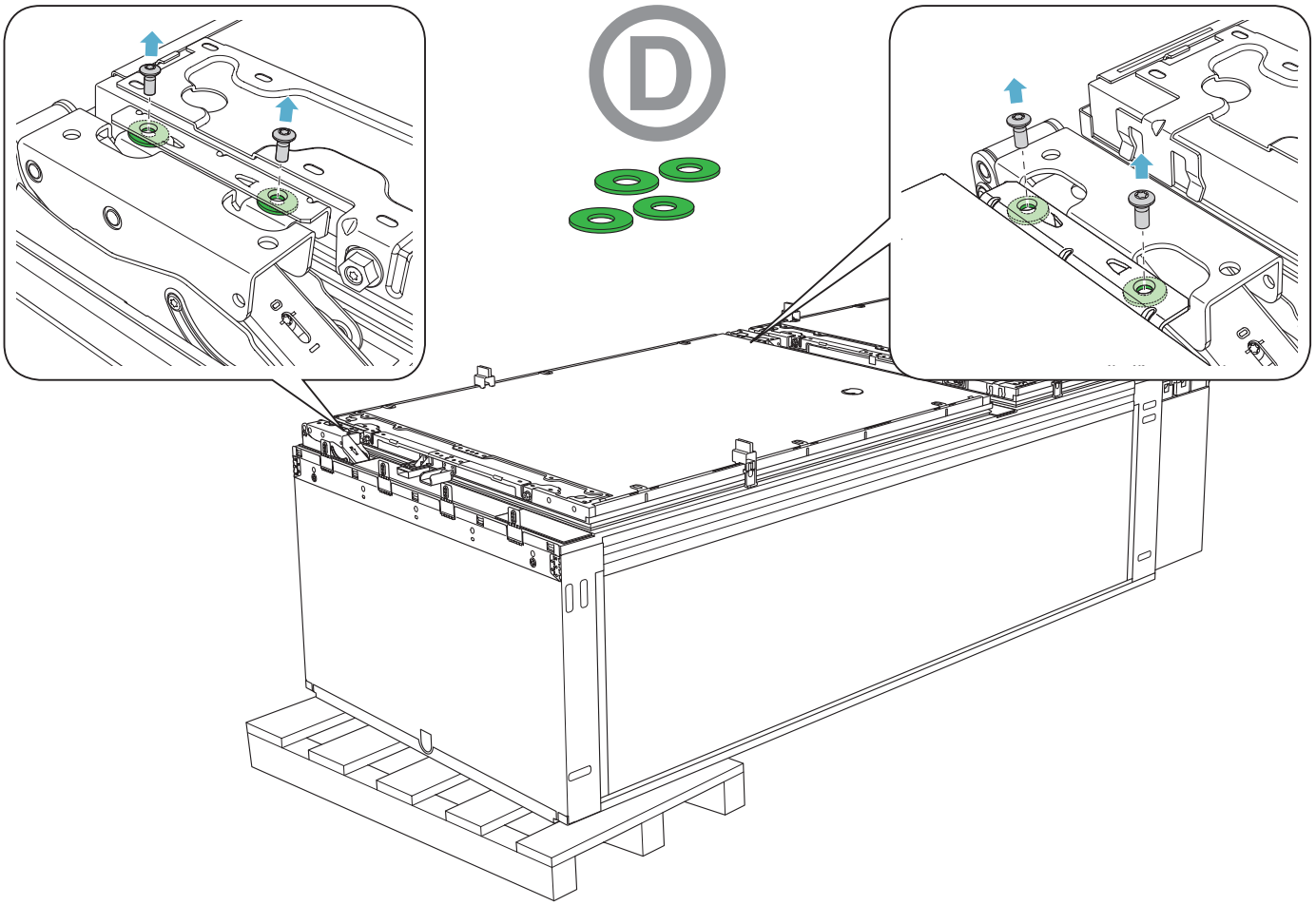

A
B
C
D

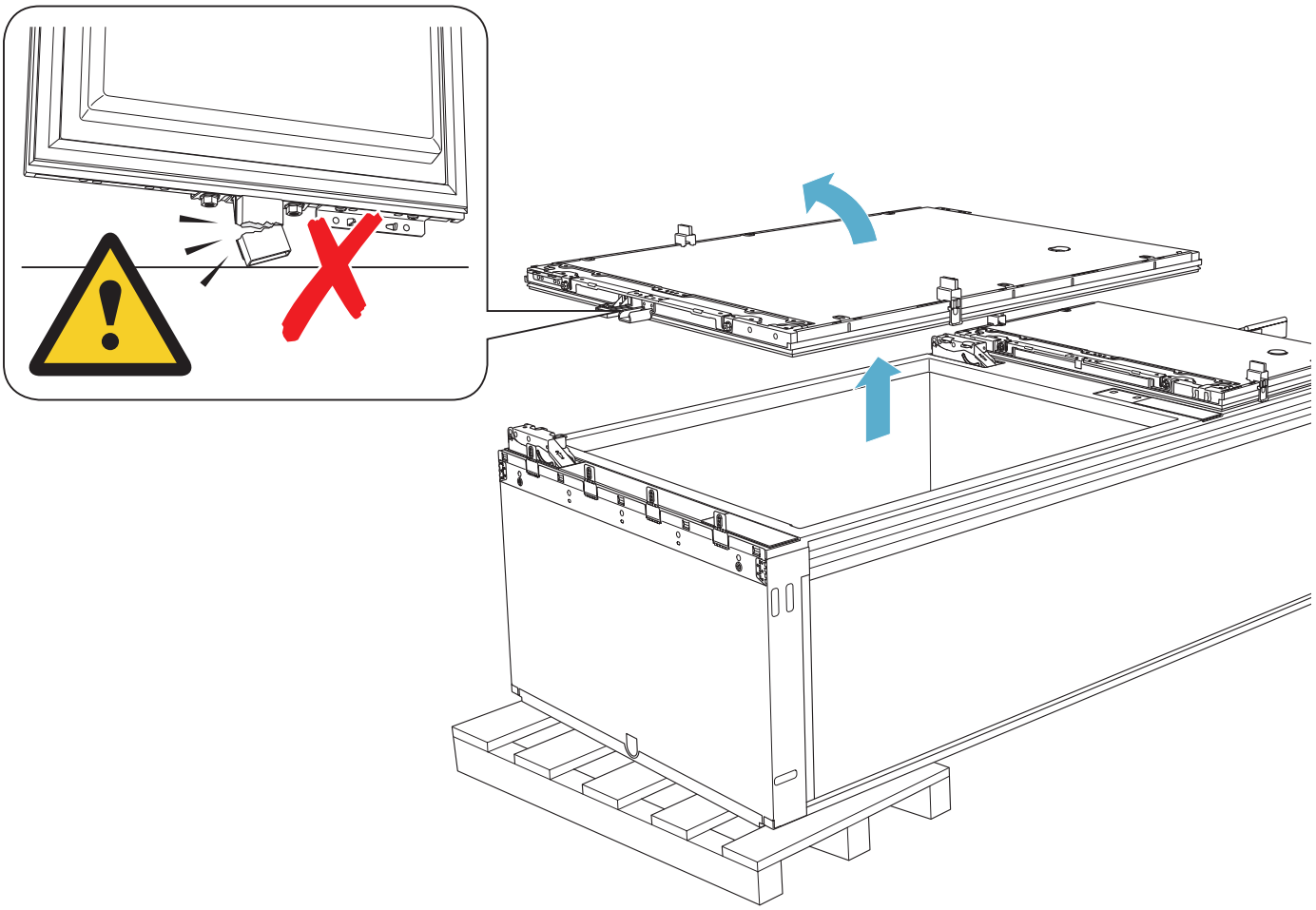

C D

B D

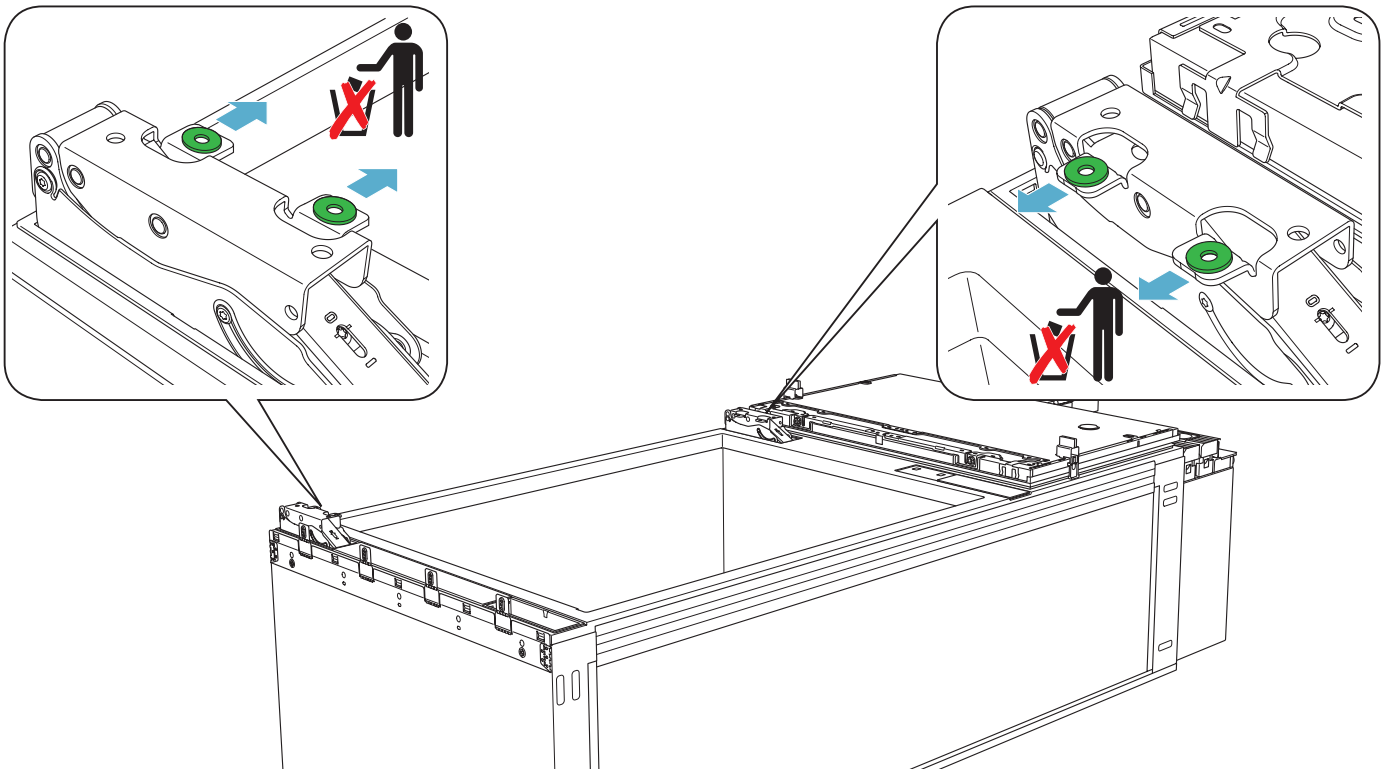

A
B
C
D

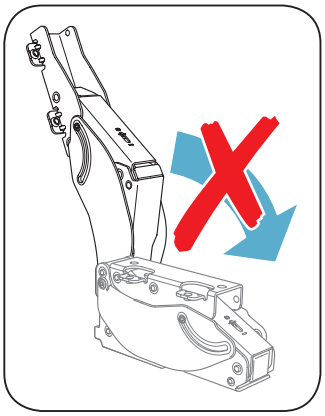

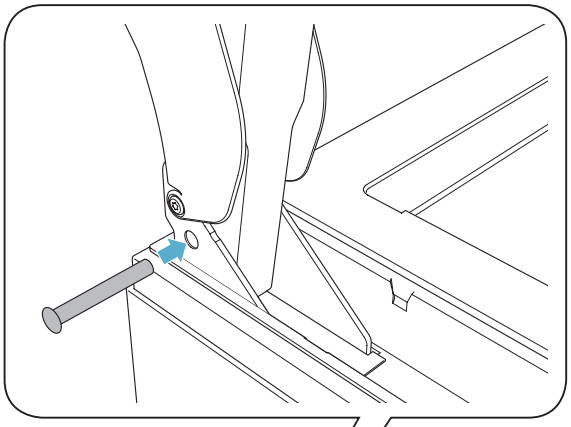

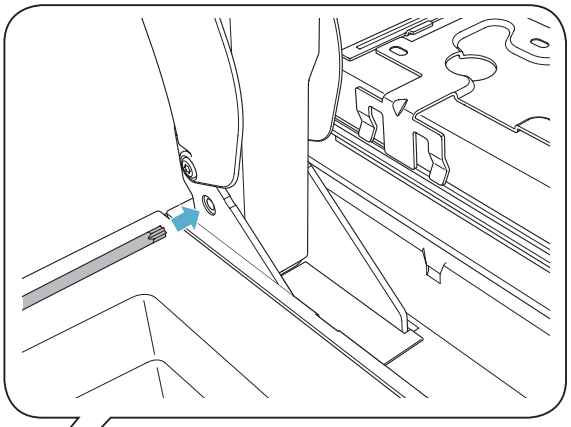

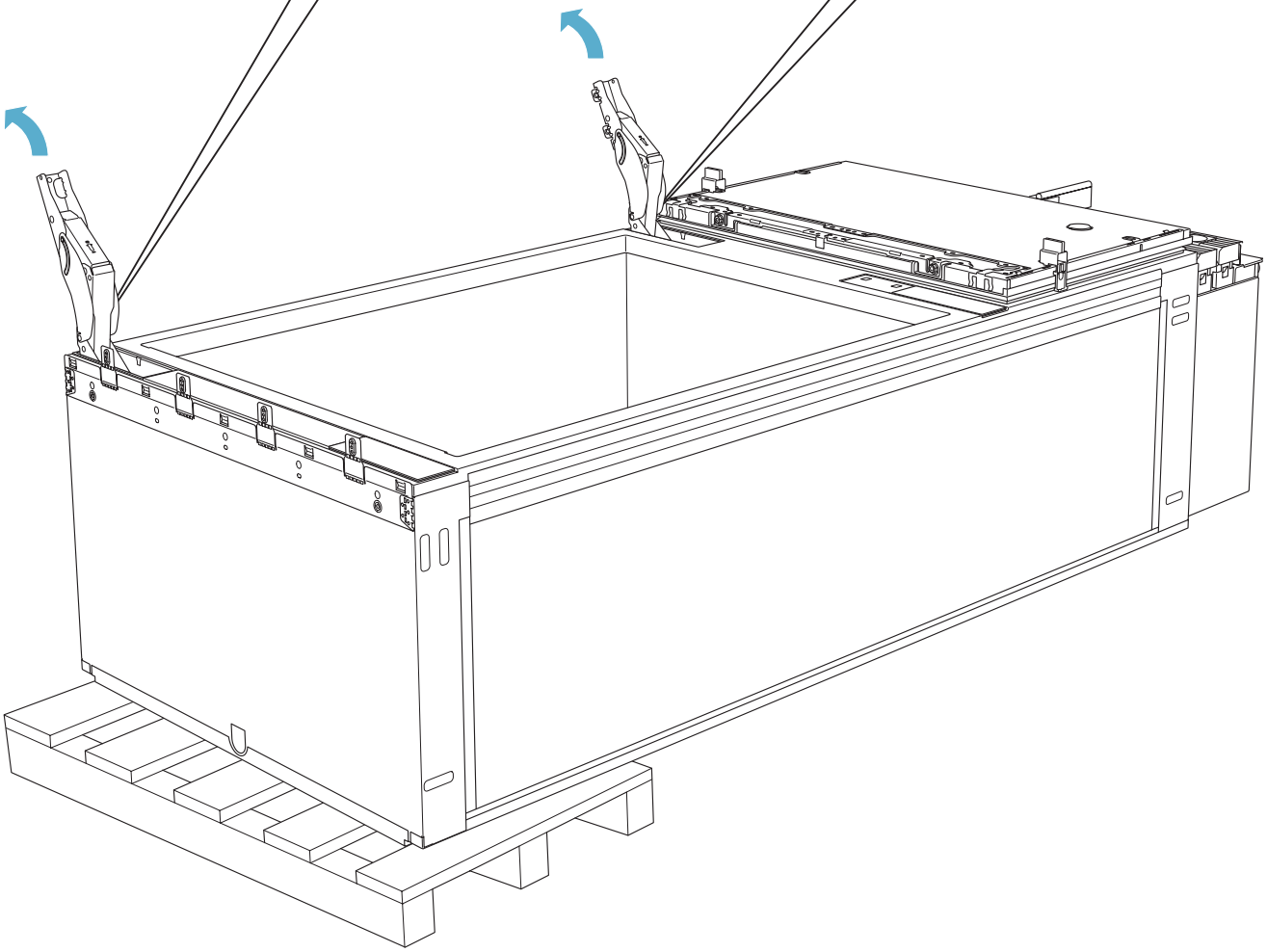

A
B
C
D

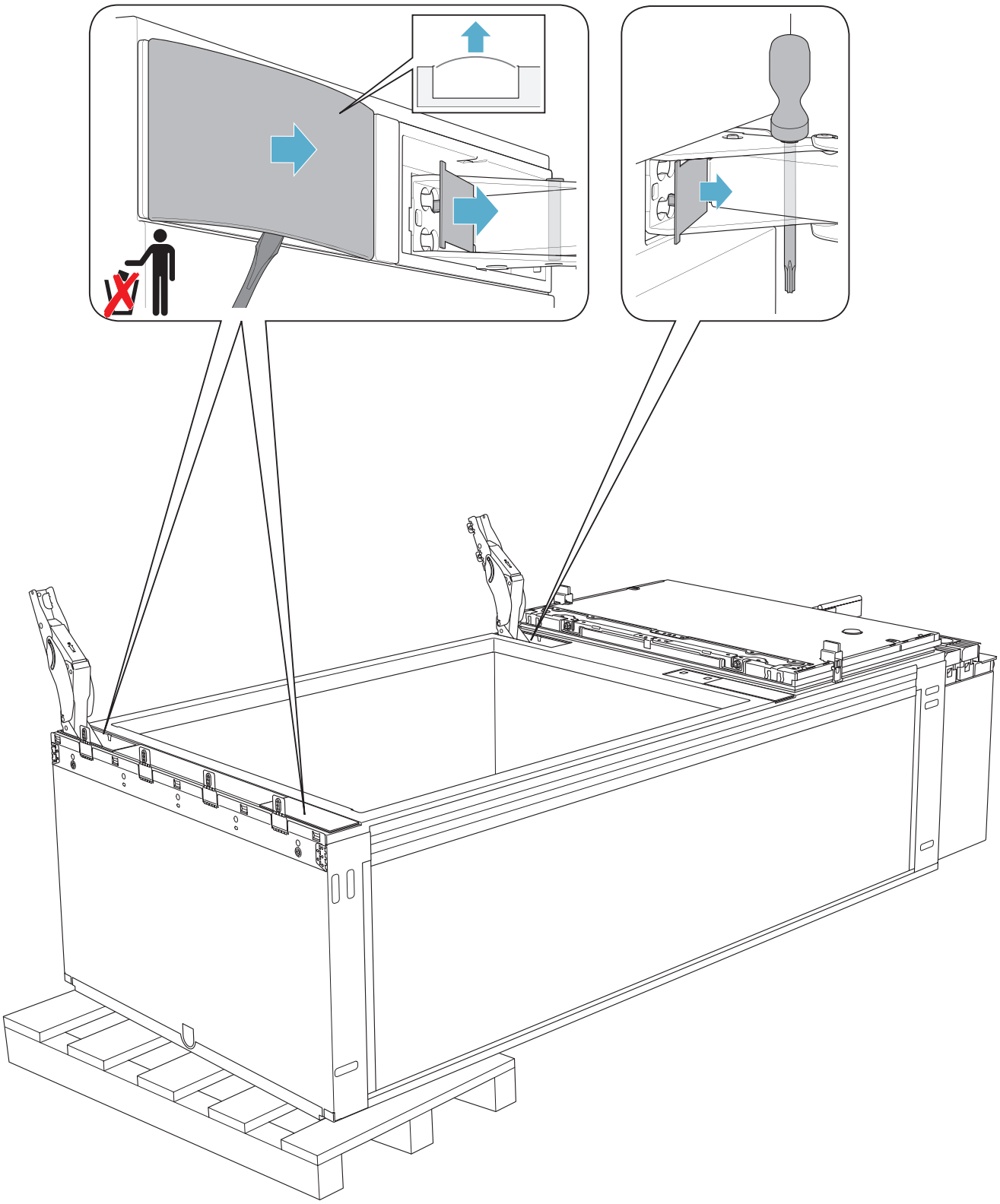

A
B
C
D

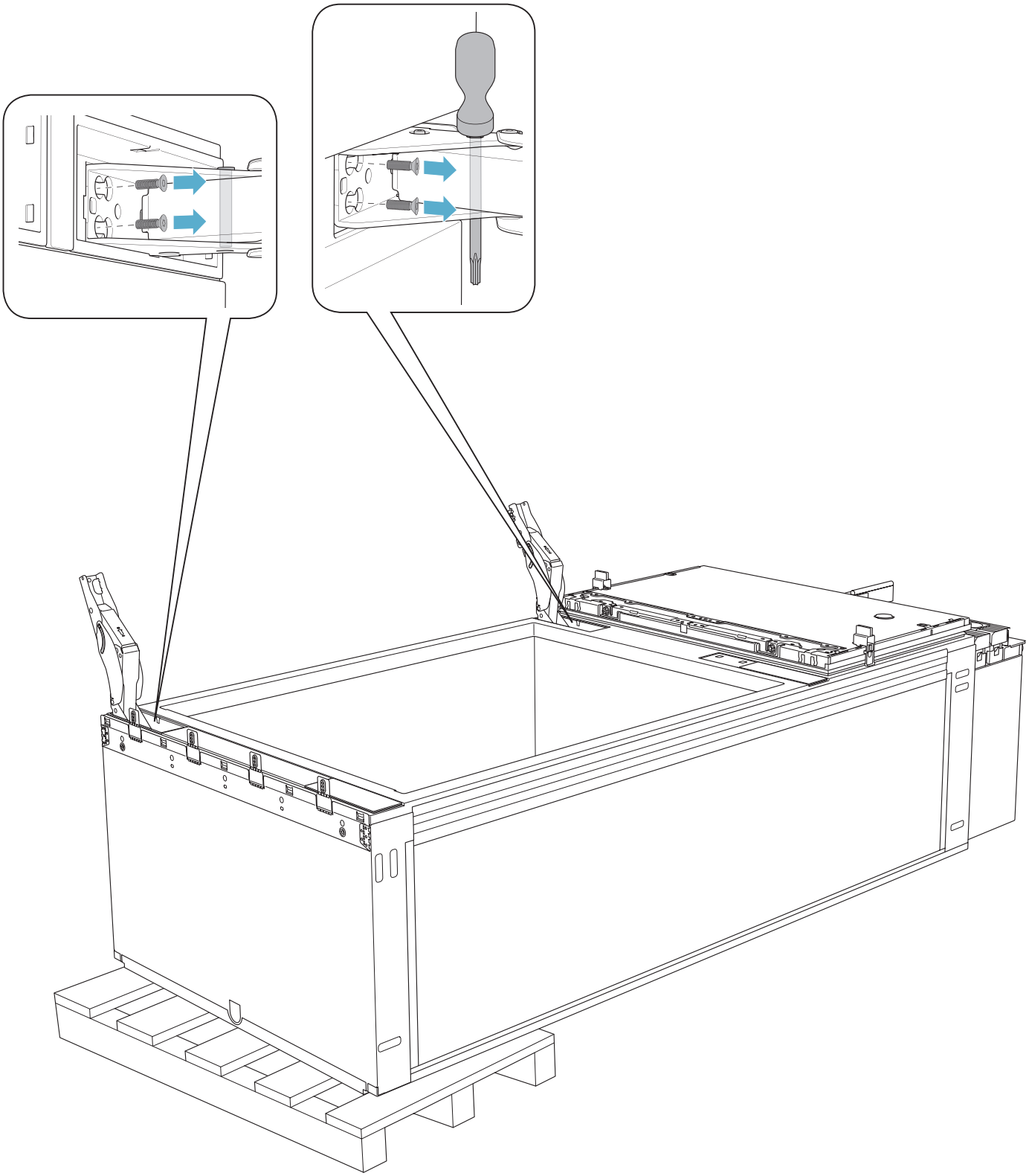

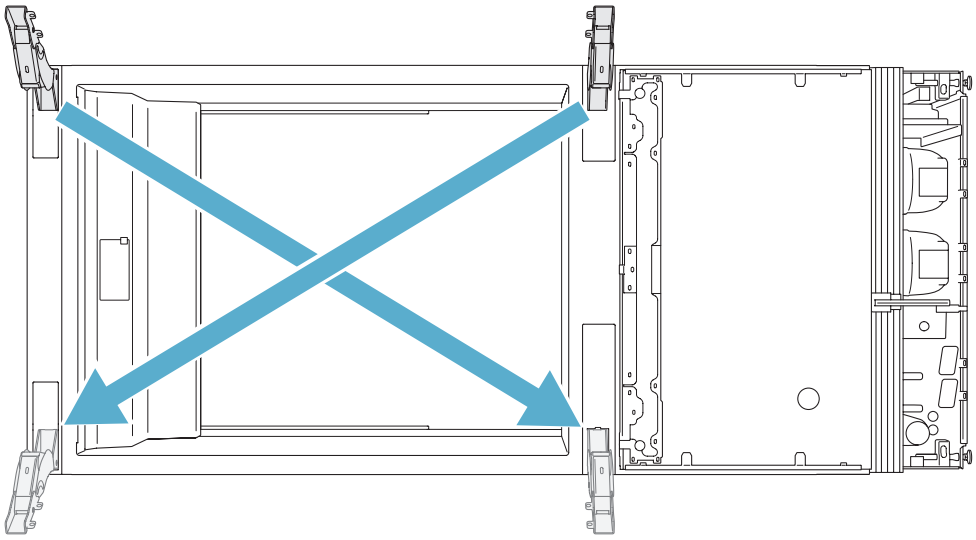

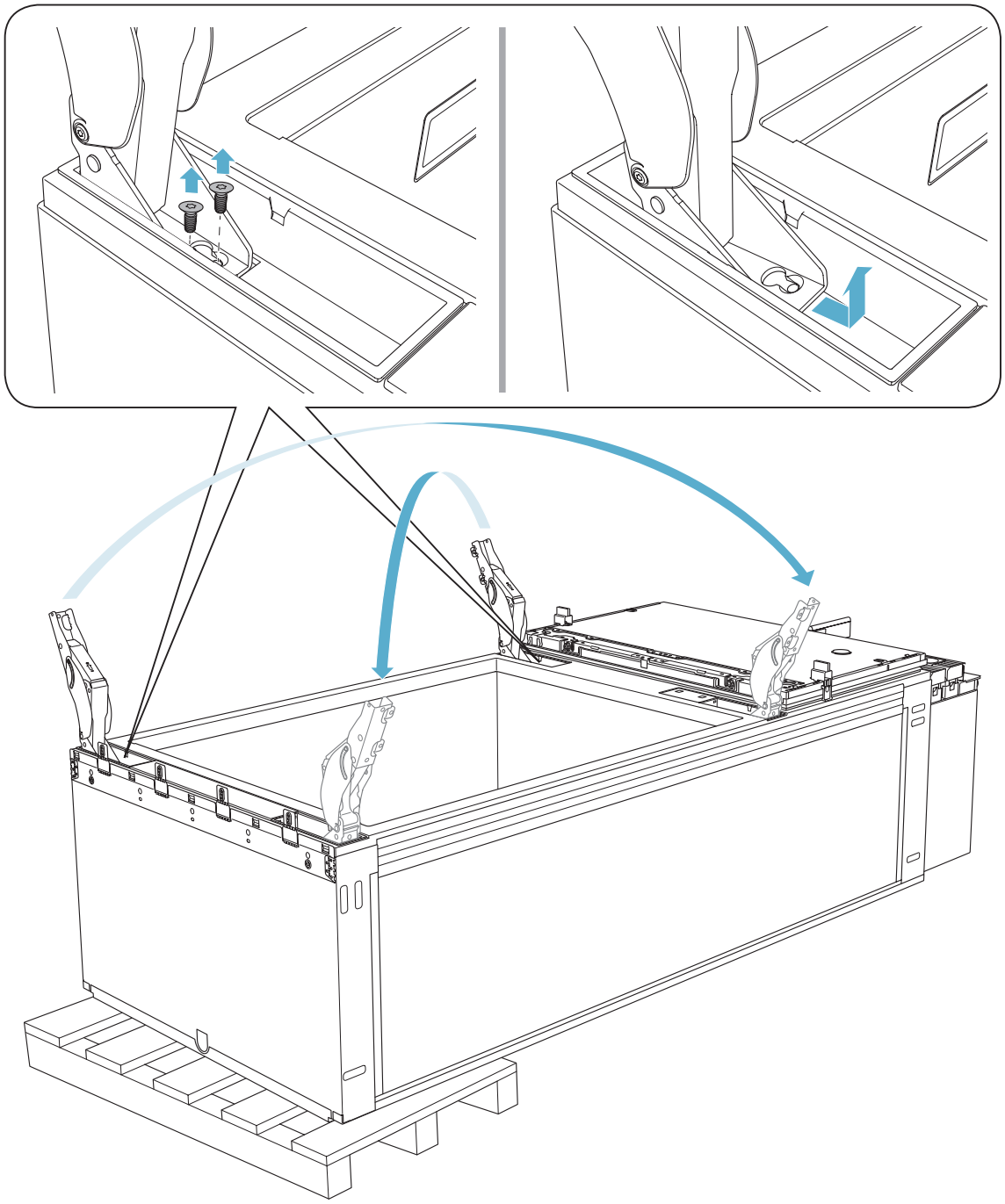

A
B
C
D

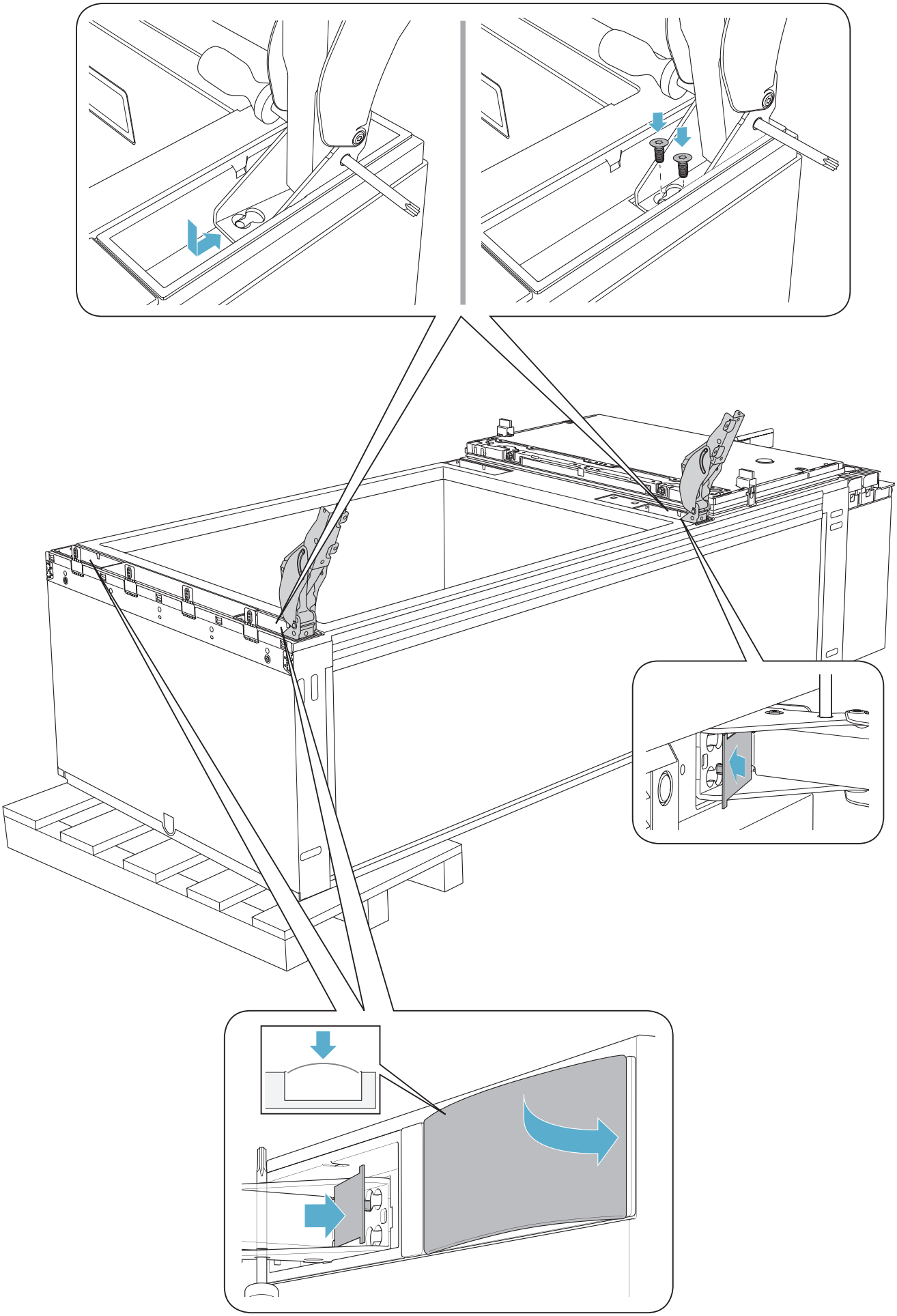

A
B
C
D

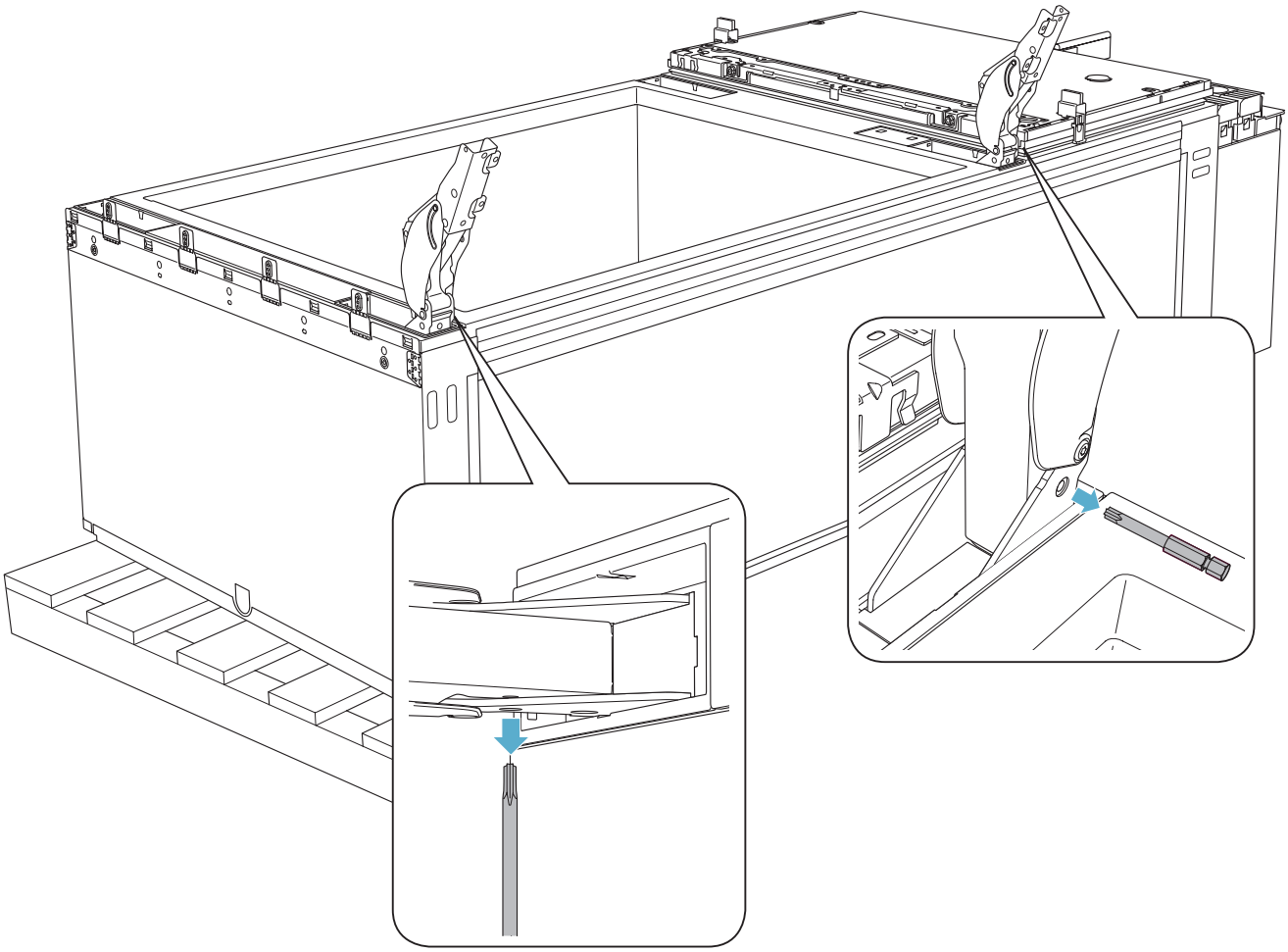

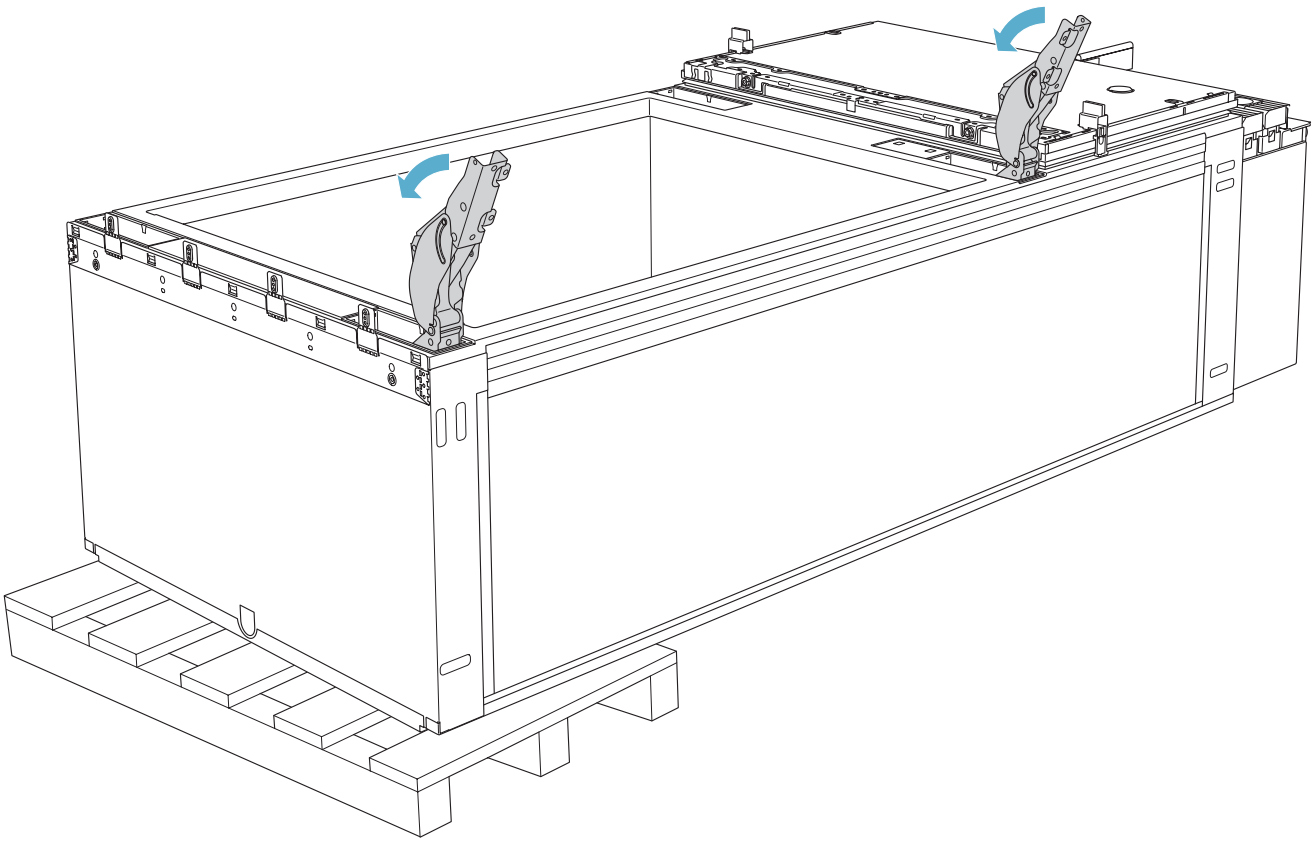

A

B

C

D

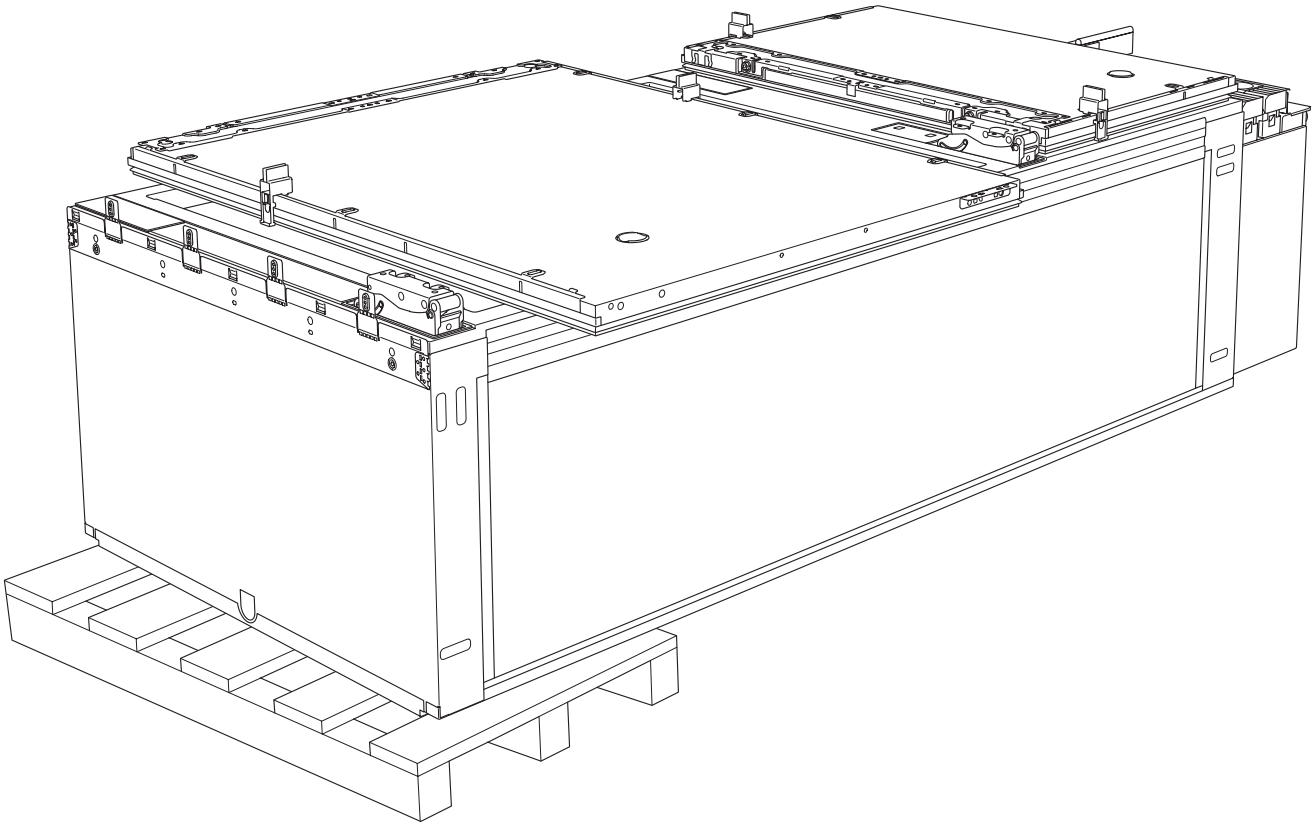

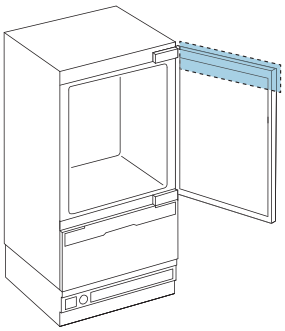

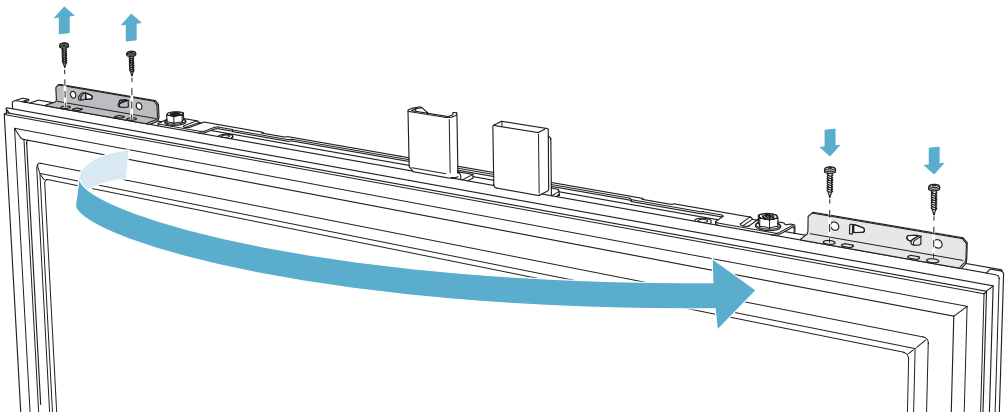

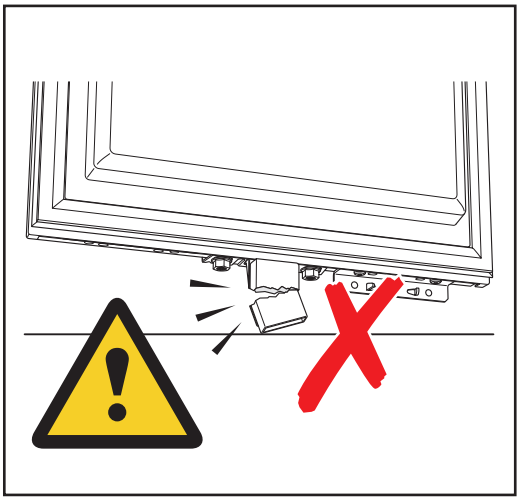

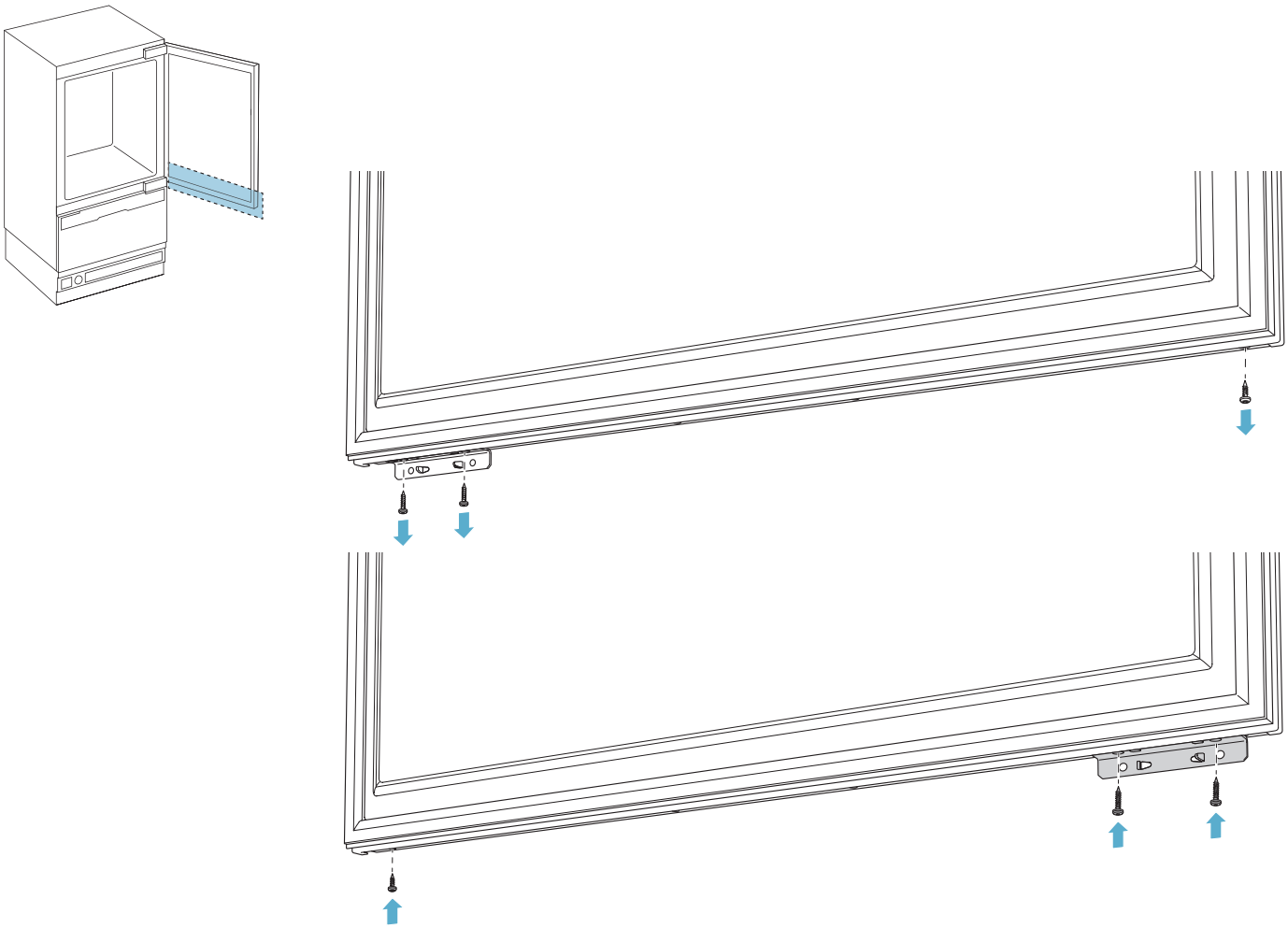

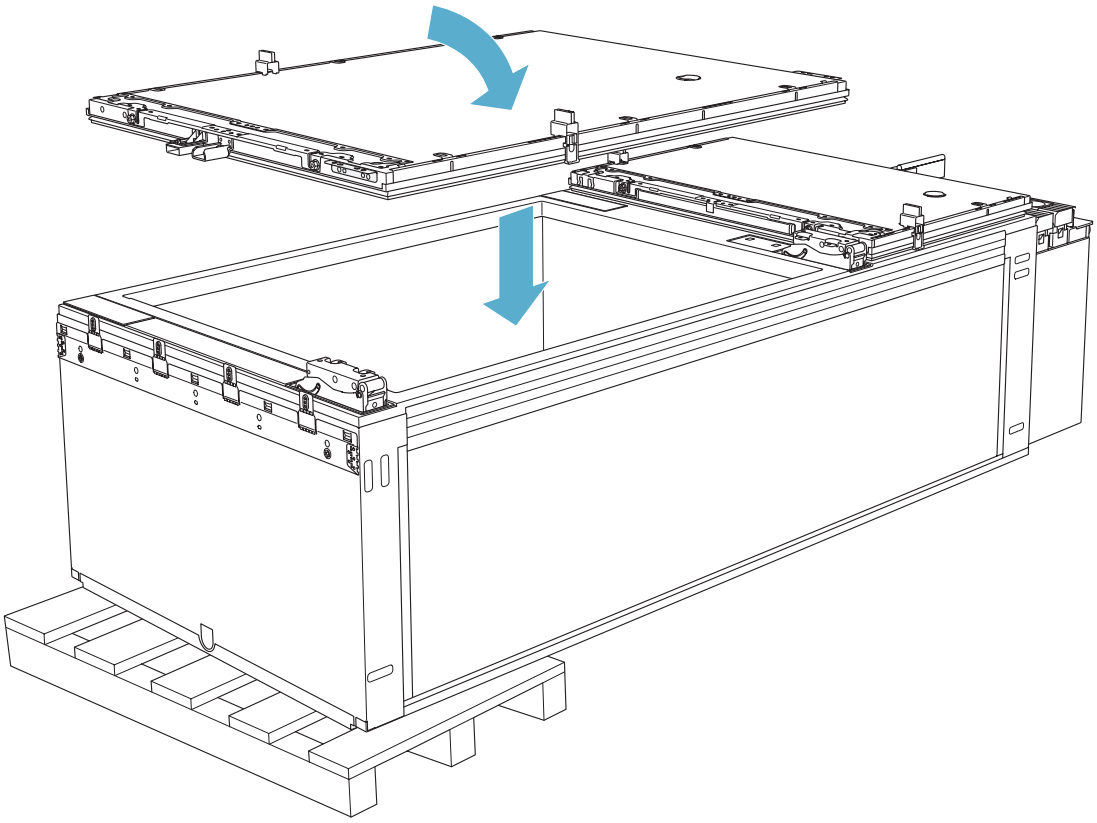

A
B
C
D

Ⓐ

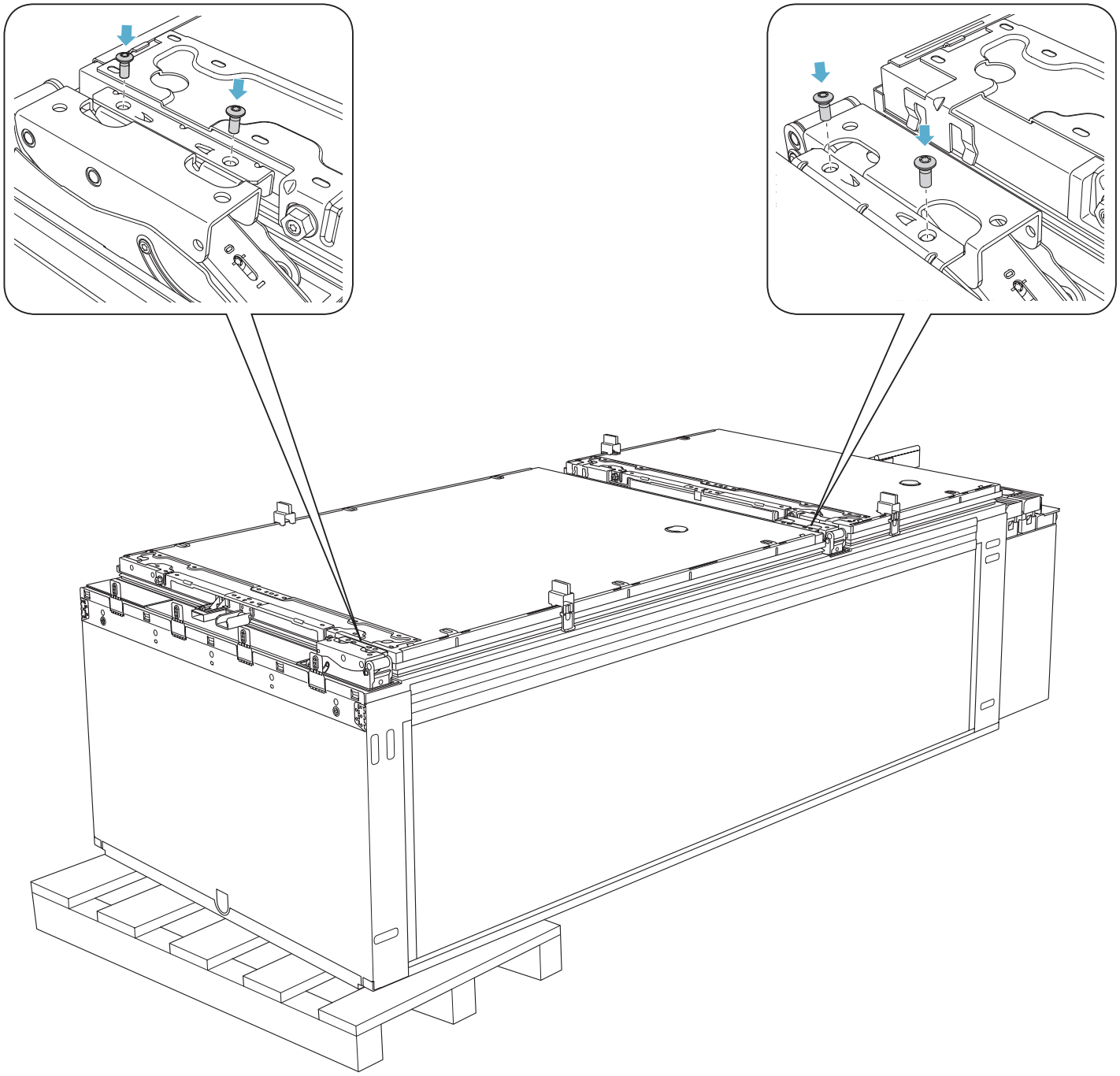

→32

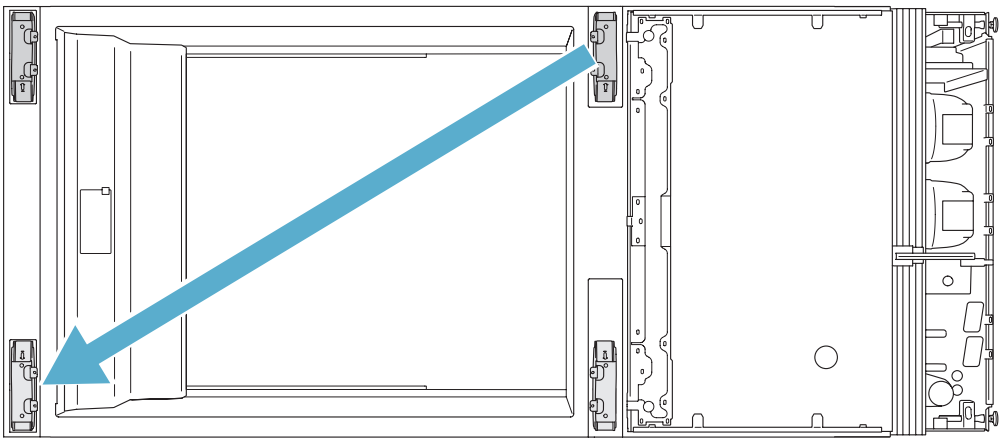

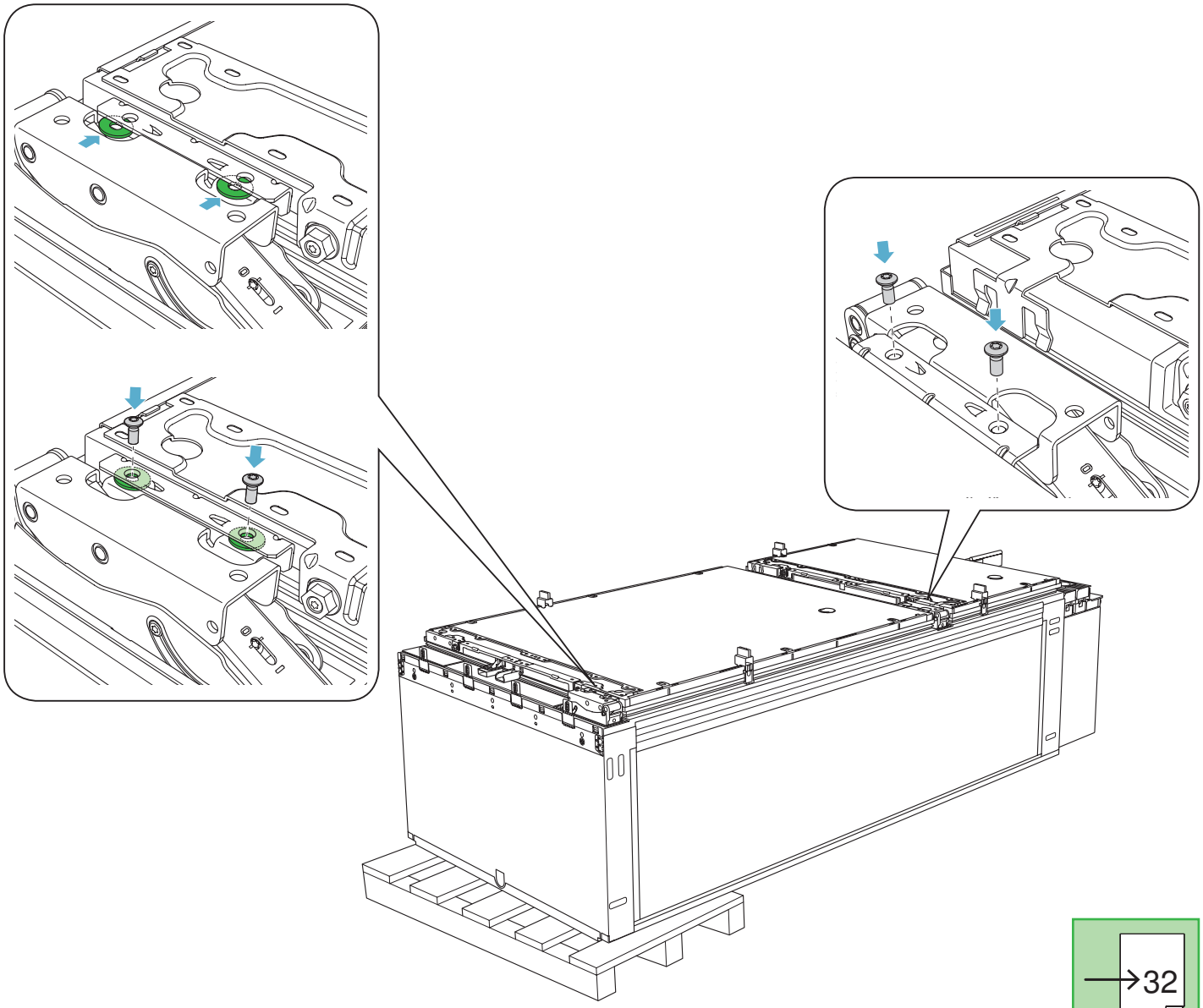

→32

A
B
C
D

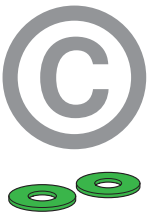

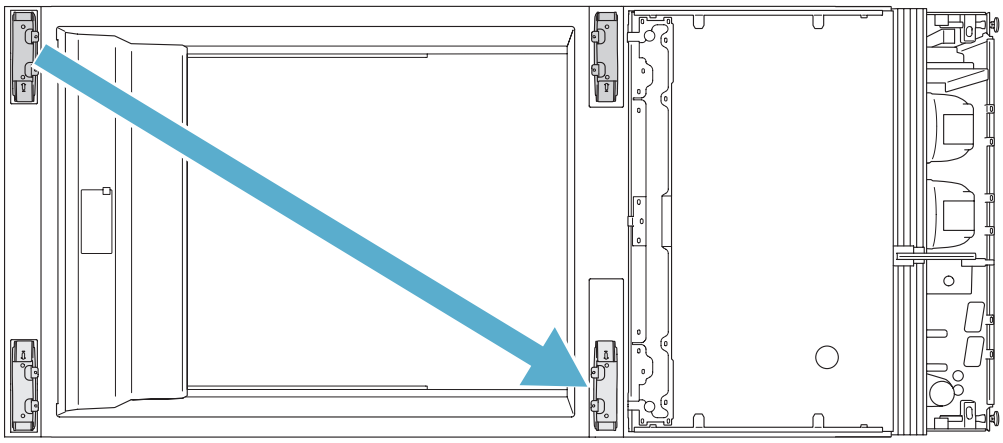

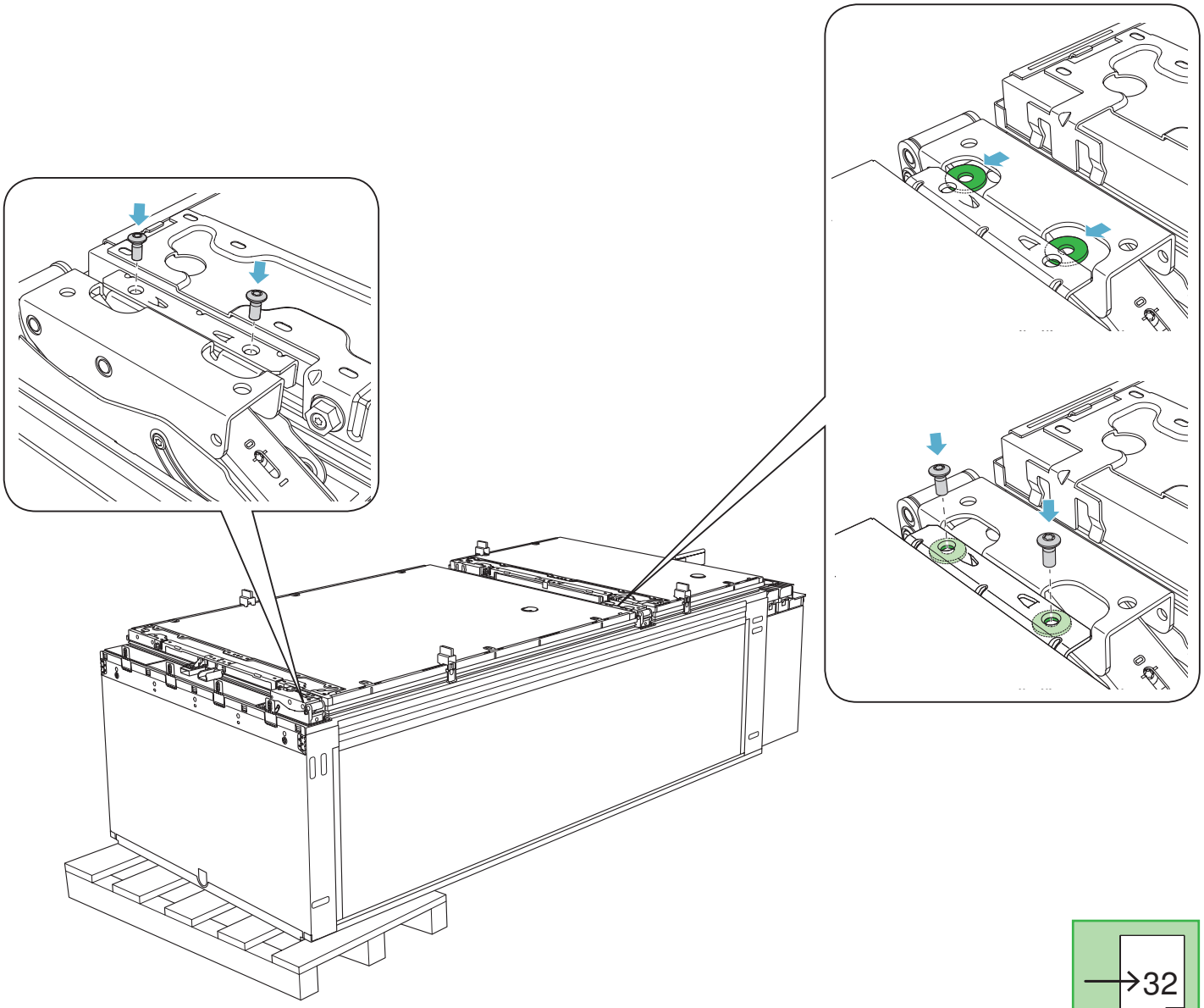

→32

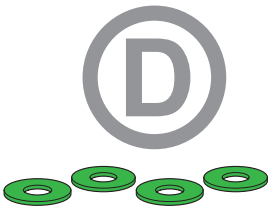

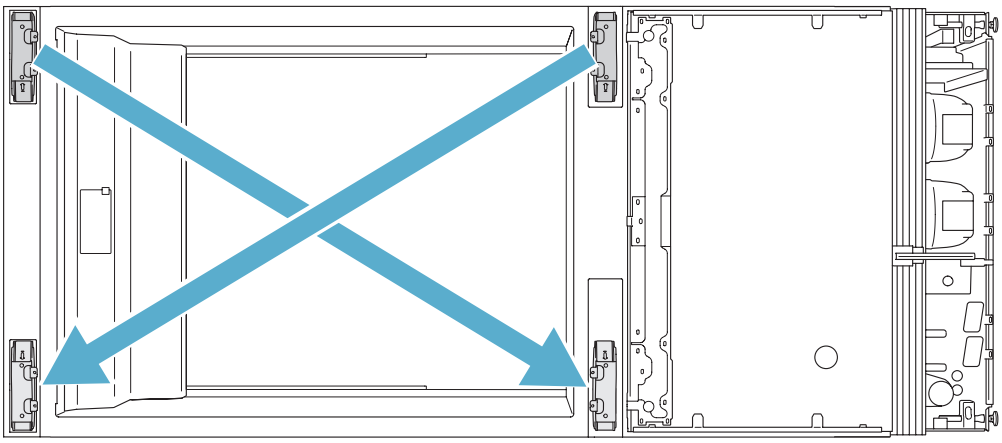

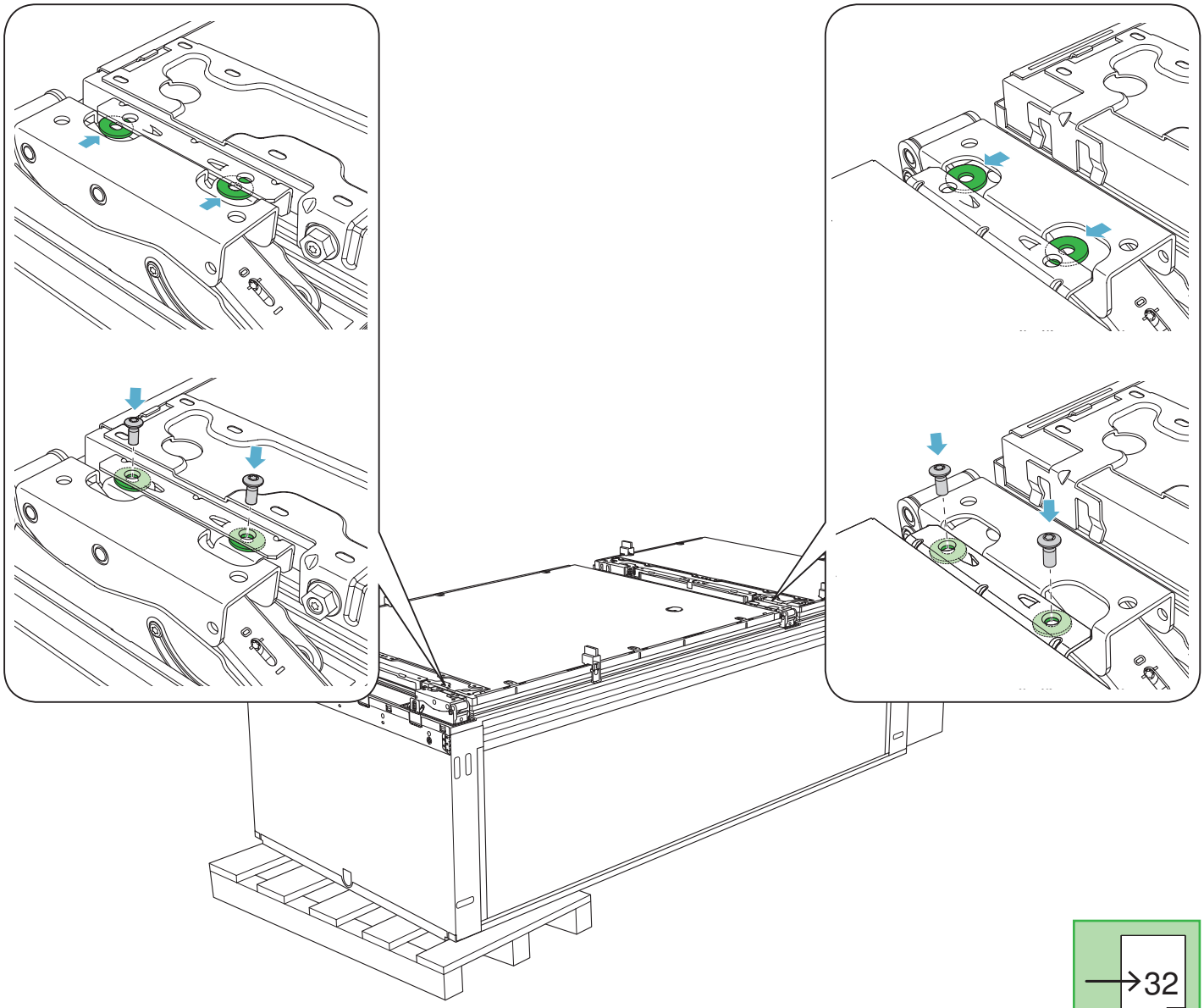

→32

A

B

C

D

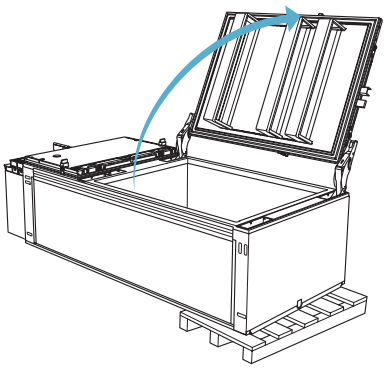

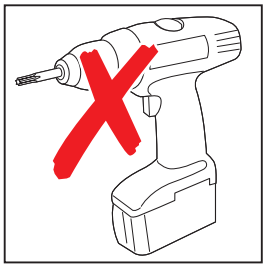

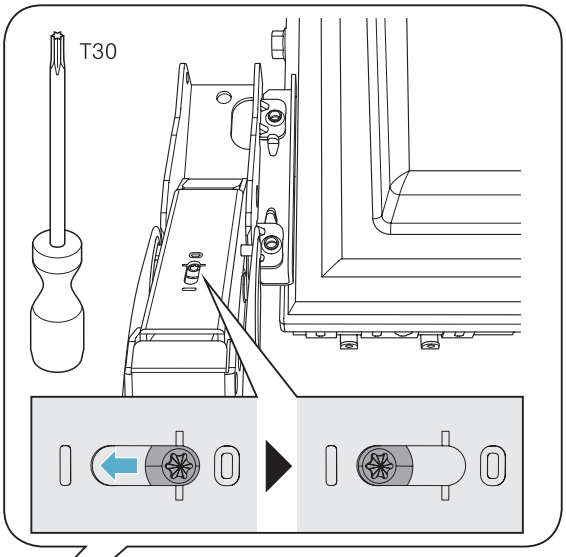

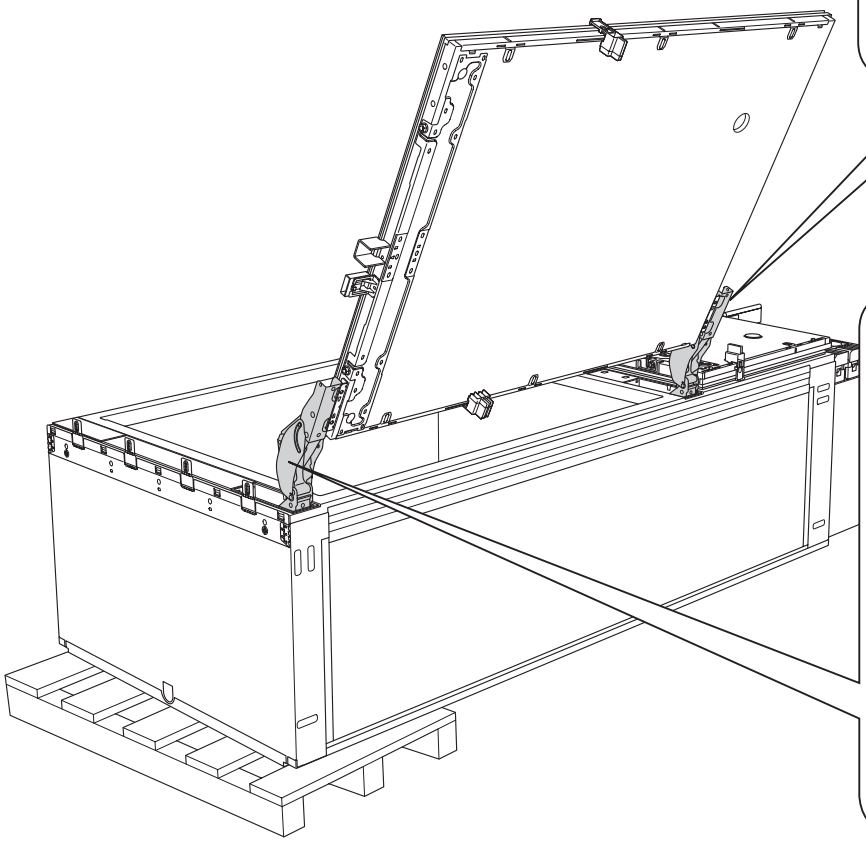

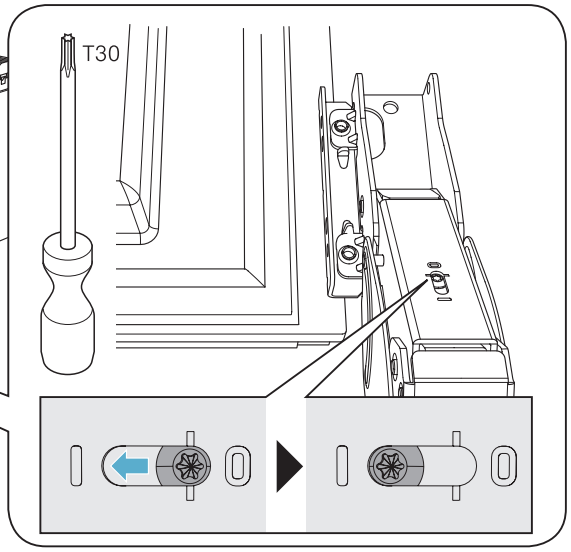

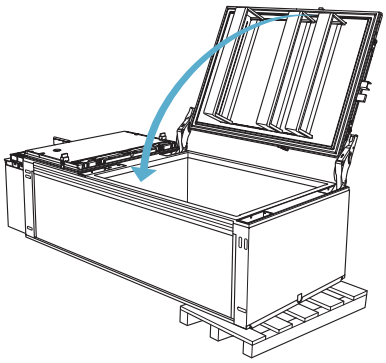

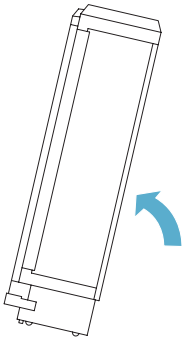

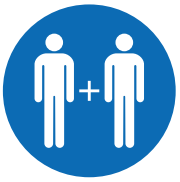

kg
lbs

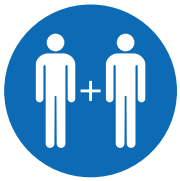

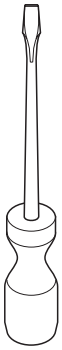

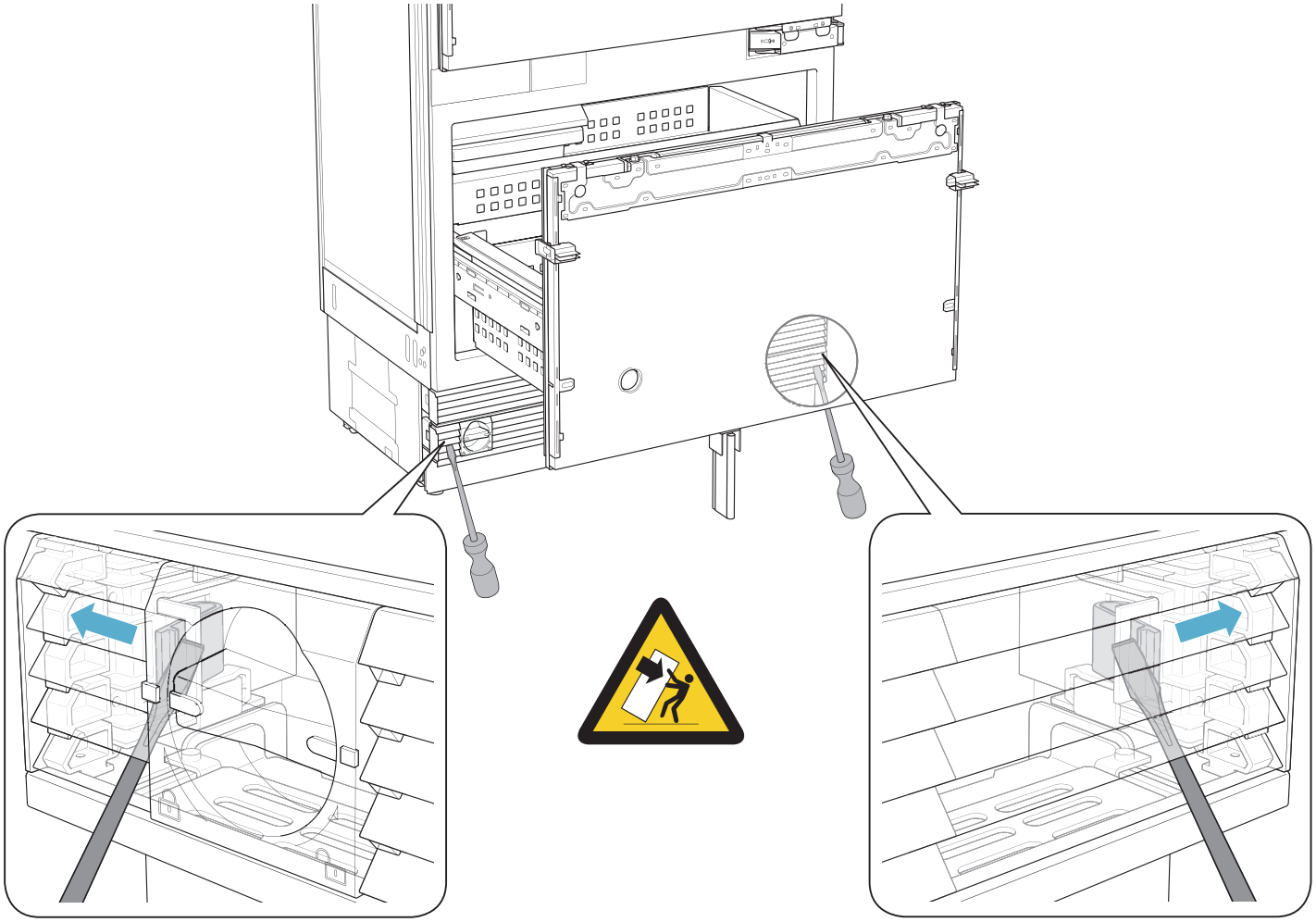

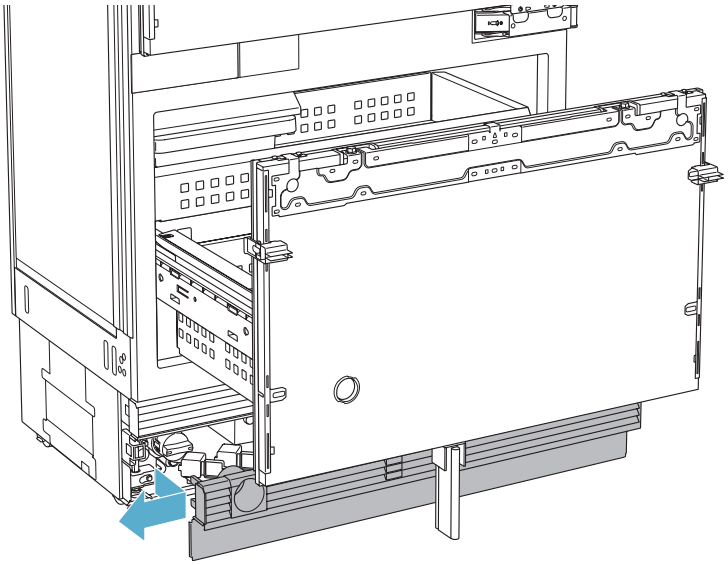

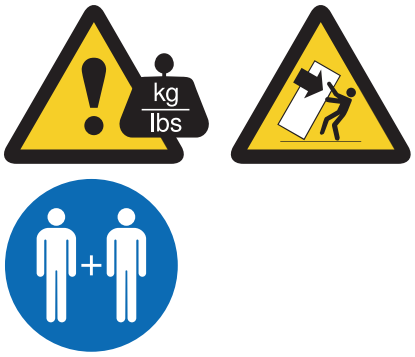

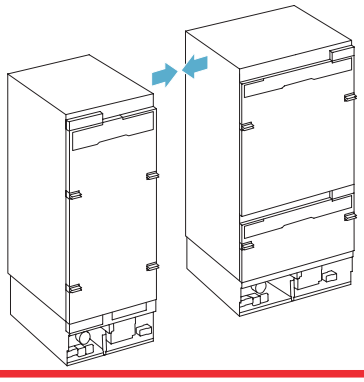

A
B
C
D

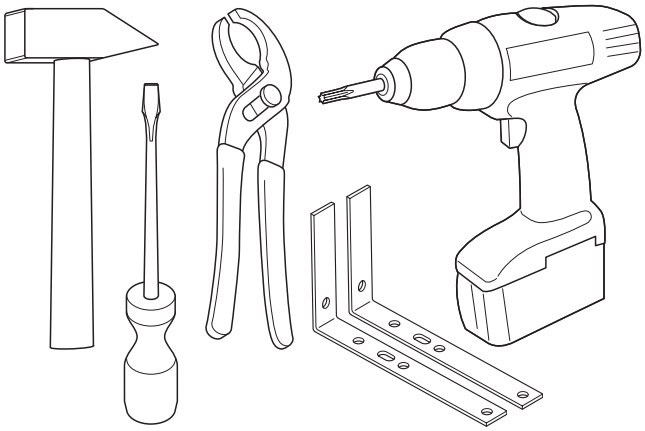

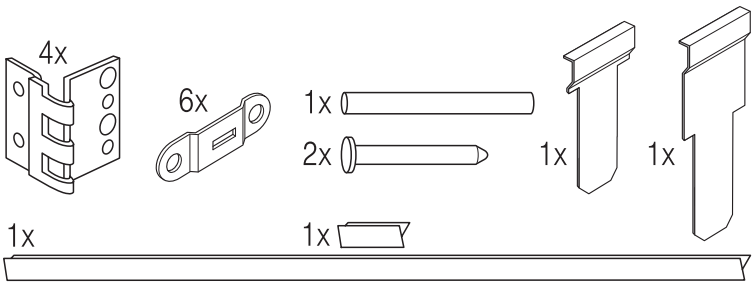

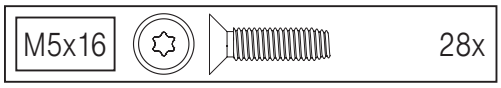

36

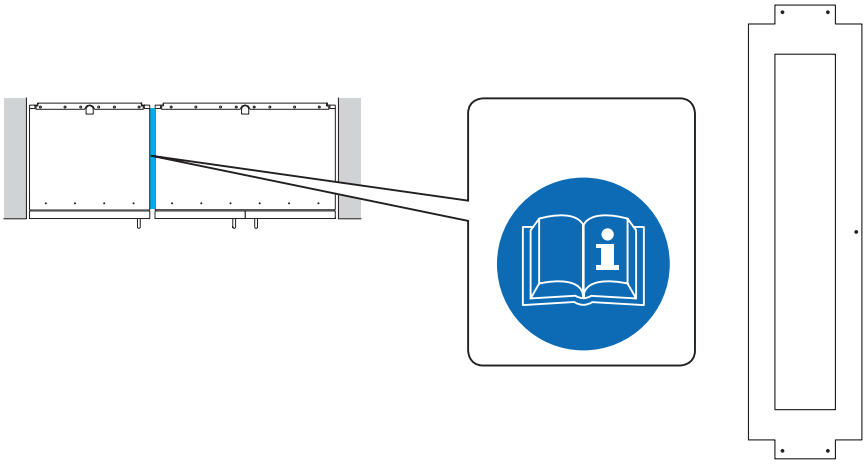

40

$5/8" \leq b < 6\,1/4"$
(16 mm ≤ b < 160 mm)

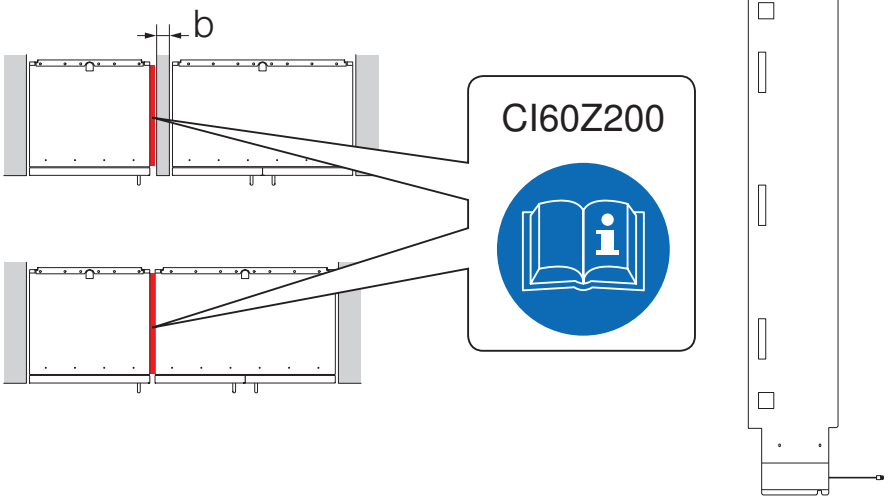

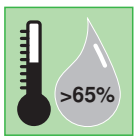

A

B

C

D

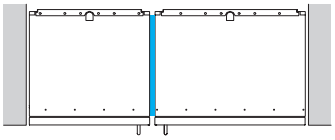

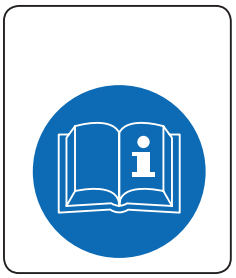

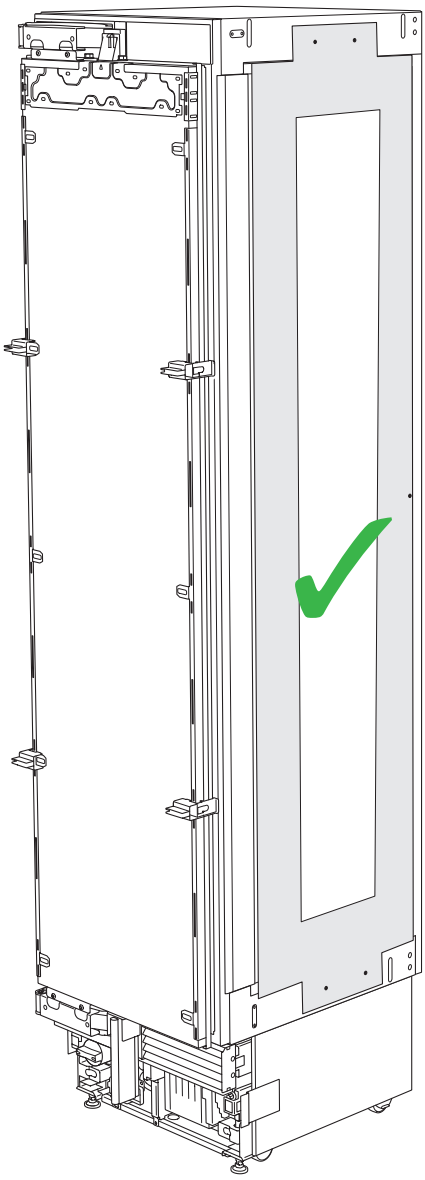

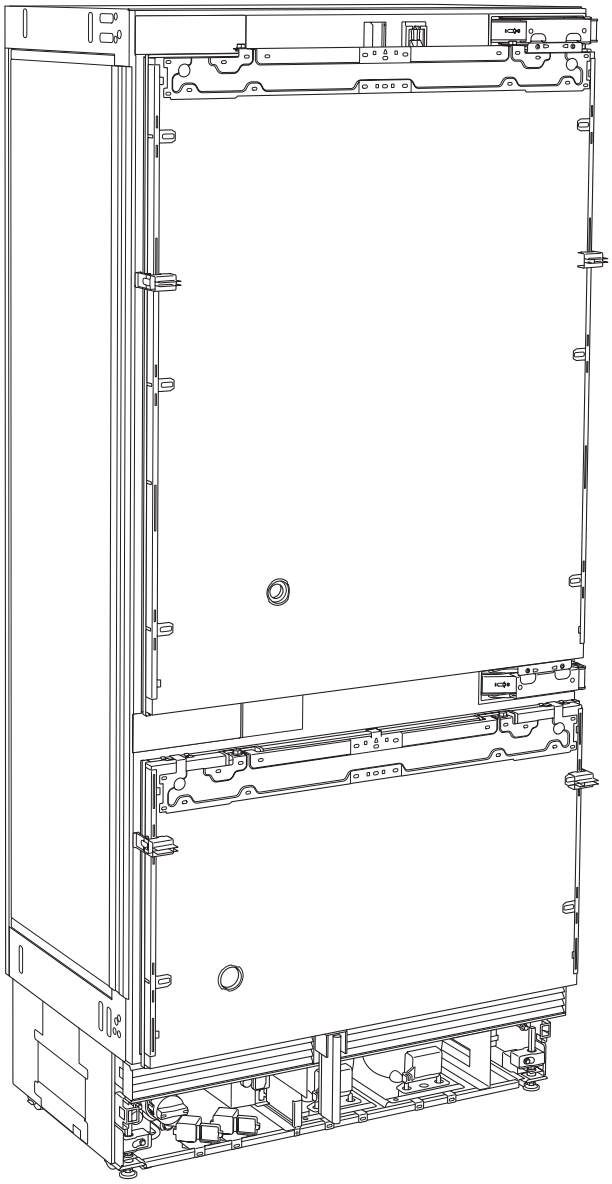

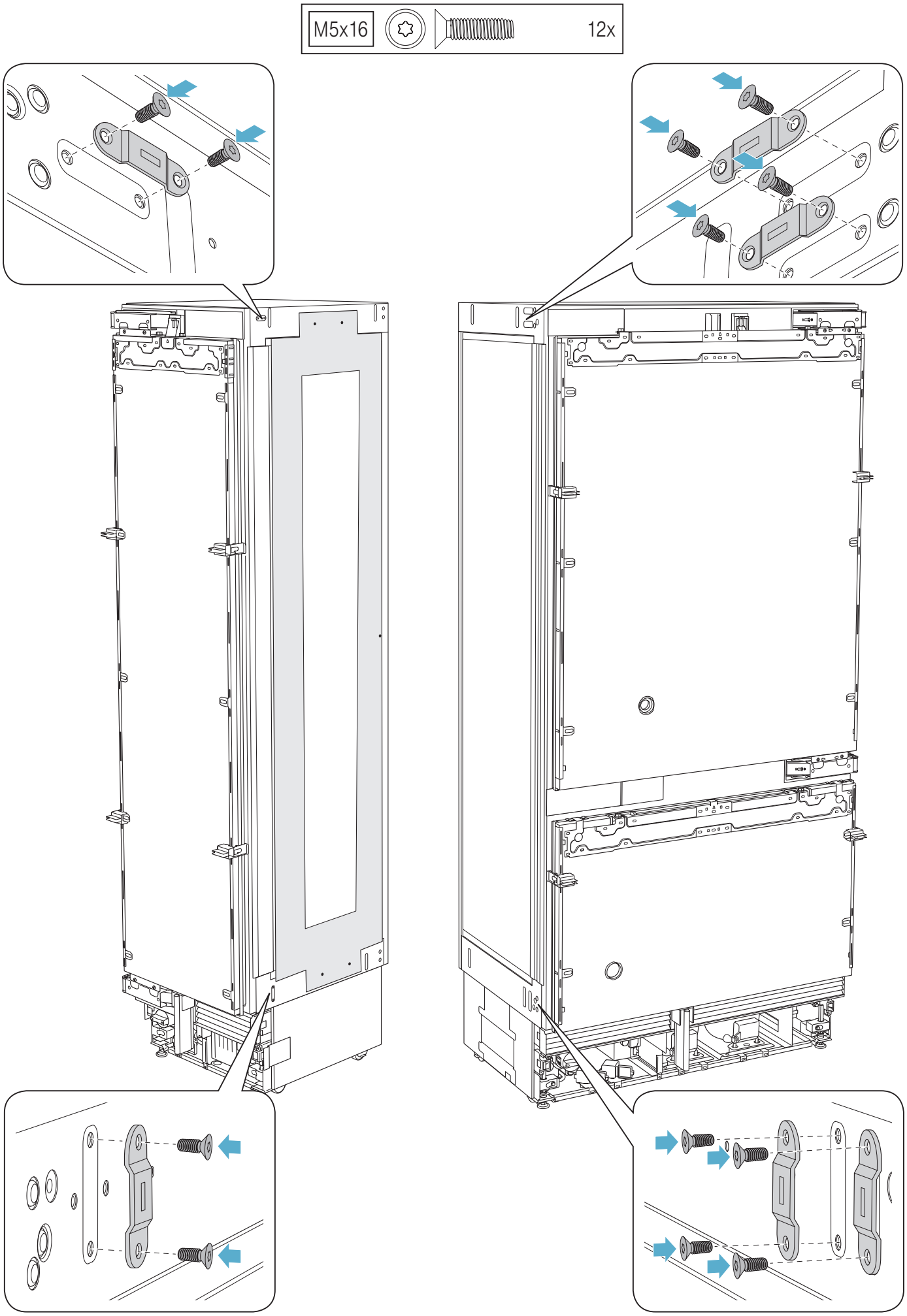
M5x16
12x
A
B
C
D

A

B

C

D

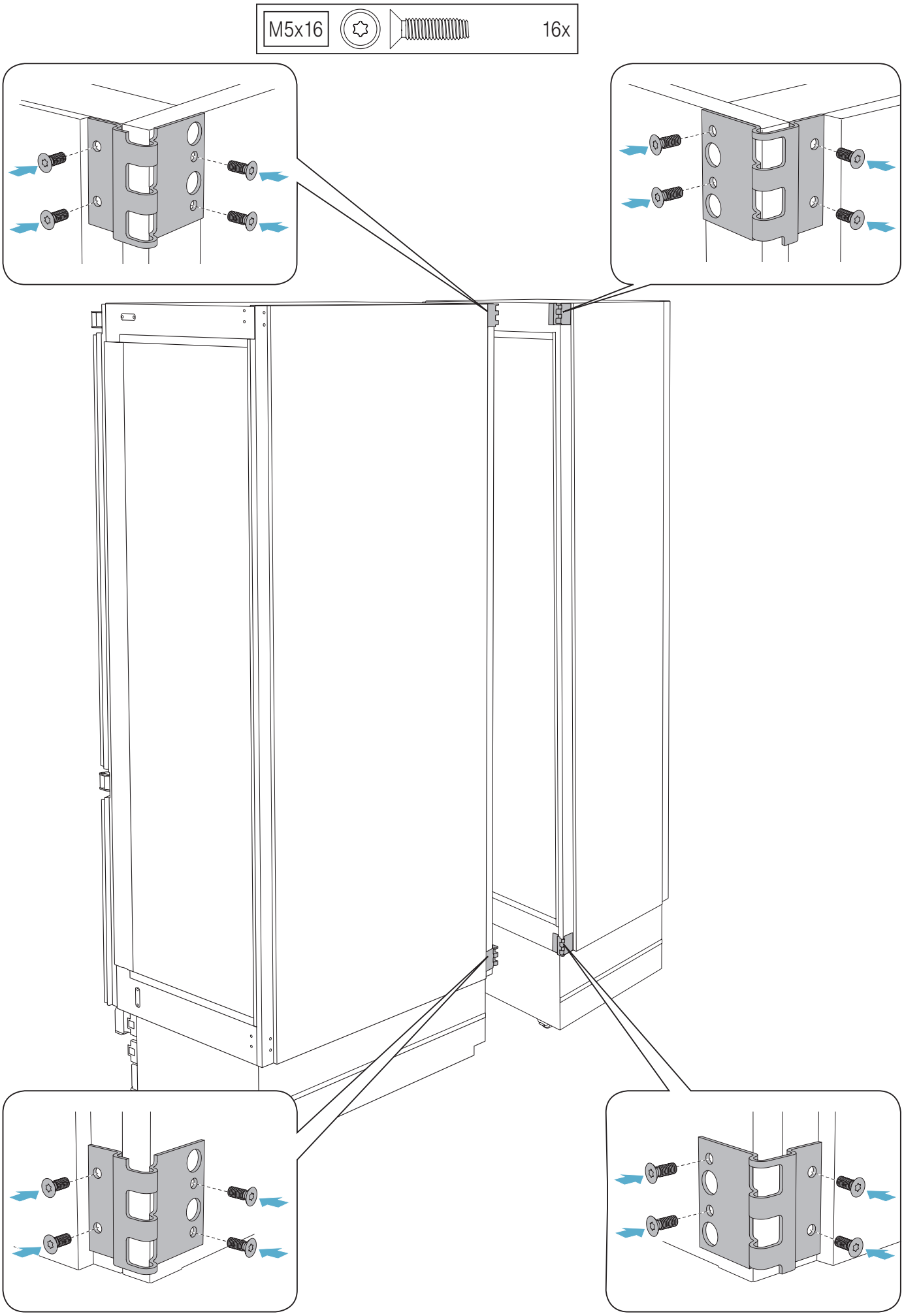

A
B
C
D

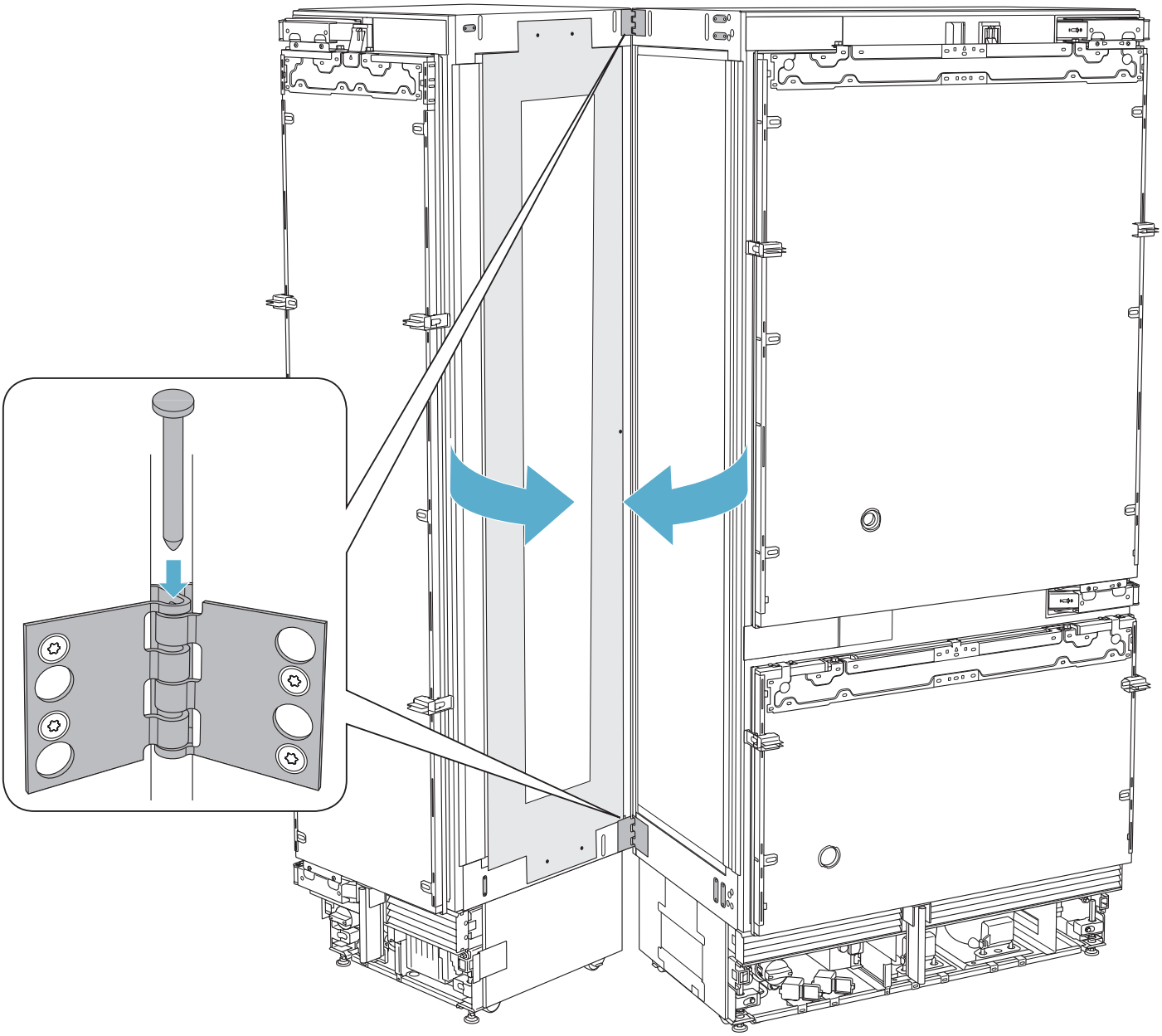

→44

A

B

C

D

$^5/_8$" ≤ b < $6^1/_4$"
(16 mm ≤ b < 160 mm)

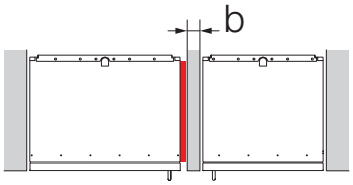

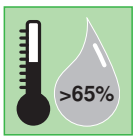

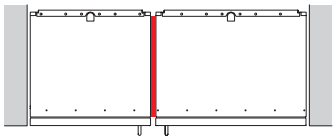

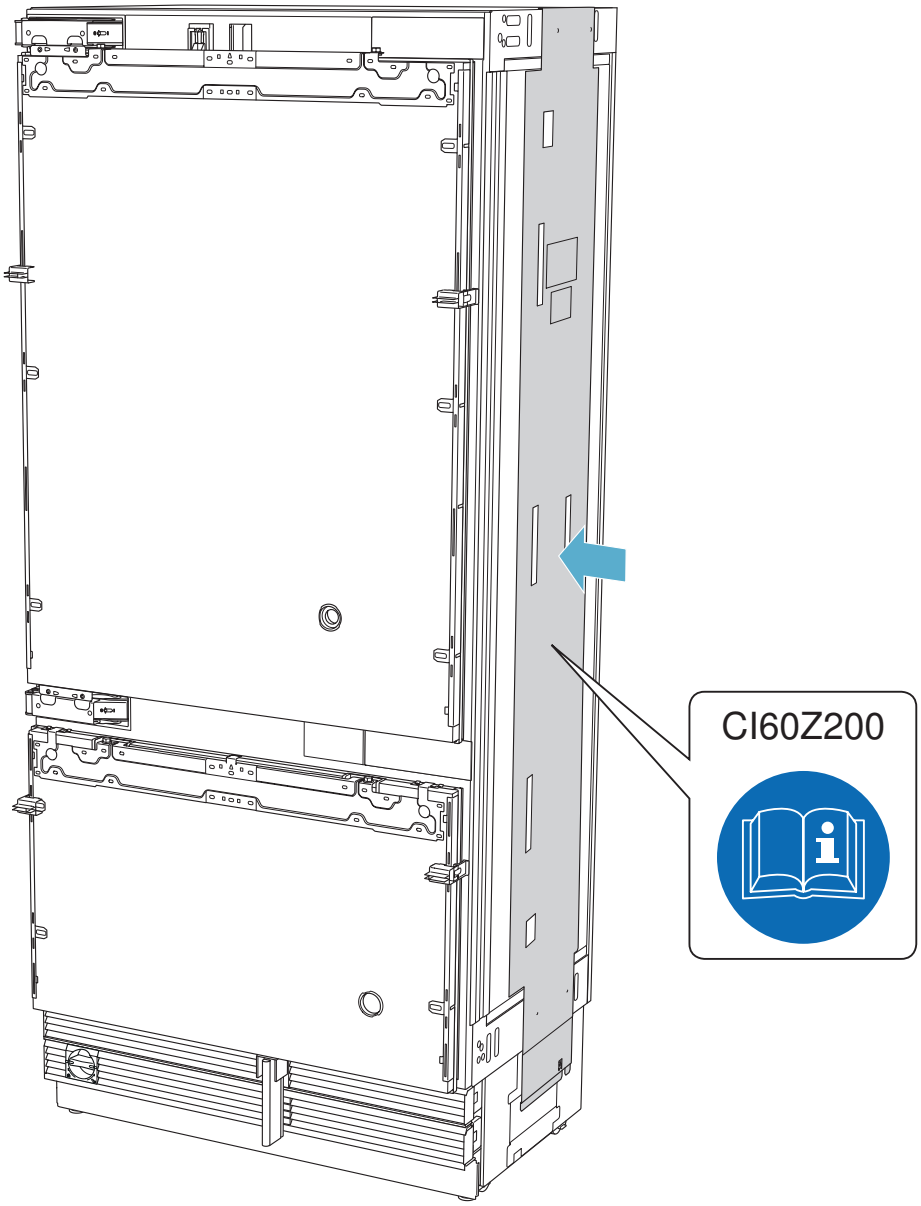

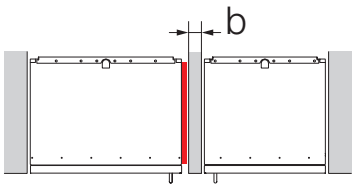

→46

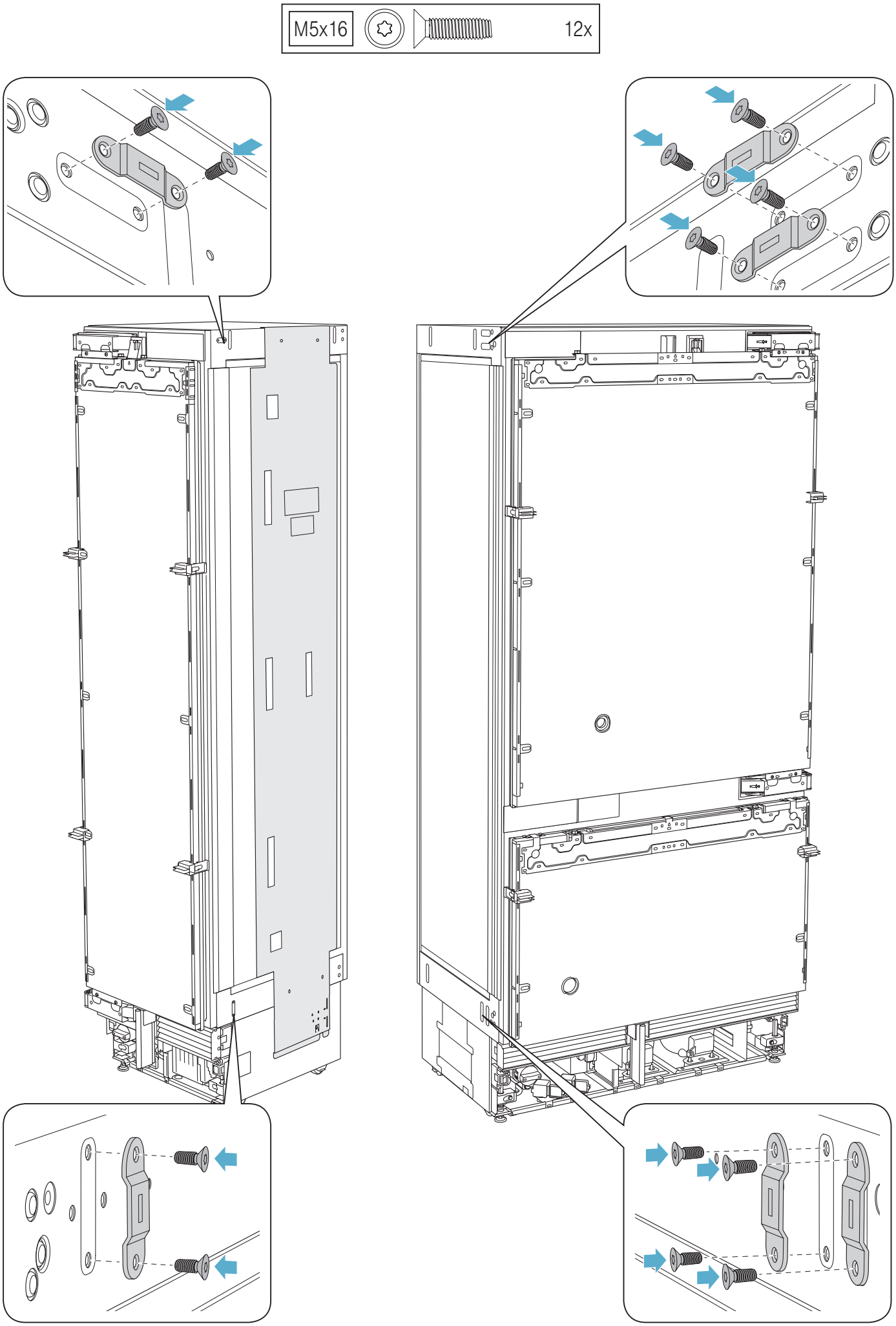
M5x16
12x
A
B
C
D

A

B

C

D

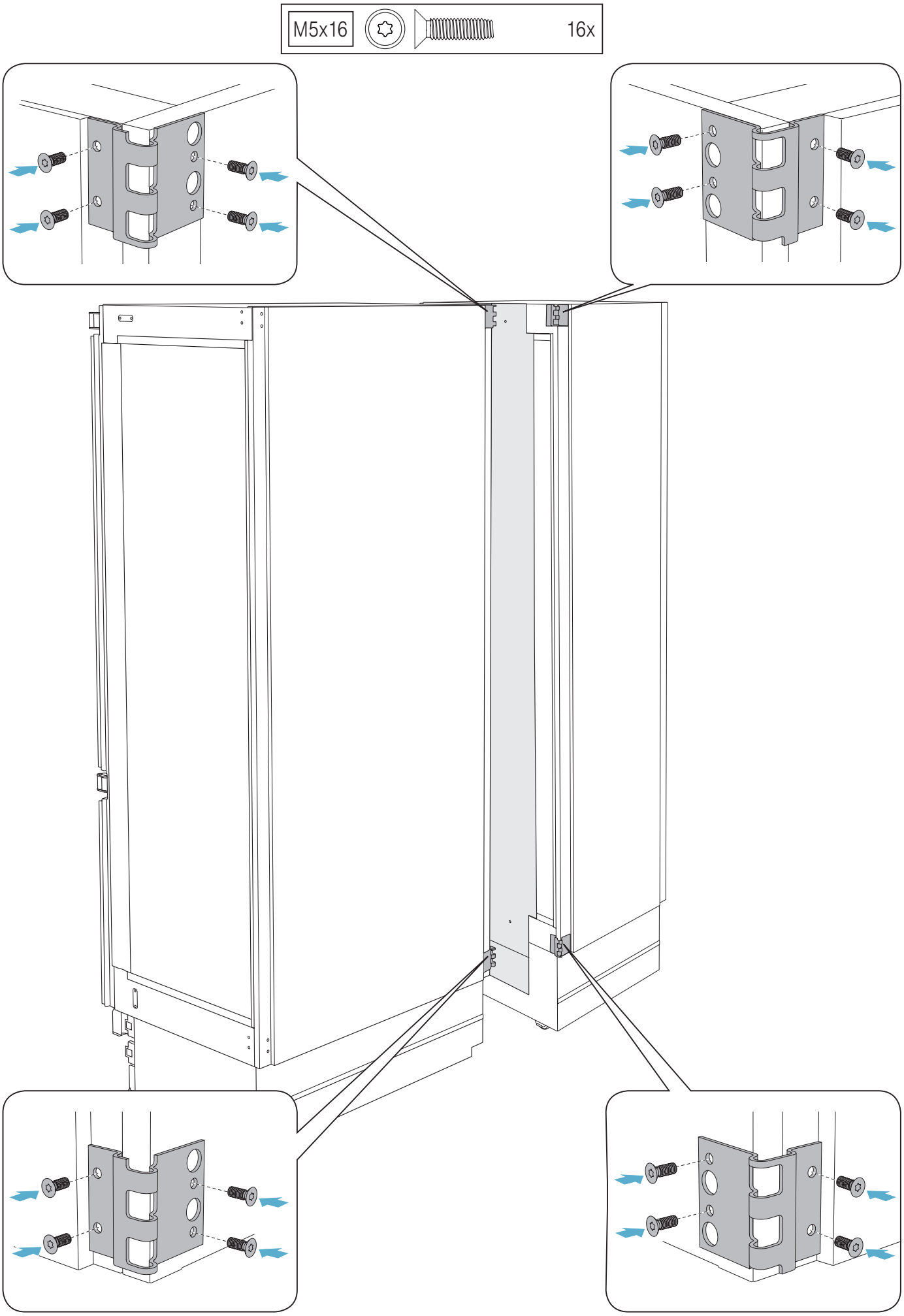

A
B
C
D

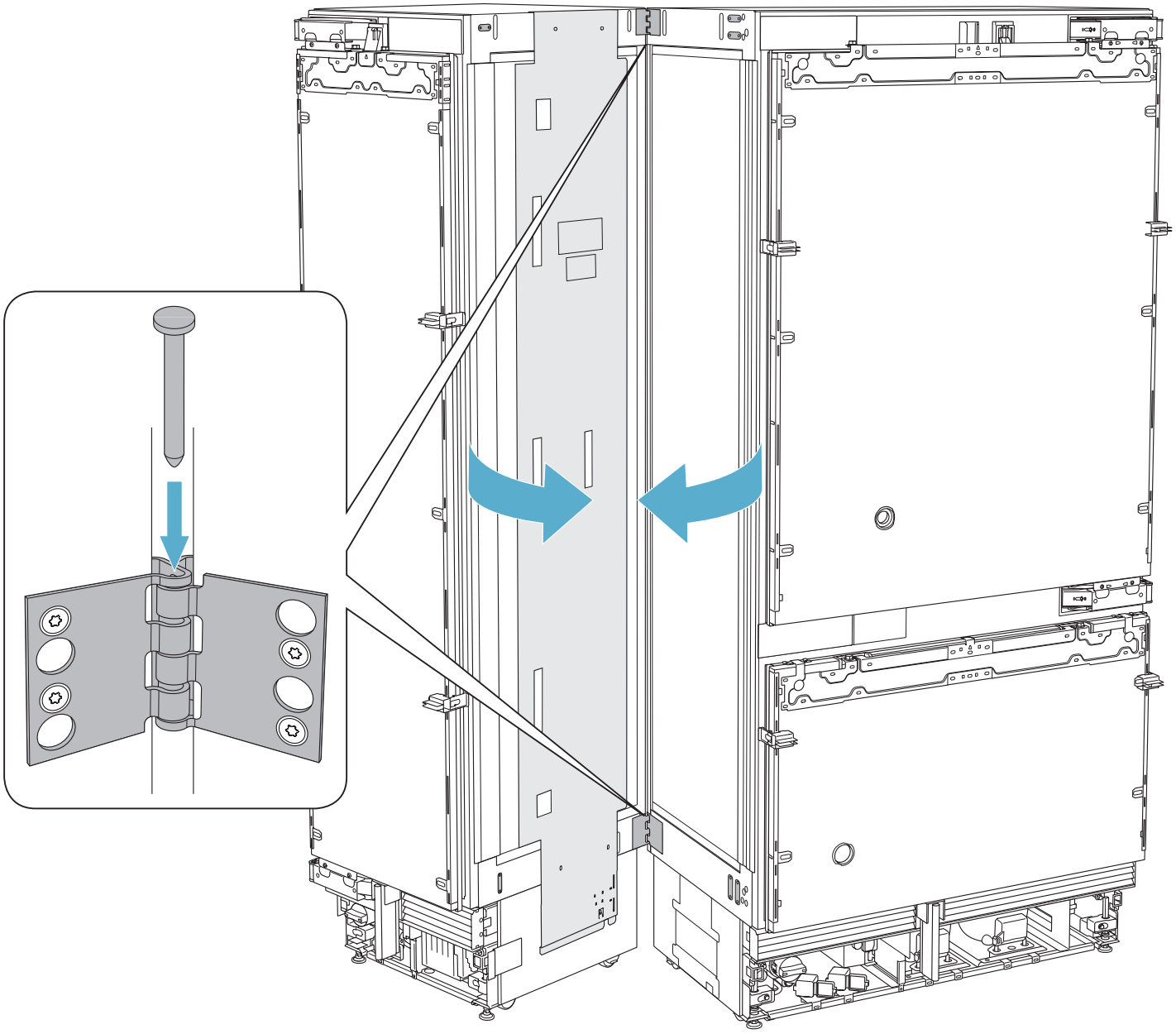

A

B

C

D

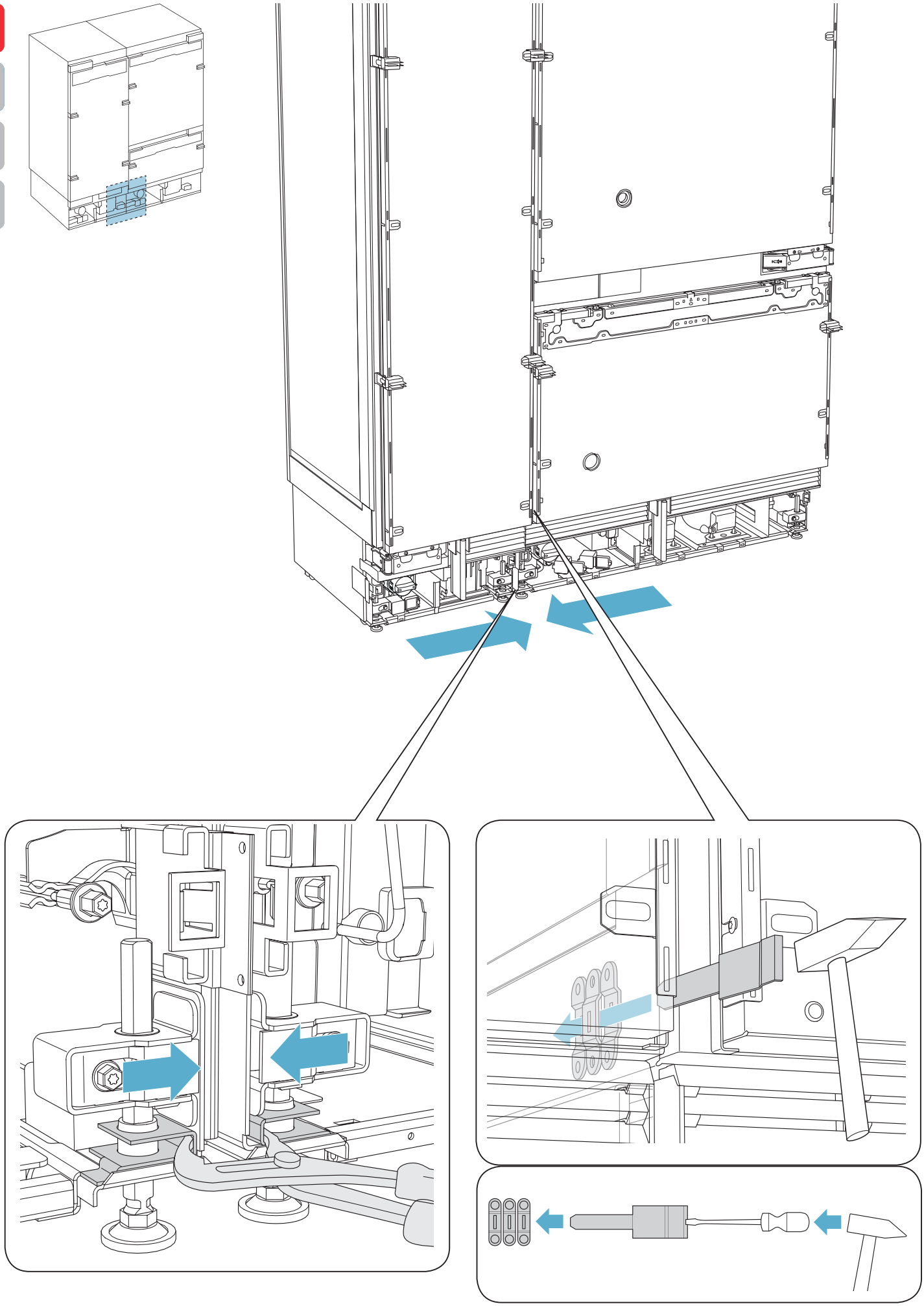

A
B
C
D

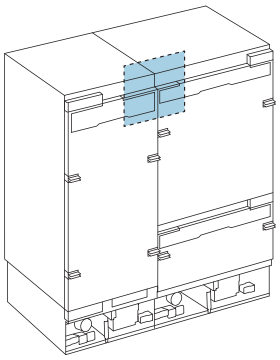

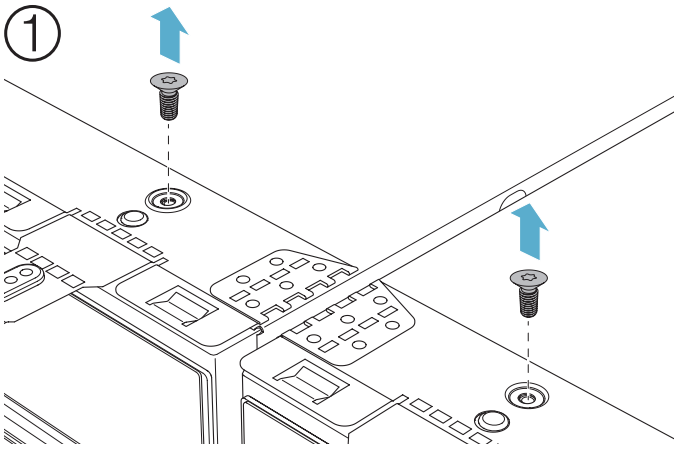

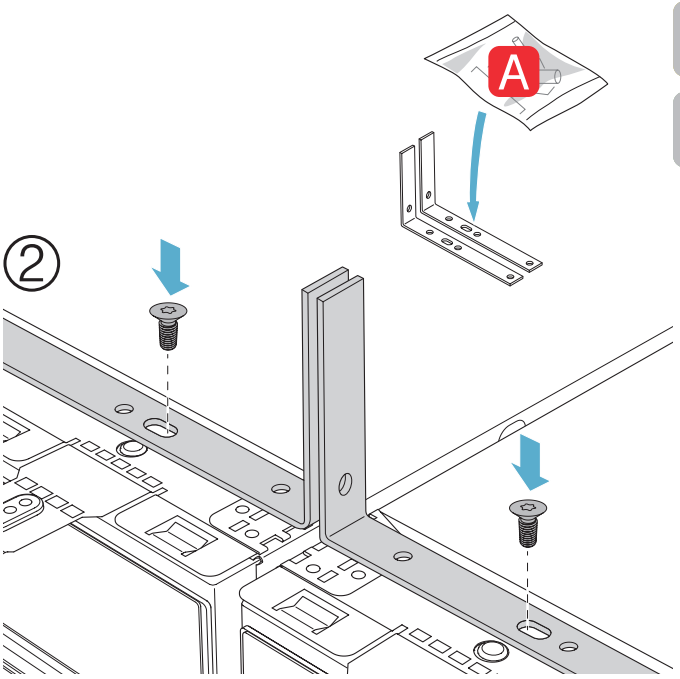

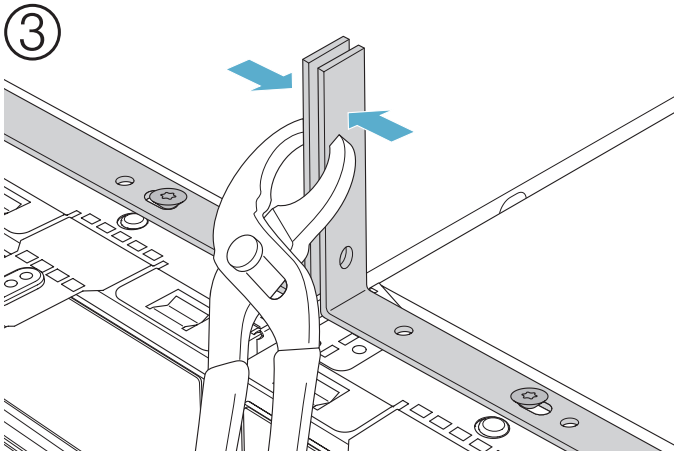

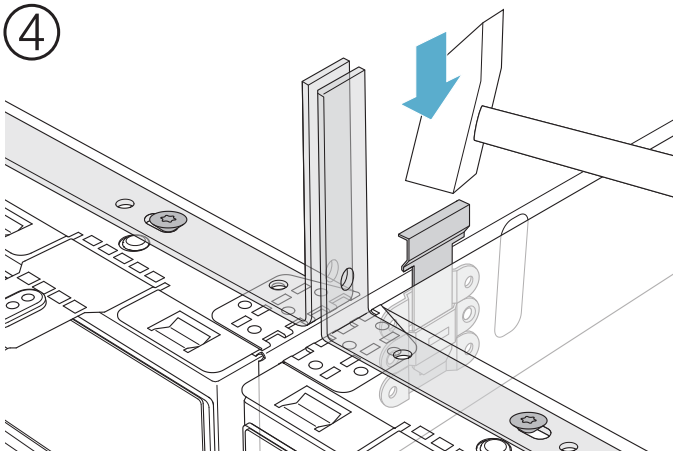

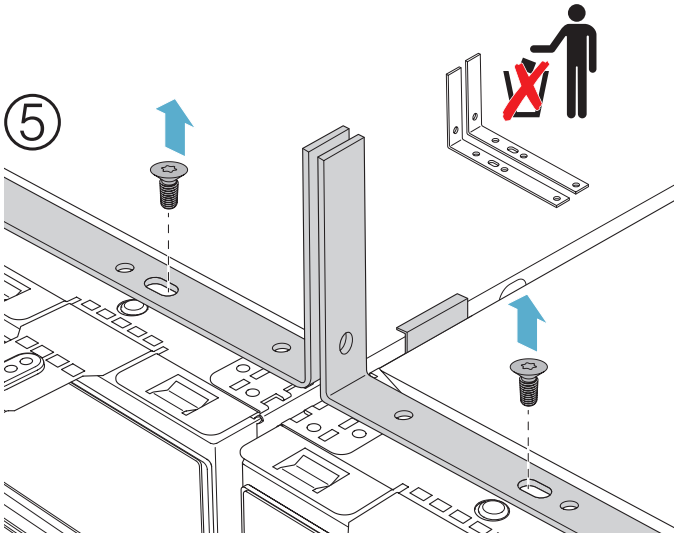

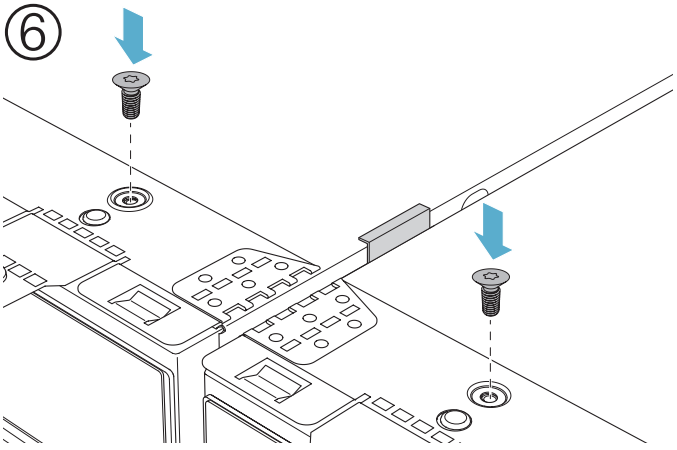

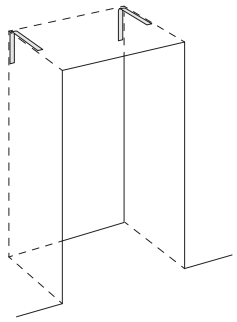

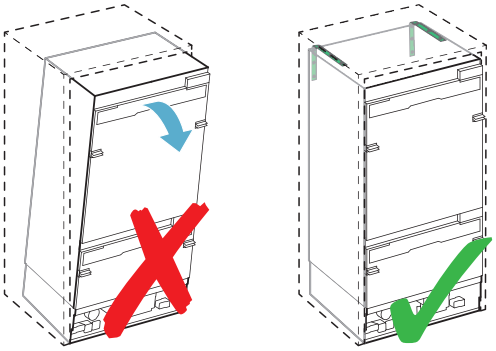

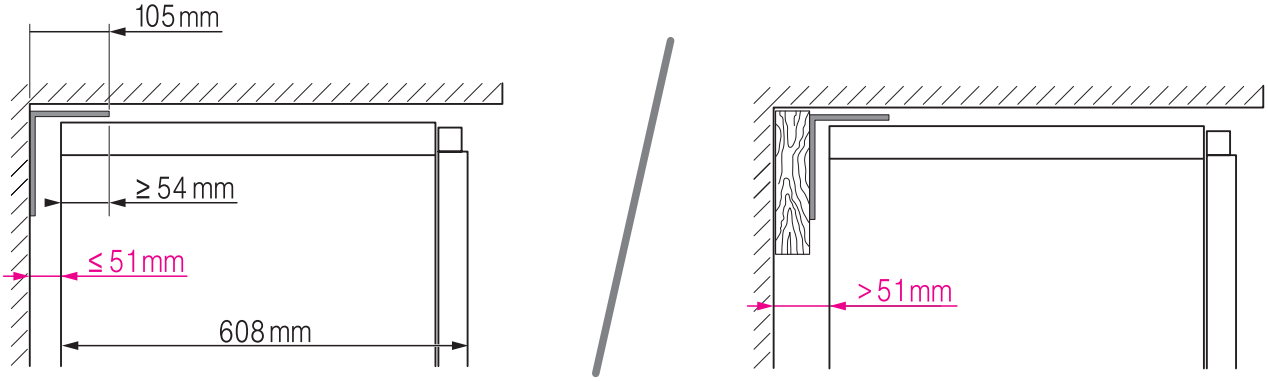
105 mm
≥ 54 mm
≤ 51 mm
608 mm
> 51 mm

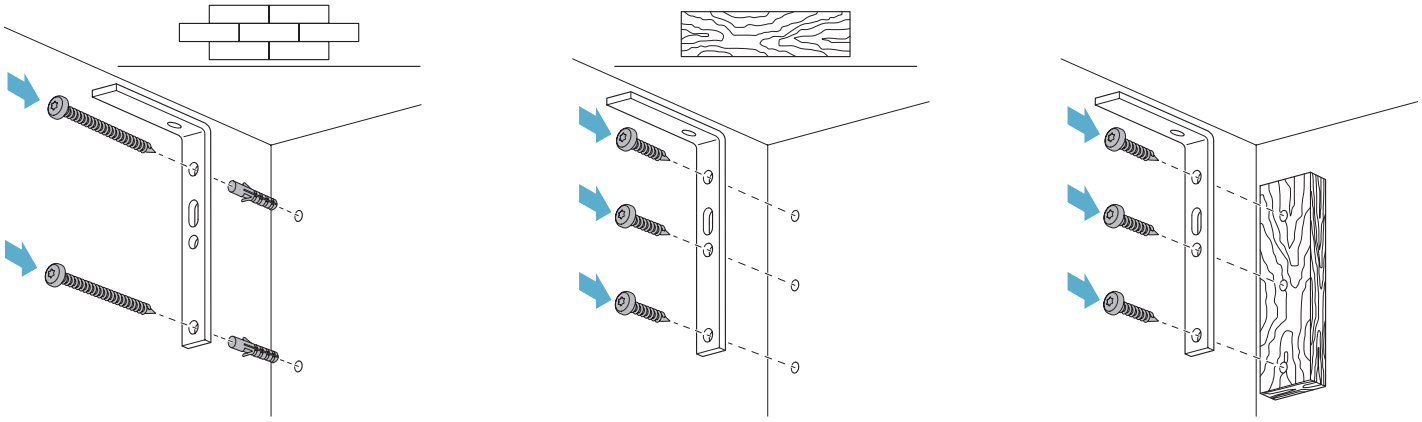

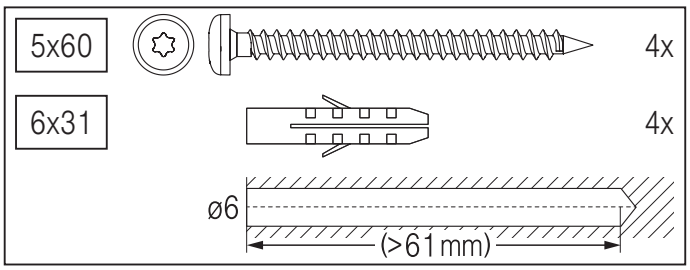
5x60
4x
6x31
4x
ø6
(>61 mm)

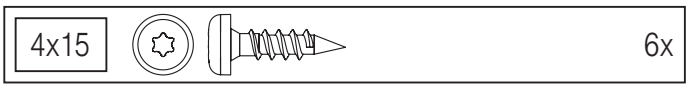
4x15
6x

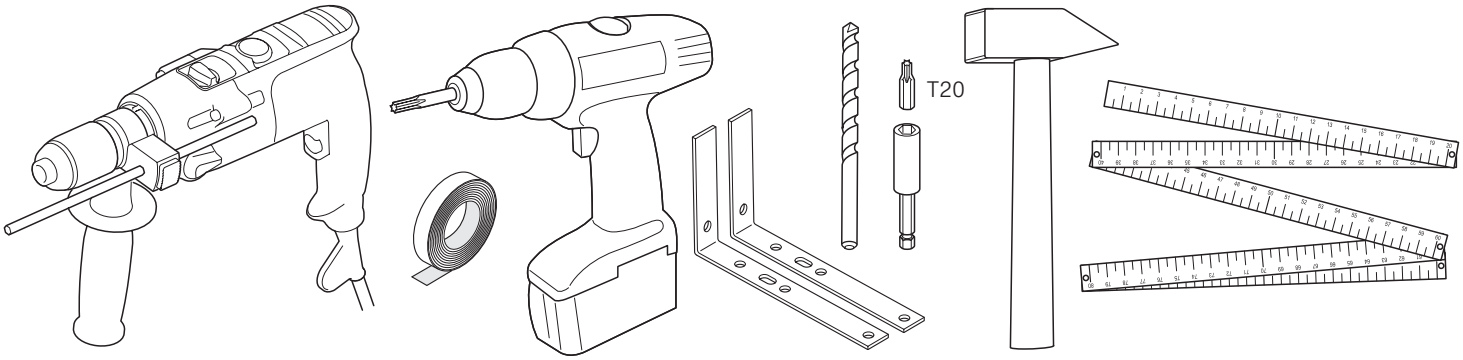
T20

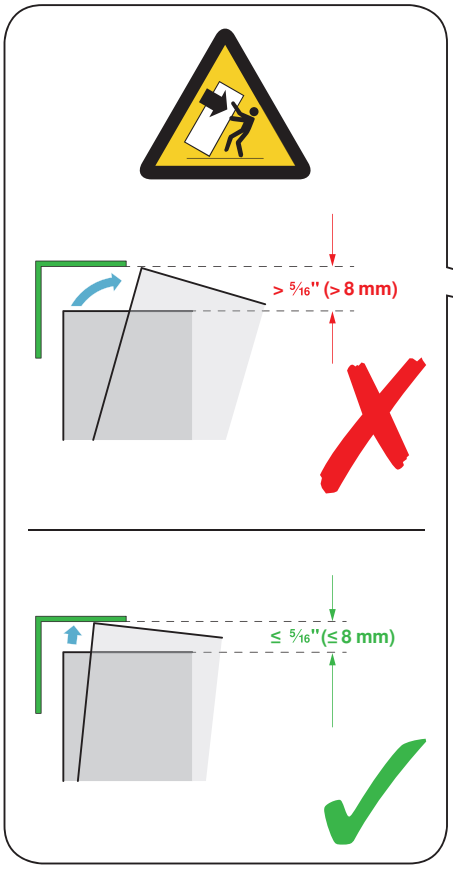
> 5/16" (> 8 mm)
≤ 5/16"(≤ 8 mm)

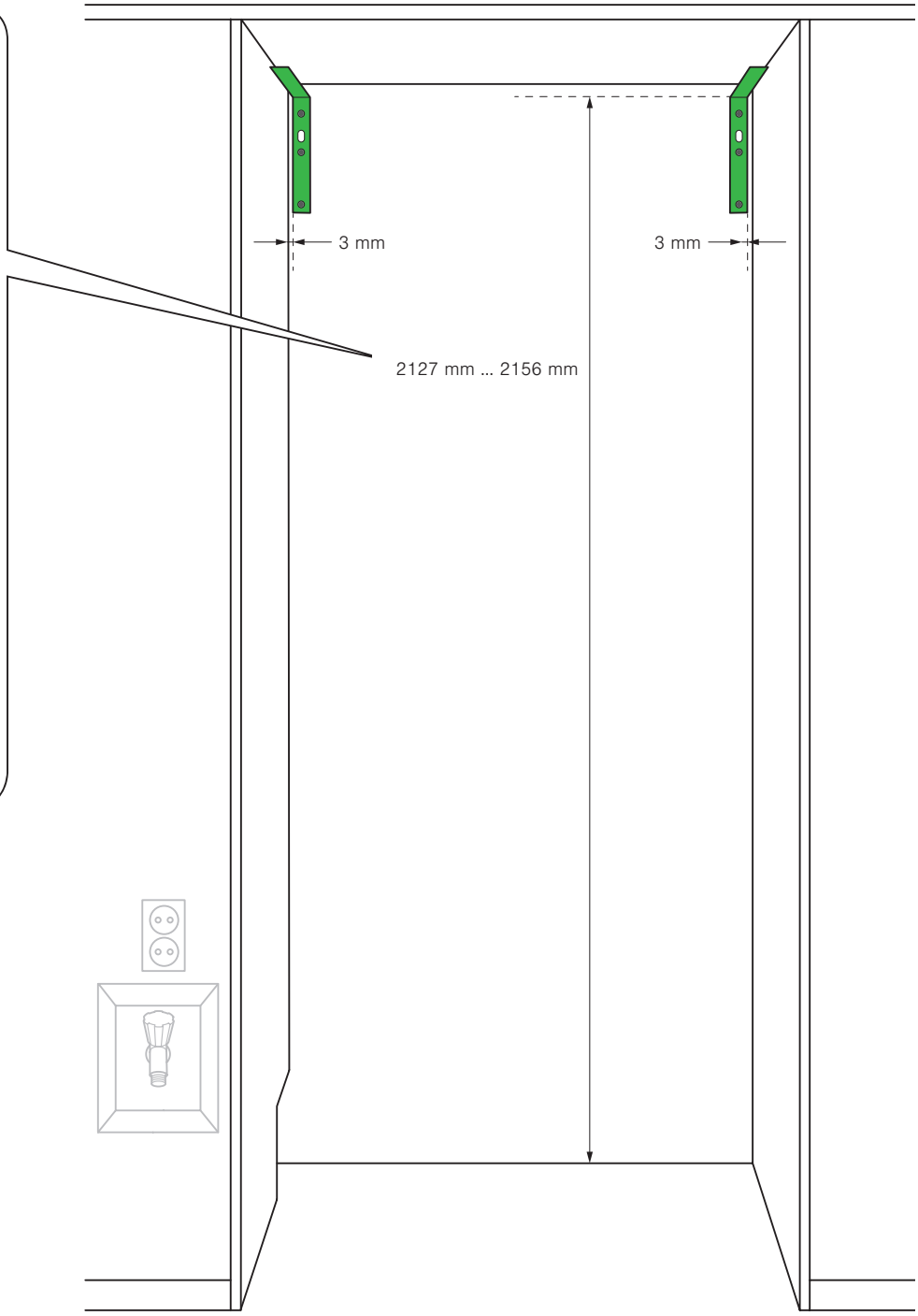
3 mm
3 mm
2127 mm ... 2156 mm

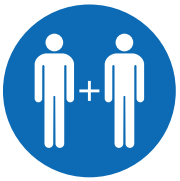

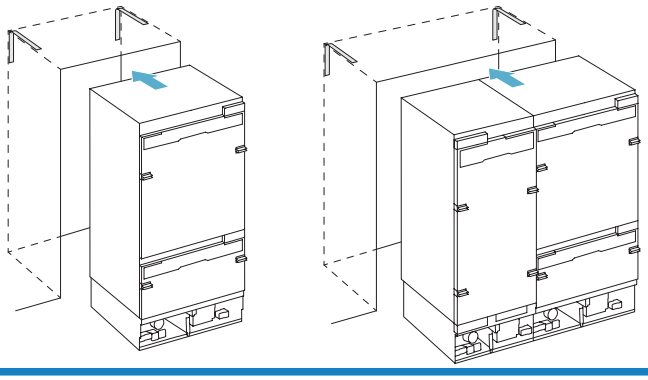

A
B
C
D

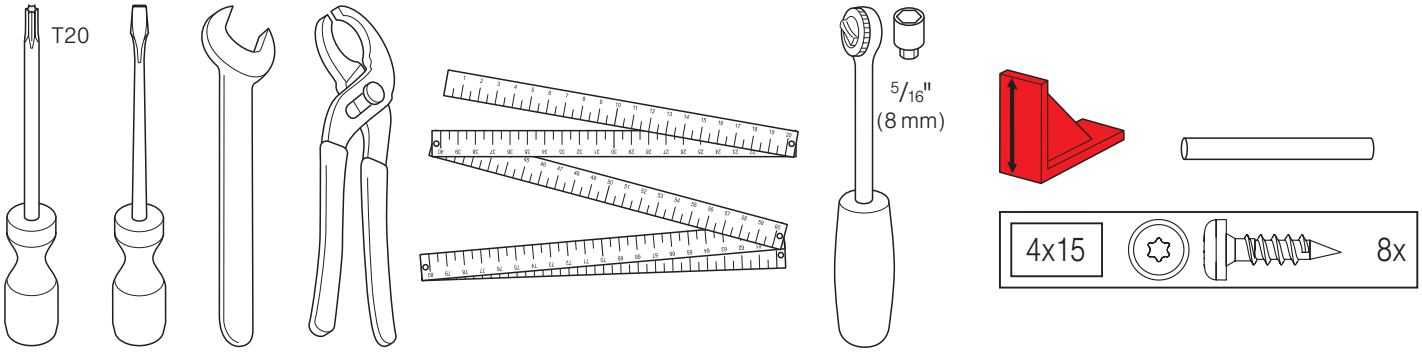

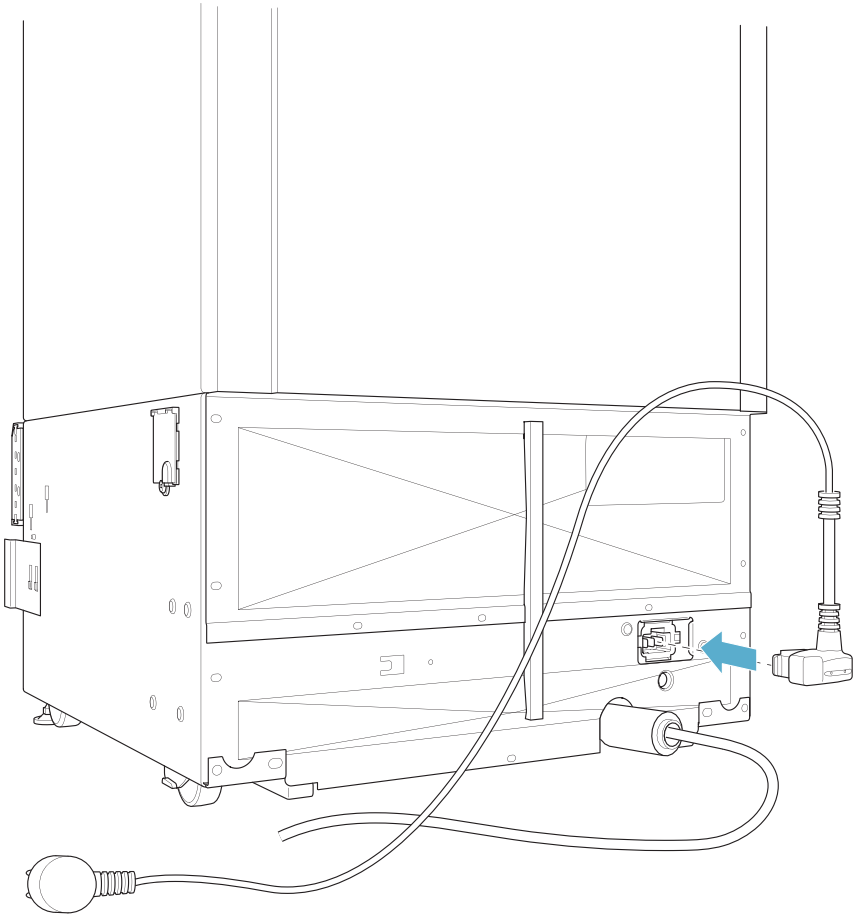

A

B

C

D

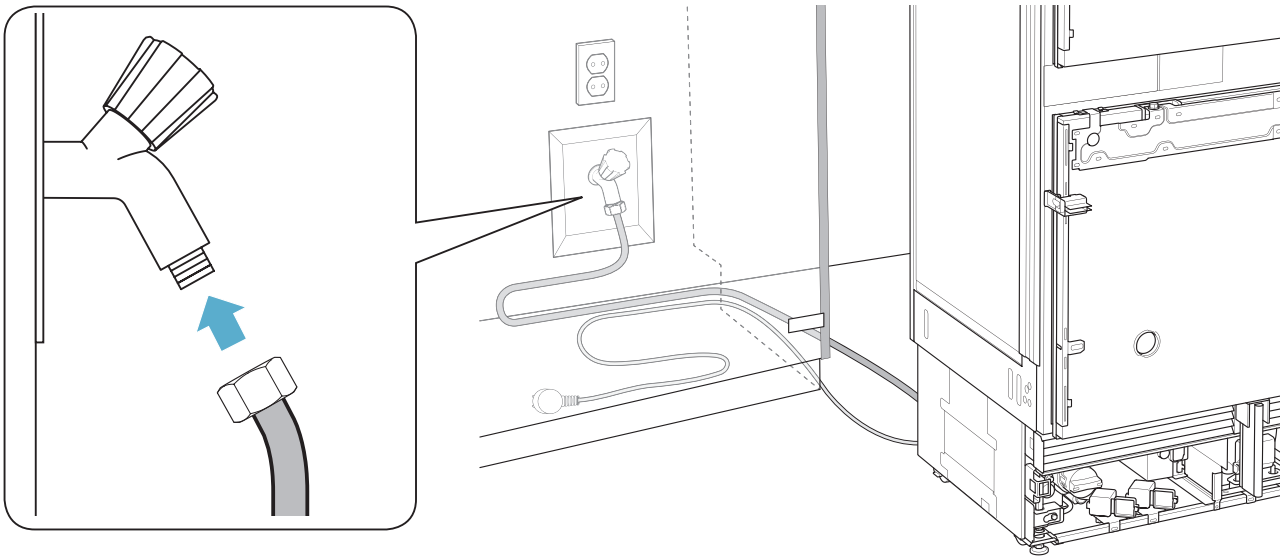

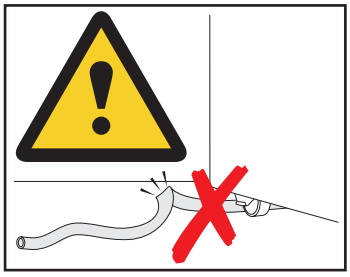

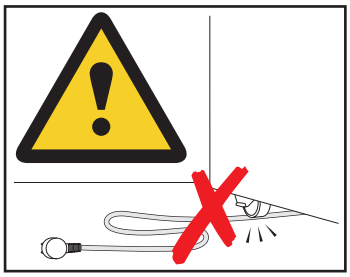

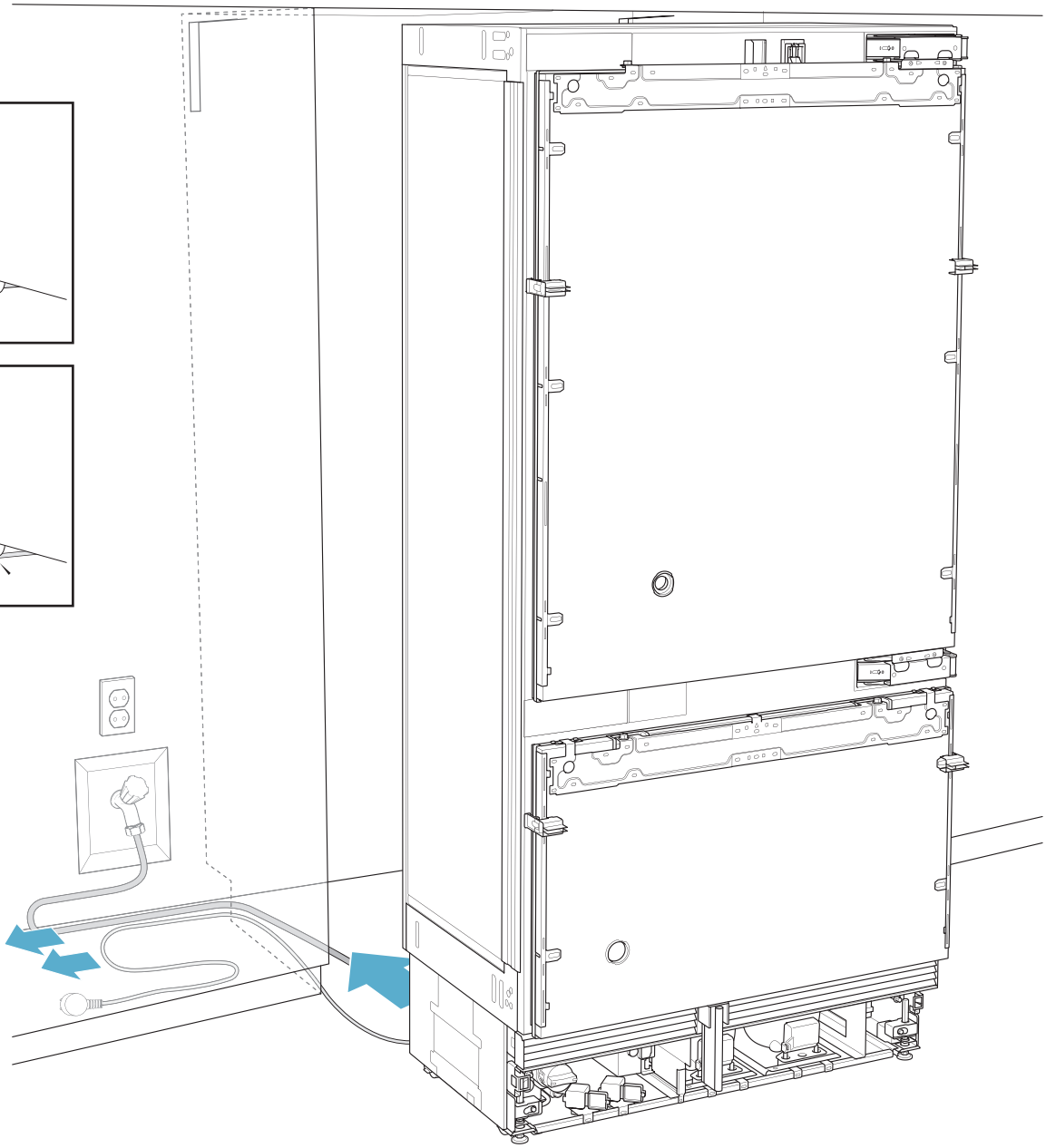

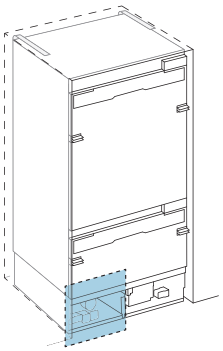

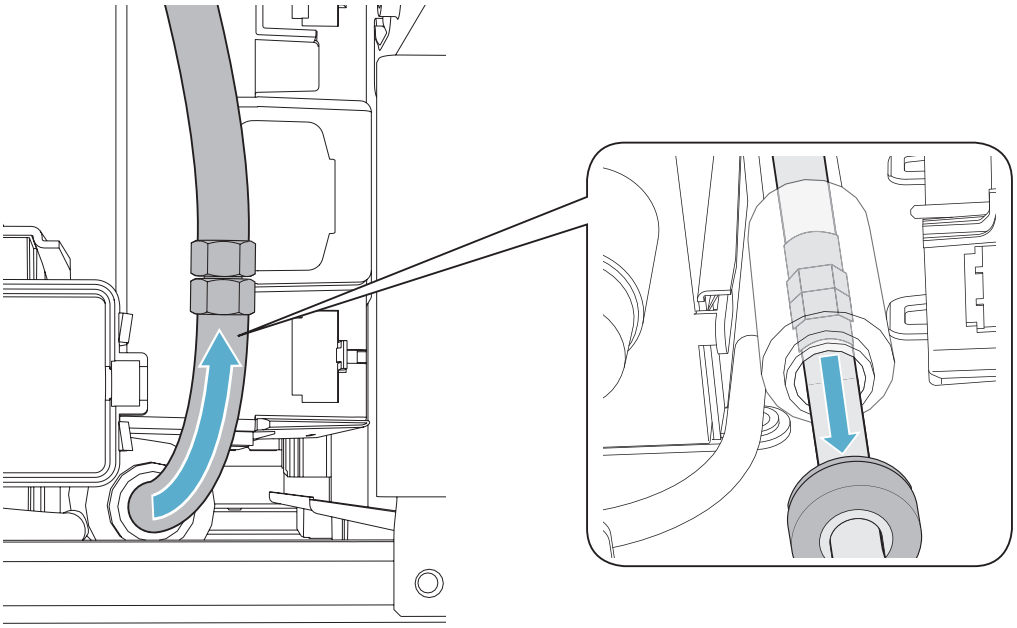

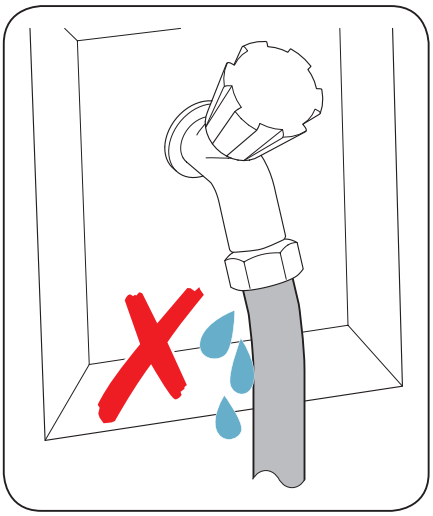

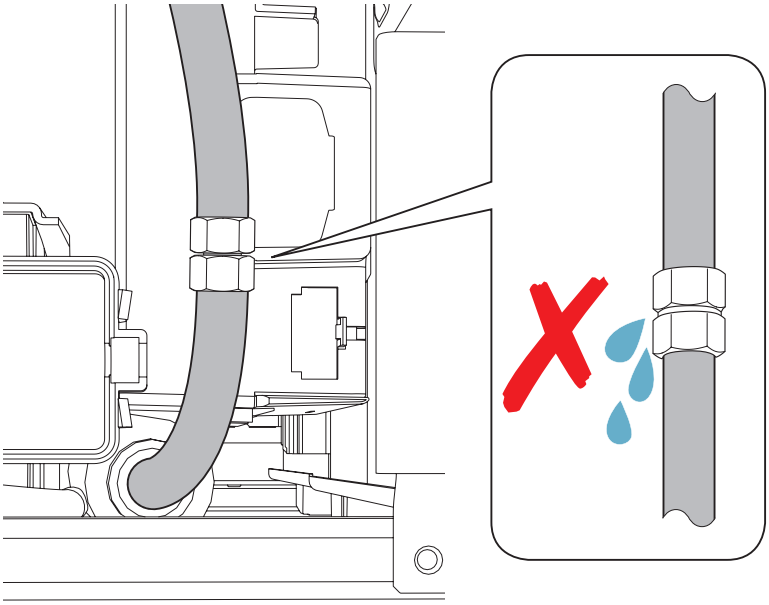

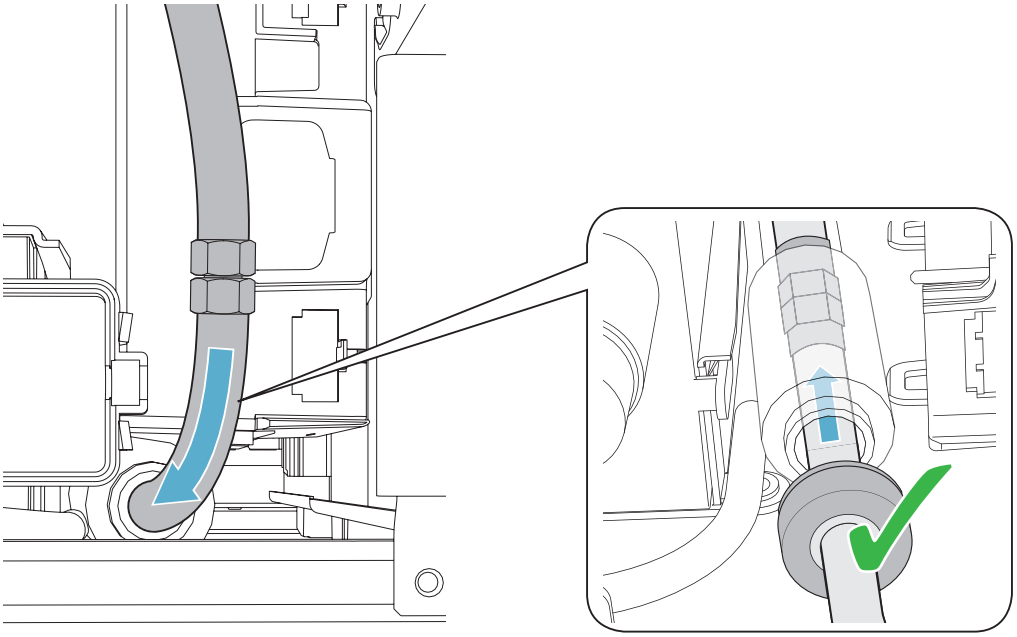

A
B
C
D

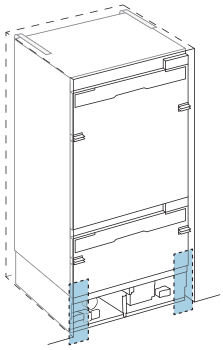

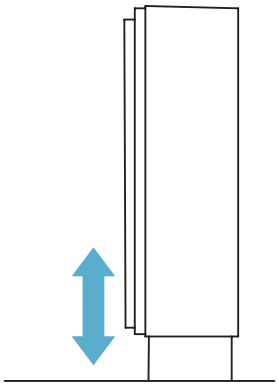

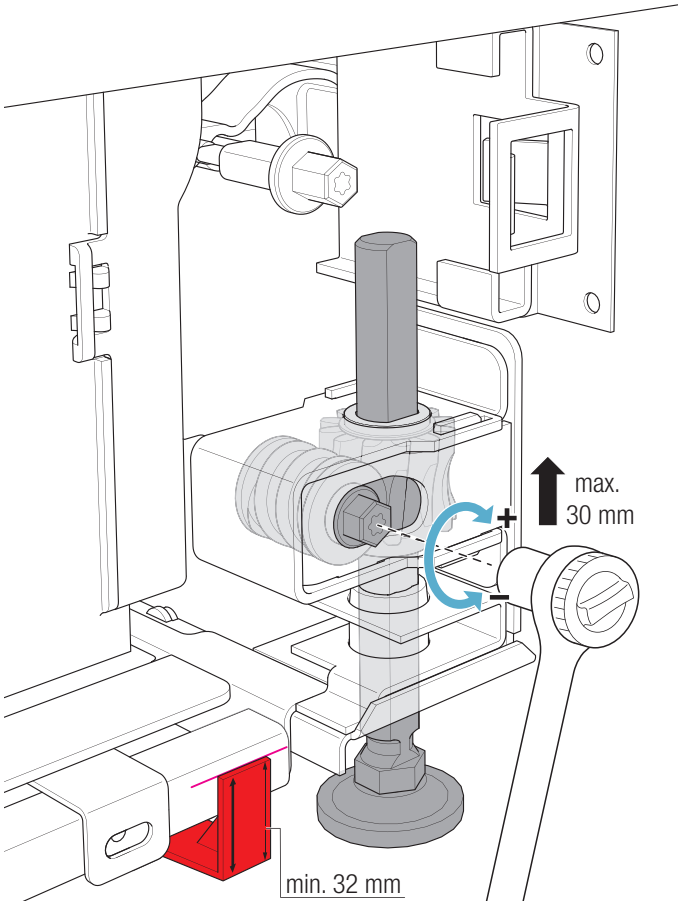

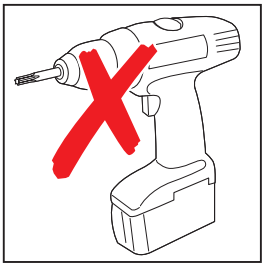

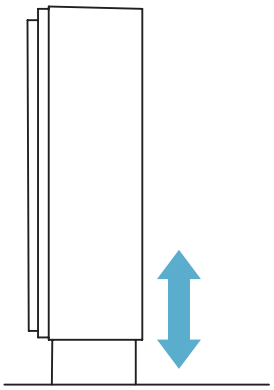

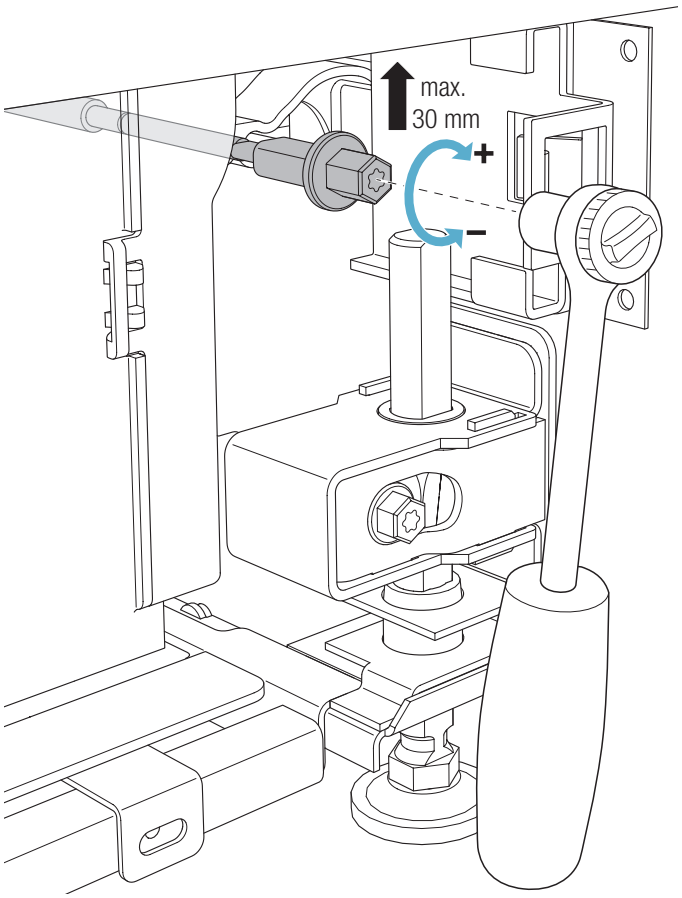

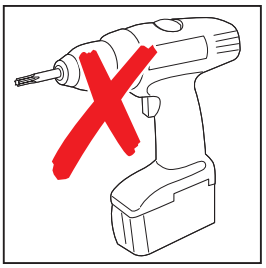

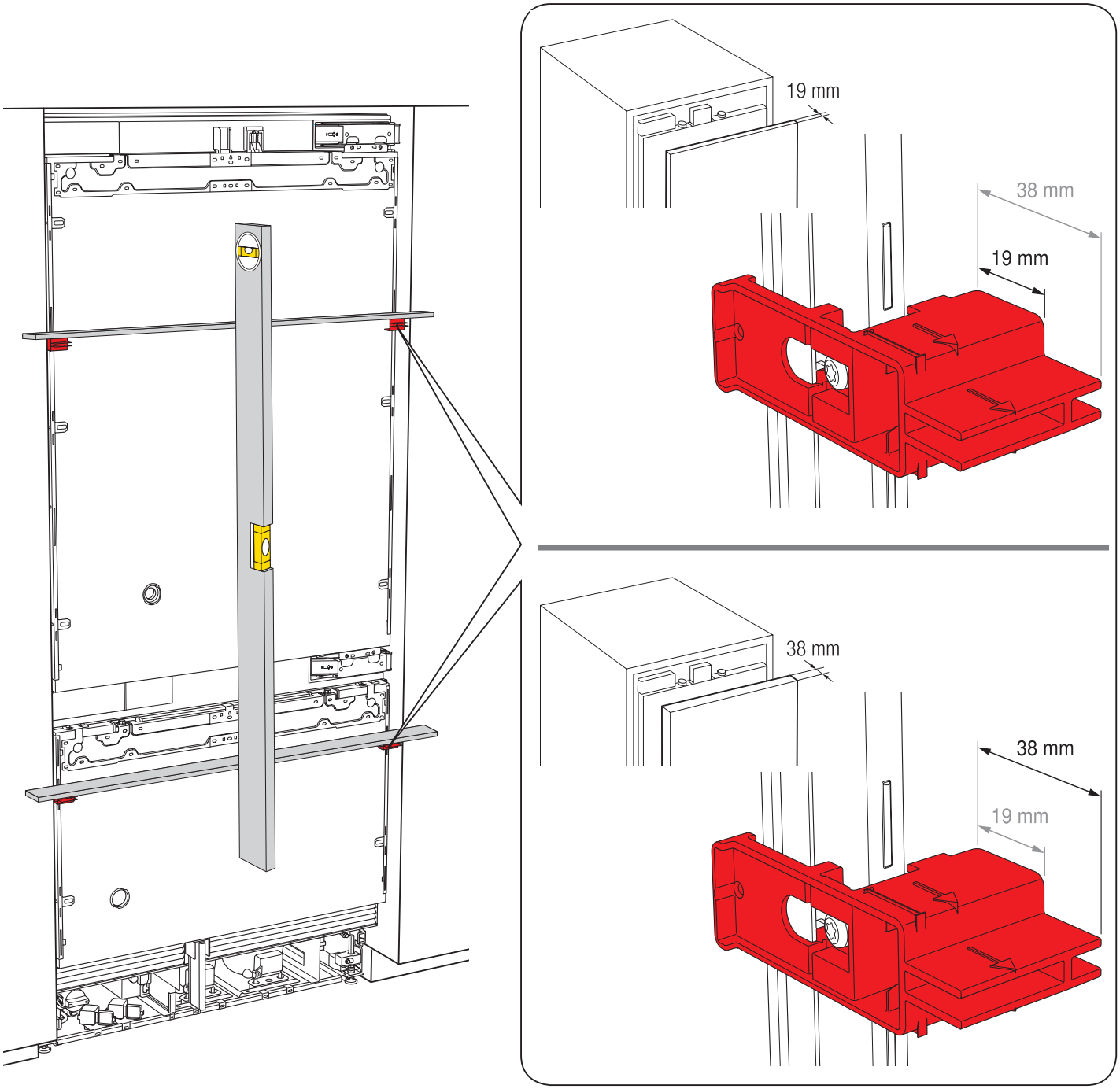
19 mm
38 mm
19 mm
38 mm
38 mm
19 mm

A

B

C

D

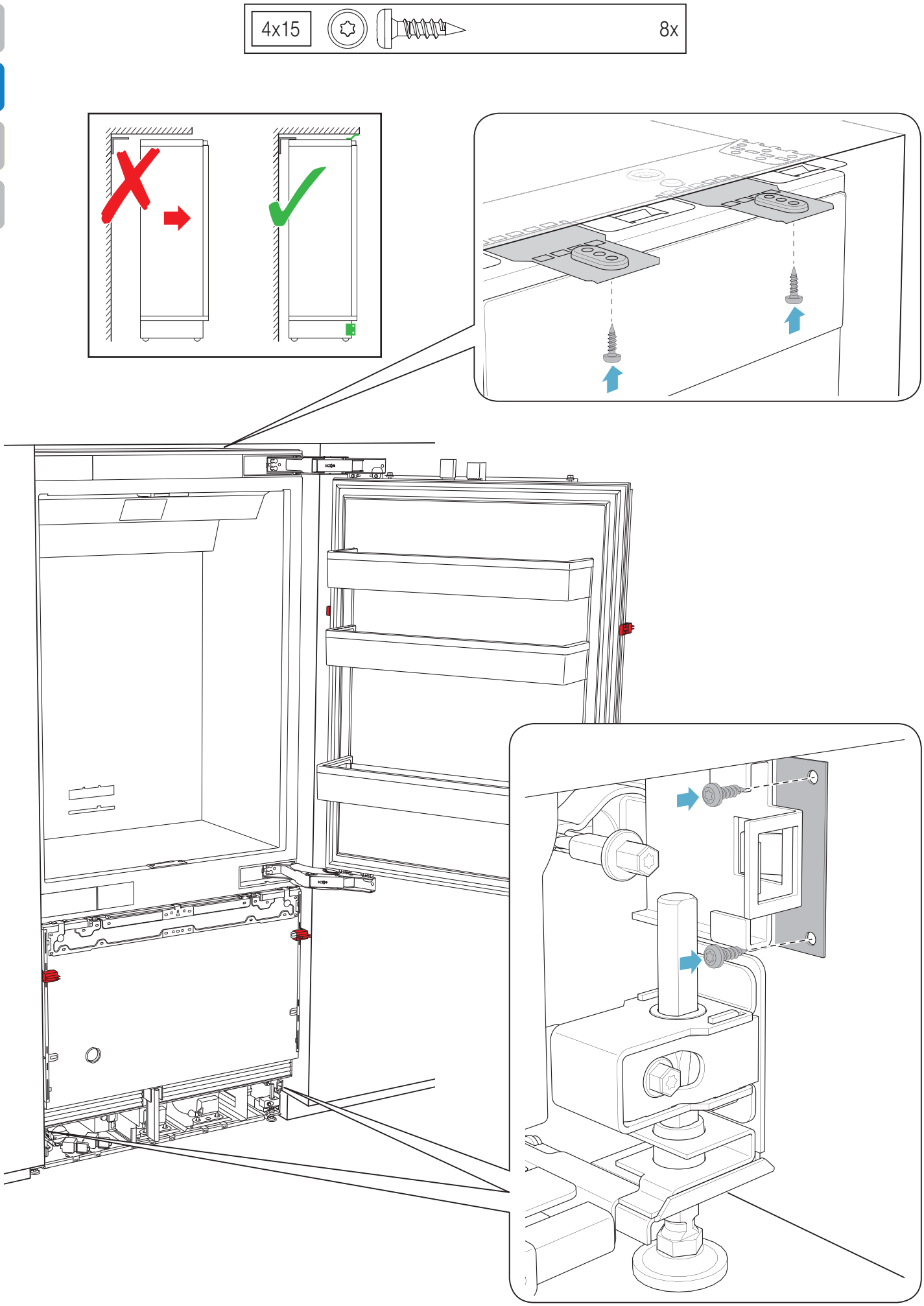

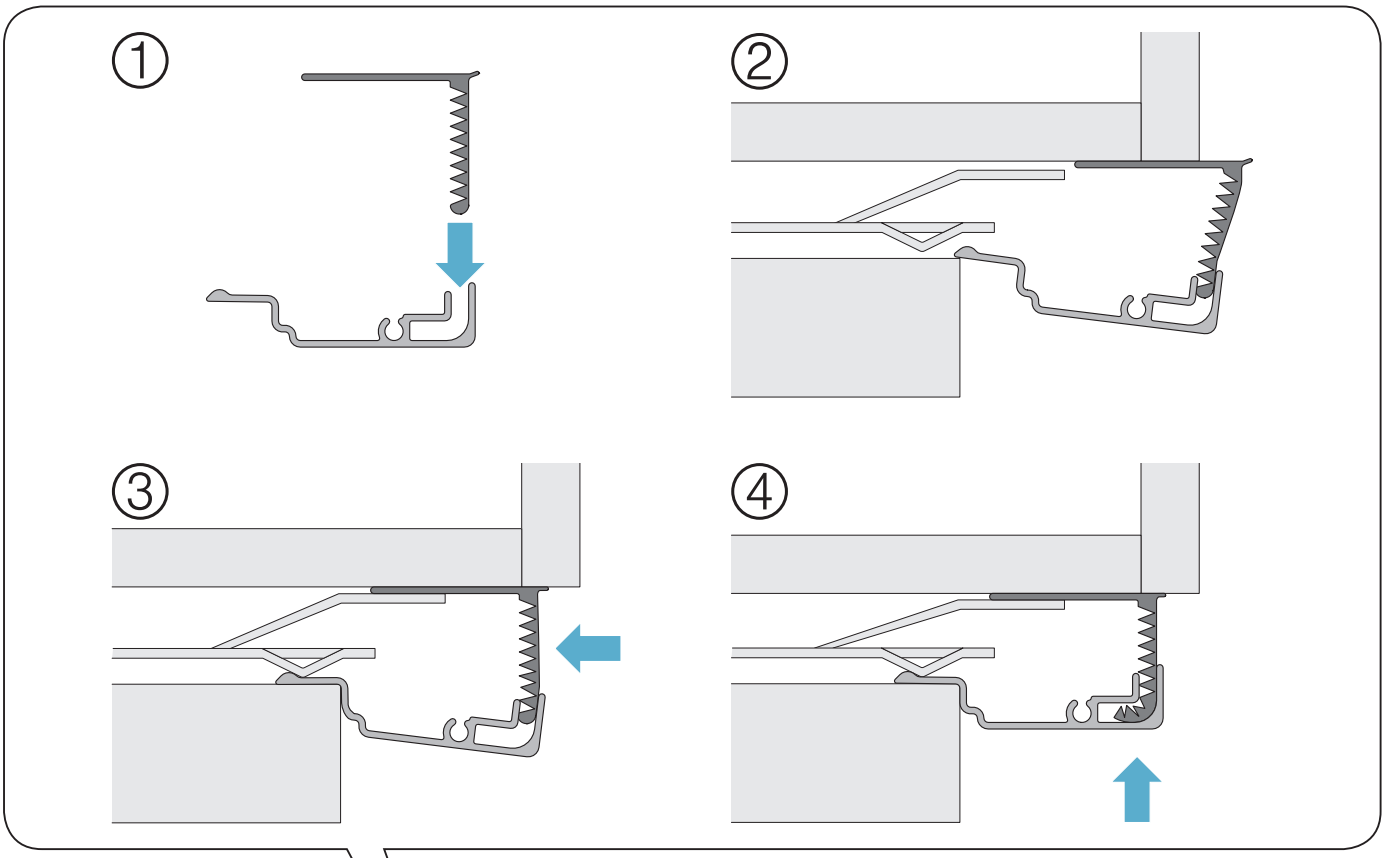
①
②
③
④

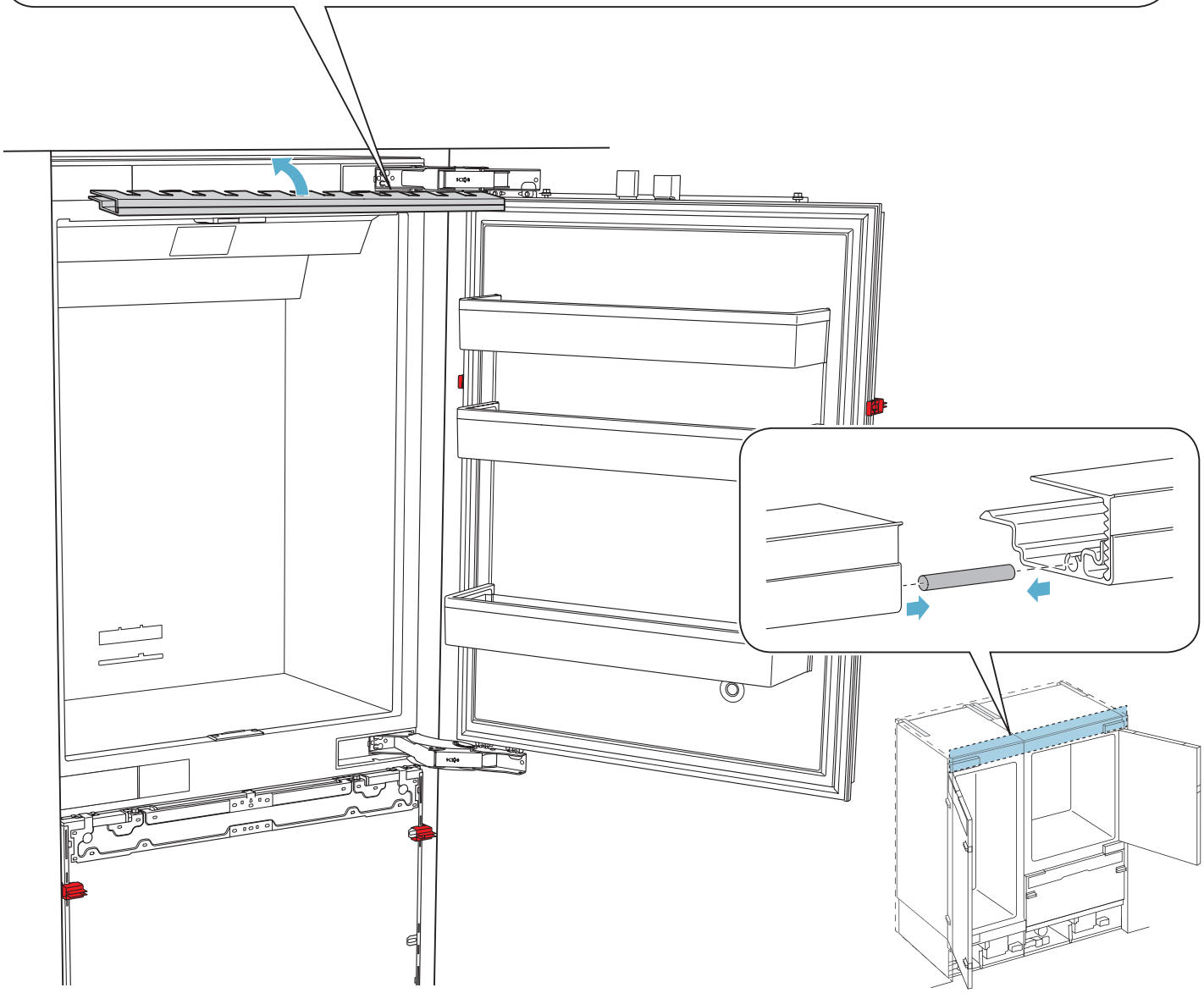

A
B
C
D

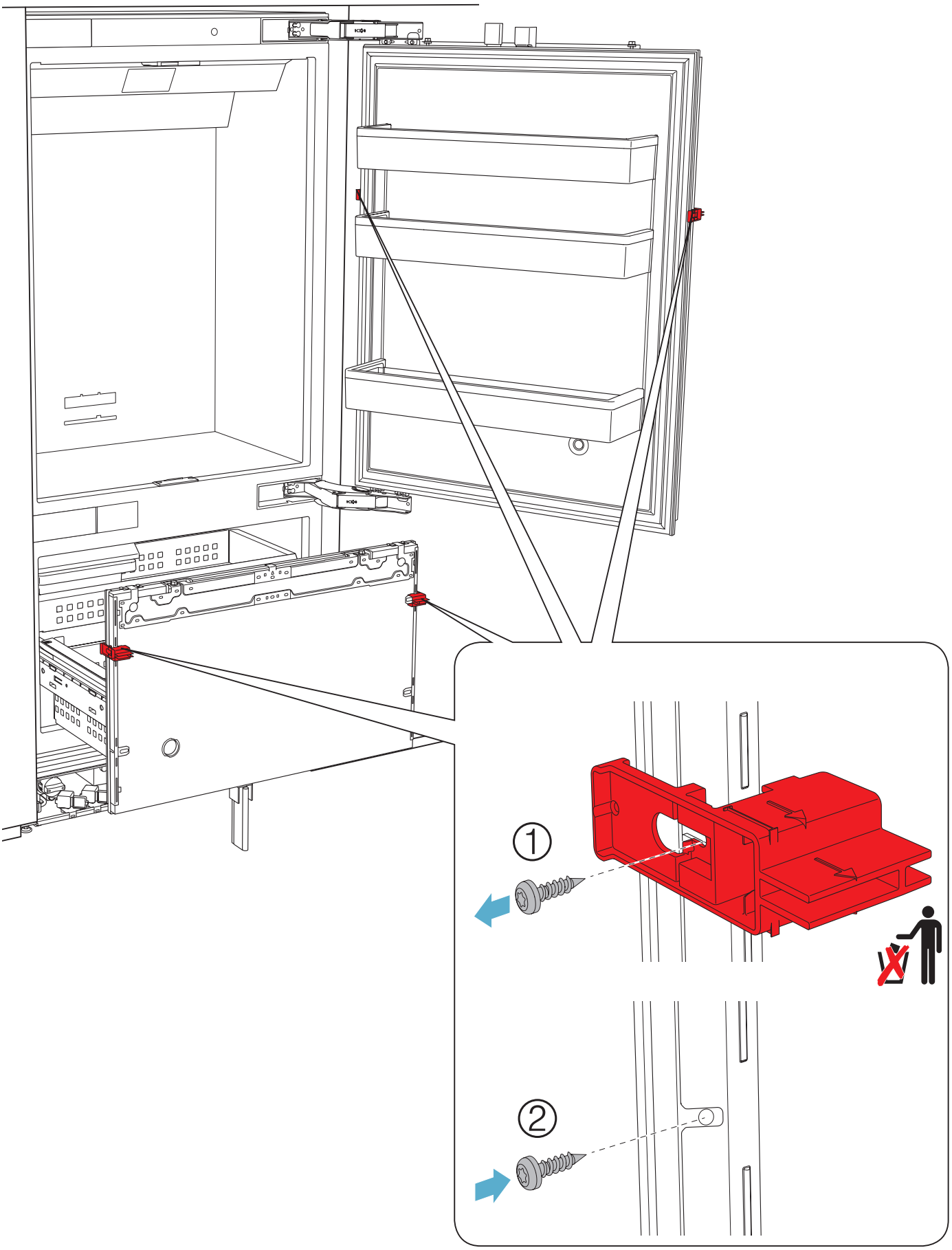

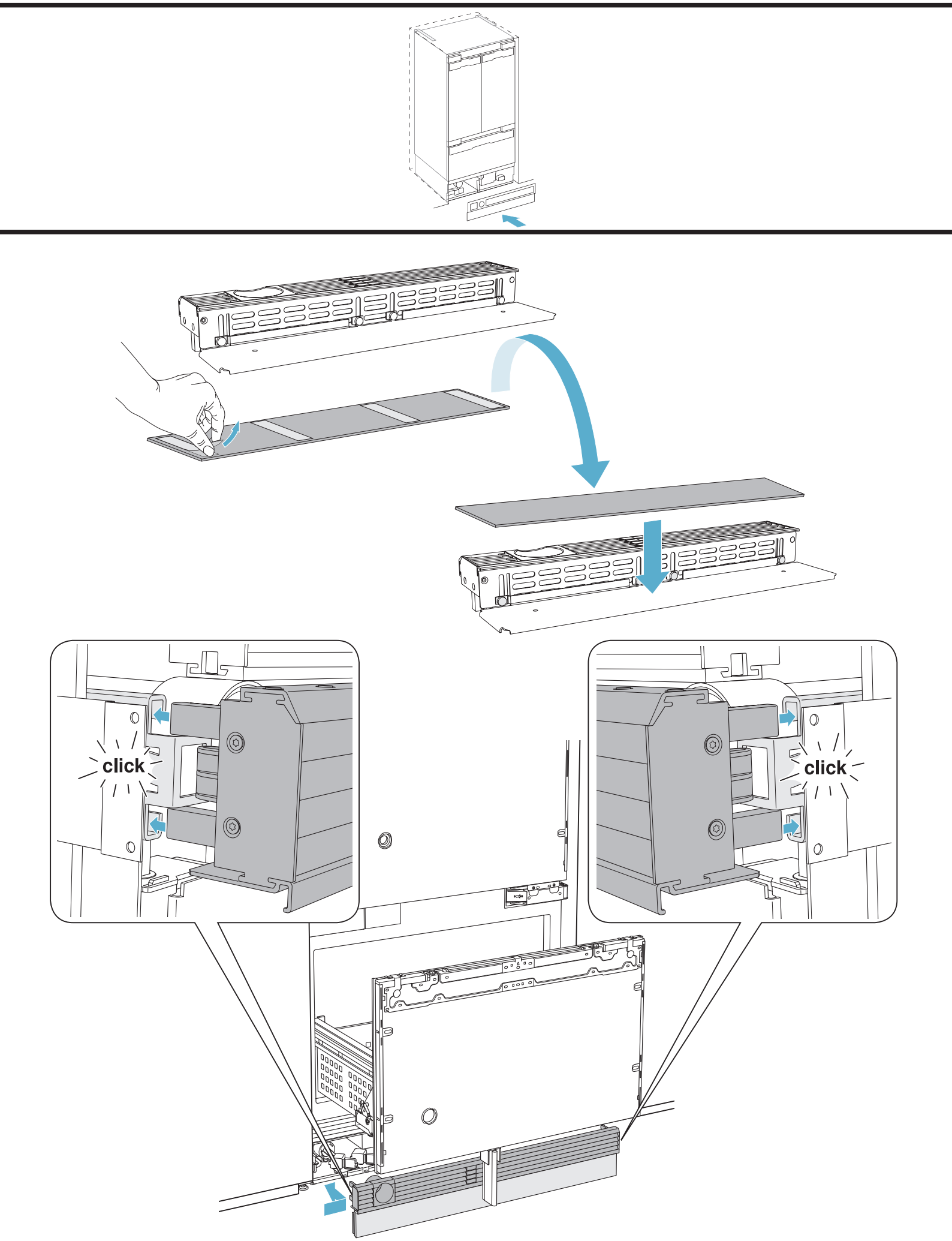
click
click

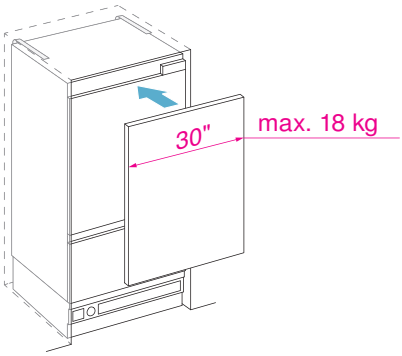

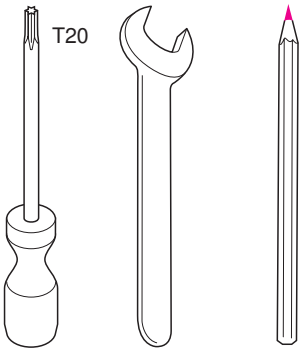

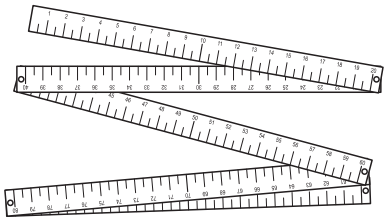

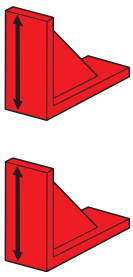

A
B
C
D

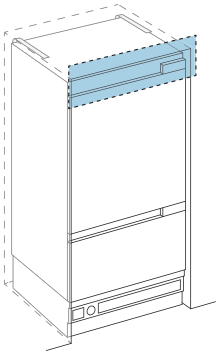

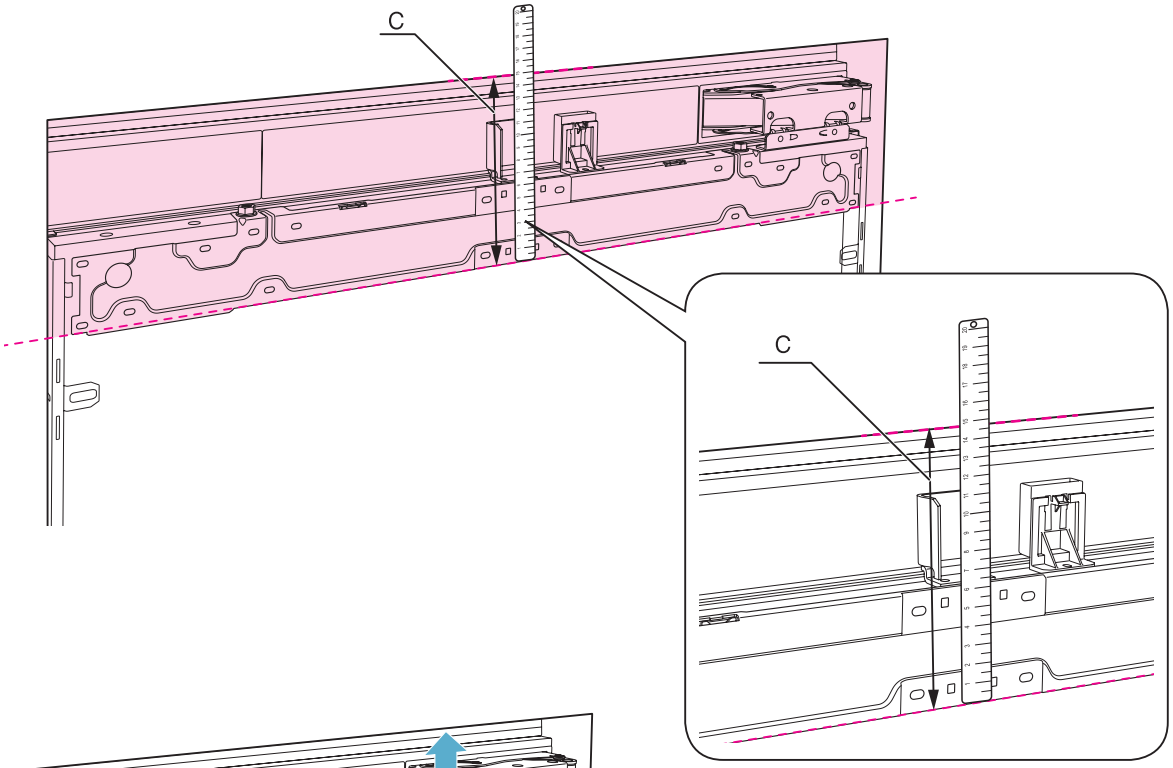

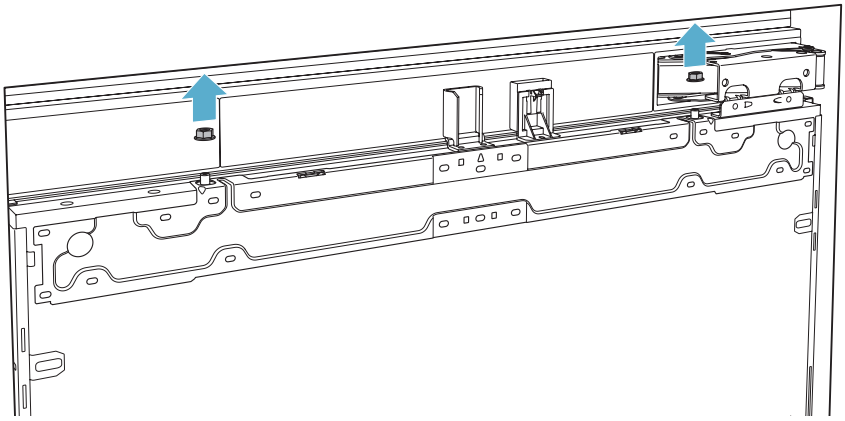

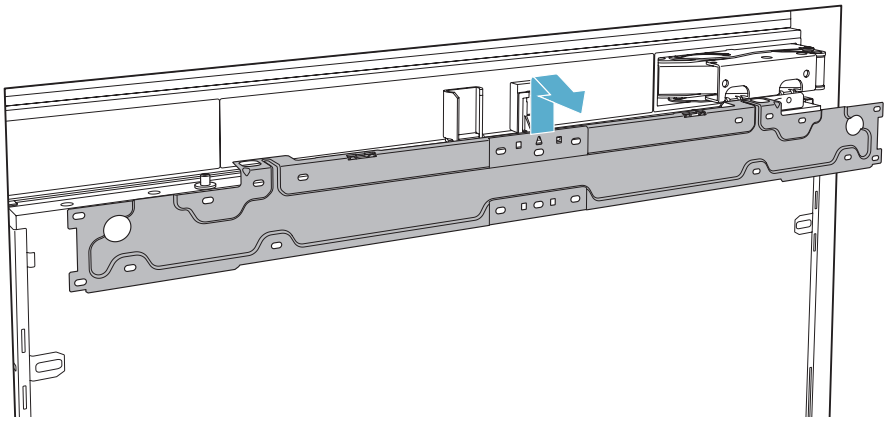

A
B
C
D

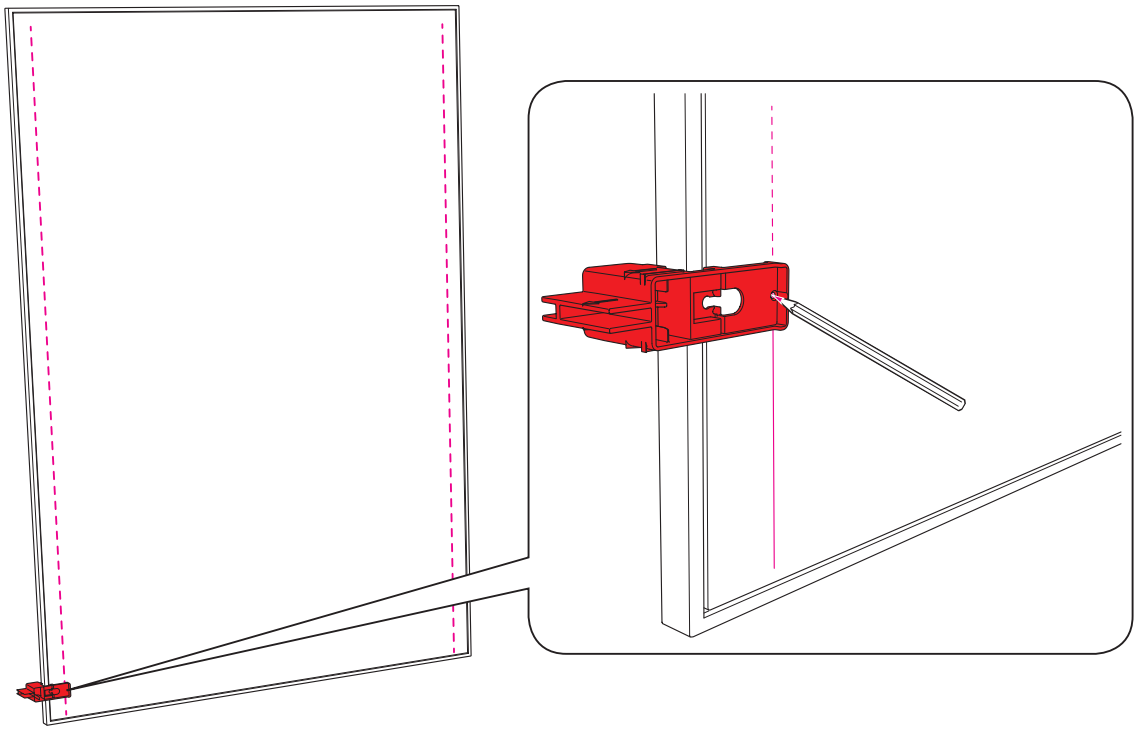

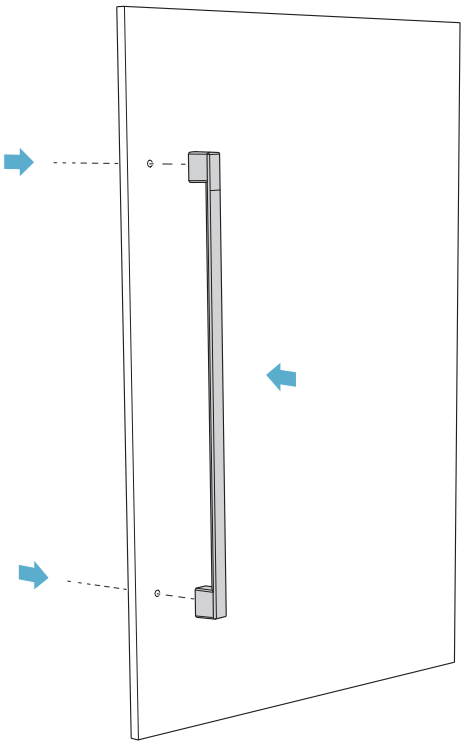

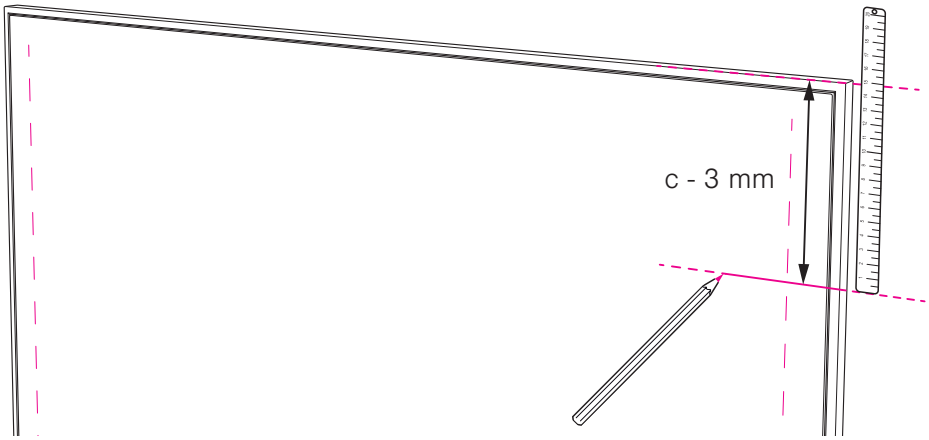

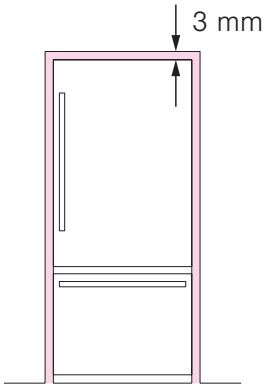

A
B
C
D

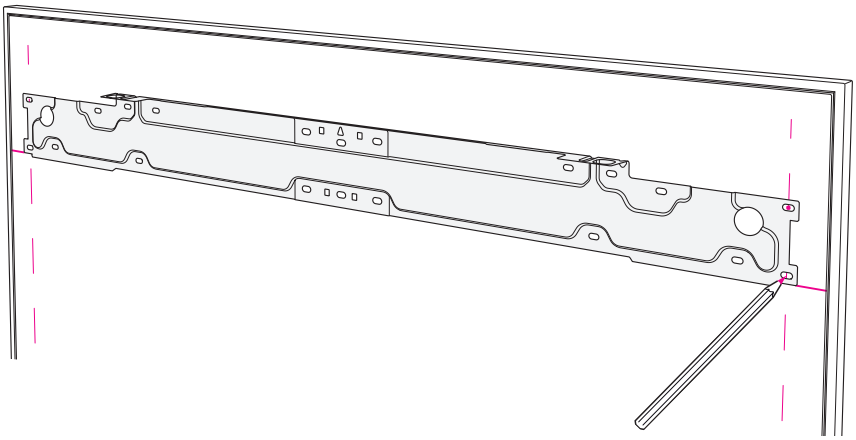

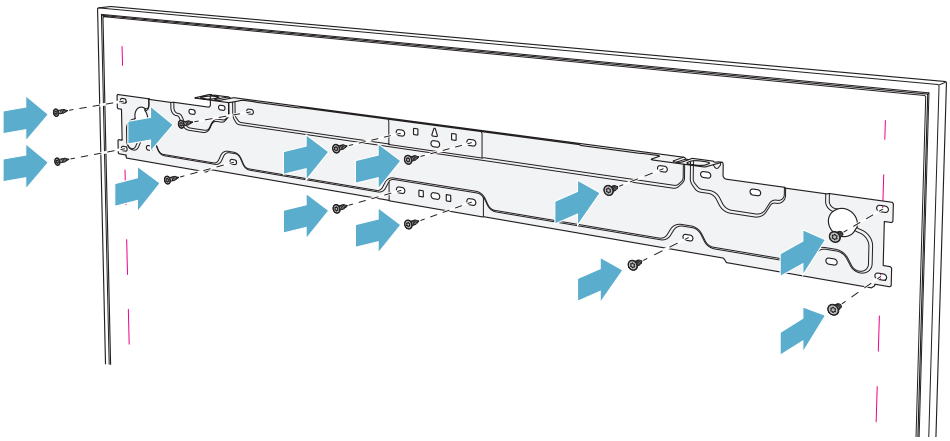

4x15	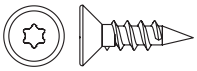	30" (762 mm) min. 10x

A
B
C
D

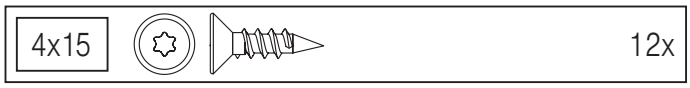

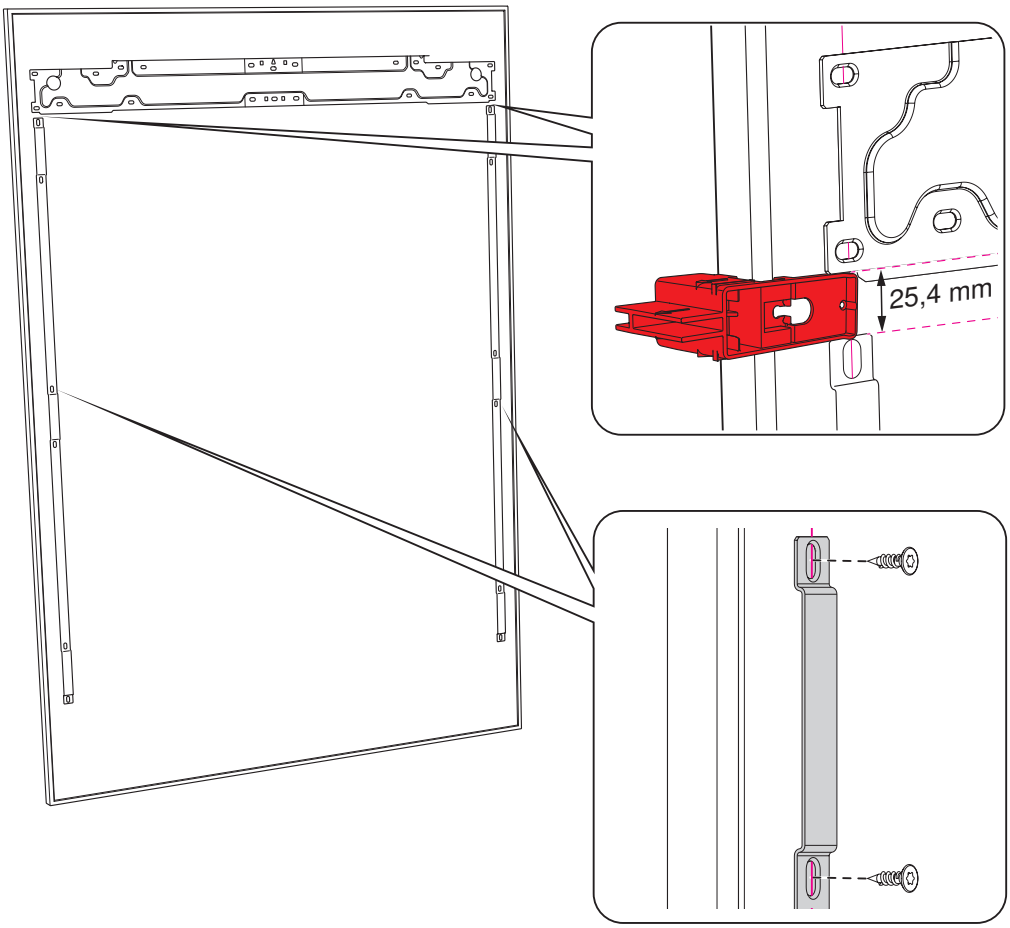

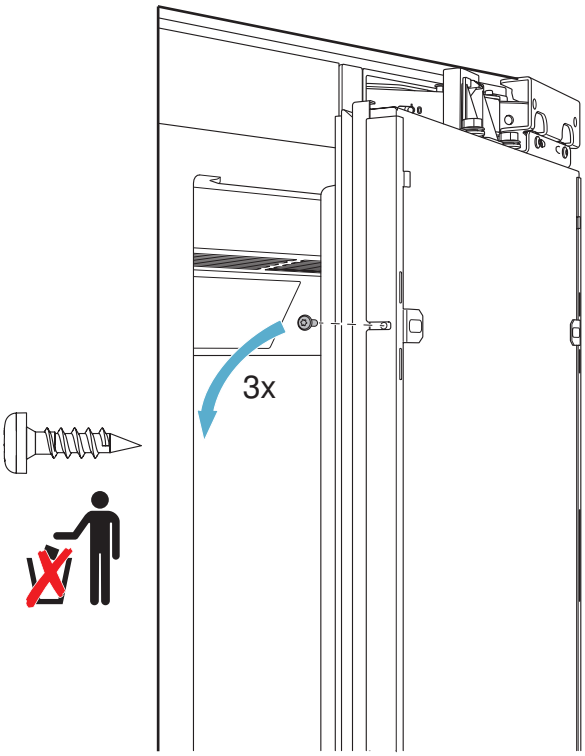

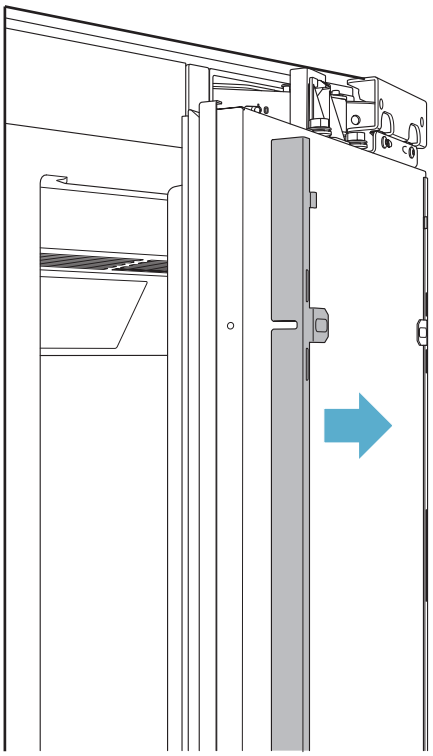

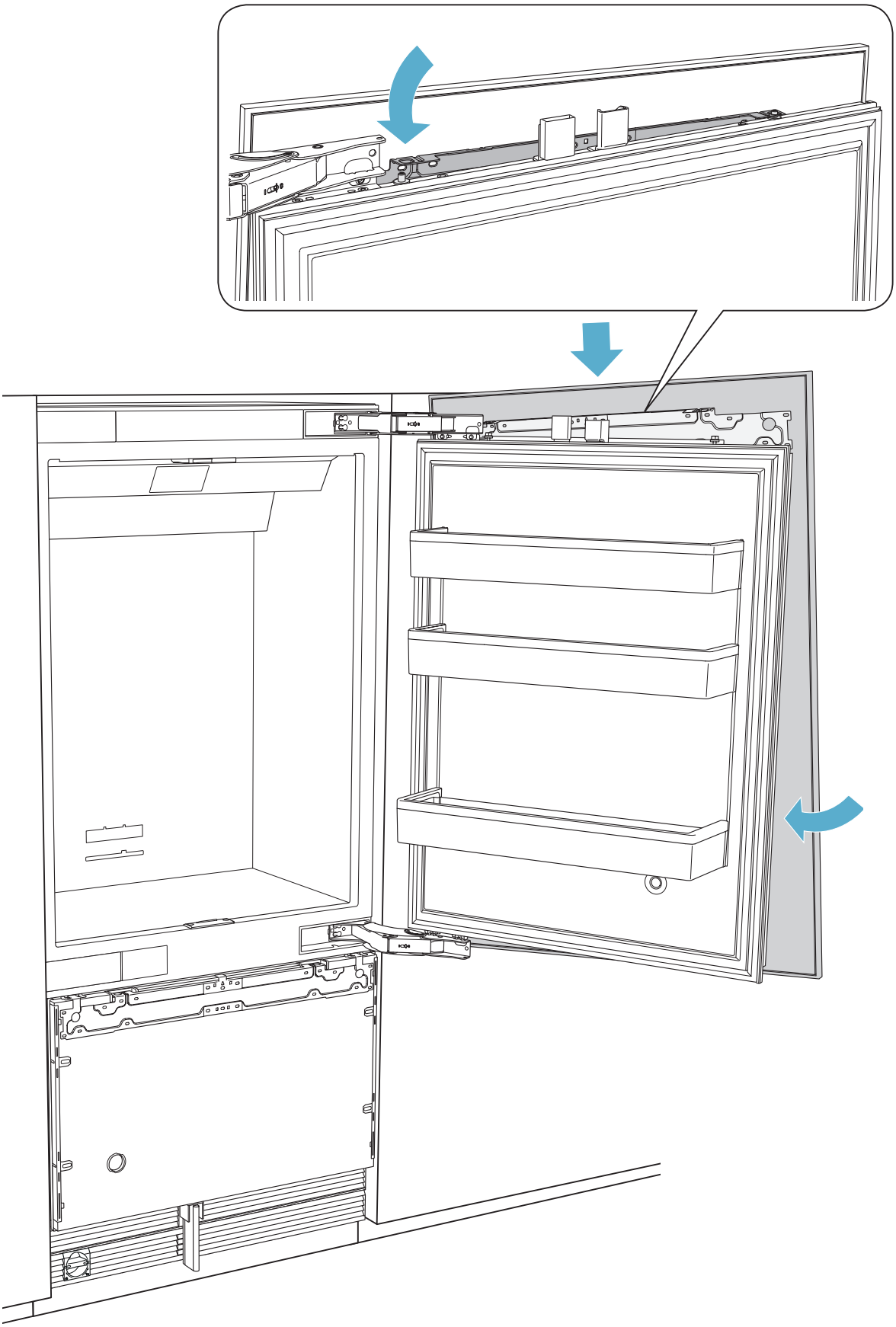

A

B

C

D

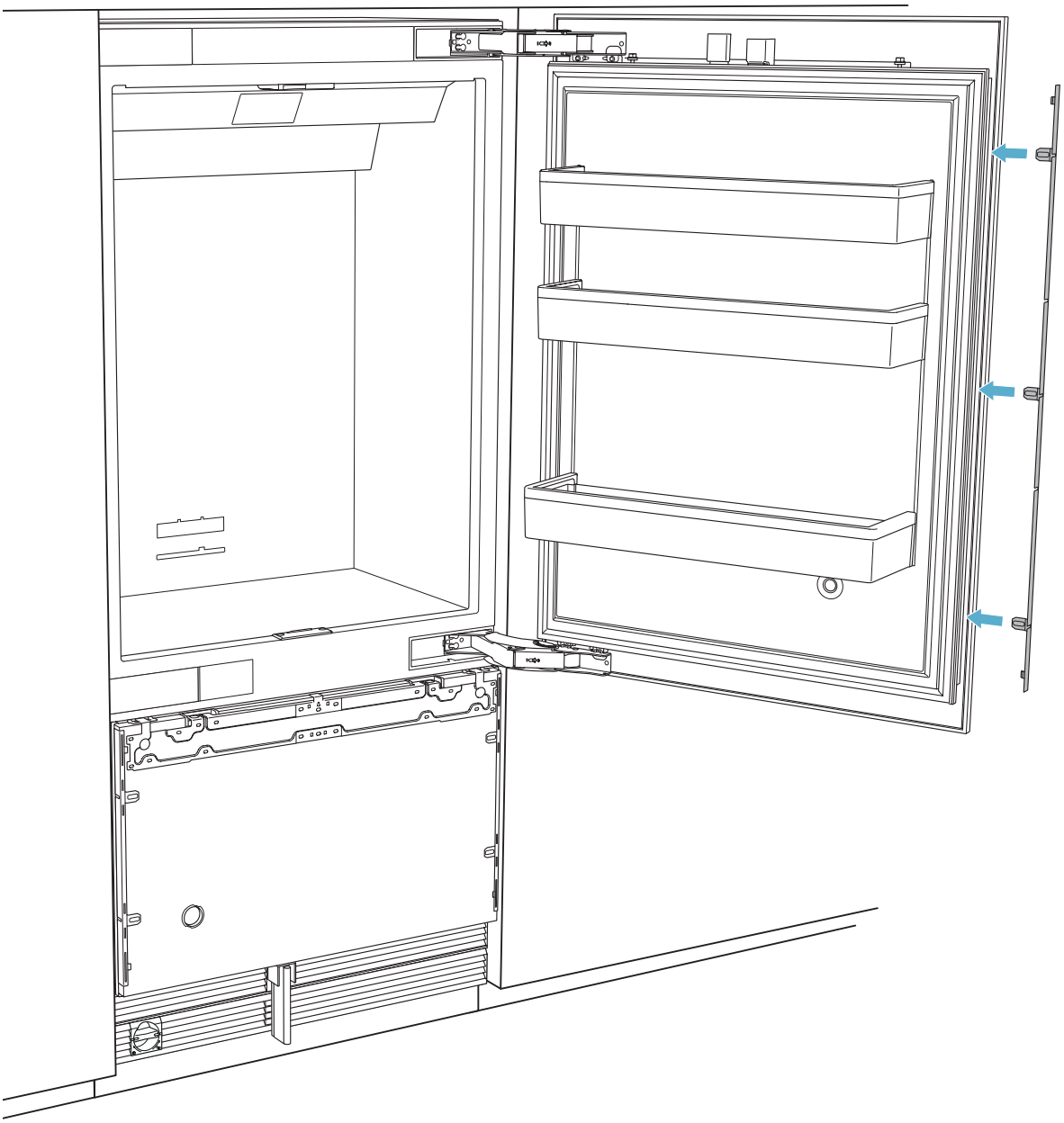

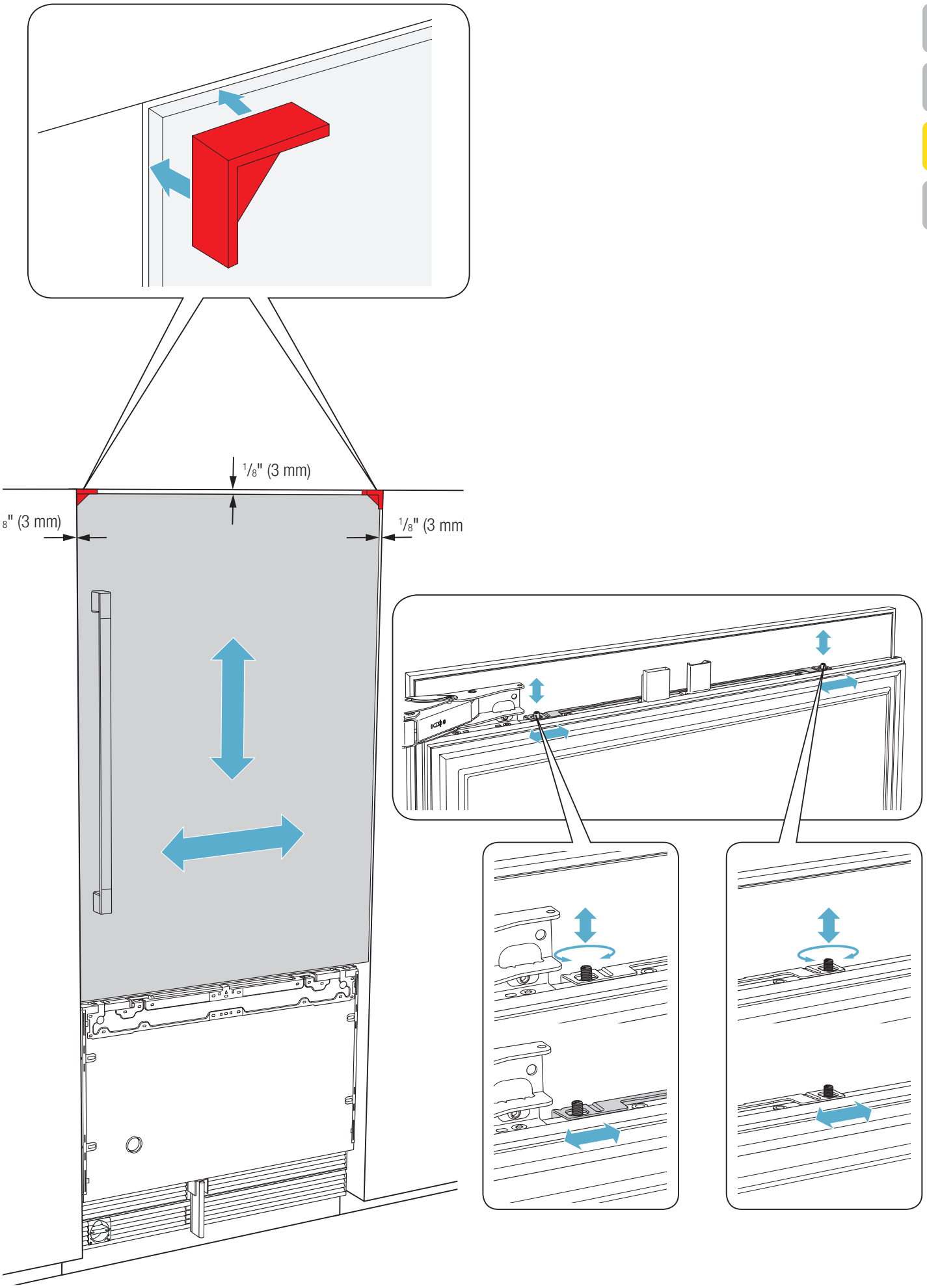
1/8" (3 mm)
8" (3 mm)
1/8" (3 mm

A
B
C
D

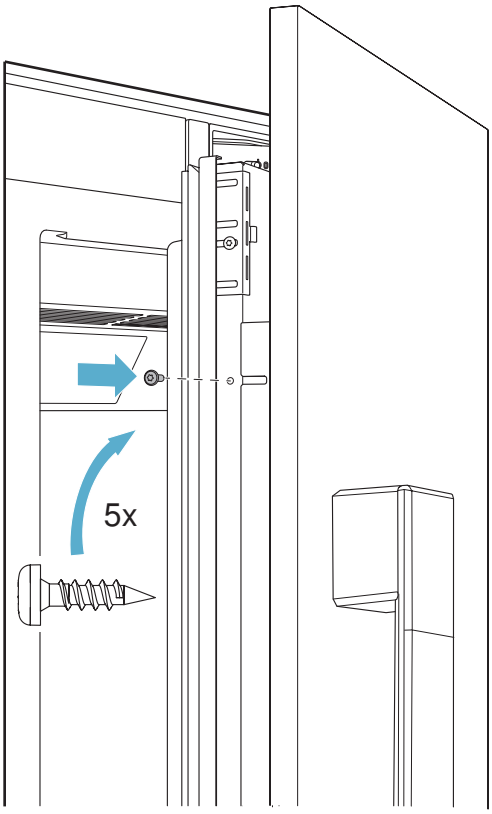

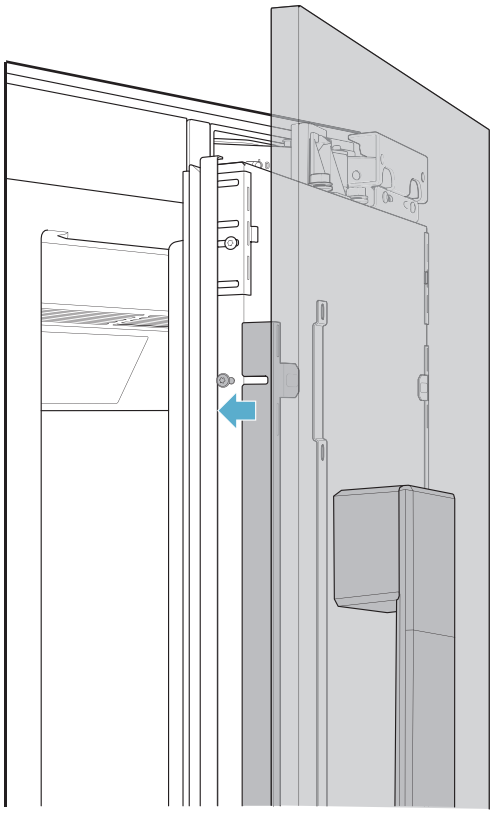

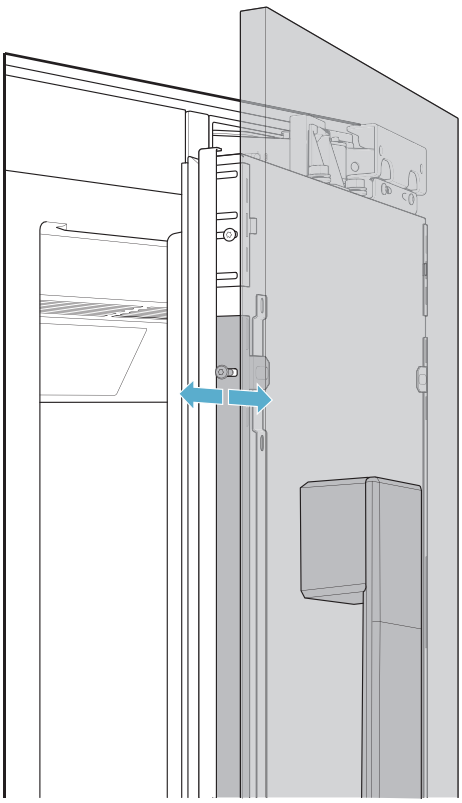

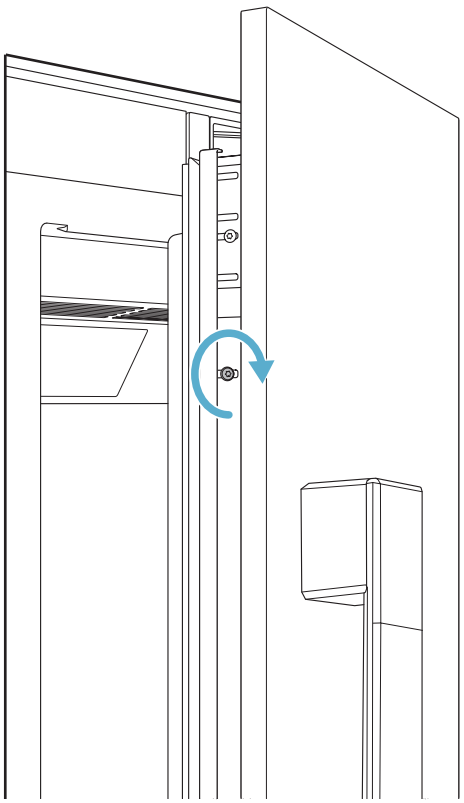

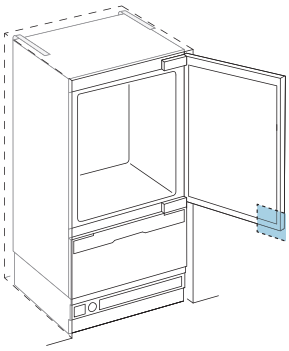

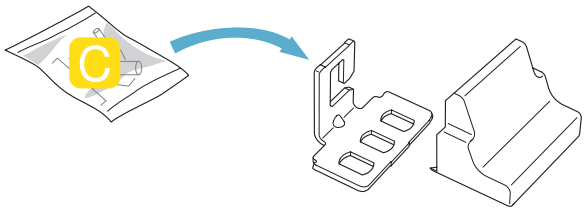

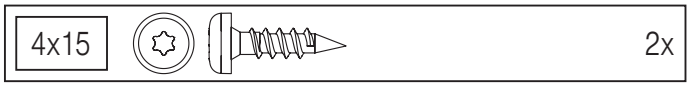

A
B
C
D

①

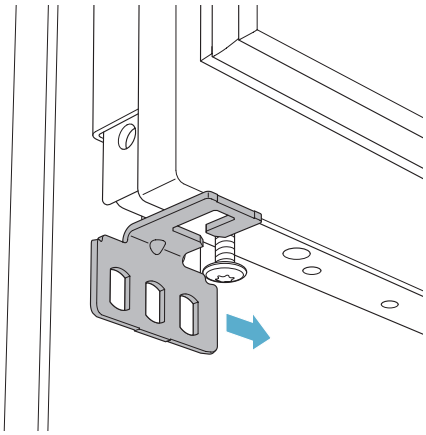

②

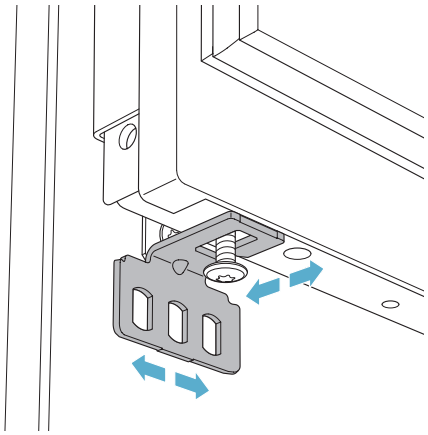

③

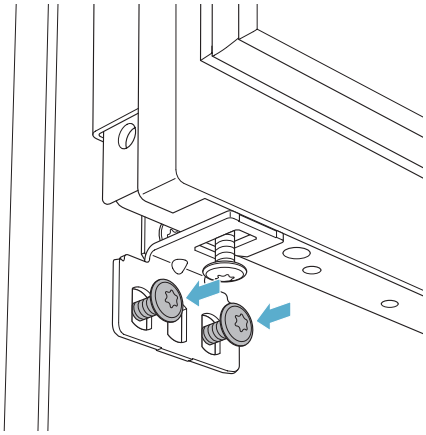

④

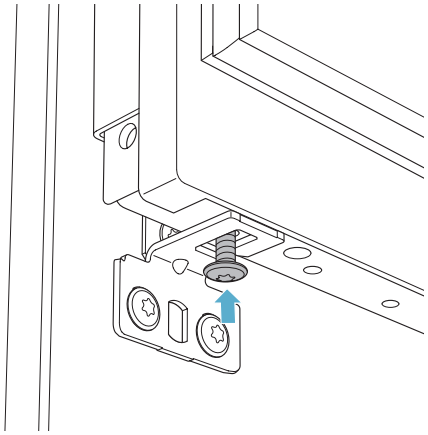

⑤

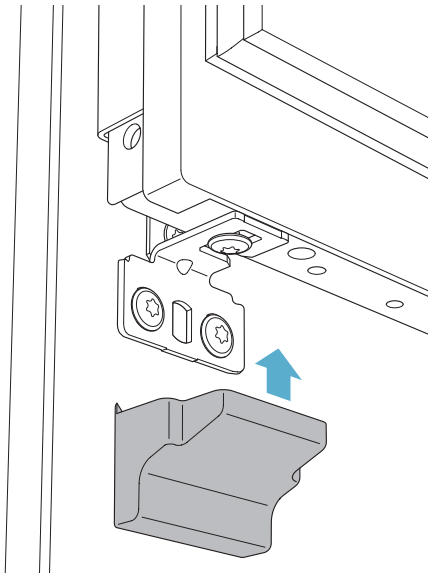

⑥

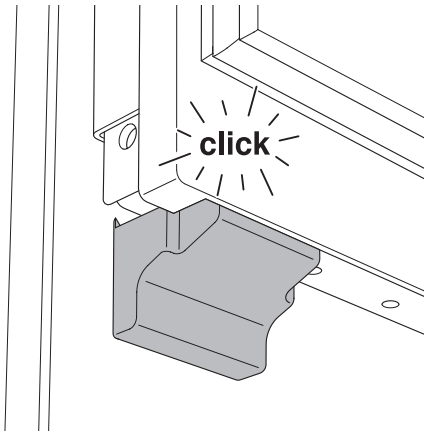

A
B
C
D

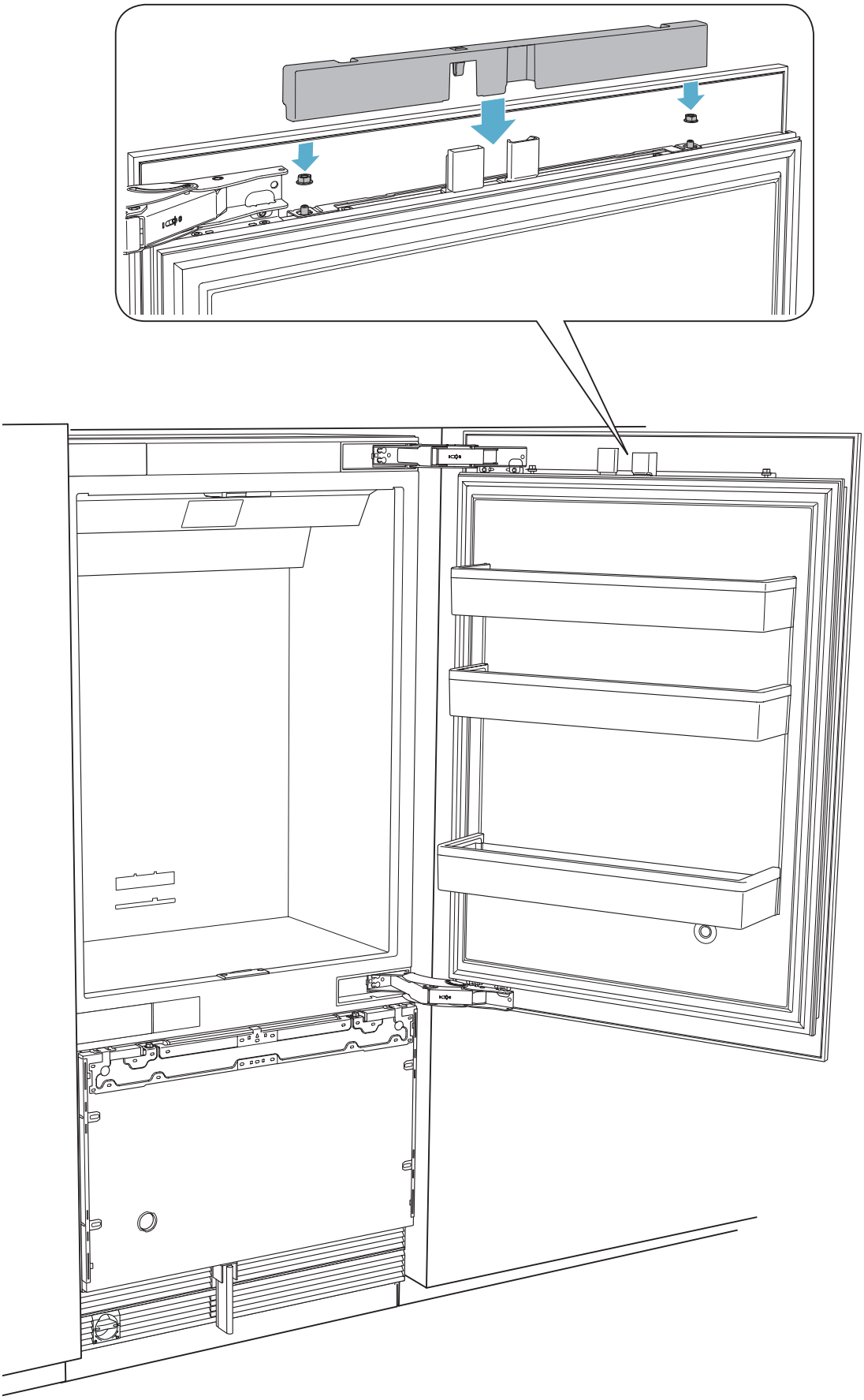

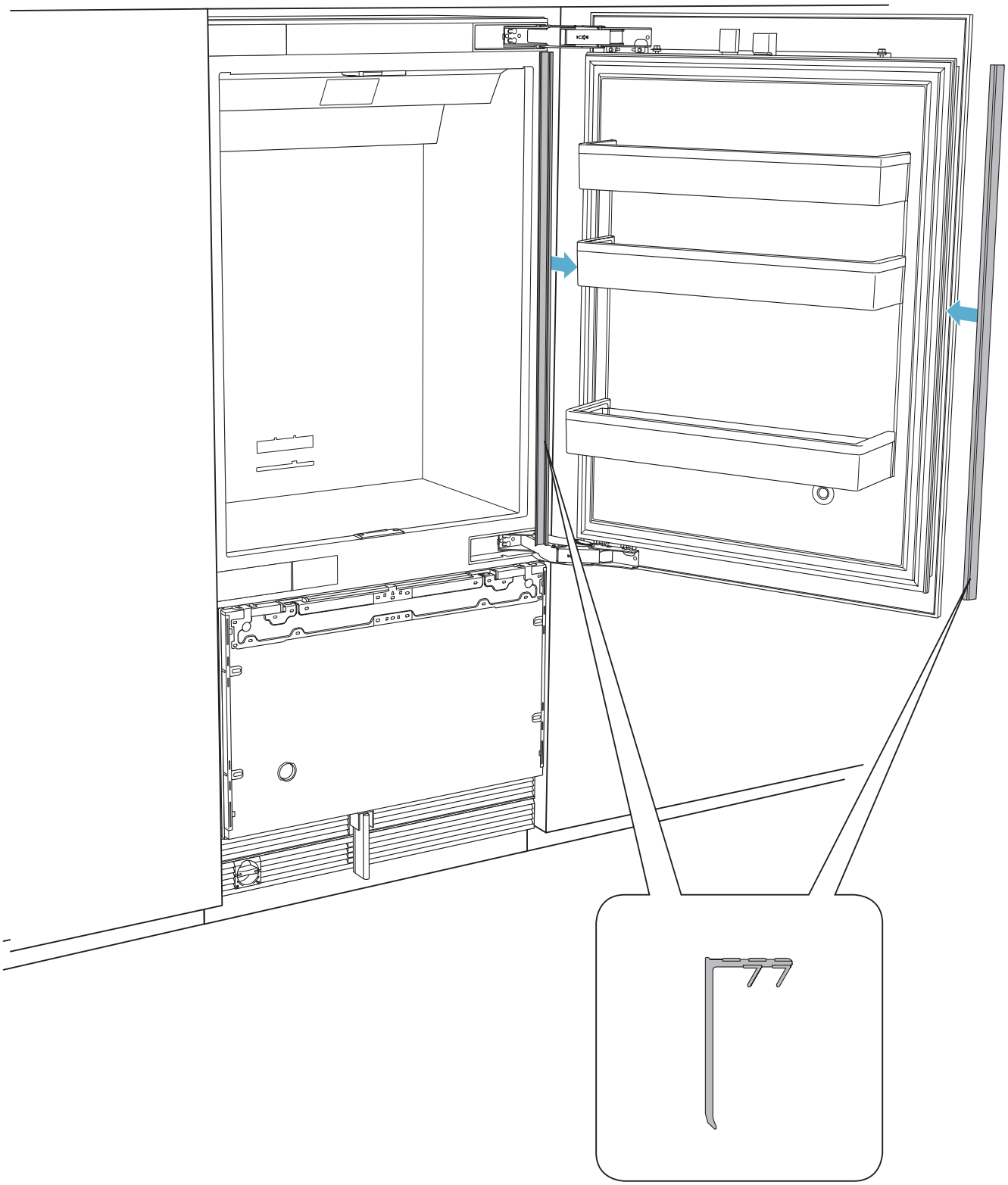

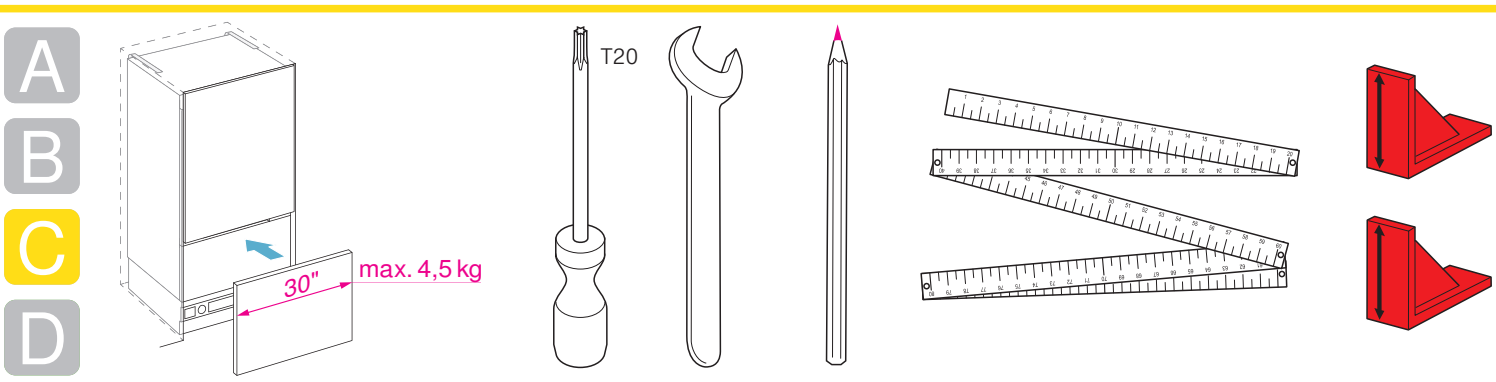
A
B
C
D
30"
max. 4,5 kg
T20

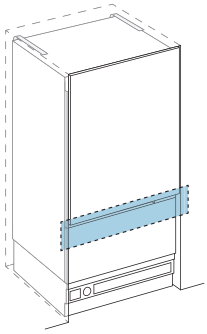

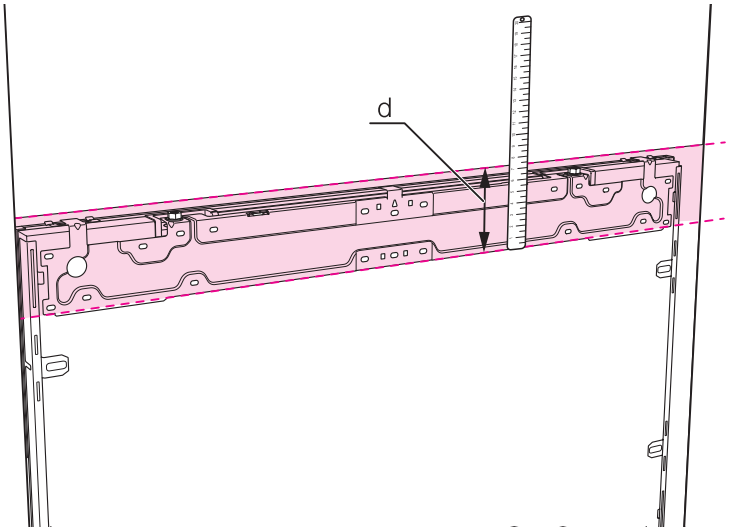
d

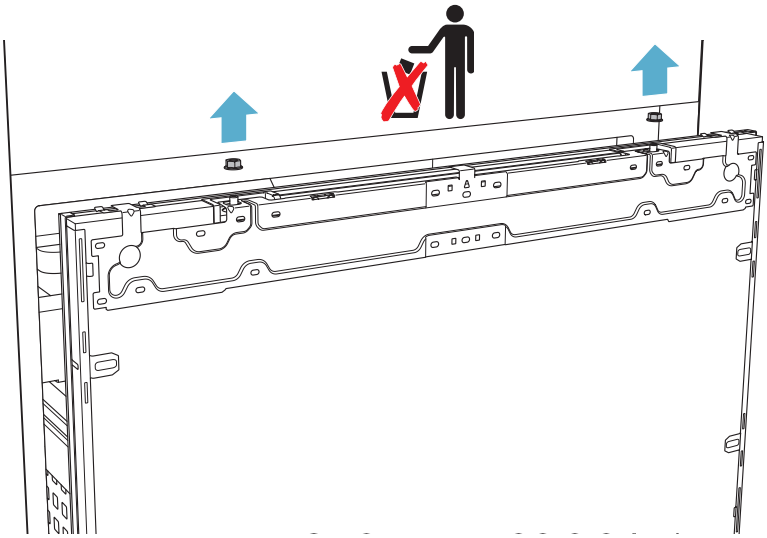

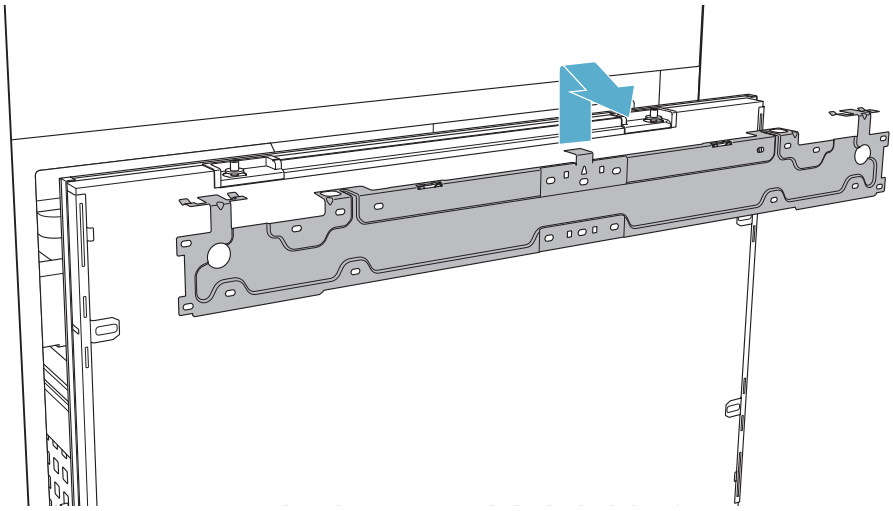

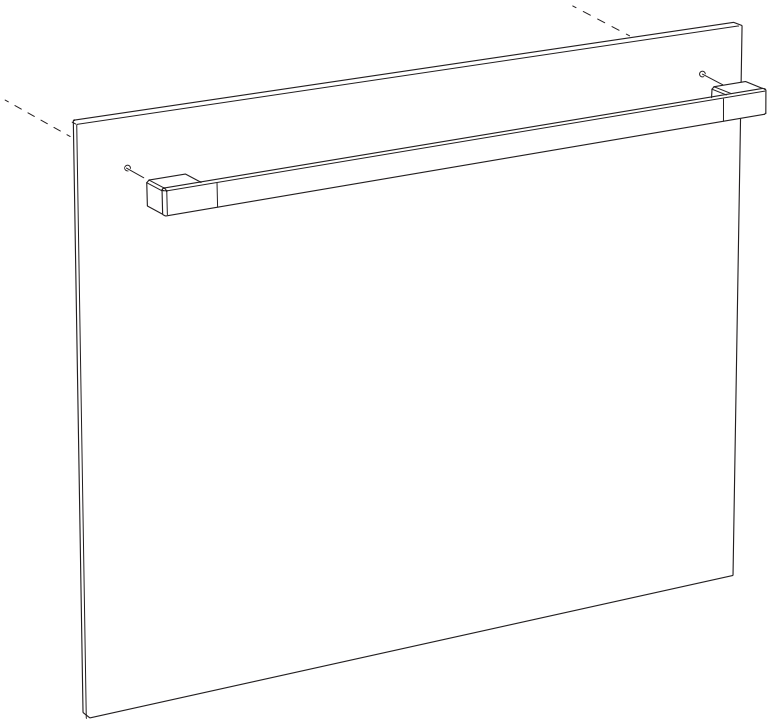

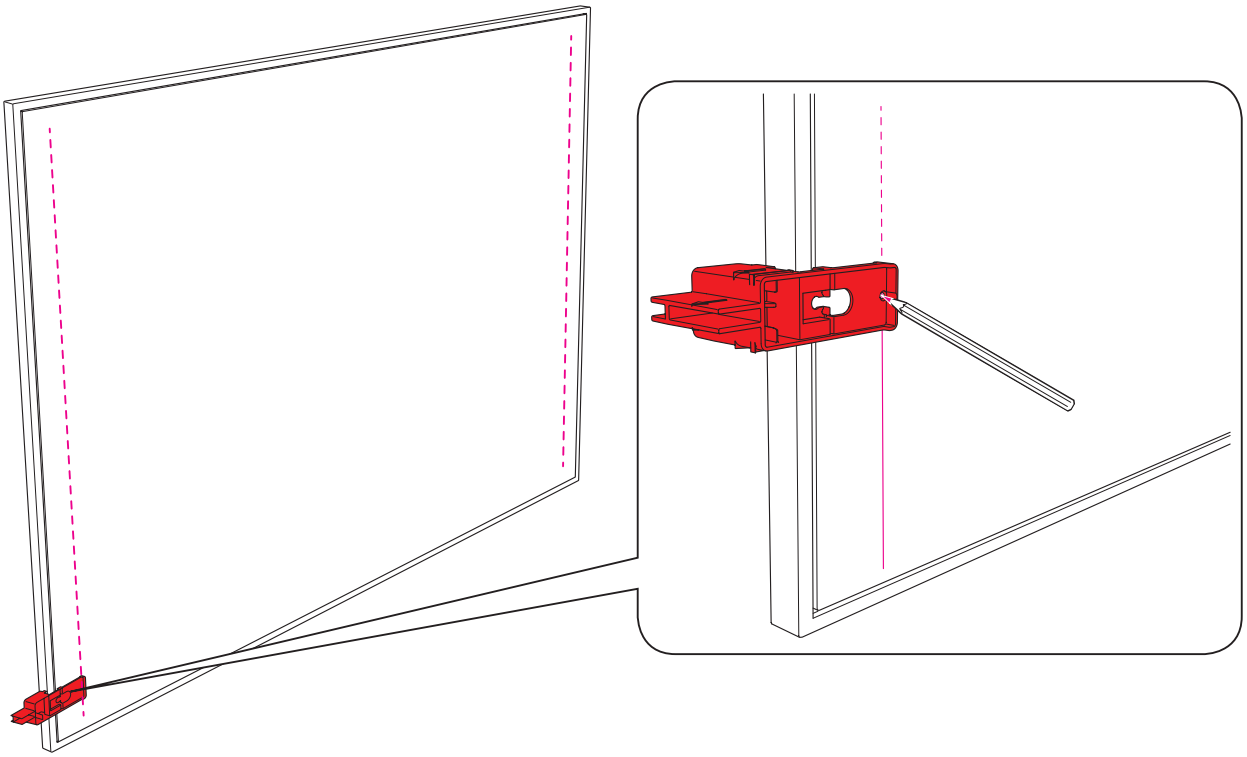

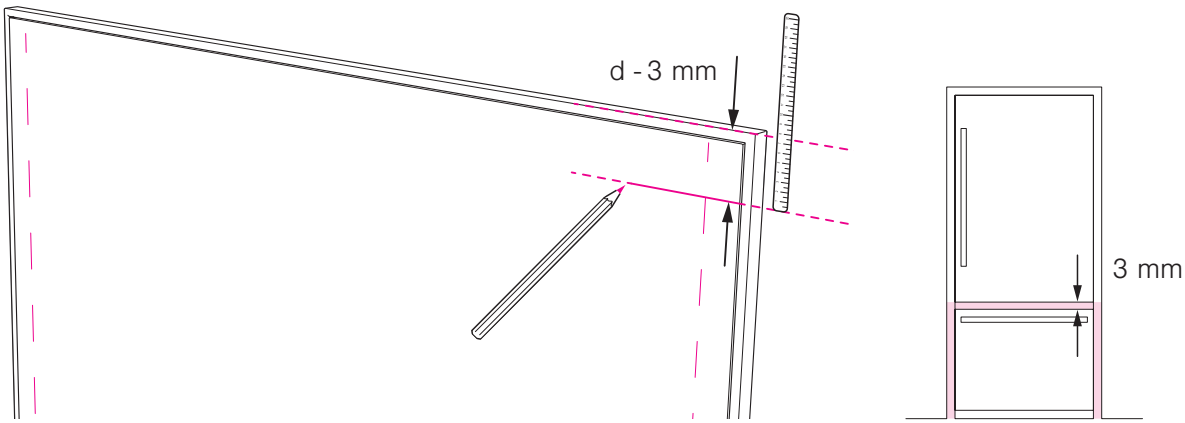
d - 3 mm
3 mm

A
B
C
D

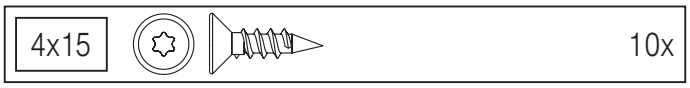

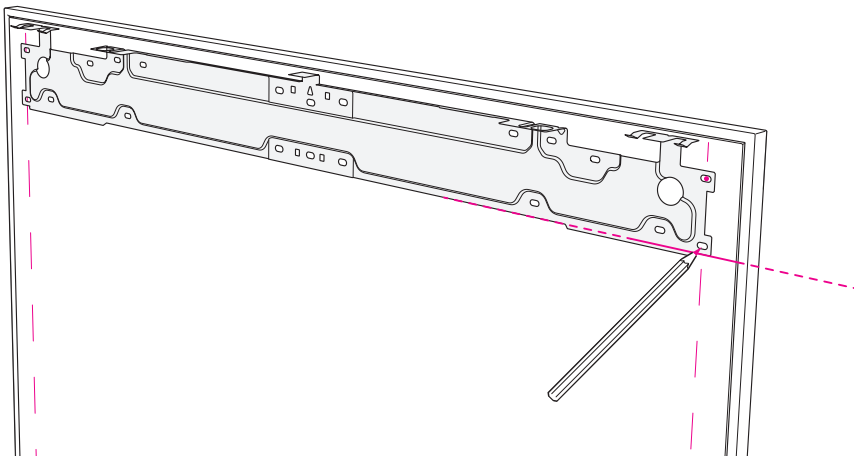

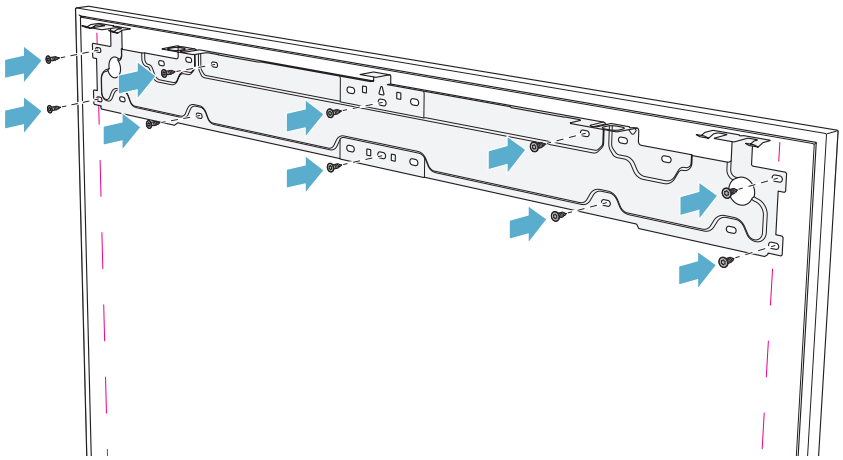

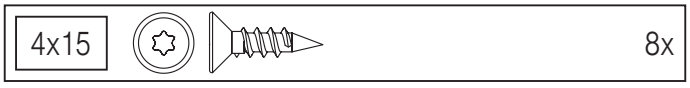

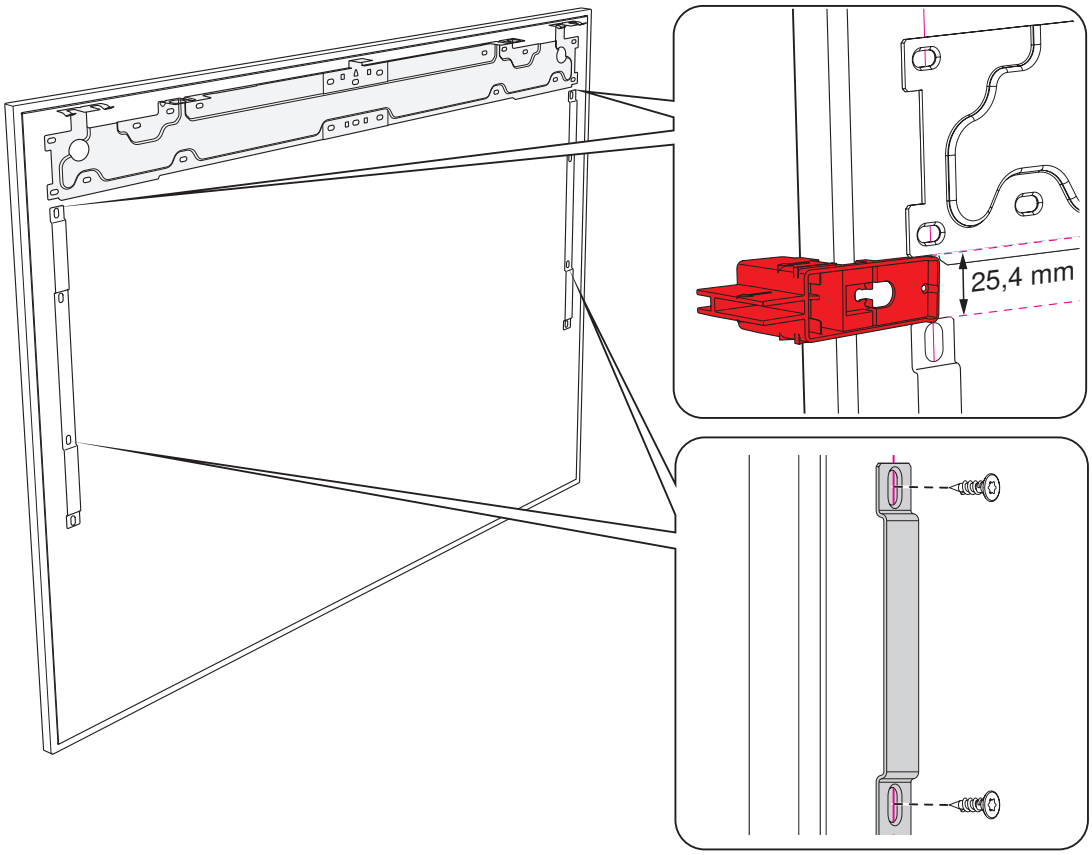

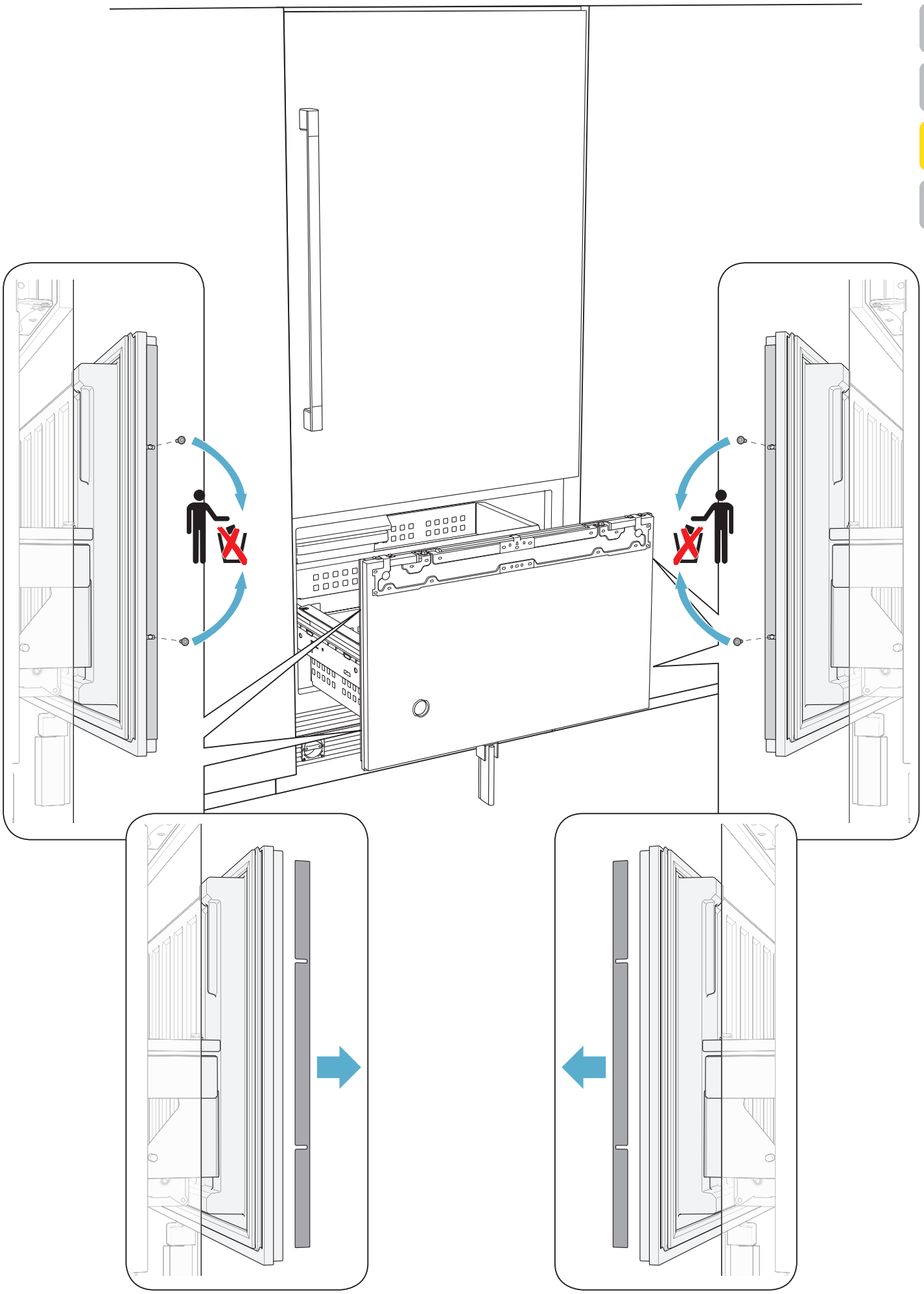

A
B
C
D

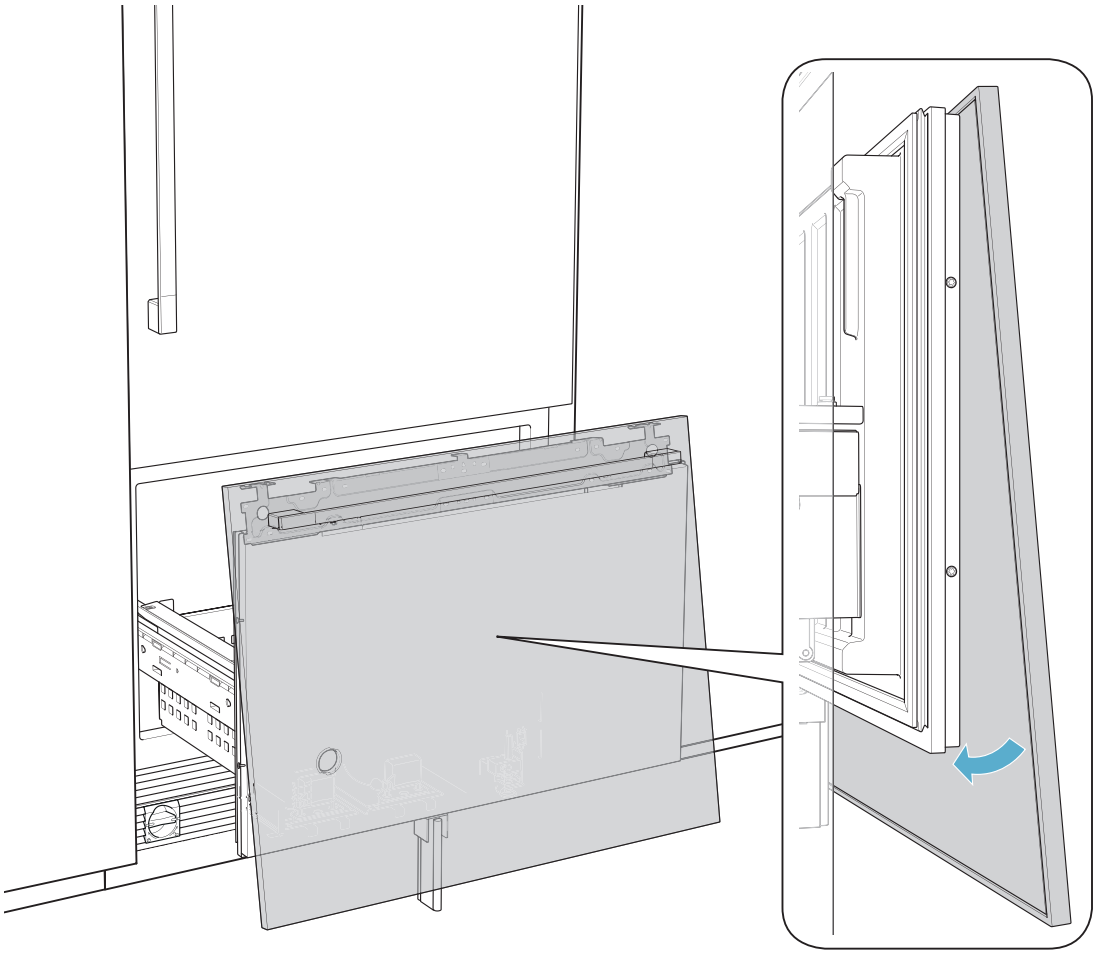

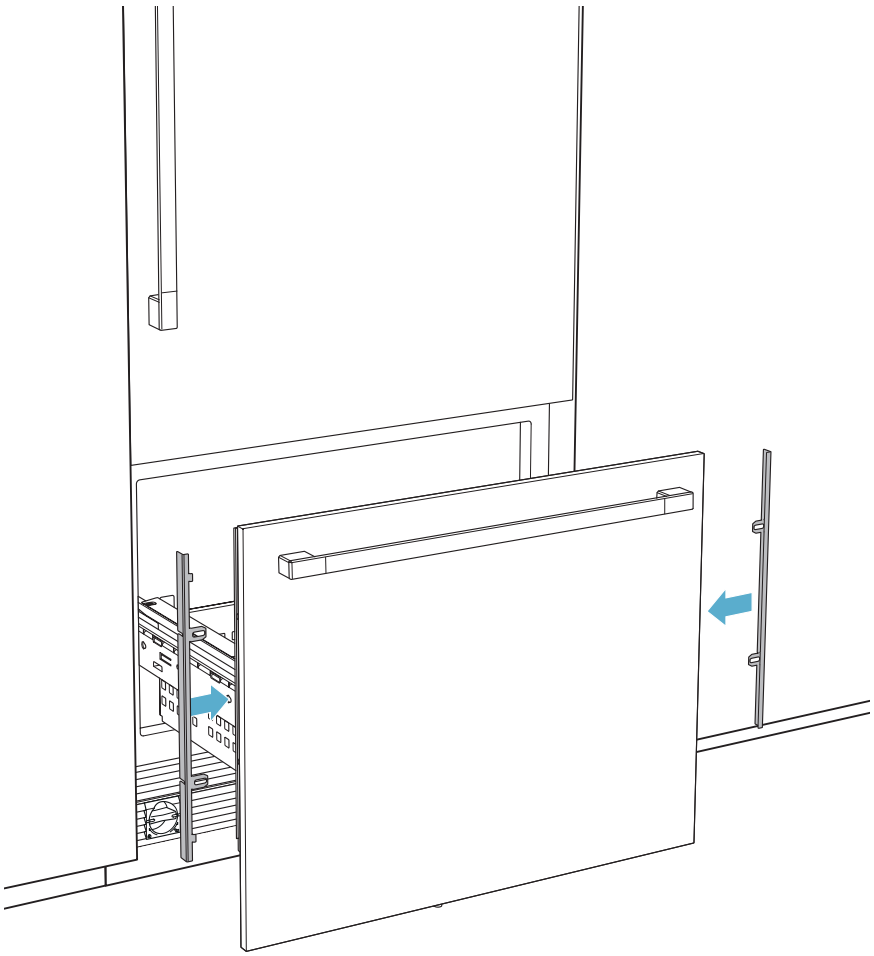

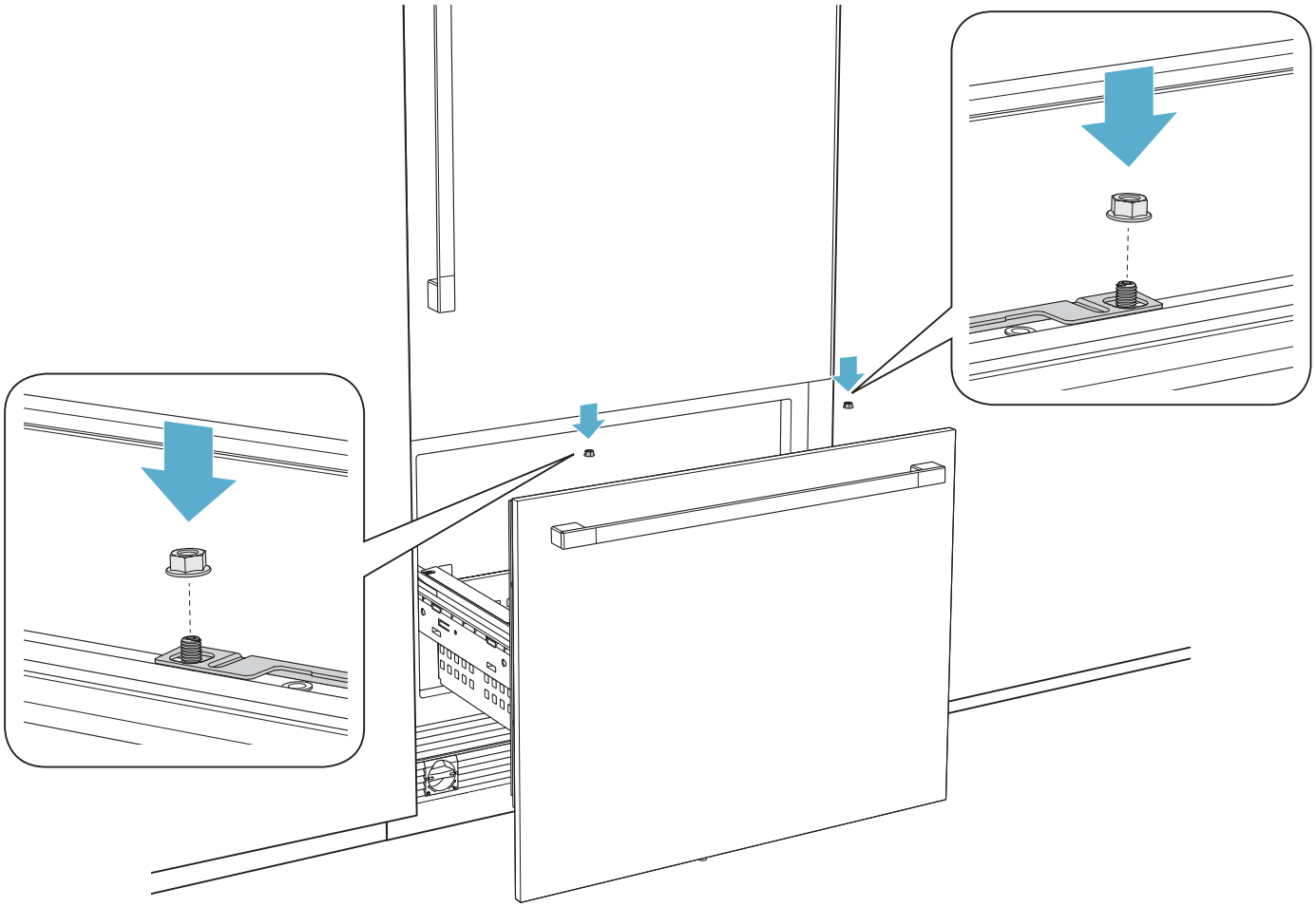

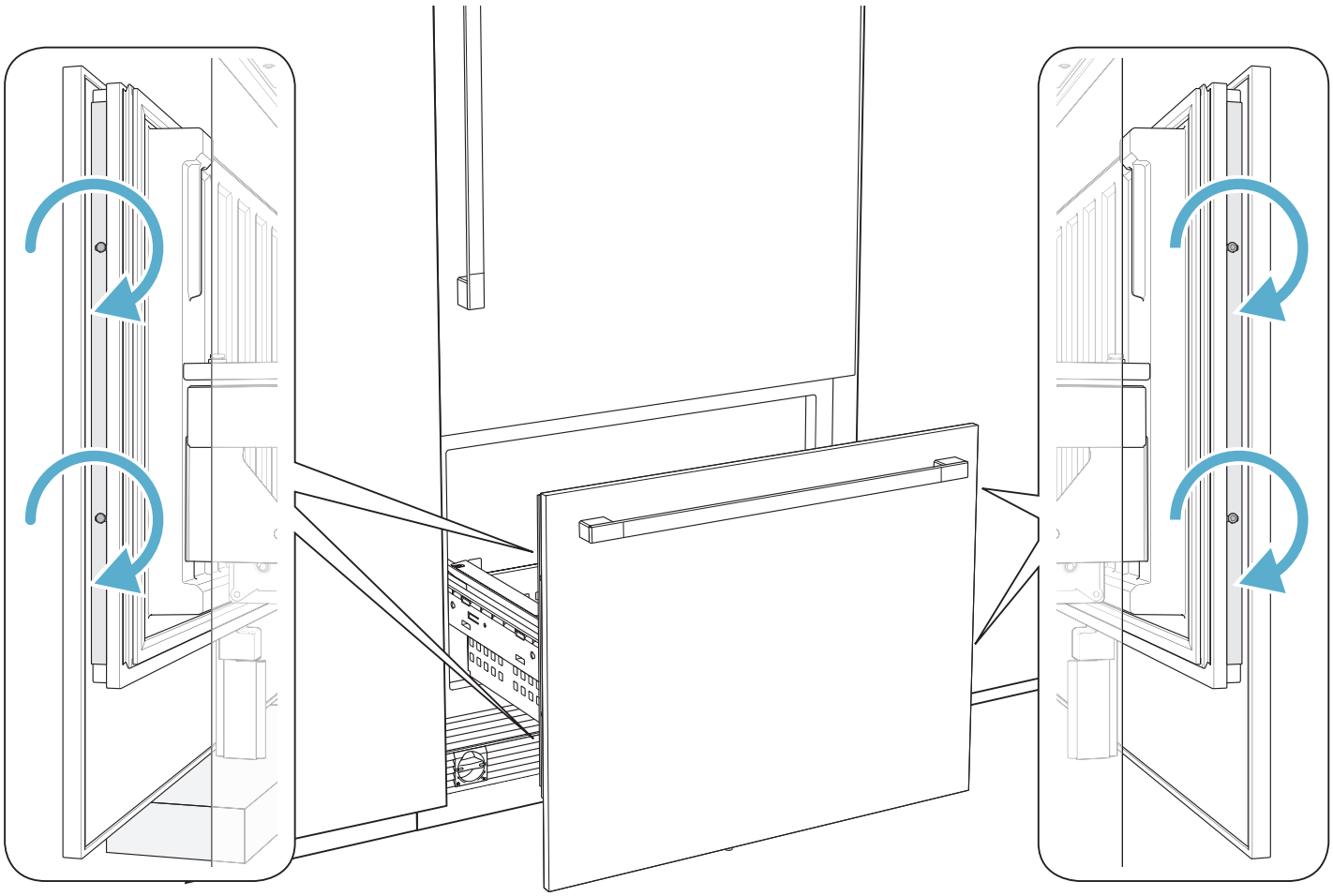

A
B
C
D

A
B
C
D

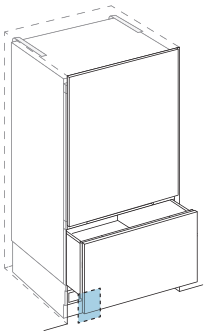

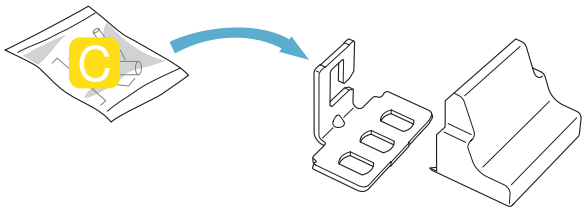

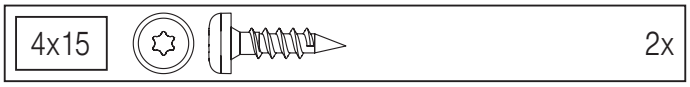

①

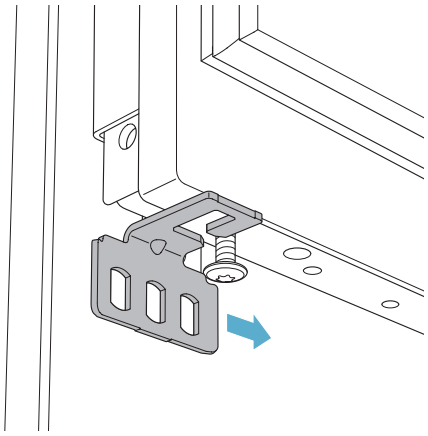

②

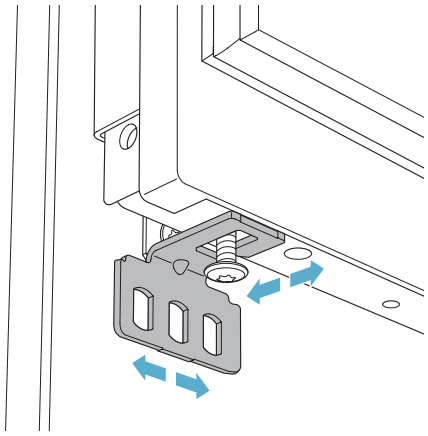

③

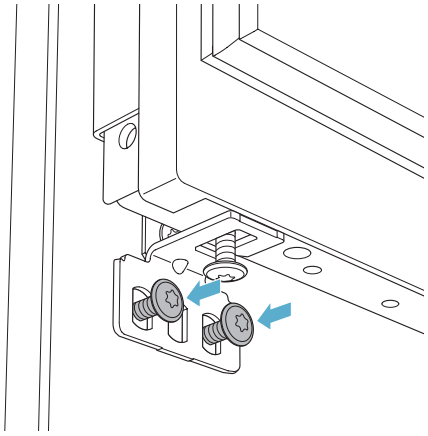

④

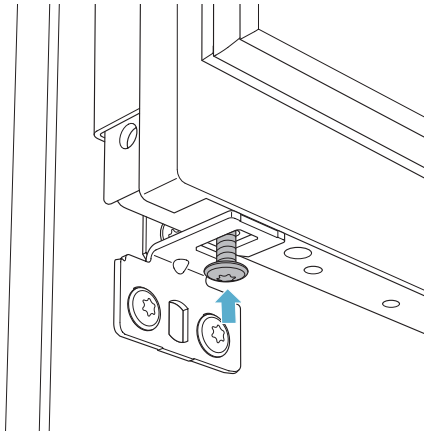

⑤

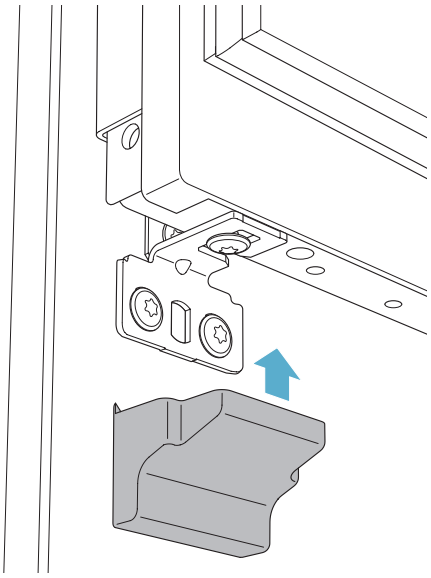

⑥

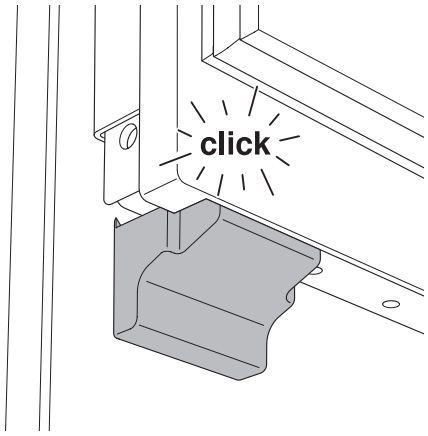

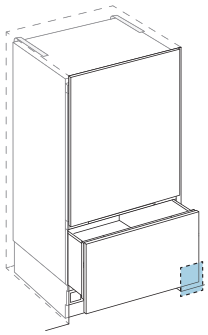

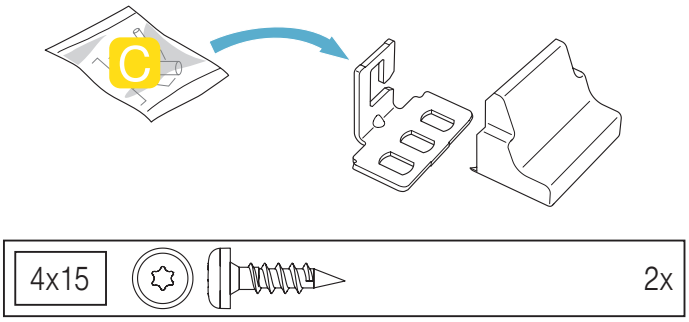

A
B
C
D

①

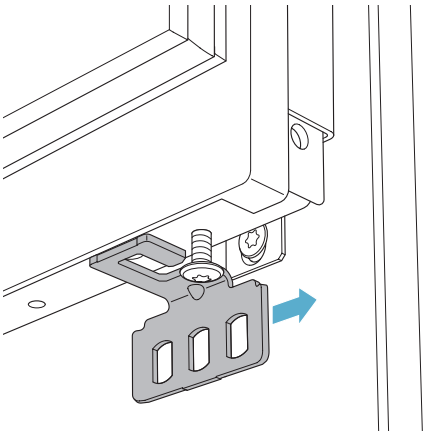

②

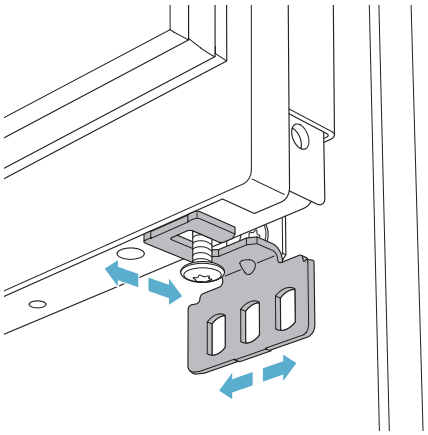

③

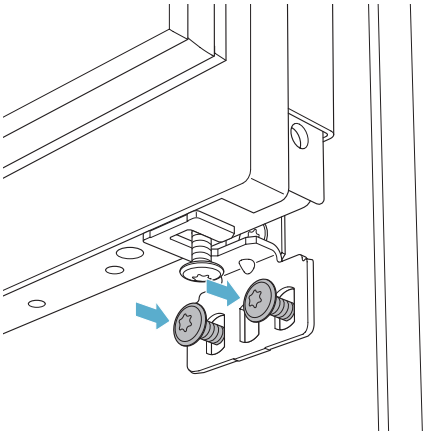

④

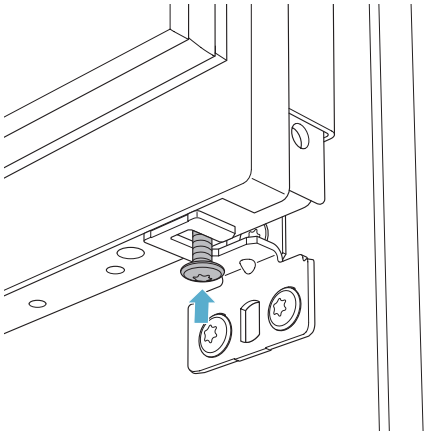

⑤

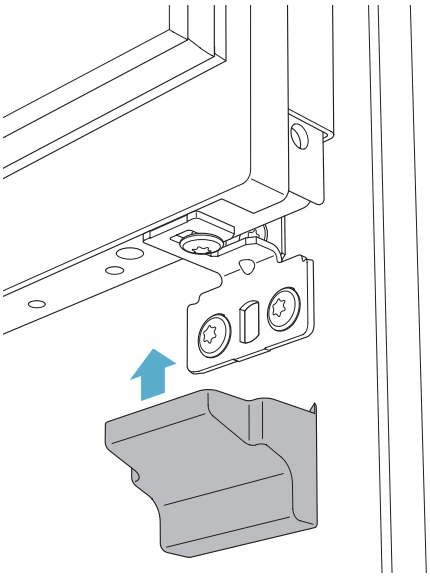

⑥

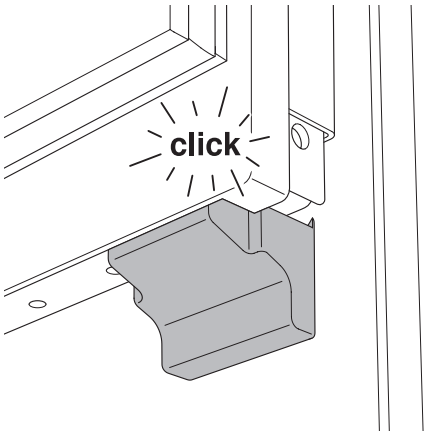

A

B

C

D

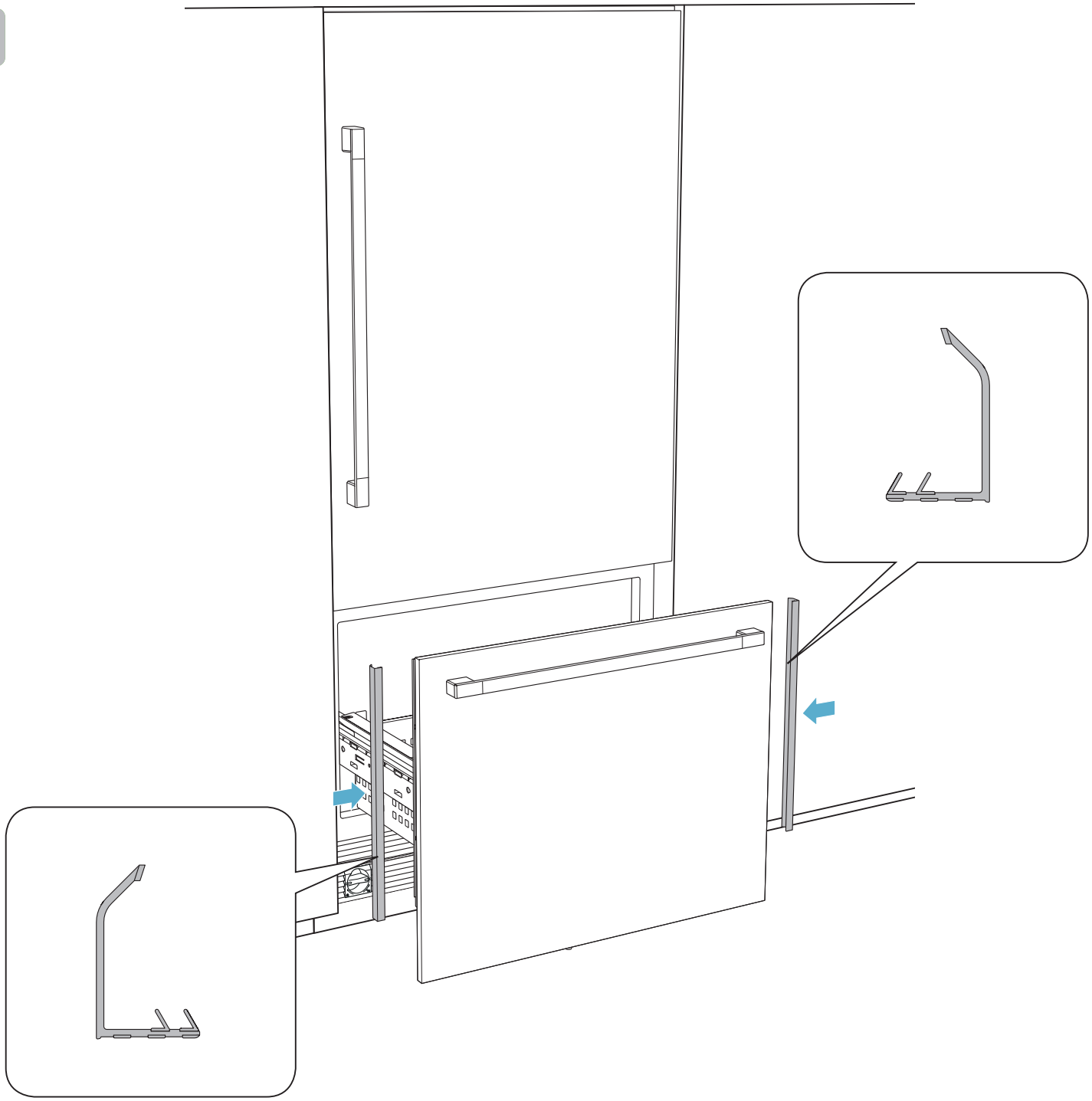

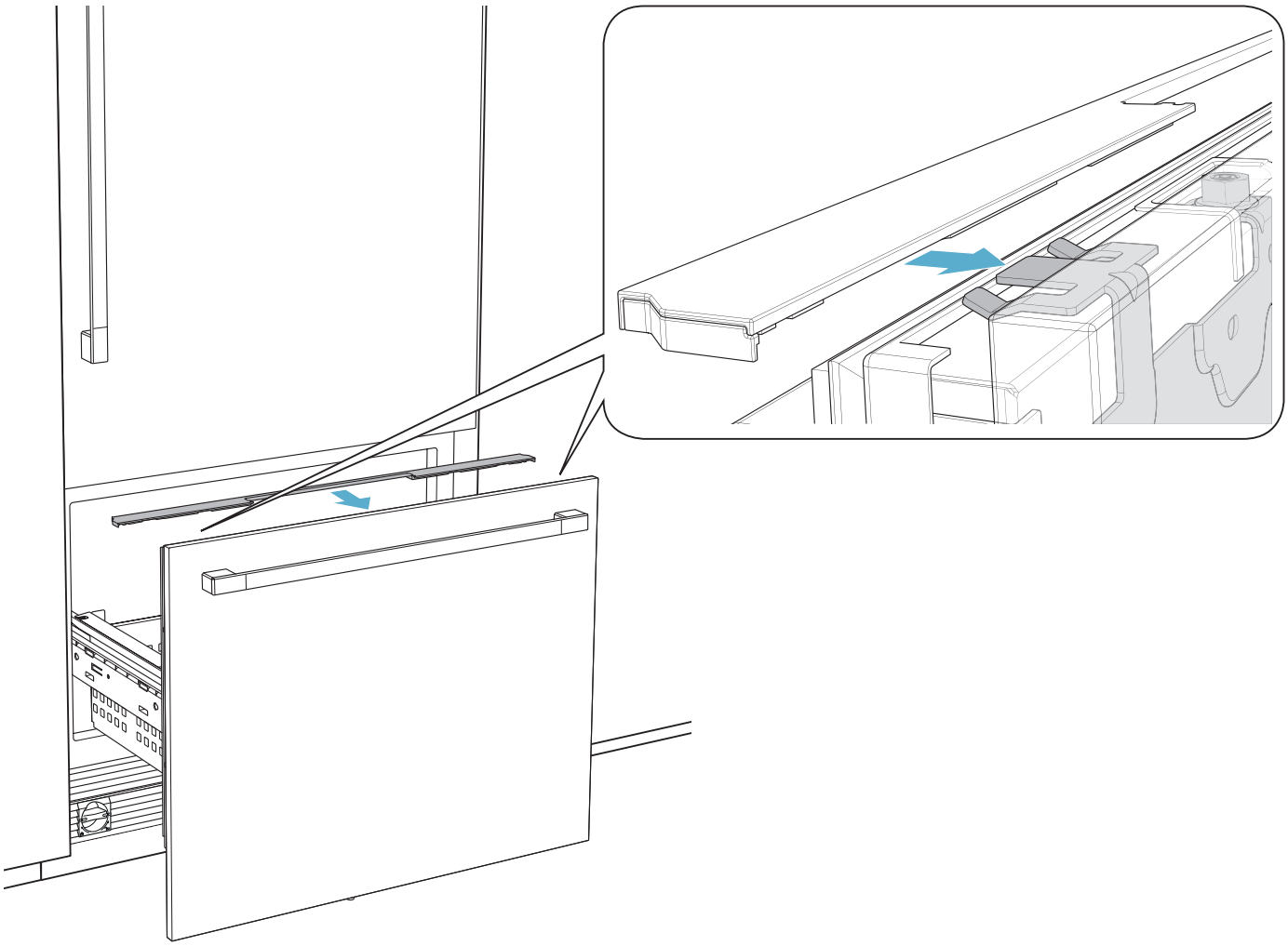

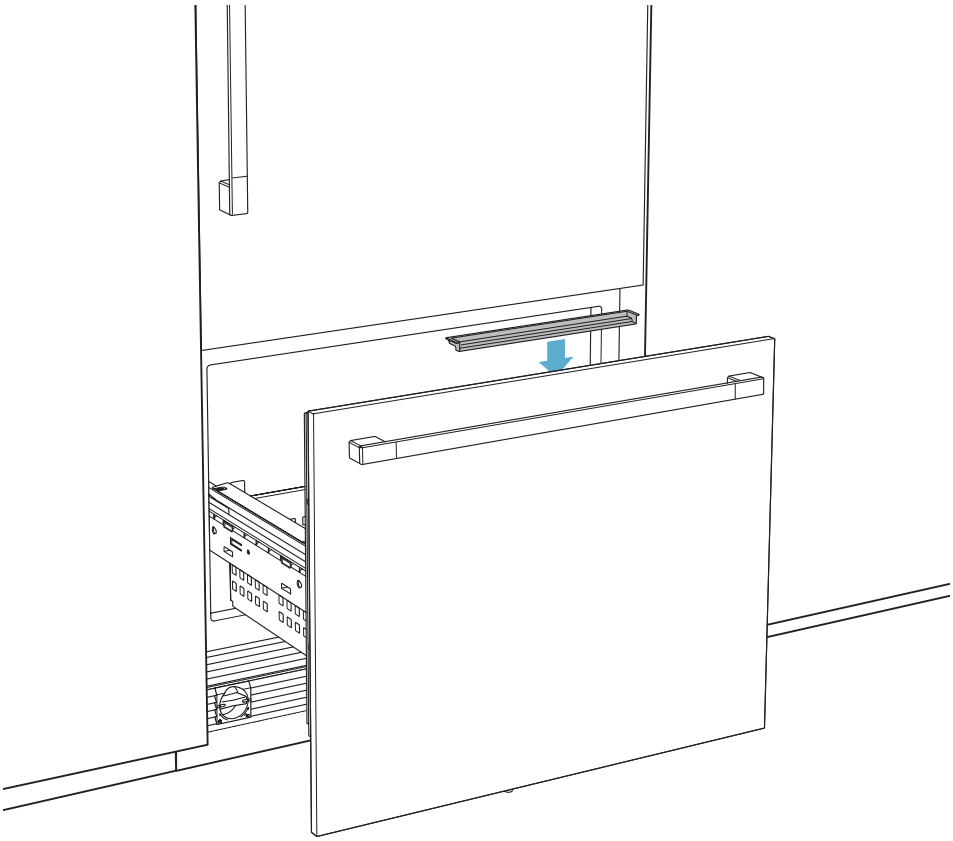

A

B

C

D

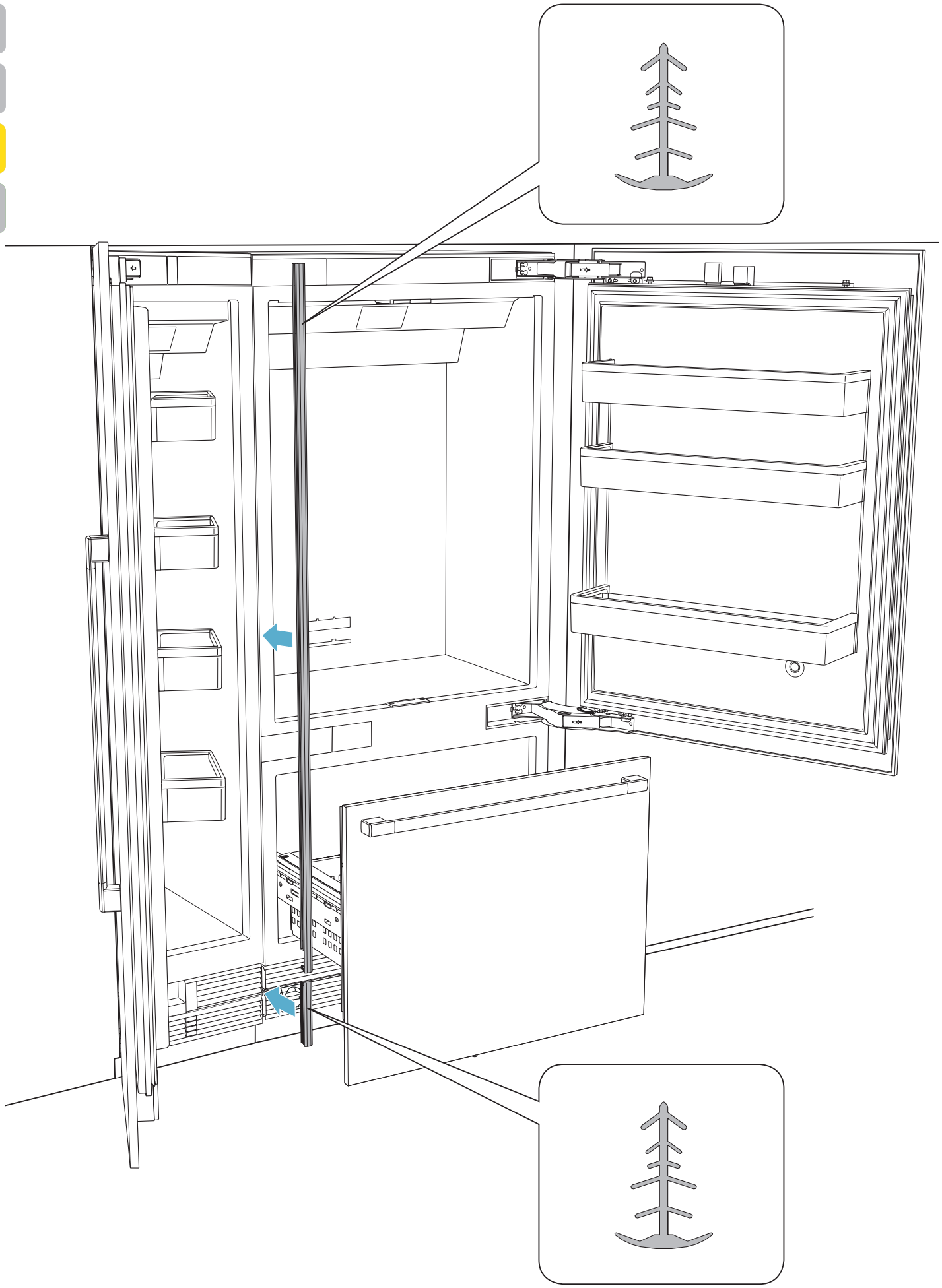

A
B
C
D

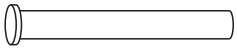

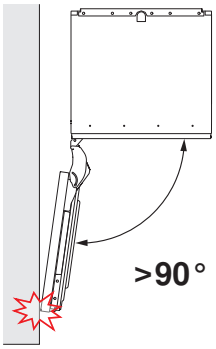

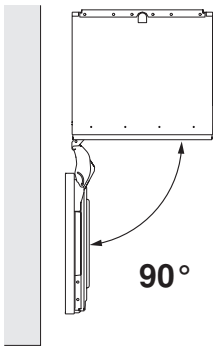

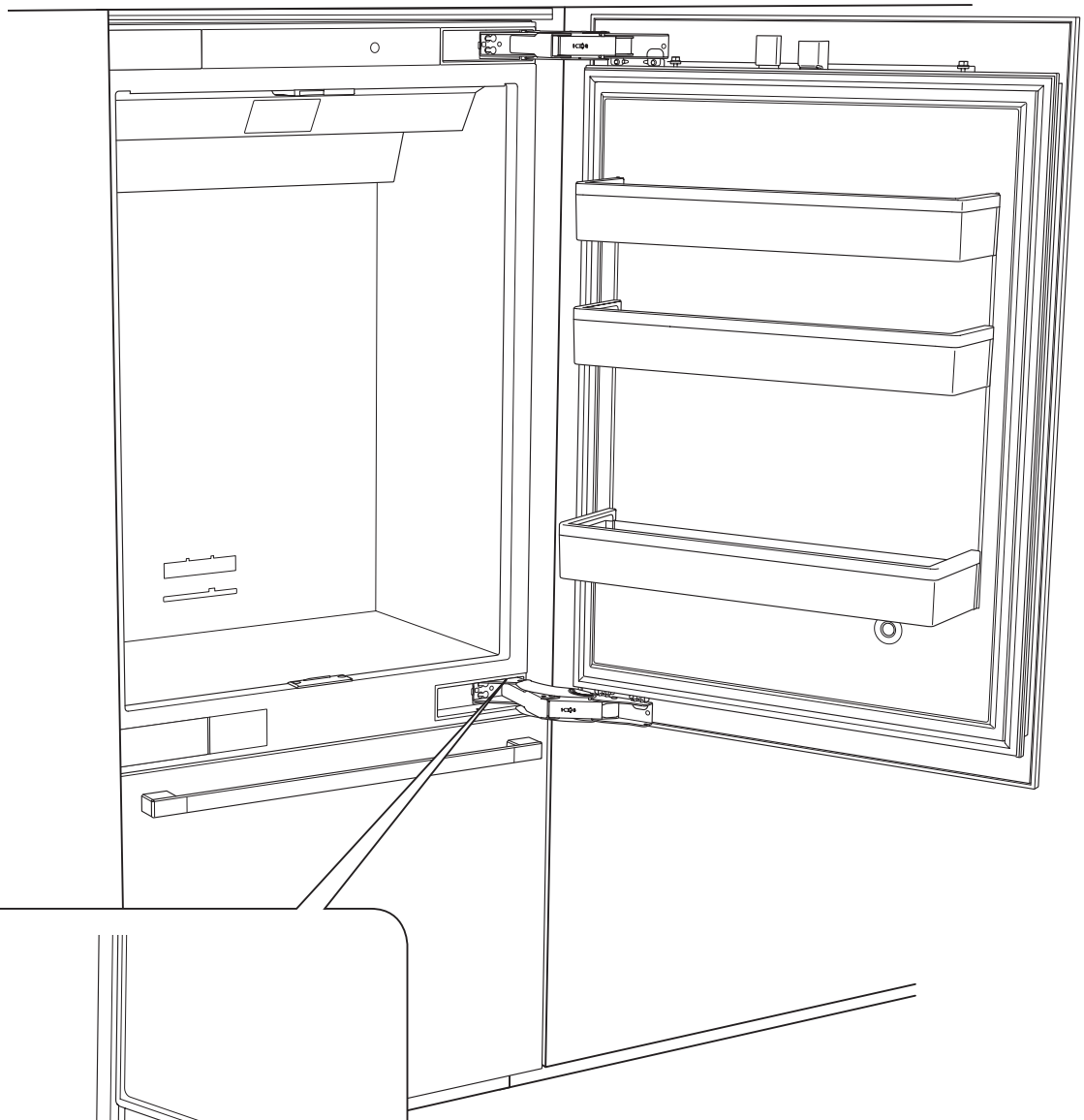

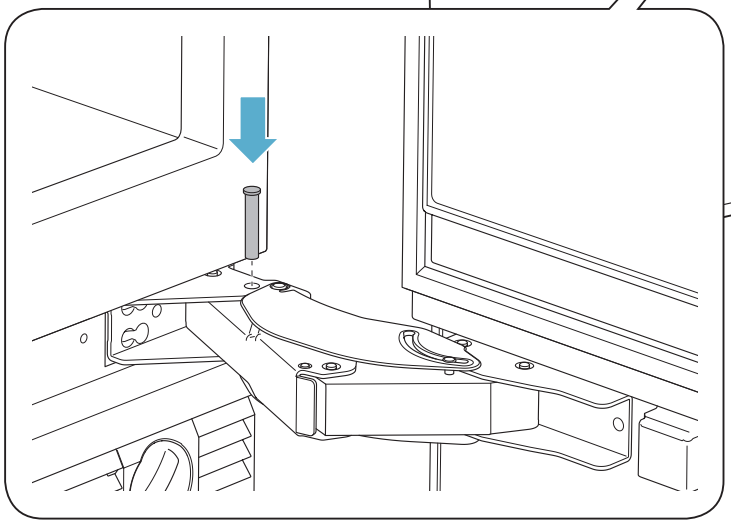

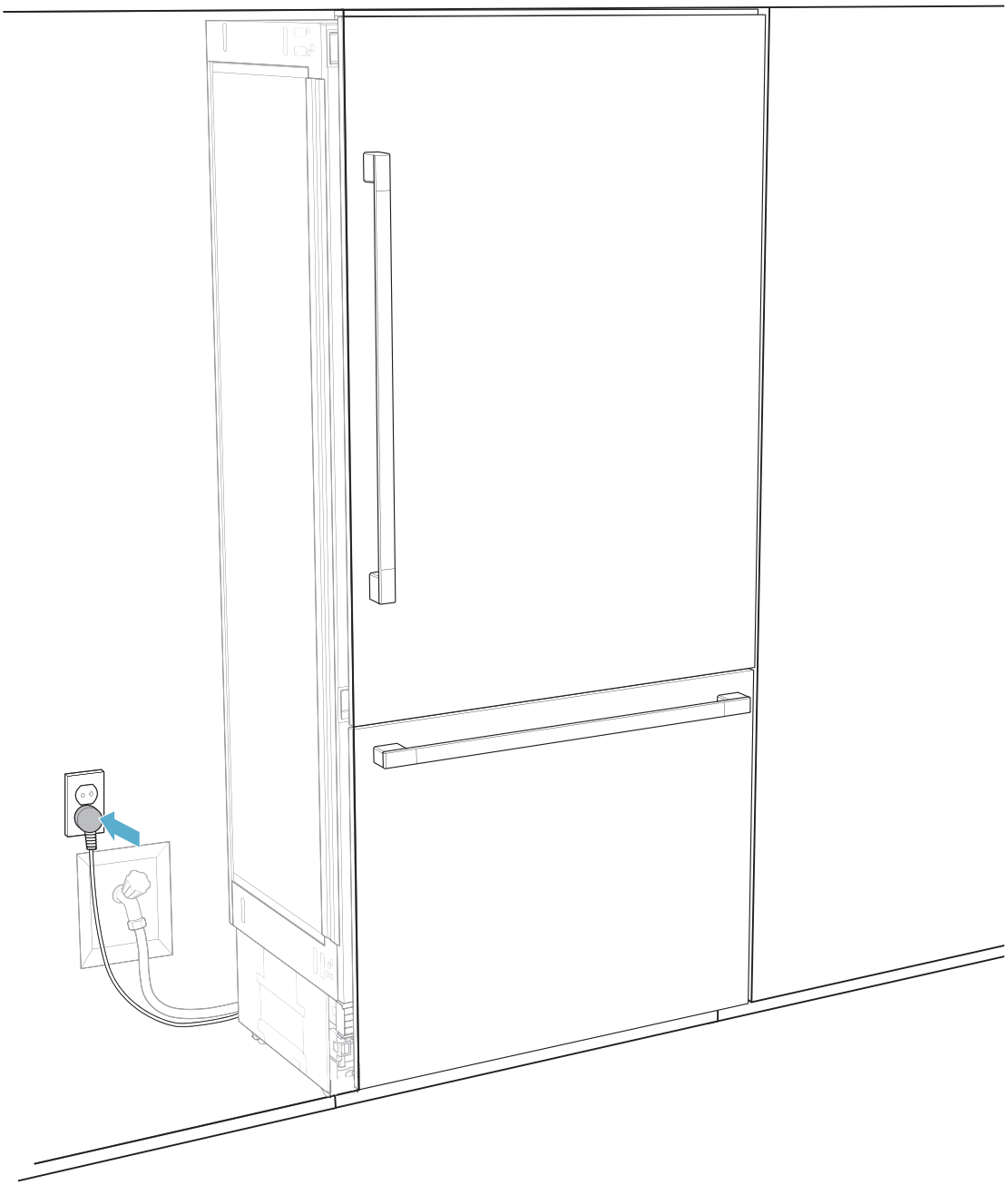

BSH Hausgeräte GmbH

Carl-Wery-Str. 34
81739 München

GERMANY

Vyrobeno BSH Hausgeräte GmbH v licenci k ochranné známce Siemens AG
Produceret af BSH Hausgeräte GmbH med varemærkelicens fra Siemens AG
Hergestellt von BSH Hausgeräte GmbH unter Markenlizenz der Siemens AG
Manufactured by BSH Hausgeräte GmbH under Trademark License of Siemens AG
Fabricado por BSH Hausgeräte GmbH bajo licencia de marca de Siemens AG
Fabriqué par BSH Hausgeräte GmbH titulaire des droits d'utilisation de la marque Siemens AG
Siemens AG וישירב BSH Hausgeräte GmbH י"ע רצוי
Prodotto da BSH Hausgeräte GmbH in quanto licenziatario del marchio di Siemens AG
Gefabriceerd door BSH Hausgeräte GmbH onder handelsmerklicentie van Siemens AG
Wyprodukowano przez BSH Hausgeräte GmbH na warunkach licencji na korzystanie ze znaku towarowego Siemens AG
Fabricado pela BSH Hausgeräte GmbH sob licença de marca comercial da Siemens AG
Produs de BSH Hausgeräte GmbH sub licență Siemens AG
BSH Ev Aletleri Sanayi ve Ticaret A.Ş. tarafından Siemans AG'nin Ticari Marka Lisansı ile üretilmiştir
Виготовлено BSH Hausgeräte GmbH за ліцензією на товарний знак Siemens AG
由BSH家用电器有限公司根据西门子股份公司的商标许可制造

siemens-home.bsh-group.com

8001186510 (0008) en